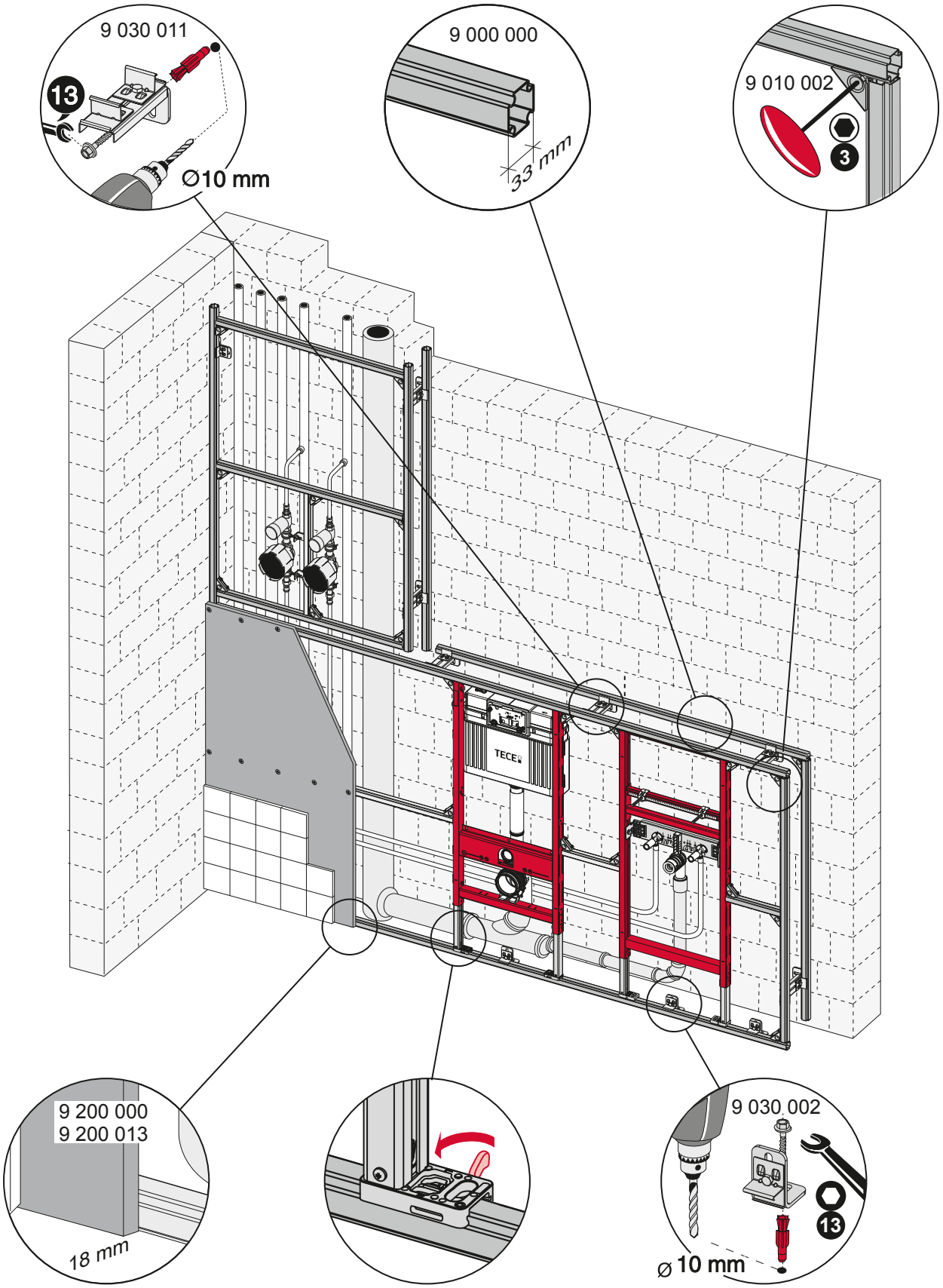
9 030 011
13
Ø10 mm
9 000 000
33 mm
9 010 002
3
9 200 000
9 200 013
18 mm
9 030 002
13
Ø 10 mm

UNIDOMO®

Web: www.unidomo.de

Telefon: 04621- 30 60 89 0

Mail: info@unidomo.com

Öffnungszeiten: Mo.-Fr. 8:00-17:00 Uhr

VIESSMANN

Buderus

Vaillant

WOLF

JUNKERS

BOSCH

remeha

DAIKIN

ROTEX
a member of DAIKIN group

- Individuelle Beratung
- Kostenloser Versand
- Hochwertige Produkte
- Komplettpakete
- Über 15 Jahre Erfahrung
- Markenhersteller

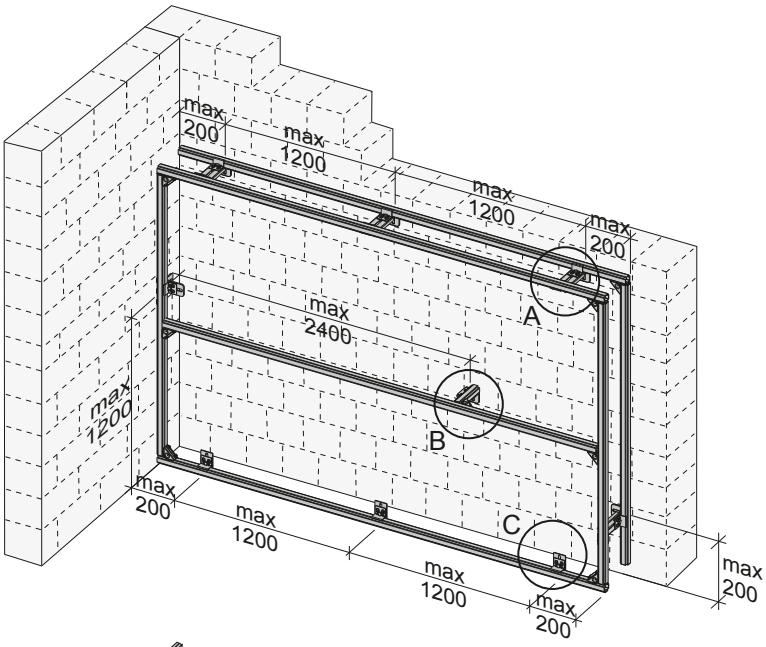
max 200
max 1200
max 1200
max 200
max 2400
max 1200
A
B
C
max 200
max 1200
max 1200
max 200
max 200

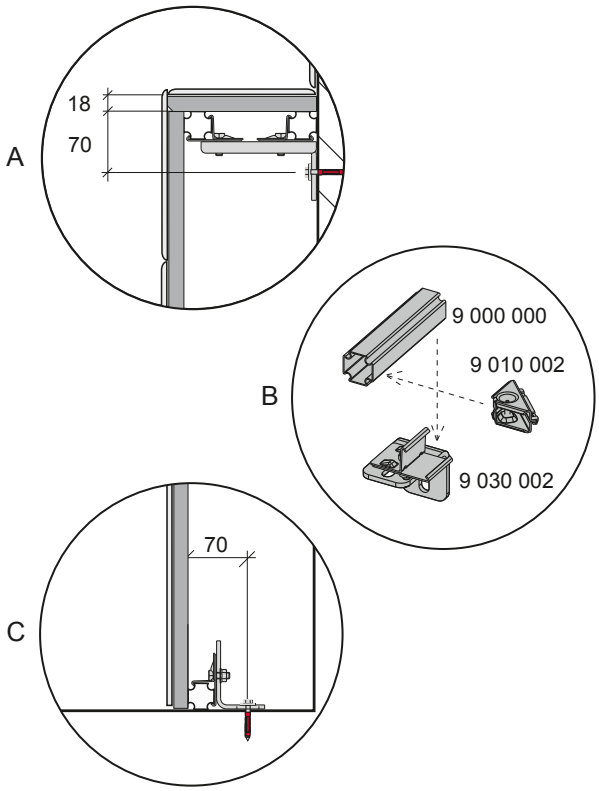
A
18
70
B
9 000 000
9 010 002
9 030 002
C
70

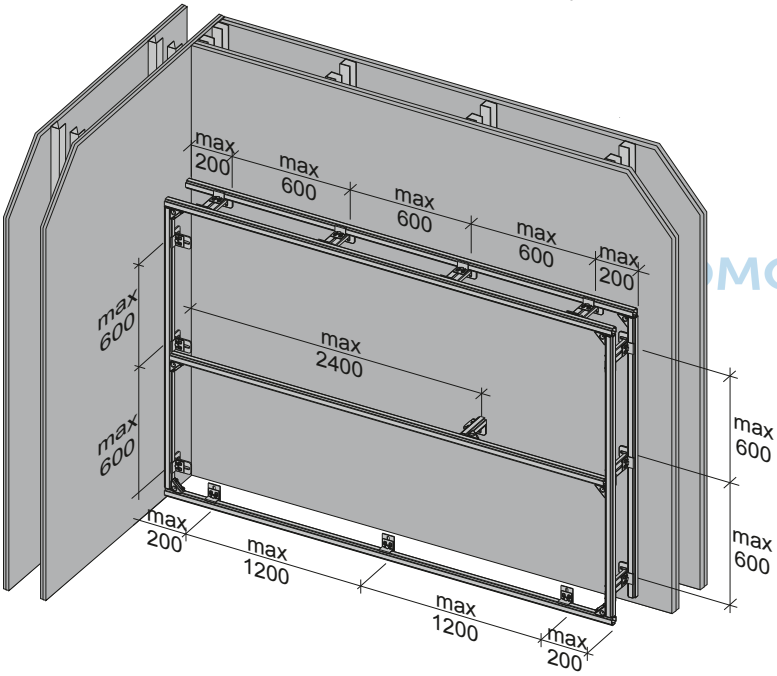
max 200
max 600
max 600
max 600
max 200
max 600
max 600
max 2400
max 600
max 600
max 200
max 1200
max 1200
max 200

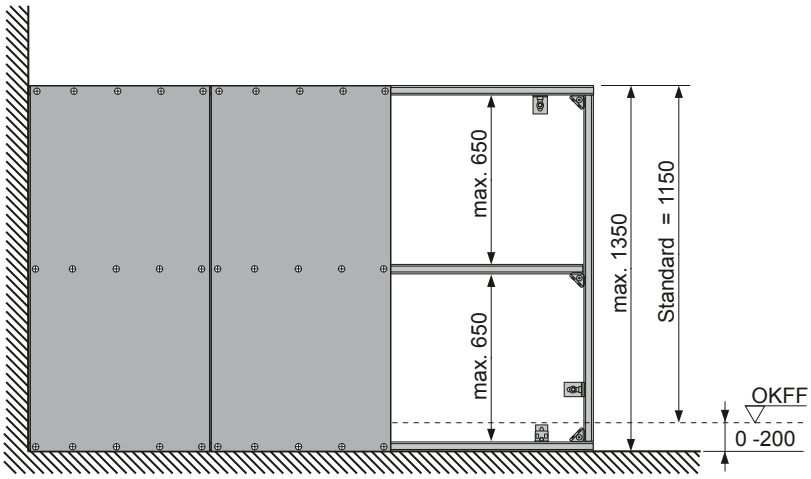
max. 650
max. 650
max. 1350
Standard = 1150
OKFF
0 -200

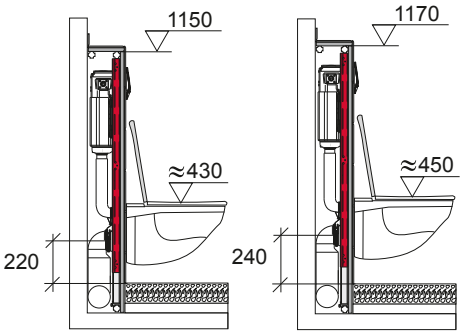
1150
≈430
220
1170
≈450
240

1

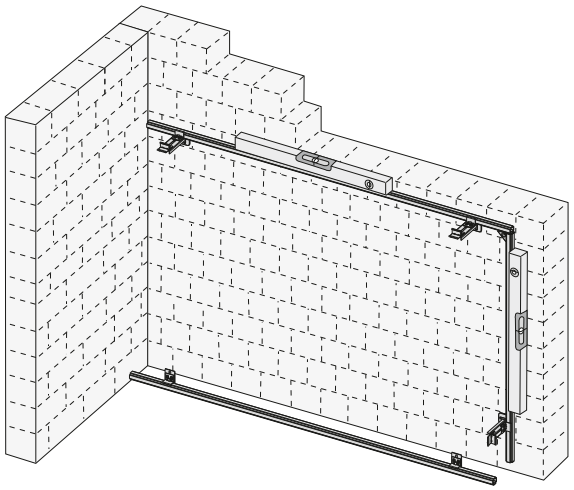

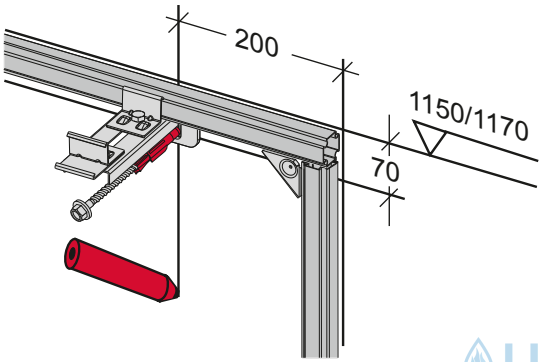

2

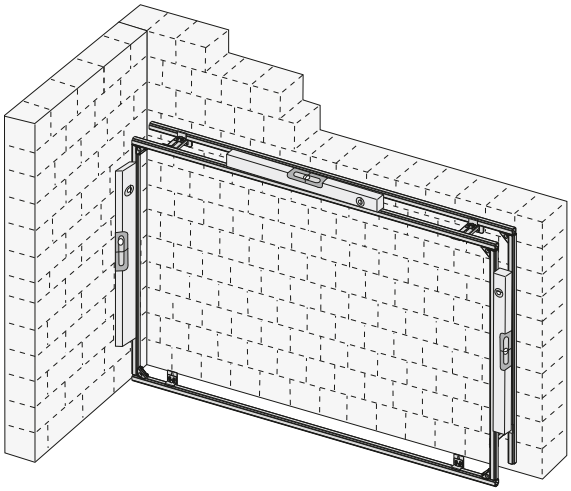

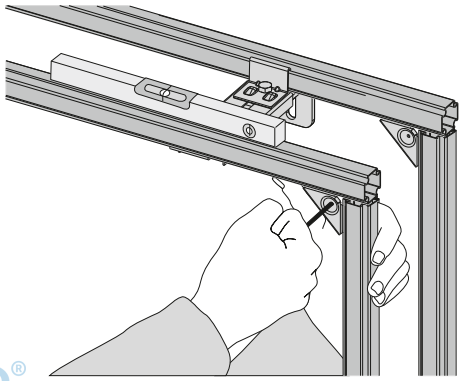

UNIDOMO®

3

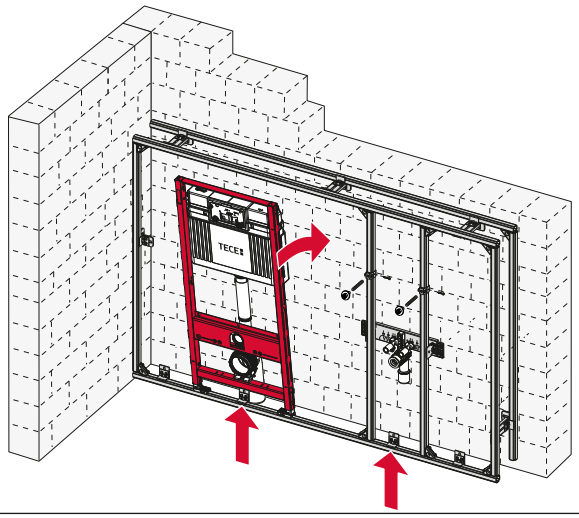

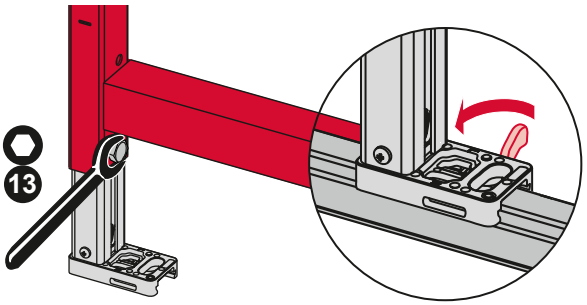

4

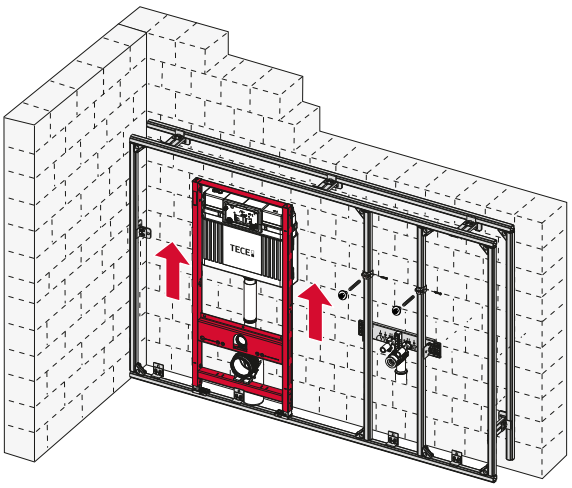

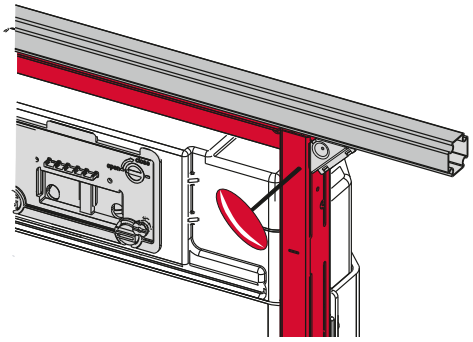

5

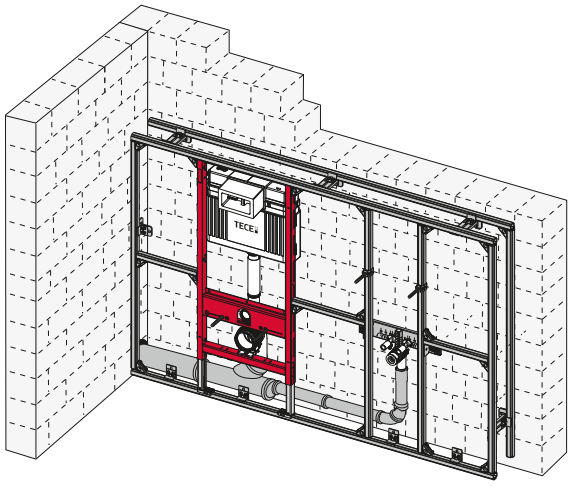

6

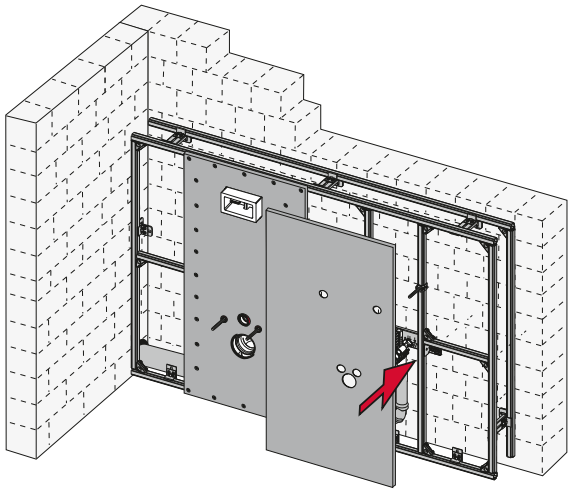

7

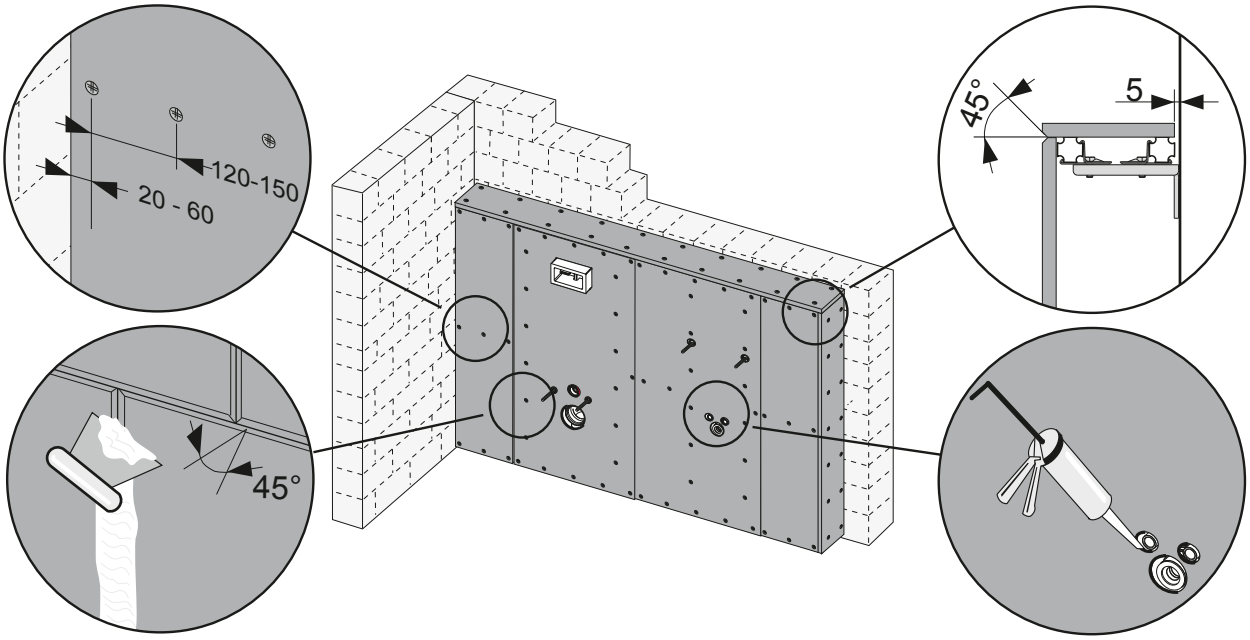
120-150
20 - 60
45°
45°
5

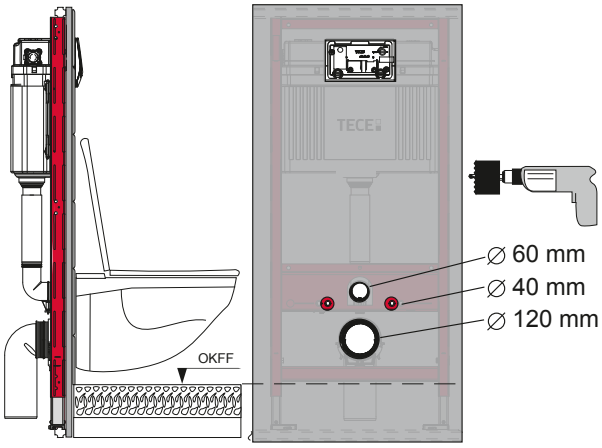
OKFF
∅ 60 mm
∅ 40 mm
∅ 120 mm

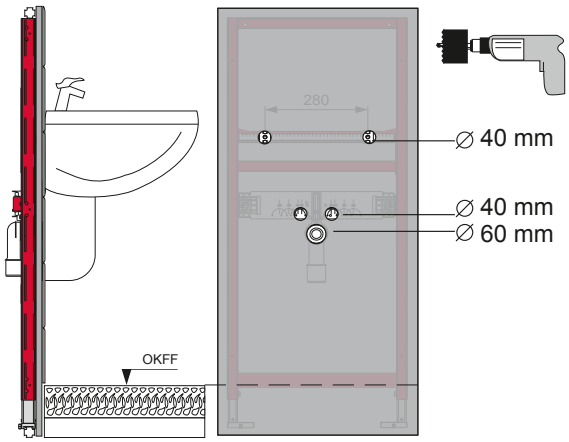
280
OKFF
∅ 40 mm
∅ 40 mm
∅ 60 mm

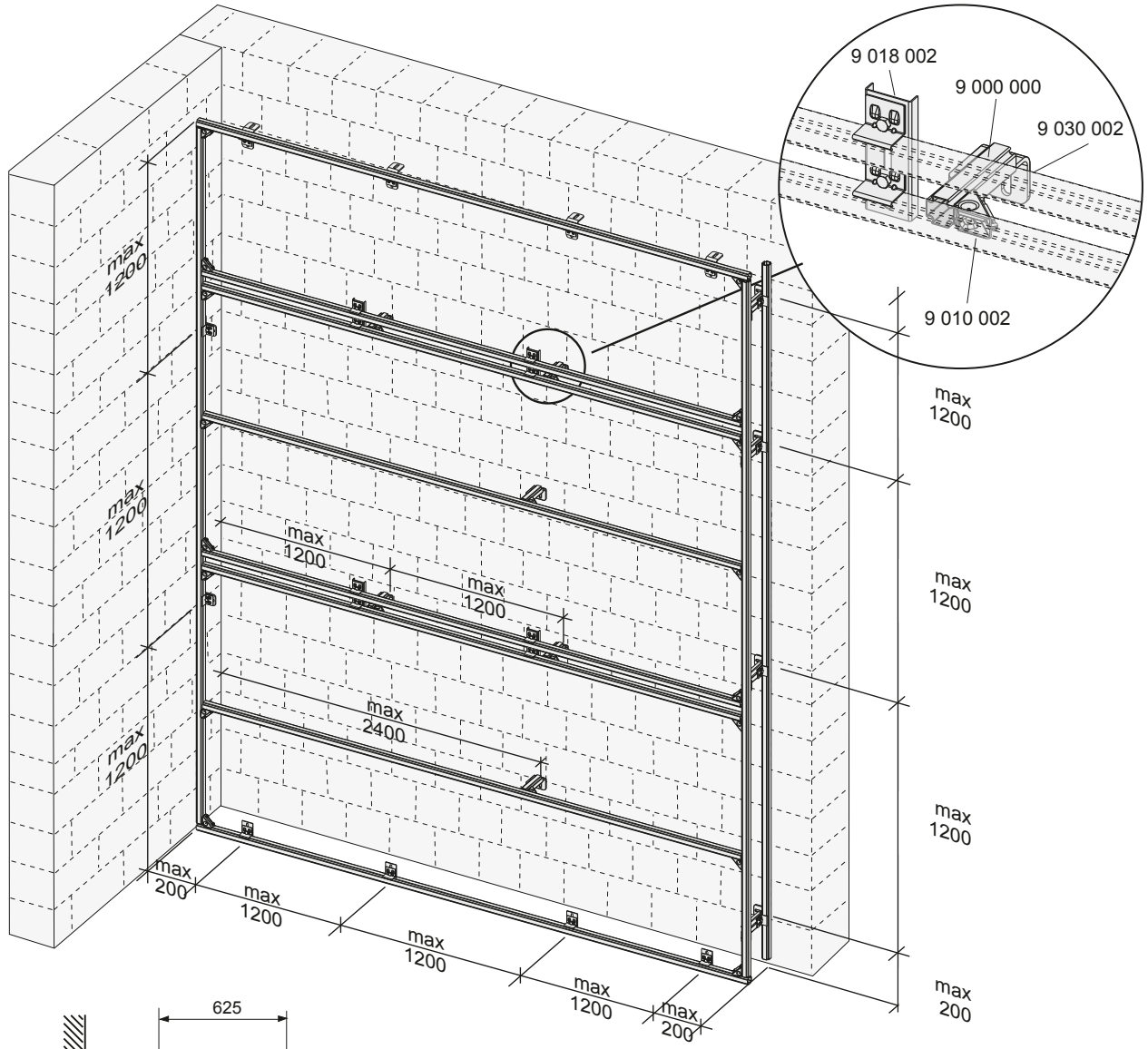
9 018 002
9 000 000
9 030 002
9 010 002
max 1200
max 1200
max 1200
max 1200
max 1200
max 2400
max 1200
max 1200
max 1200
max 1200
max 1200
max 200
max 200
max 200

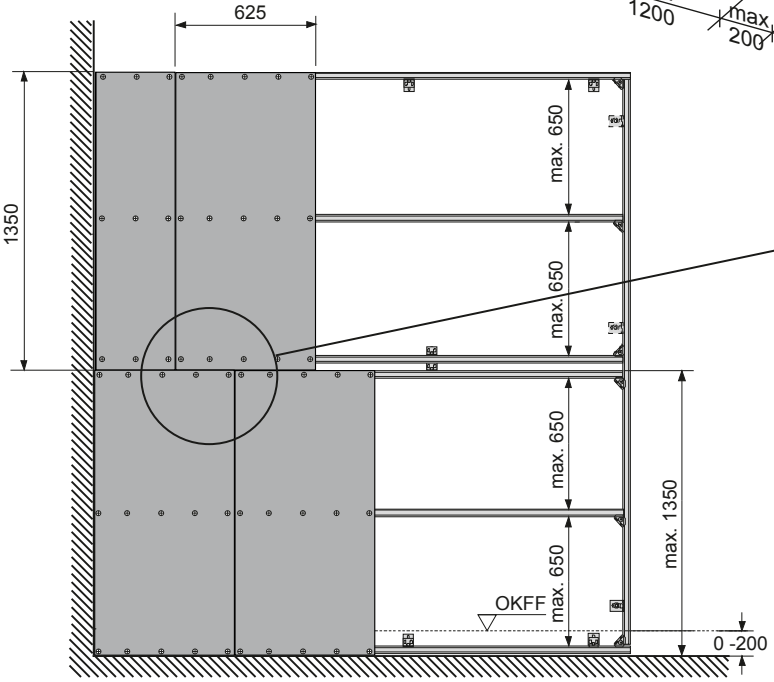
625
1350
max. 650
max. 650
max. 650
max. 650
max. 1350
OKFF
0 -200

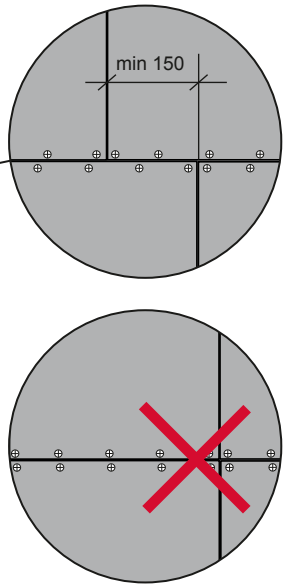
min 150

1

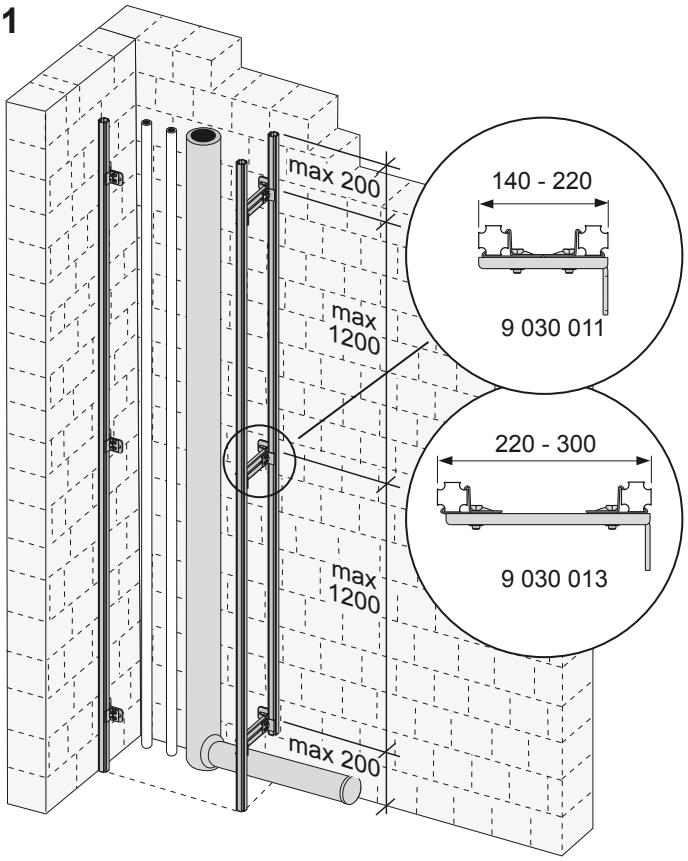
max 200
max 1200
max 1200
max 200
140 - 220
9 030 011
220 - 300
9 030 013

2

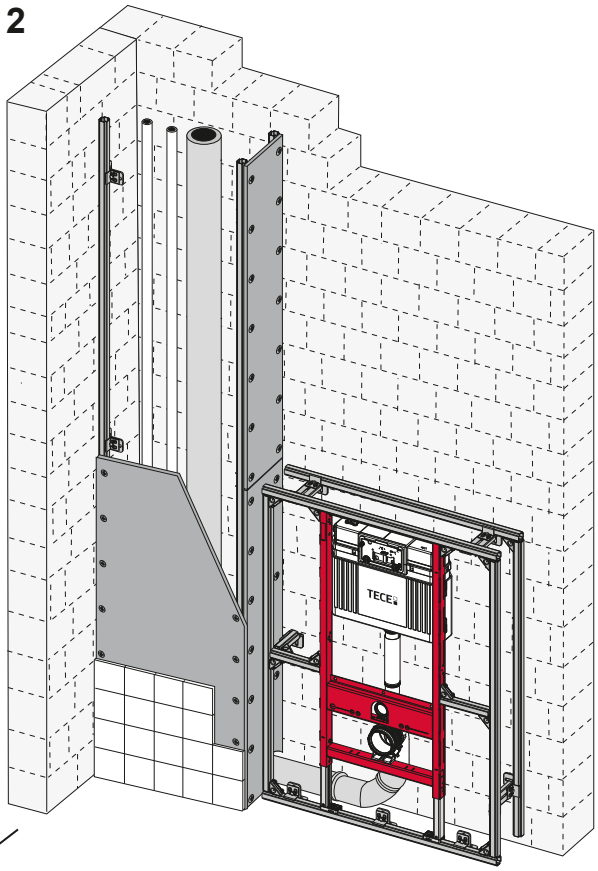
TECE

UNIDOMO®

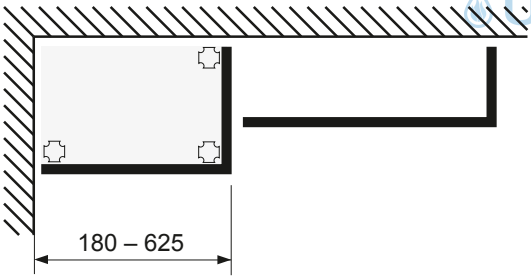
180 – 625

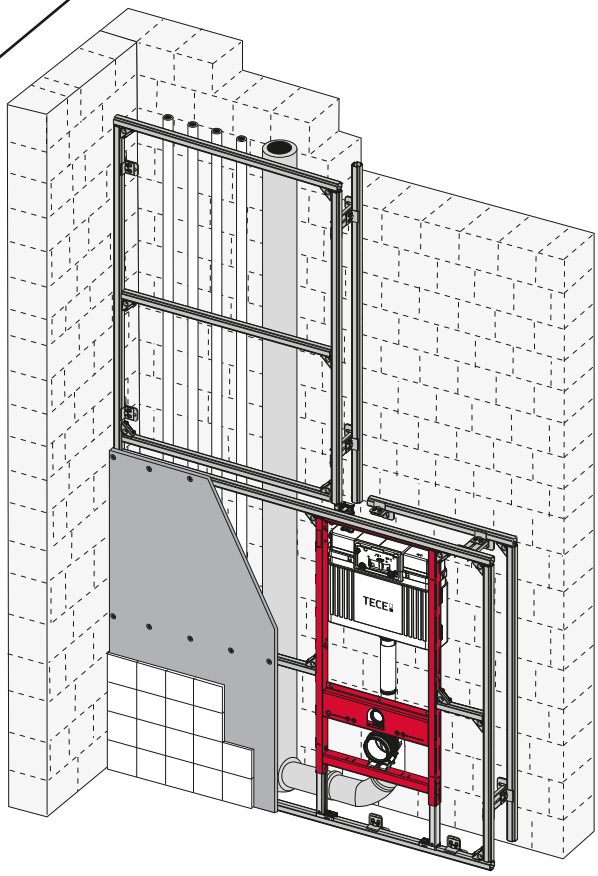
TECE

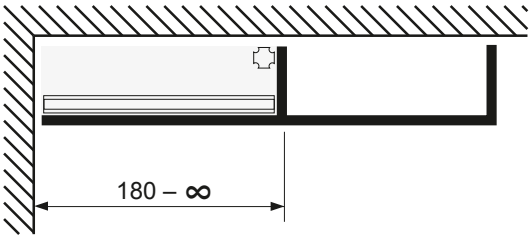
180 – ∞

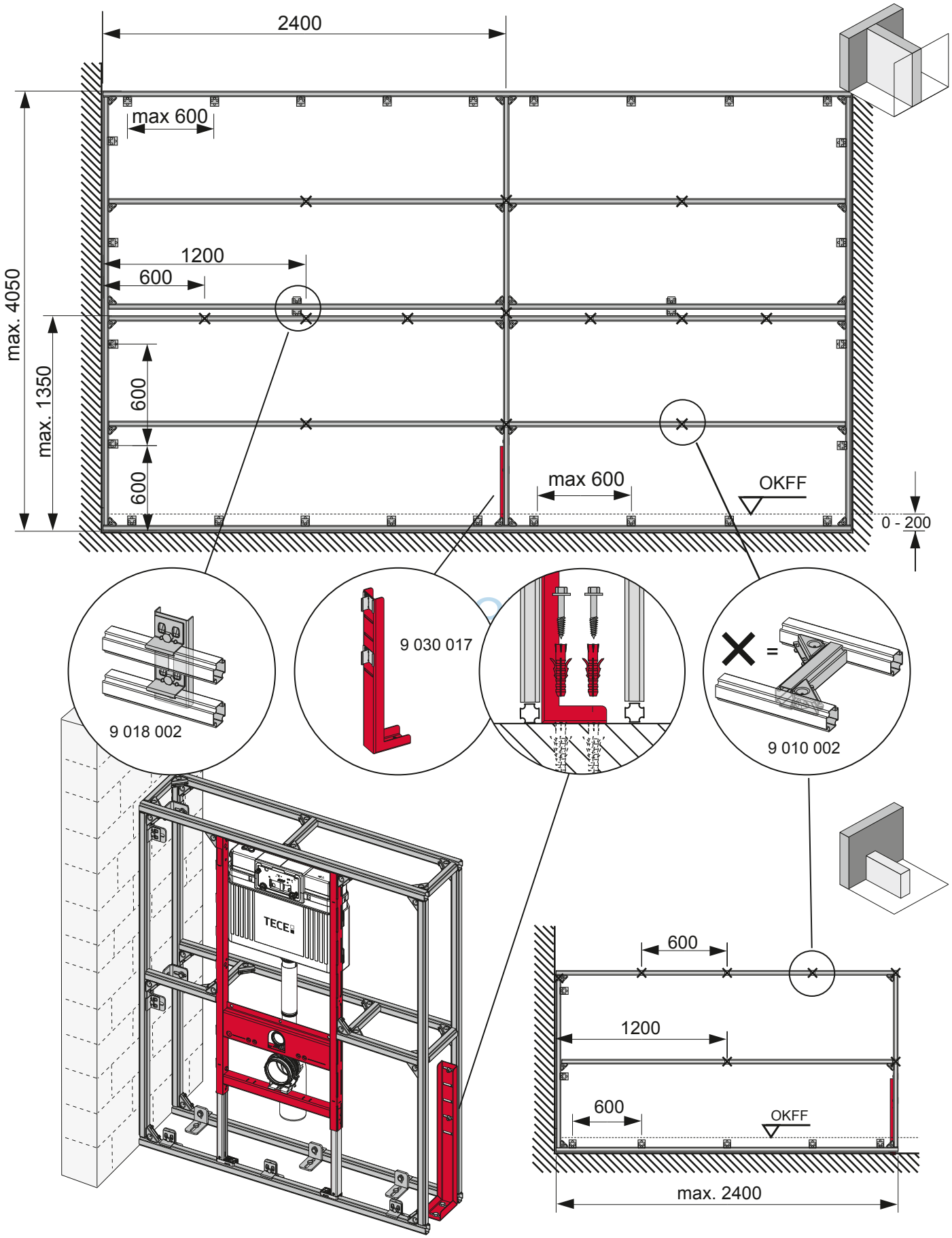
2400
max 600
1200
600
max. 4050
max. 1350
600
600
max 600
OKFF
0 - 200
9 018 002
9 030 017
9 010 002
TECE
600
1200
600
OKFF
max. 2400

UNIDOMO®

Web: www.unidomo.de

Telefon: 04621- 30 60 89 0

Mail: info@unidomo.com

Öffnungszeiten: Mo.-Fr. 8:00-17:00 Uhr

VIESSMANN

Buderus

Vaillant

WOLF

JUNKERS

BOSCH

remeha

DAIKIN

ROTEX
a member of DAIKIN group

- Individuelle Beratung
- Kostenloser Versand
- Hochwertige Produkte
- Komplettpakete
- Über 15 Jahre Erfahrung
- Markenhersteller

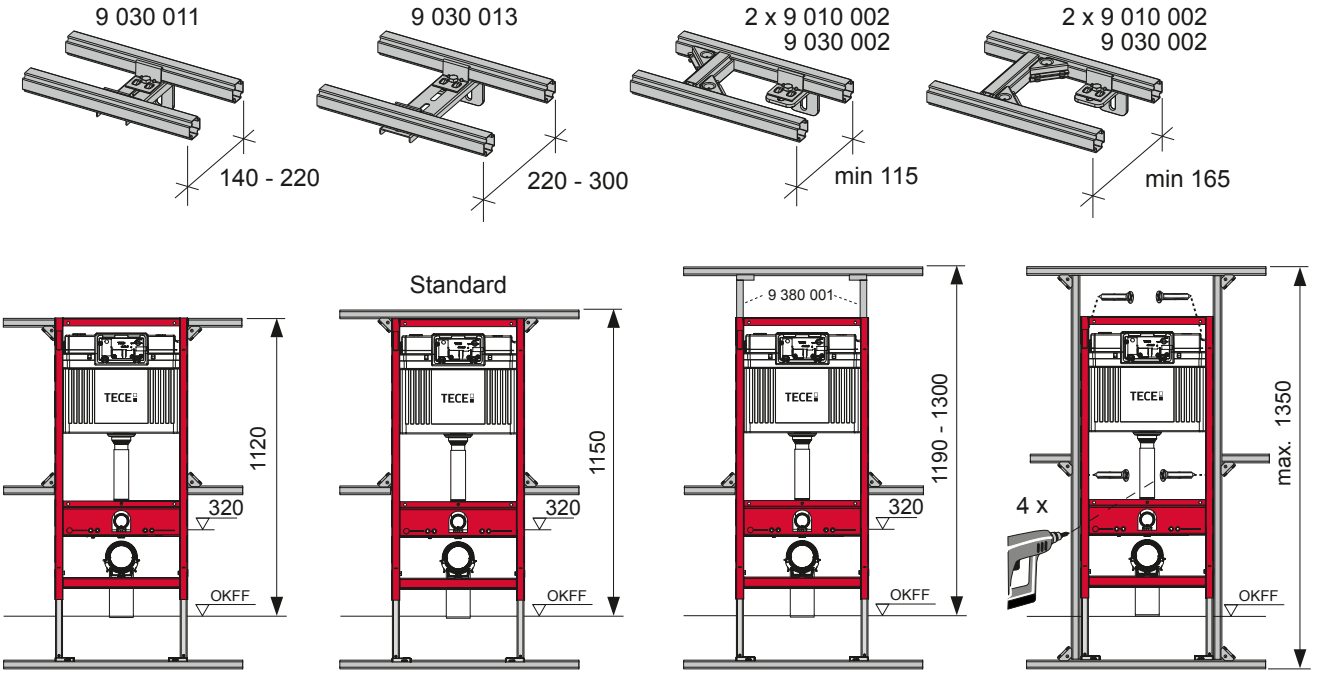

	Art. Nr.	H Standard	T1 min	T2 min
DN 100	9 300 000 9 300 003 9 300 009 9 300 011 9 300 033 9 300 044	1150 (1120 - 1350)	160	210
	9 300 022	980 - 1080	160	210
	9 300 001	820 - 920	160	210
	9 041 006	970 - 1350	160	210
DN 50	9 310 000 9 310 004	1150 (1120 - 1350)	140 (115)	210
	9 020 033 9 020 018 9 020 034	820 - 1350	140 (115)	210
DN 50	9 320 002 9 320 000 9 320 001 9 020 017	1150 (1120 - 1350)	140 (115)	170
DN 50	9 330 000	1150 (1120 - 1350)	140 (115)	210

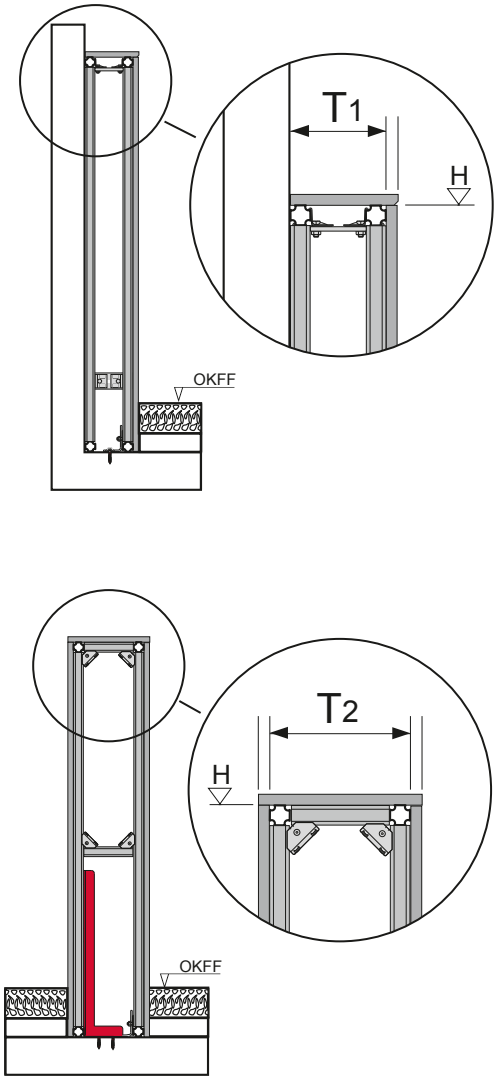

PR 230 079 00 d