BEST PRO
127 | 12.14

# SFA

## SANIBEST® PRO

FR NOTICE D'INSTALLATION
UK INSTALLATION INSTRUCTIONS
DE INSTALLATIONSHINWEISE
IT STRUZIONI PER L'INSTALLAZIONE
ES MANUAL DE INSTALACIÓN
PT MANUAL DE INSTALAÇÃO
NL INSTALLATIE VOORSCHRIFTEN
SE INSTALLATIONSANVISNING
DK INSTALLATIONSVEJLEDNING
NO INSTALLASJONSANVISING
FI ASENNUSOHJEET
HU FELSZERELÉSI ÉS KEZELÉSI ÚTMUTATÓ
PL INSTRUKCJA INSTALACJI
RU ИНСТРУКЦИЯ ПО МОНТАЖУ И ЭКСПЛУАТАЦИИ
RO MANUAL DE INSTALARE
CZ NÁVOD K INSTALACI A POUŽÍVÁNÍ
TR KURULUM KILAVUZU
EL ΟΔΗΓΙΕΣ ΕΓΚΑΤΑΣΤΑΣΗΣ
CN 用户应保留安装指南以备用
KR 설치내용서

CE

UNIDOMO®

**Web:** www.unidomo.de

**Telefon**: 04621- 30 60 89 0

**Mail:** info@unidomo.com

**Öffnungszeiten:** Mo.-Fr. 8:00-17:00 Uhr

VIESSMANN

Buderus

Vaillant

WOLF

JUNKERS

BOSCH

remeha

DAIKIN

ROTEX
a member of DAIKIN group

- Individuelle Beratung
- Kostenloser Versand
- Hochwertige Produkte
- Komplettpakete
- Über 15 Jahre Erfahrung
- Markenhersteller

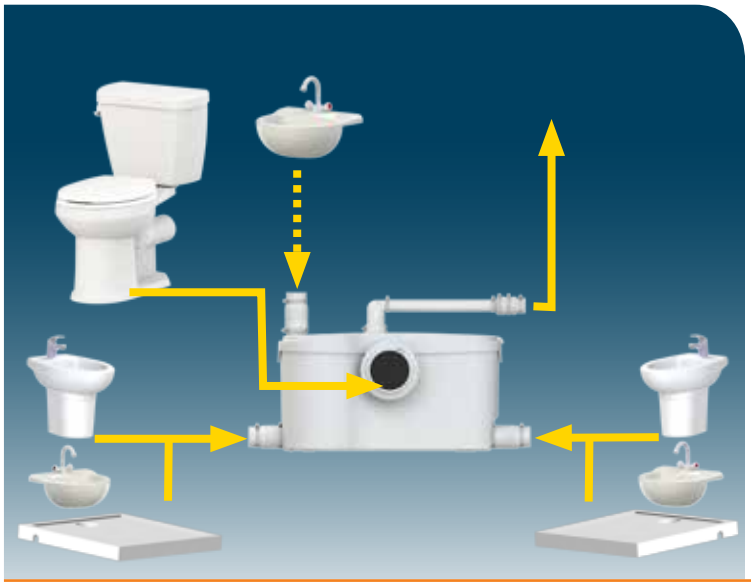

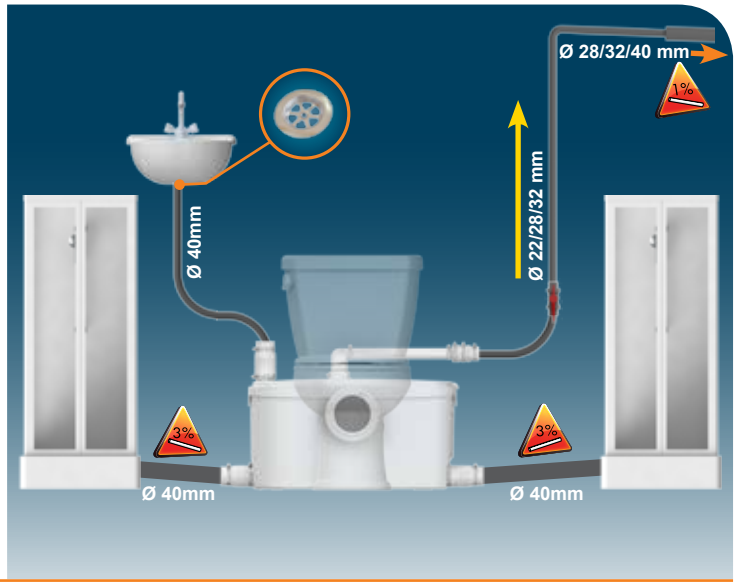
Ø 28/32/40 mm
1%
Ø 22/28/32 mm
Ø 40mm
3%
3%
Ø 40mm
Ø 40mm

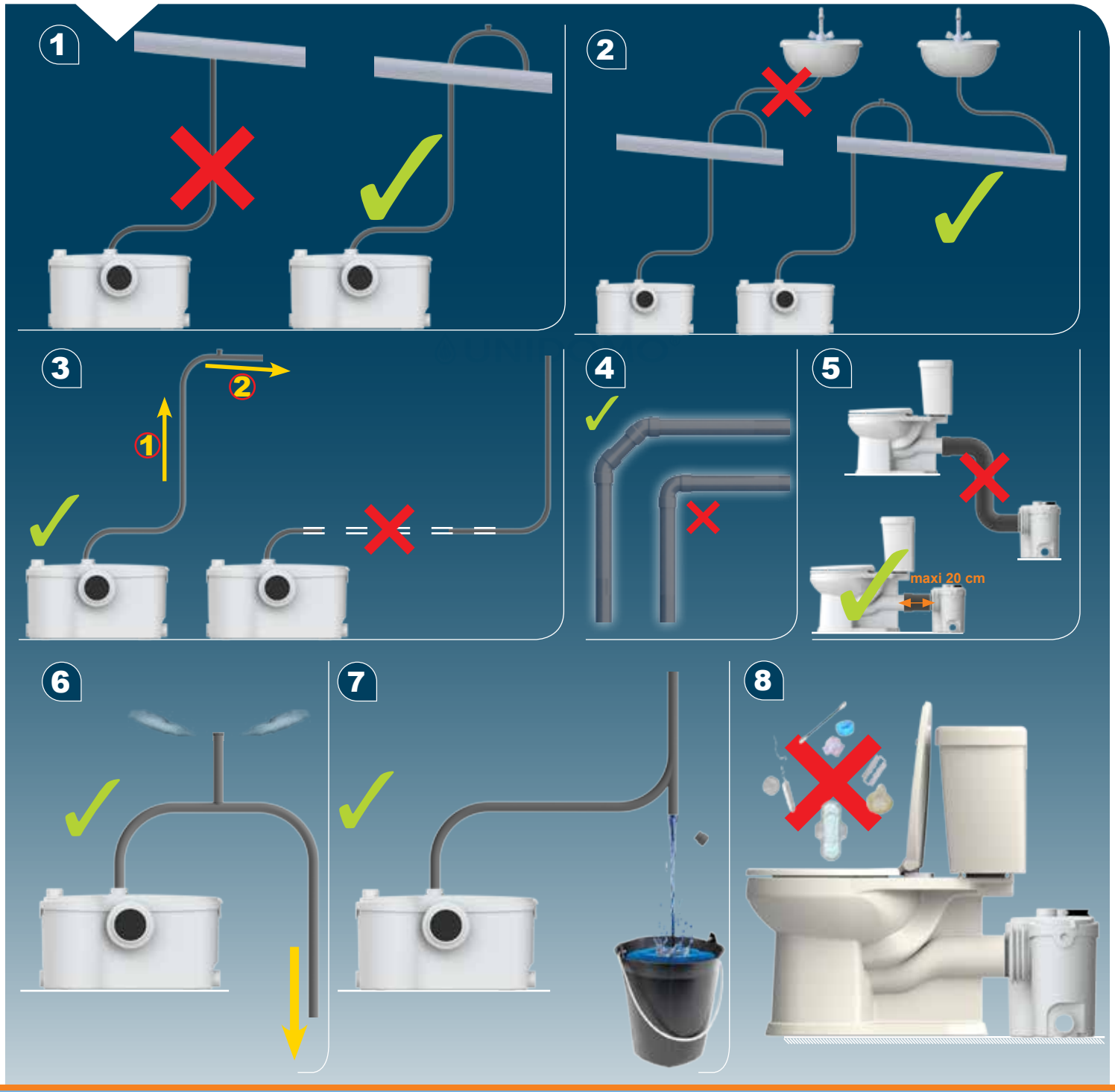
1
2
3
1
2
4
5
maxi 20 cm
6
7
8

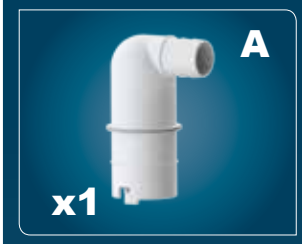
A
x1

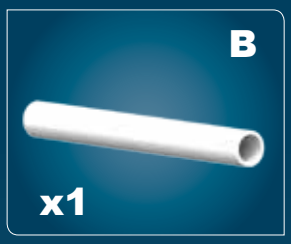
B
x1

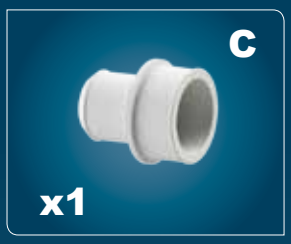
C
x1

D
x1

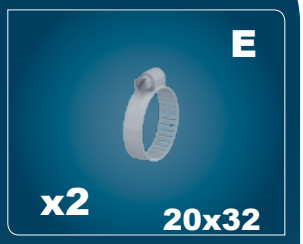
E
x2
20x32

F
x2
25x40

G
x7
32x55

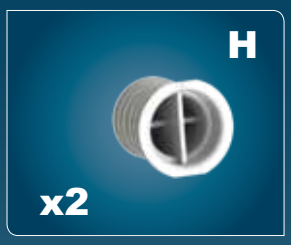
H
x2

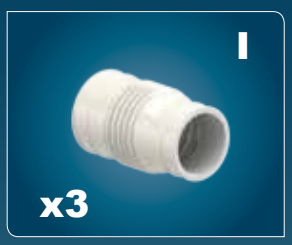
I
x3

J
x2

K
x2
90x110

L
x4

M
x1

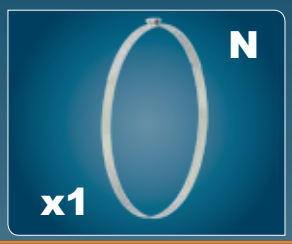
N
x1

O
x1

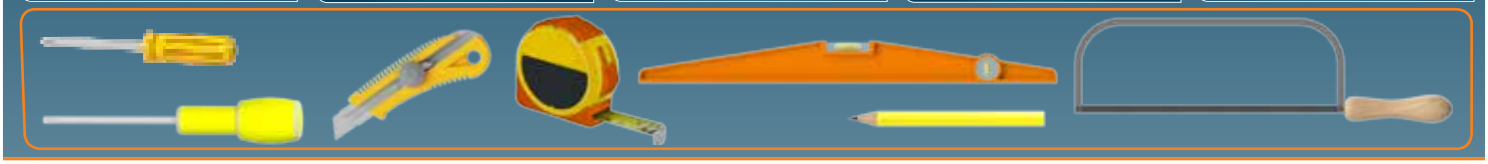

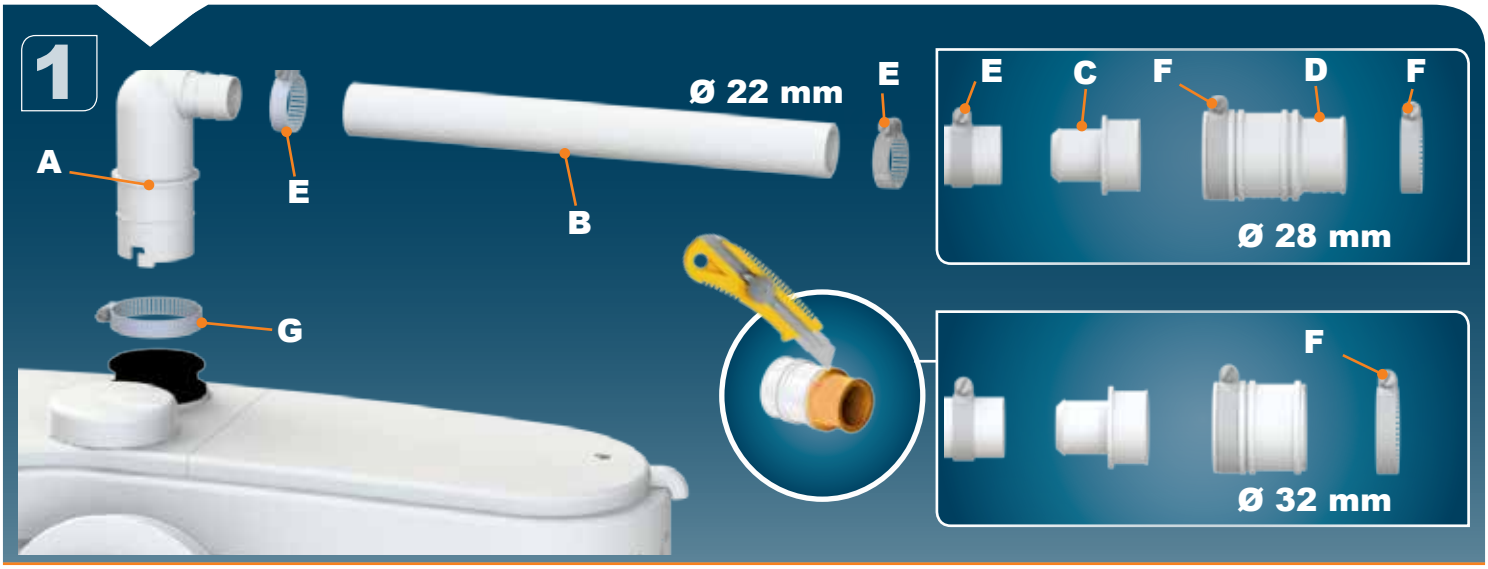
1
A
E
B
Ø 22 mm
E
G
E
C
F
D
F
Ø 28 mm
F
Ø 32 mm

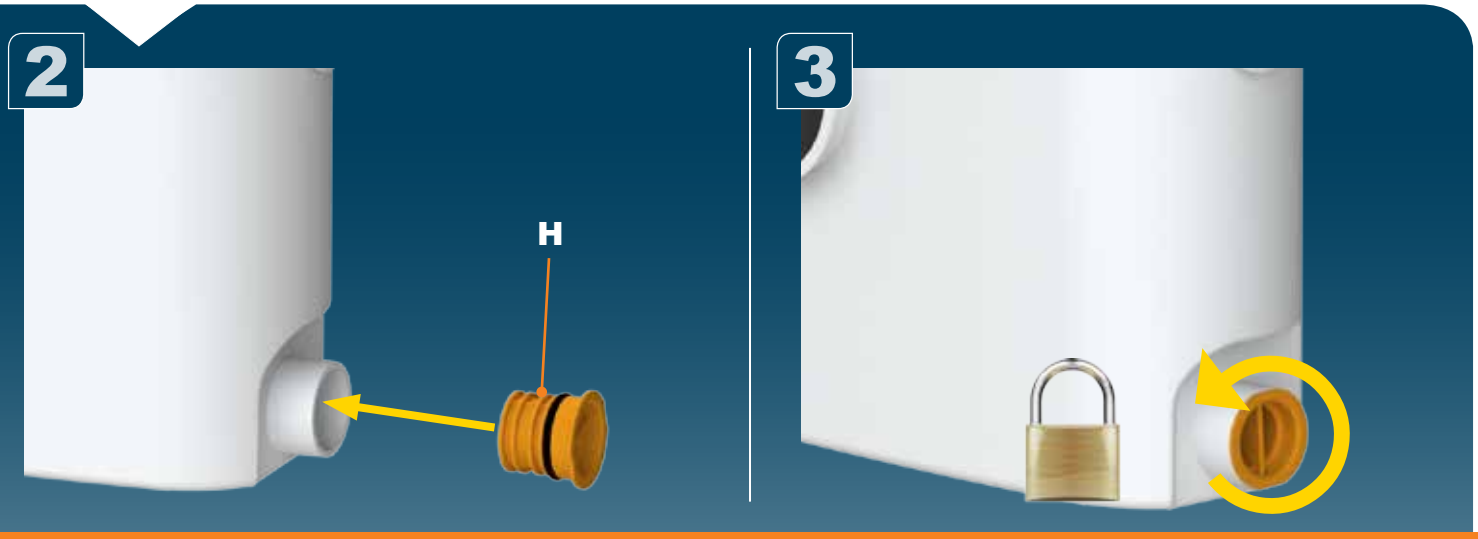
2
H
3

4

5

6

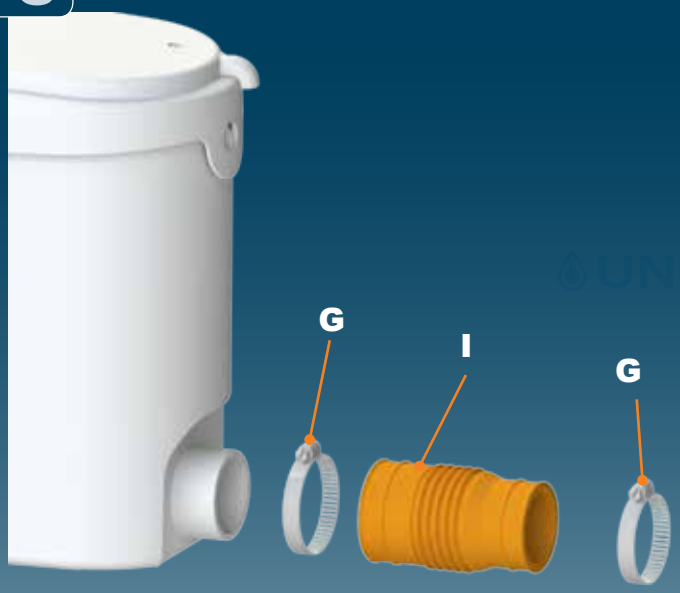


7

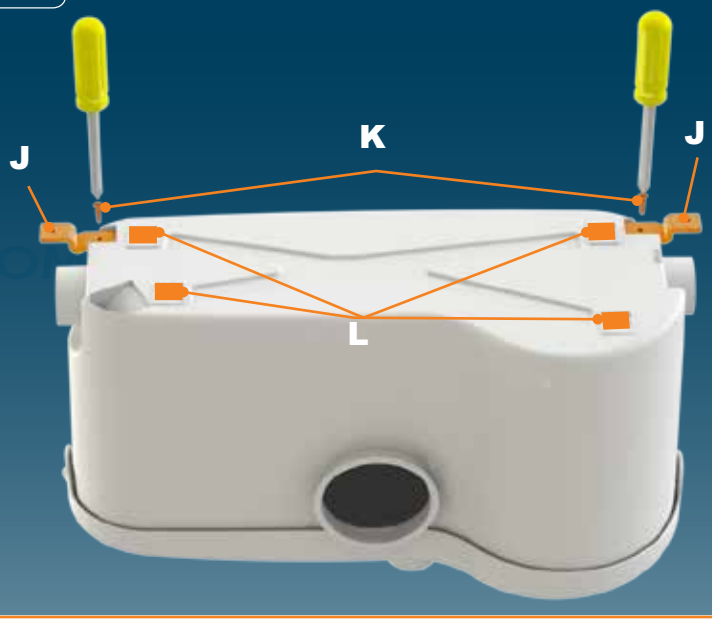


8

9

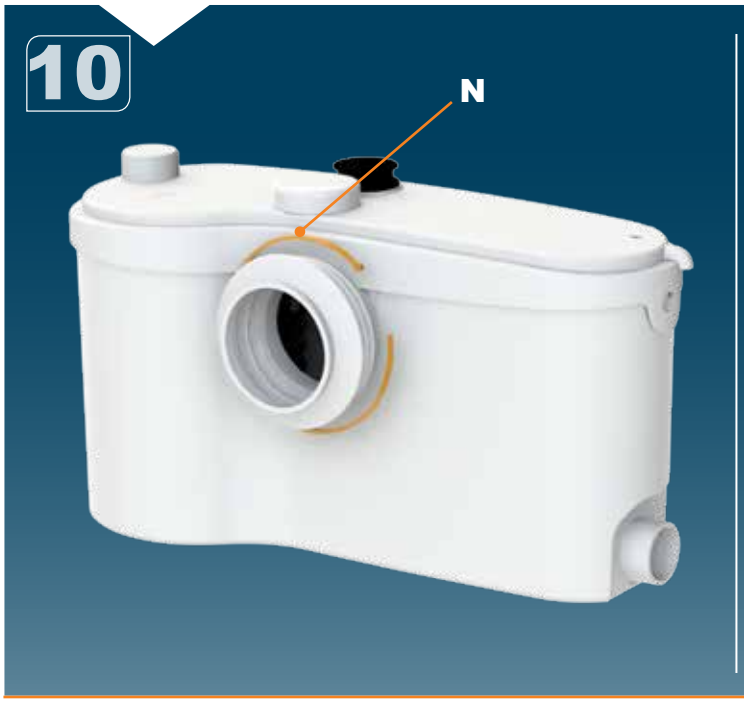
10
N

11
O

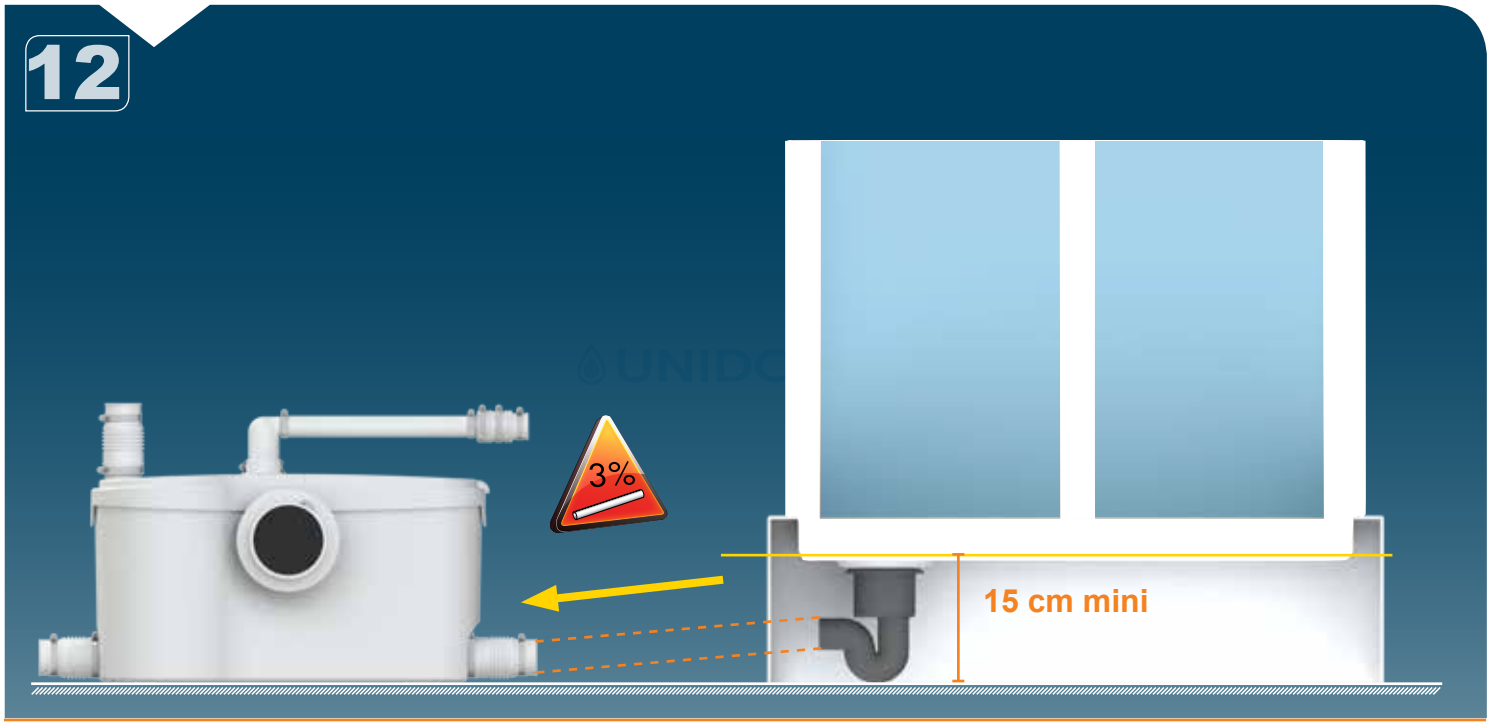
12
3%
15 cm mini

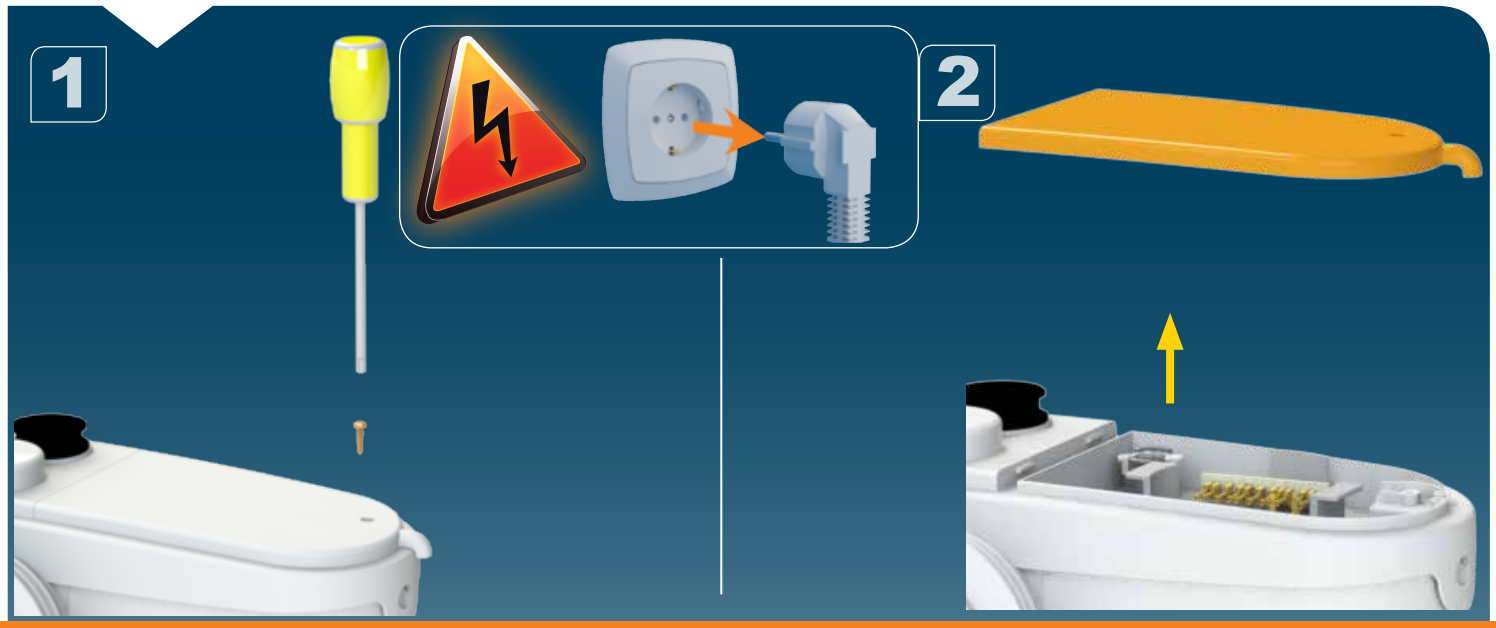
1
2

3

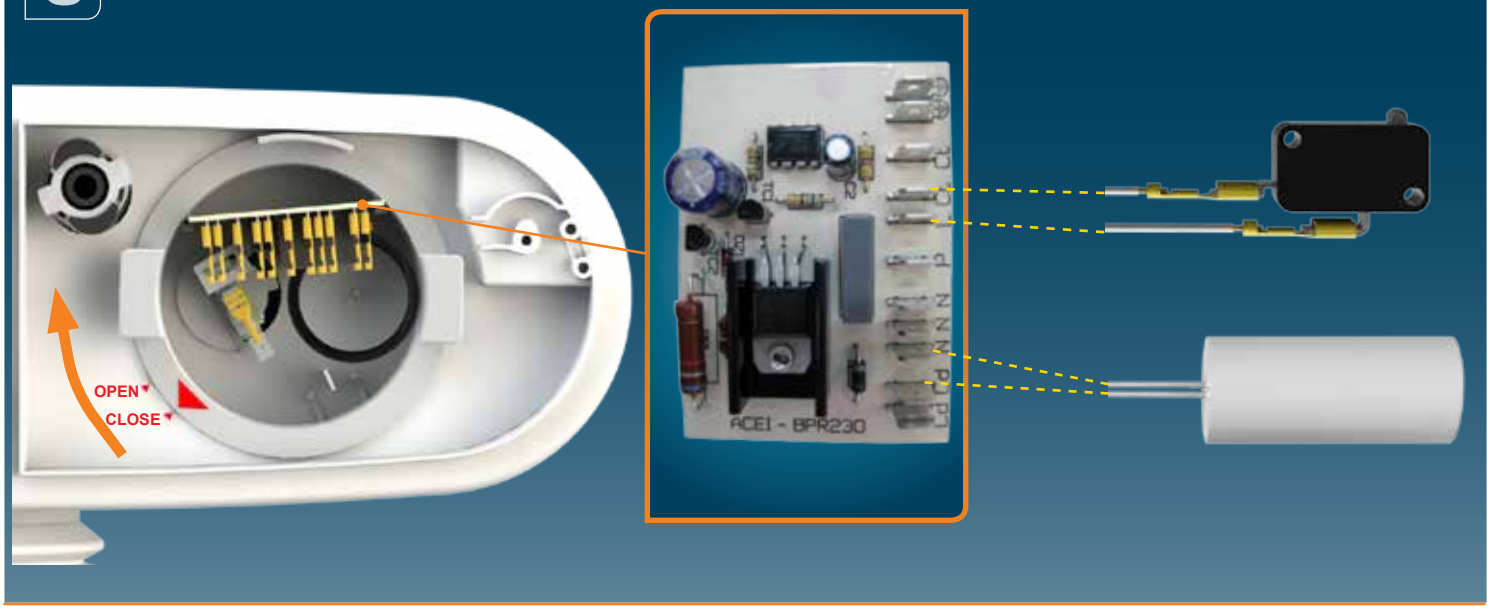


4

5

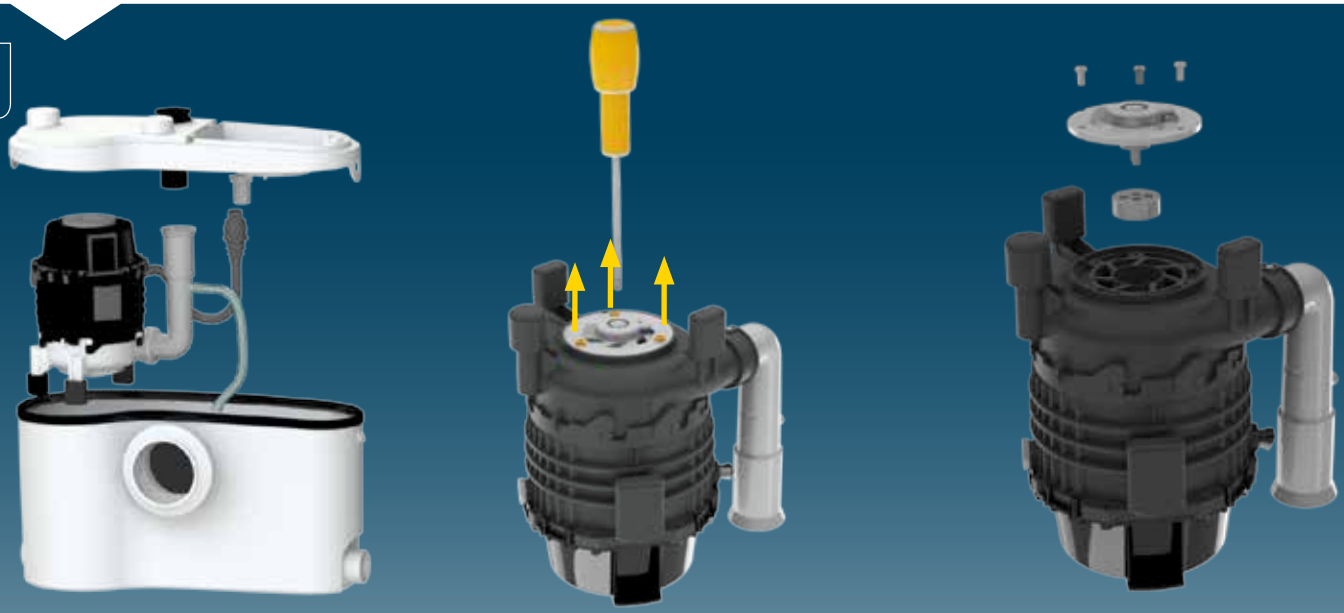

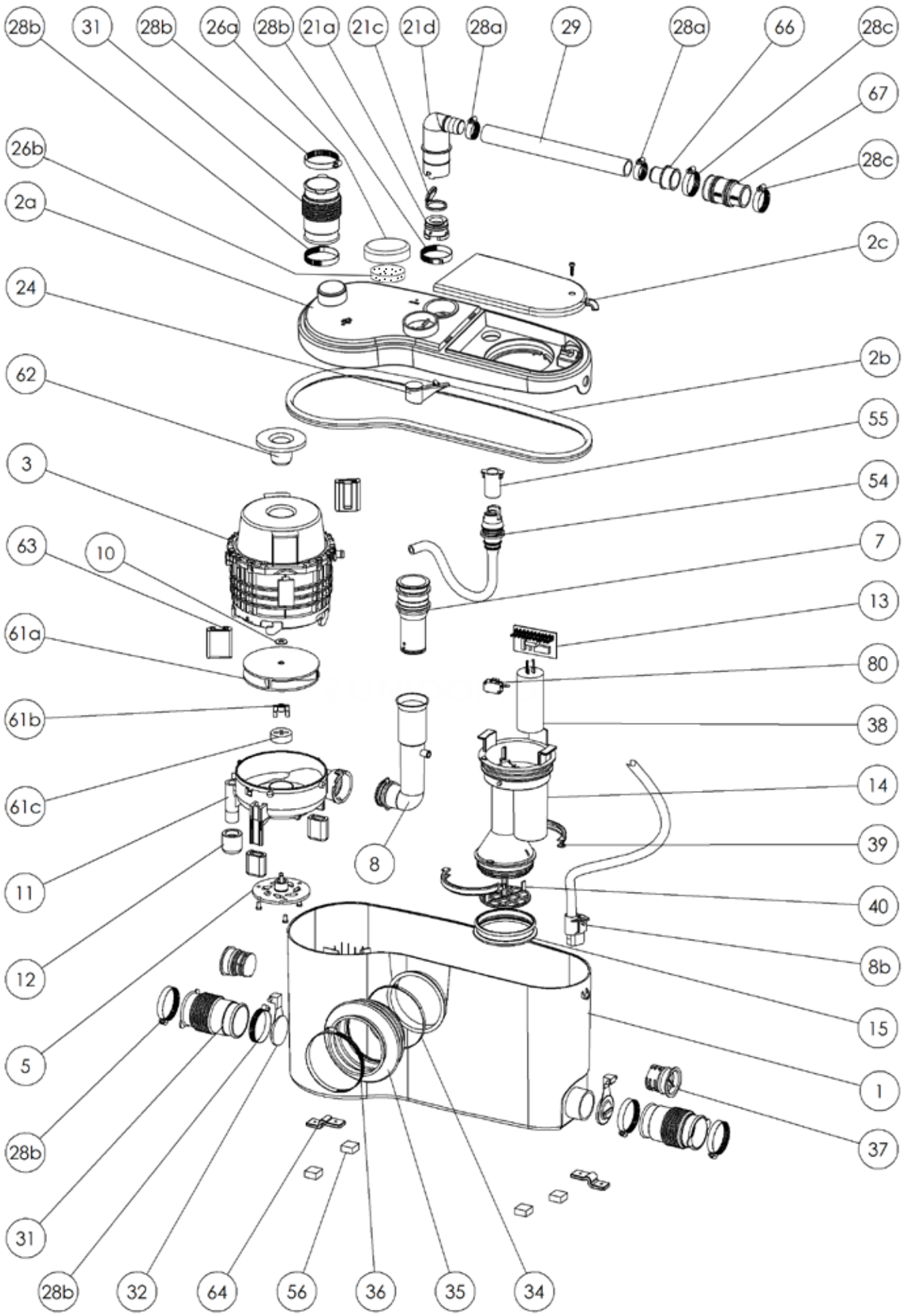
28b
31
28b
26a
28b
21a
21c
21d
28a
29
28a
66
28c
67
28c
26b
2a
2c
24
2b
62
55
3
54
63
10
7
13
61a
80
61b
38
61c
14
39
11
8
40
8b
12
15
5
1
37
28b
31
28b
32
64
56
36
35
34

UNIDOMO®

**Web:** www.unidomo.de

**Telefon**: 04621- 30 60 89 0

**Mail:** info@unidomo.com

**Öffnungszeiten:** Mo.-Fr. 8:00-17:00 Uhr

VIESSMANN

Buderus

Vaillant

WOLF

JUNKERS

BOSCH

remeha

DAIKIN

ROTEX
a member of DAIKIN group

- Individuelle Beratung
- Kostenloser Versand
- Hochwertige Produkte
- Komplettpakete
- Über 15 Jahre Erfahrung
- Markenhersteller

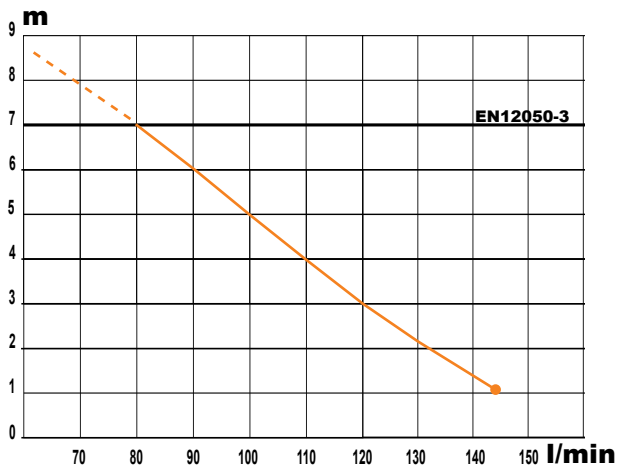


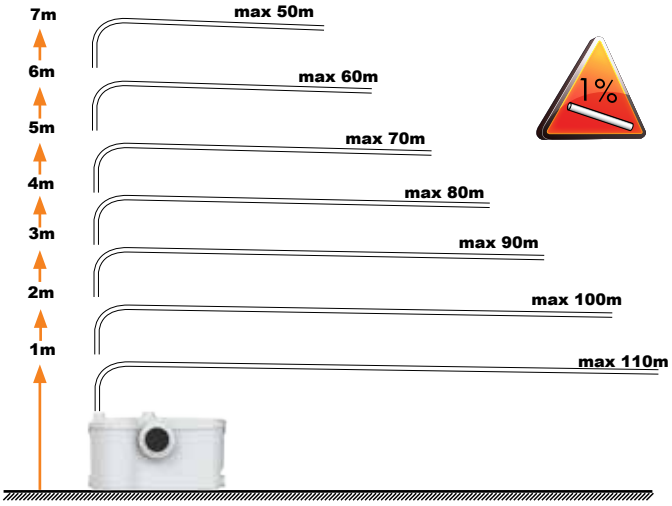


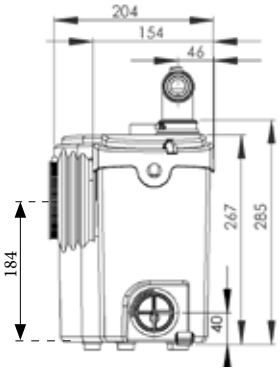


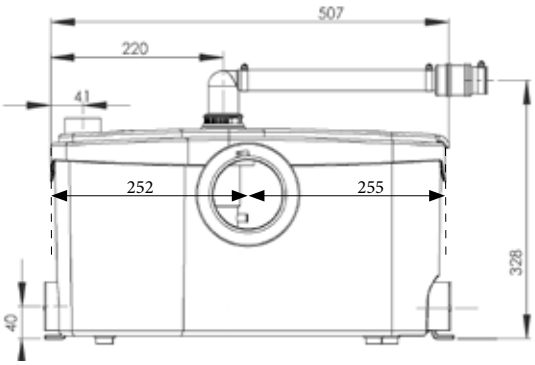


# SANIBEST PRO

**EN 12050-3**
**B85**
**220-240 V - 50 Hz**
**1100 W -IP44**
**(Class1)**


**FRANCE**
**SOCIÉTÉ FRANÇAISE D'ASSAINISSEMENT**
41 bis avenue Bosquet - 75007 Paris
Tél. +33 1 44 82 39 00
Fax +33 1 44 82 39 01

**UNITED KINGDOM**
**SANIFLO Ltd.,**
Howard House, The Runway
South Ruislip Middx.,
HA4 6 SE
Tel. +44 208 842 0033
Fax +44 208 842 1671

**IRELAND**
**SANIRISH Ltd**
IDA Industrial Estate
Edenderry - County Offaly
Tel. + 353 46 9733 102
Fax + 353 46 97 33 093

**AUSTRALIA**
**SANIFLO (Australasia)** Pty Ltd
Unit 9/10, 25 Gibbes Street
Chatswood NSW 2067
Tel. +61 298 826 200
Fax +61 298 826 950

**DEUTSCHLAND**
**SFA SANIBROY GmbH**
Waldstr. 23 Geb. B5 - 63128
Dietzenbach
Tel. (060 74) 30928-0
Fax (060 74) 30928-90

**ITALIA**
**SFA ITALIA spa**
Via del Benessere, 9
27010 Siziano (PV)
Tel. 03 82 61 81
Fax 03 82 61 8200

**ESPAÑA**
**SFA S.L.**
C/ Vinyalets,1 - P.I. Can Vinyalets
08130 Sta. - Perpètua de Mogoda - Barcelona
Tel. +34 93 544 60 76
Fax +34 93 462 18 96

**PORTUGAL**
**SFA, Lda.**
Sintra Business Park, ed.01-1ºP2710-089 SINTRA
Tel. +35 21 911 27 85
Fax +35 21 957 70 00

**РОССИЯ**
SFA РОССИЯ
101000 Москва - Колпачный переулок 9а
Тел. (495) 258 29 51
Факс. (495) 258 29 51

**SUISSE SCHWEIZ SVIZZERA**
**SFA SANIBROY AG**
Vorstadt 4
3380 Wangen a. A.
Tel. + 41 (0)32 631 04 74
Fax + 41 (0)32 631 04 75

**BENELUX**
**SFA BENELUX B.V.**
Voltaweg 4
6101 XK Echt (NL)
Tel. +31 475 487100
Fax +31 475 486515

**SVERIGE**
**SANIFLO AB**
BOX 797
S-191 27 Sollentuna
Tel. +46 (0)8-404 15 30
info@saniflo.se

**POLSKA**
**SFA POLAND Sp. z 0.0.**
ul. Kolejowa 33
05-092 £omianki/Warszawa
Tel. (+4822) 732 00 32
Fax (+4822) 751 35 16

**ČESKÁ REPUBLIKA**
**SFA-SANIBROY, spol. s r.o**
Na Košince č.ev. 681- 180 00 PRAHA8 - Libeň
Tel . +420 266 712 855
Fax , +420 266 712 856

**ROMANIA**
**SFA SANIFLO S.R.L.**
Strada Leonard Nicolae, nr. 2A
Timişoara 300454
Tel. +40 256 245 092
Fax +40 256 245 029

**TÜRKIYE**
**SFA SANIHYDRO LTD STI**
Mecidiye Cad No:36-B Sevencan APT
34394 MECIDIYEKÖY - ISTANBUL
Tel . +90 212 275 30 88
Fax , +90 212 275 90 58

**CHINA**
**SFA** 中国
上海市静安区石门二路333弄3号振安广场恒安大厦27C (200041 )
Tel. +86(0)21 6218 8969
Fax. +86(0)21 6218 8970

**KOREA**
**www.SFA.biz**
sales@saniflo-korea.kr

**South Africa**
**SFA Africa**
www.saniflo.co.za

**BRAZIL**
**SANITRIT**
**Rua Manuel da Nobrega 354Paraiso**
CEP 04001-001SAO PAULO / SP
Tel. + 55 11 3262 2903
www.sanitrit.com.br


## SERVICE HELPLINES

| | TEL | FAX |
|---|---|---|
| France | N°Azur 0 810 05 90 02 (1 UT par appel) | 03 44 94 46 19 |
| United Kingdom | 08457 650011 (Call from a land line) | 020 8842 1671 |
| Ireland | 1850 23 24 25 (LOW CALL) | + 353 46 97 33 093 |
| Australia | +1300 554 779 | +61.2.9882.6950 |
| Deutschland | 0800 82 27 82 0 | (060 74) 30928-90 |
| Italia | 0382 6181 | +39 0382 618200 |
| España | +34 93 544 60 76 | +34 93 462 18 96 |
| Portugal | +35 21 911 27 85 | +35 21 957 70 00 |
| Suisse Schweiz Svizzera | +41 (0)32 631 04 74 | +41 (0)32 631 04 75 |
| Benelux | +31 475 487100 | +31 475 486515 |
| Sverige | +46 (0)8-404 15 30 | |
| Norge | +46 (0)8-404 15 30 | |
| Polska | (+4822) 732 00 33 | (+4822) 751 35 16 |
| РОССИЯ | (495) 258 29 51 | (495) 258 29 51 |
| Česká Republika | +420 266 712 855 | +420 266 712 856 |
| România | +40 256 245 092 | +40 256 245 029 |
| Türkiye | +90 212 275 30 88 | +90 212 275 90 58 |
| 中国 | +86(0)21 6218 8969 | +86(0)21 6218 8970 |
| Brazil | +55 11 3262 2903 | |

**Service information : www.sfa.biz**