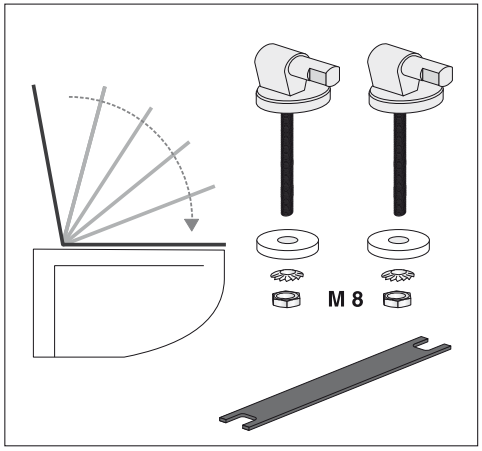
M 8

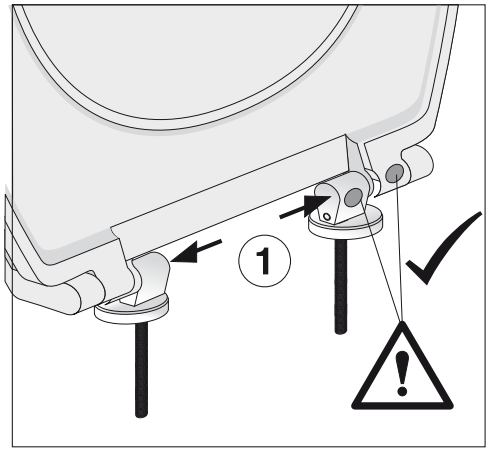
1

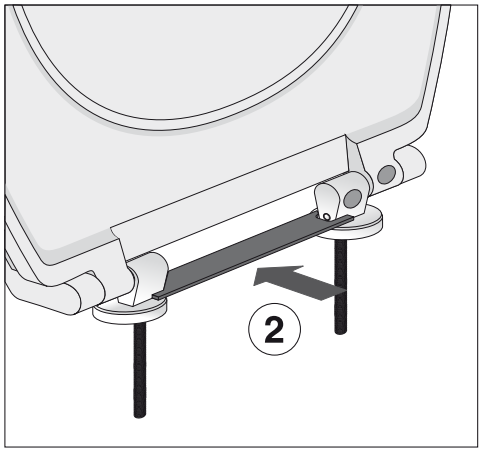
2

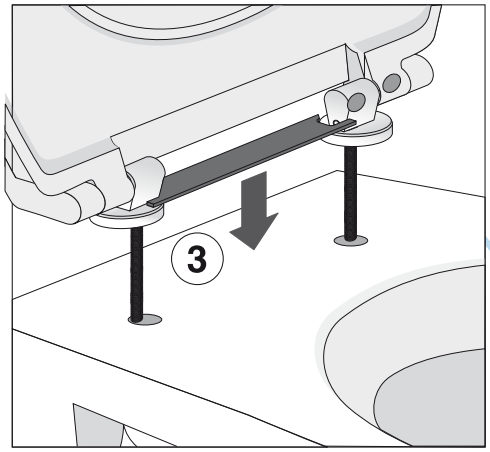
3

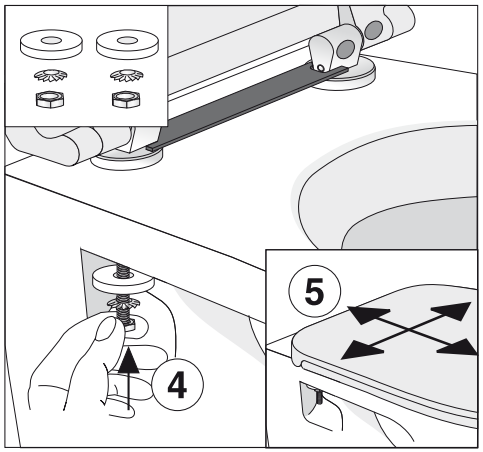
4
5

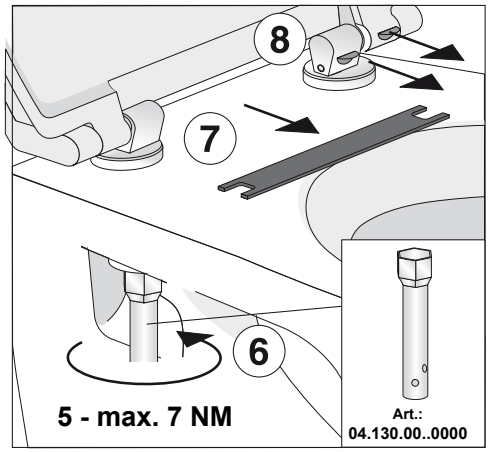
8
7
6
5 - max. 7 NM
Art.:
04.130.00..0000

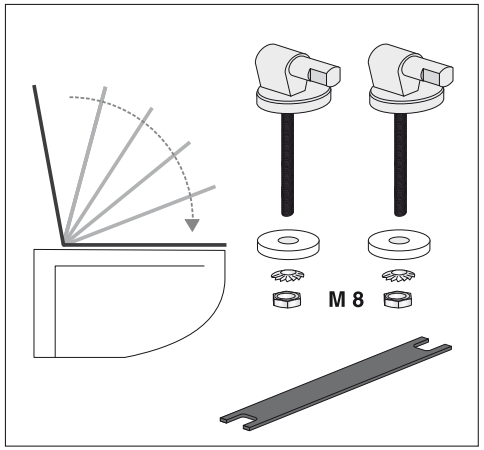
M 8

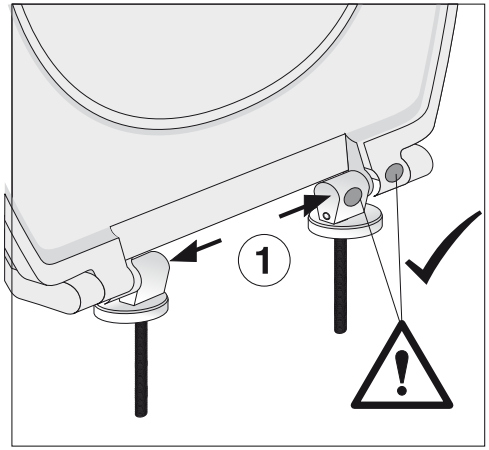
1

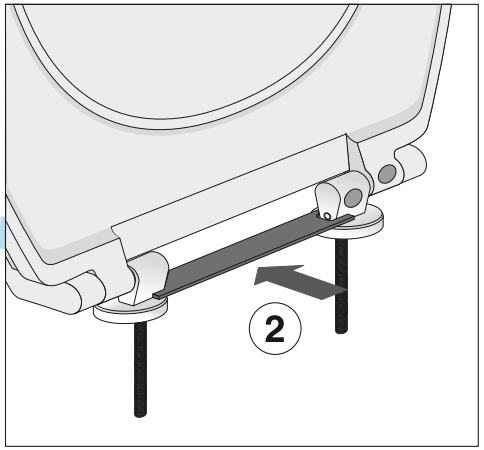
2

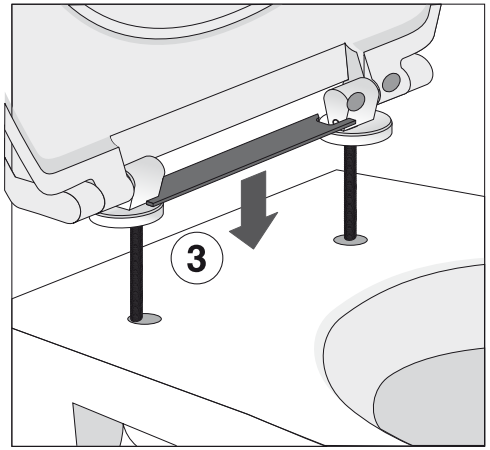
3

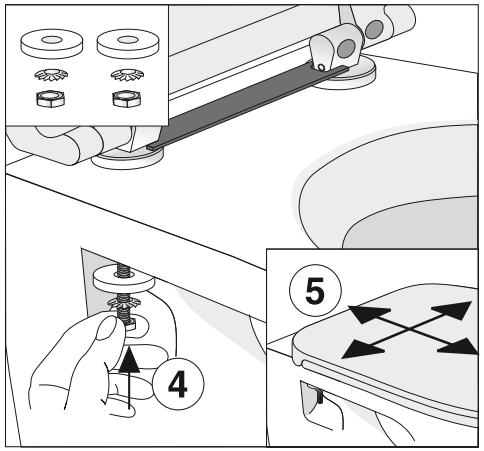
4
5

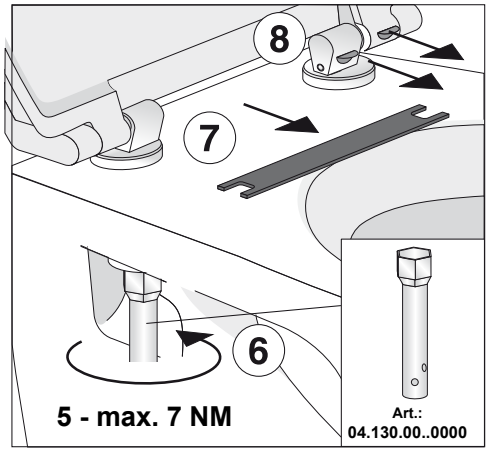
8
7
6
5 - max. 7 NM
Art.:
04.130.00..0000

UNIDOMO®

Web: www.unidomo.de

Telefon: 04621- 30 60 89 0

Mail: info@unidomo.com

Öffnungszeiten: Mo.-Fr. 8:00-17:00 Uhr

VIESSMANN

Buderus

Vaillant

WOLF

JUNKERS

BOSCH

remeha

DAIKIN

ROTEX
a member of DAIKIN group

- Individuelle Beratung
- Kostenloser Versand
- Hochwertige Produkte
- Komplettpakete
- Über 15 Jahre Erfahrung
- Markenhersteller

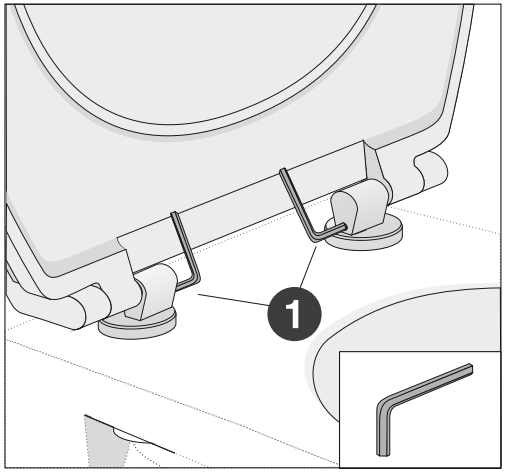

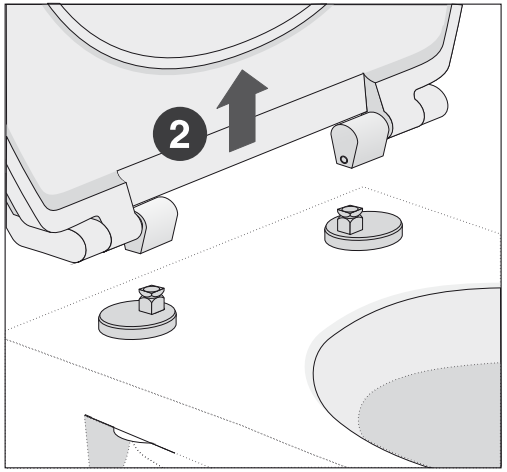

D	Pflegehinweis	Kein scheuerndes, aggressives, chlor- und säurehaltiges Reinigungsmittel verwenden!
F	Précentions d`entretien	N' utilisez pas de produits d' entretien abrasifs à base d`acide et de chlore!
GB	Care instructions	Do not use cleaners that contain acid, chlorine or other harsh ingredients!
NL	Reinigungsinstructies	Geen schurend, chloor- of zontzuur-houdend reinigungsmiddel gebruiken!
E	Instrucciones de limpieza	No utilicen detergentes abrasivos, a base de ácido o chloro!
H	Használati útmutató	Ne használjon surolószert, agresszív, klóros és savas tisztítószert !
CZ	Údržba WC klozetové sedátka	Při čištění a údržbě WC klozetového sedátka nepoužívat žádné prostředky na mytí ná dobí a prostředky bohaté na chlor, kyseliny a prostředky agresivní!
PL	Pielęgnacja powierzchni	Nie używać środków czyszczących do szorowania,agresywnych, zawierających chlor i kwasy!
RU	Инструкция по уходу	Не применять для чистки абразивных, агрессивных, хлорсодержащих или кислотосодержащих веществ. Для ухода подходят нейралъные моющие средства!
I	Pulizia e manutenzione	Non usare prodotti detergenti abrasivi e contenenti cloro oppure acidi!
DK	Rengøring	Anvend ikke skurepulver eller aggressive klorog syreholdige rengøringsmidler!

UNIDOMO®

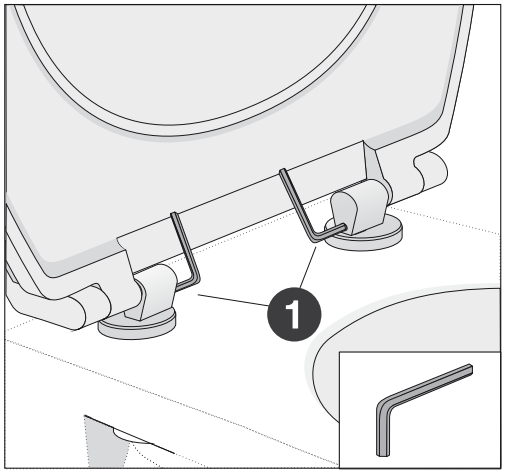

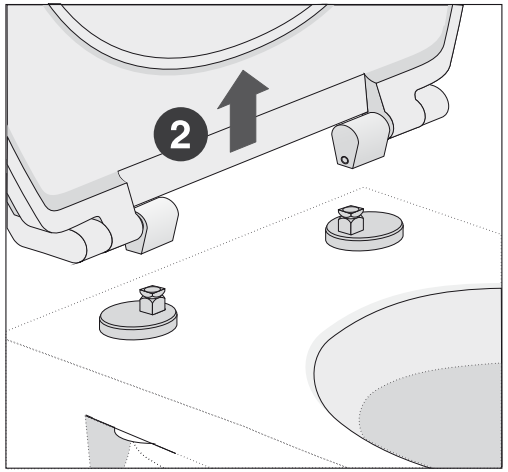

D	Pflegehinweis	Kein scheuerndes, aggressives, chlor- und säurehaltiges Reinigungsmittel verwenden!
F	Précentions d`entretien	N' utilisez pas de produits d' entretien abrasifs à base d`acide et de chlore!
GB	Care instructions	Do not use cleaners that contain acid, chlorine or other harsh ingredients!
NL	Reinigungsinstructies	Geen schurend, chloor- of zontzuur-houdend reinigungsmiddel gebruiken!
E	Instrucciones de limpieza	No utilicen detergentes abrasivos, a base de ácido o chloro!
H	Használati útmutató	Ne használjon surolószert, agresszív, klóros és savas tisztítószert !
CZ	Údržba WC klozetové sedátka	Při čištění a údržbě WC klozetového sedátka nepoužívat žádné prostředky na mytí ná dobí a prostředky bohaté na chlor, kyseliny a prostředky agresivní!
PL	Pielęgnacja powierzchni	Nie używać środków czyszczących do szorowania,agresywnych, zawierających chlor i kwasy!
RU	Инструкция по уходу	Не применять для чистки абразивных, агрессивных, хлорсодержащих или кислотосодержащих веществ. Для ухода подходят нейралъные моющие средства!
I	Pulizia e manutenzione	Non usare prodotti detergenti abrasivi e contenenti cloro oppure acidi!
DK	Rengøring	Anvend ikke skurepulver eller aggressive klorog syreholdige rengøringsmidler!