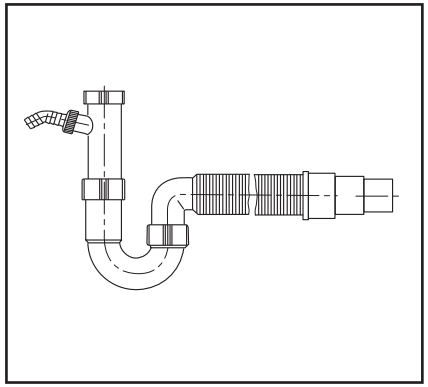

Rohrgeruchverschluss mit flexiblen Schlauch (gesteckt) mit Geräteanschluss G1

Universal pipe trap with a flexible hose (plugged in) with hose tap G1

G 1½ x 40/50

31.213.00..0000

Made in Germany

4 013341 311403

SANIT

PM 005 51 0000 Version: 31032010 31.03.2010

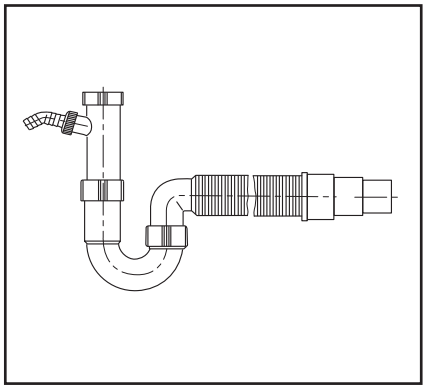

Rohrgeruchverschluss mit flexiblen Schlauch (gesteckt) mit Geräteanschluss G1

Universal pipe trap with a flexible hose (plugged in) with hose tap G1

G 1½ x 40/50

31.213.00..0000

Made in Germany

4 013341 311403

SANIT

PM 005 51 0000 Version: 31032010 31.03.2010

UNIDOMO®

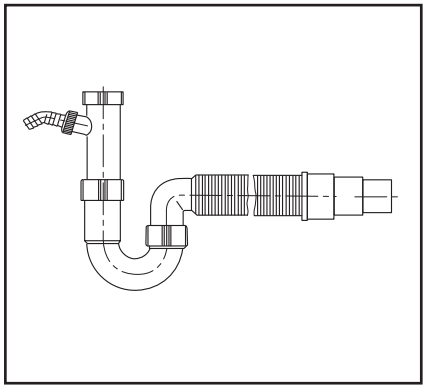

Rohrgeruchverschluss mit flexiblen Schlauch (gesteckt) mit Geräteanschluss G1

Universal pipe trap with a flexible hose (plugged in) with hose tap G1

G 1½ x 40/50

31.213.00..0000

Made in Germany

4 013341 311403

SANIT

PM 005 51 0000 Version: 31032010 31.03.2010

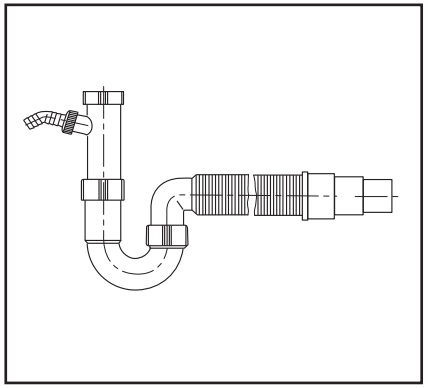

Rohrgeruchverschluss mit flexiblen Schlauch (gesteckt) mit Geräteanschluss G1

Universal pipe trap with a flexible hose (plugged in) with hose tap G1

G 1½ x 40/50

31.213.00..0000

Made in Germany

4 013341 311403

SANIT

PM 005 51 0000 Version: 31032010 31.03.2010

UNIDOMO®

Web: www.unidomo.de

Telefon: 04621- 30 60 89 0

Mail: info@unidomo.com

Öffnungszeiten: Mo.-Fr. 8:00-17:00 Uhr

VIESSMANN

Buderus

Vaillant

WOLF

JUNKERS

BOSCH

remeha

DAIKIN

ROTEX
a member of DAIKIN group

- Individuelle Beratung
- Kostenloser Versand
- Hochwertige Produkte
- Komplettpakete
- Über 15 Jahre Erfahrung
- Markenhersteller