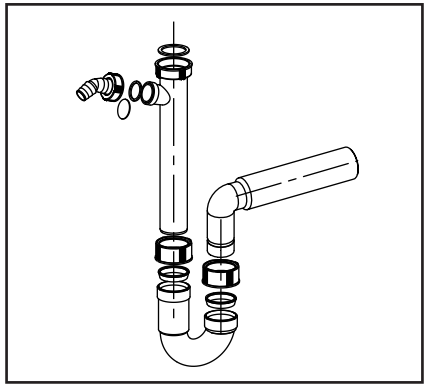

Rohrgeruchverschluss mit Geräteanschluss

Pipe trap with hose tap

G 1½ x 50 mm

31.204.00..0000

Made in Germany

4 013341 312264

Sanitärtechnik Eisenberg GmbH
DIN EN 274

TÜVRheinland ZERTIFIZIERT
Bauart geprüft und überwacht
www.tuv.com
ID 1111220275

SANIT

Sanitärtechnik Eisenberg GmbH – In der Wiesen 8 – 07607 Eisenberg – Germany

PM 005 31 0000 Version: 29062020 120

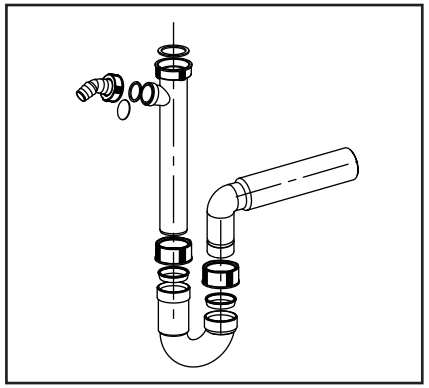

Rohrgeruchverschluss mit Geräteanschluss

Pipe trap with hose tap

G 1½ x 50 mm

31.204.00..0000

Made in Germany

4 013341 312264

Sanitärtechnik Eisenberg GmbH
DIN EN 274

TÜVRheinland ZERTIFIZIERT
Bauart geprüft und überwacht
www.tuv.com
ID 1111220275

SANIT

Sanitärtechnik Eisenberg GmbH – In der Wiesen 8 – 07607 Eisenberg – Germany

PM 005 31 0000 Version: 29062020 120

UNIDOMO®

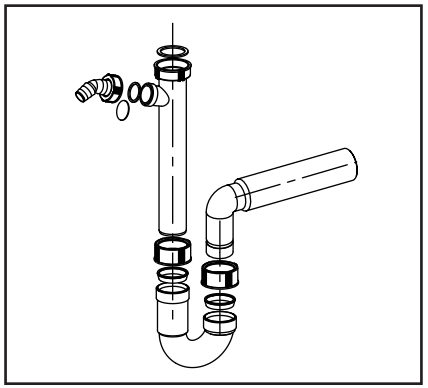

Rohrgeruchverschluss mit Geräteanschluss

Pipe trap with hose tap

G 1½ x 50 mm

31.204.00..0000

Made in Germany

4 013341 312264

Sanitärtechnik Eisenberg GmbH
DIN EN 274

TÜVRheinland ZERTIFIZIERT
Bauart geprüft und überwacht
www.tuv.com
ID 1111220275

SANIT

Sanitärtechnik Eisenberg GmbH – In der Wiesen 8 – 07607 Eisenberg – Germany

PM 005 31 0000 Version: 29062020 120

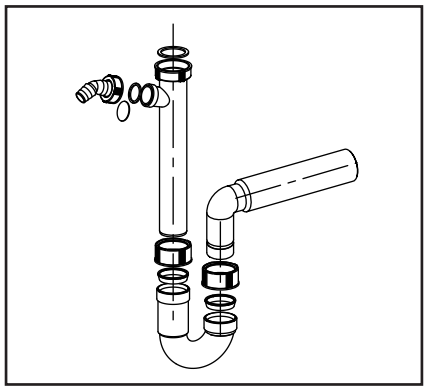

Rohrgeruchverschluss mit Geräteanschluss

Pipe trap with hose tap

G 1½ x 50 mm

31.204.00..0000

Made in Germany

4 013341 312264

Sanitärtechnik Eisenberg GmbH
DIN EN 274

TÜVRheinland ZERTIFIZIERT
Bauart geprüft und überwacht
www.tuv.com
ID 1111220275

SANIT

Sanitärtechnik Eisenberg GmbH – In der Wiesen 8 – 07607 Eisenberg – Germany

PM 005 31 0000 Version: 29062020 120

UNIDOMO®

Web: www.unidomo.de

Telefon: 04621- 30 60 89 0

Mail: info@unidomo.com

Öffnungszeiten: Mo.-Fr. 8:00-17:00 Uhr

VIESSMANN

Buderus

Vaillant

WOLF

JUNKERS

BOSCH

remeha

DAIKIN

ROTEX
a member of DAIKIN group

- Individuelle Beratung
- Kostenloser Versand
- Hochwertige Produkte
- Komplettpakete
- Über 15 Jahre Erfahrung
- Markenhersteller