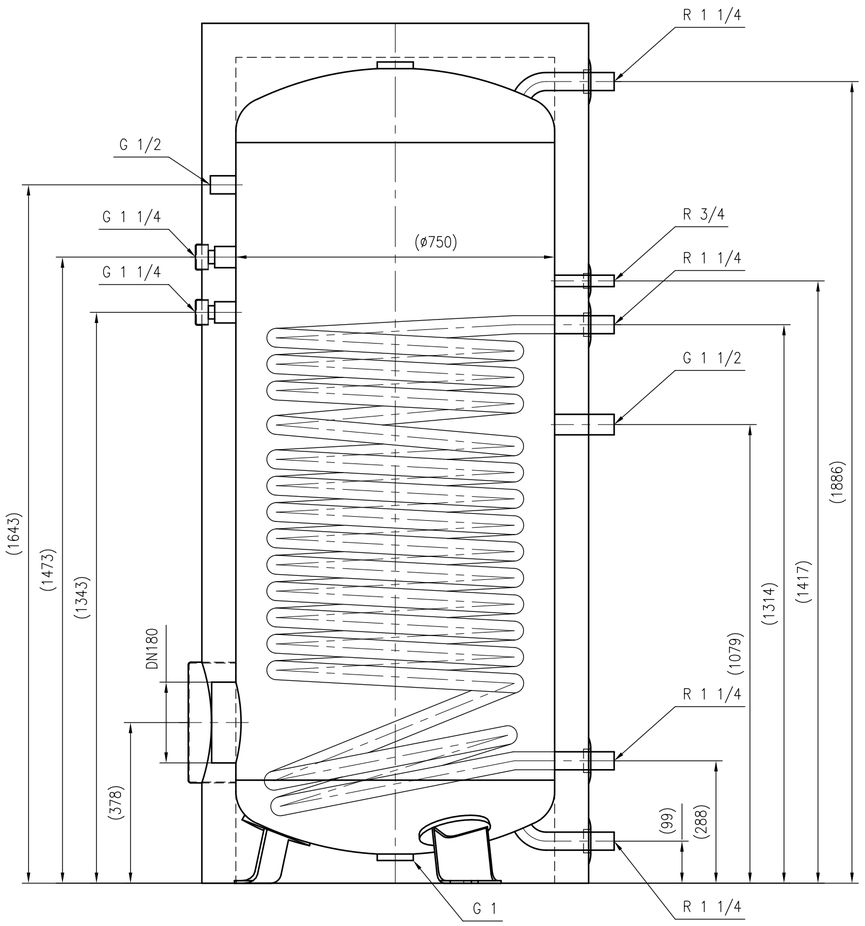


Side view

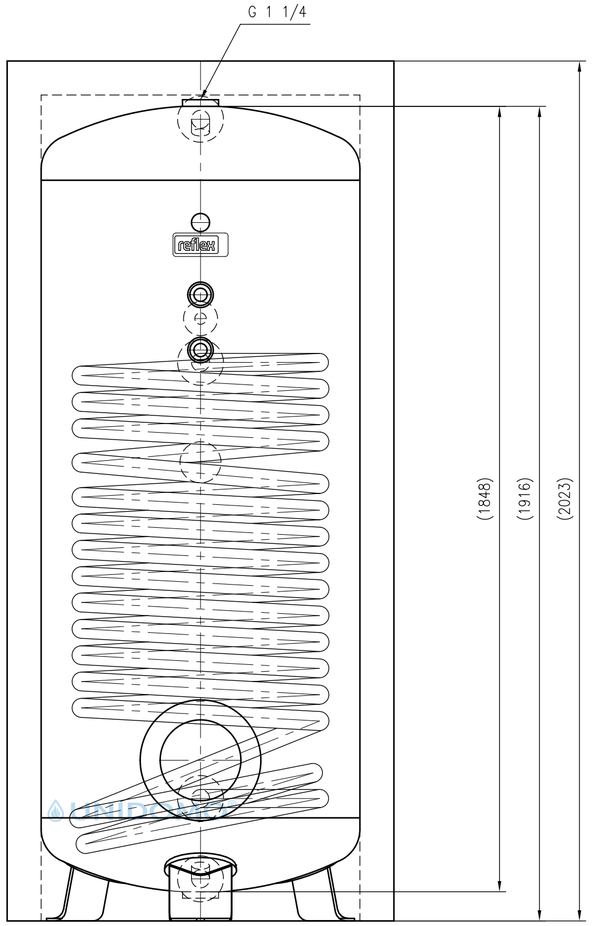


Front view

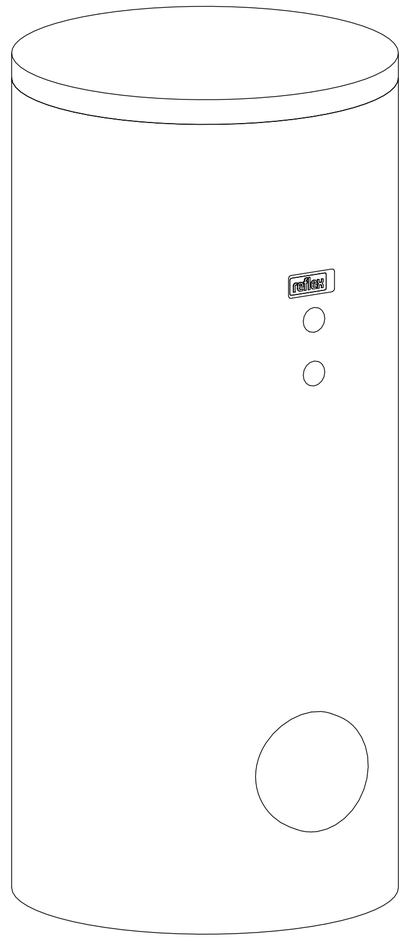

Isometric view

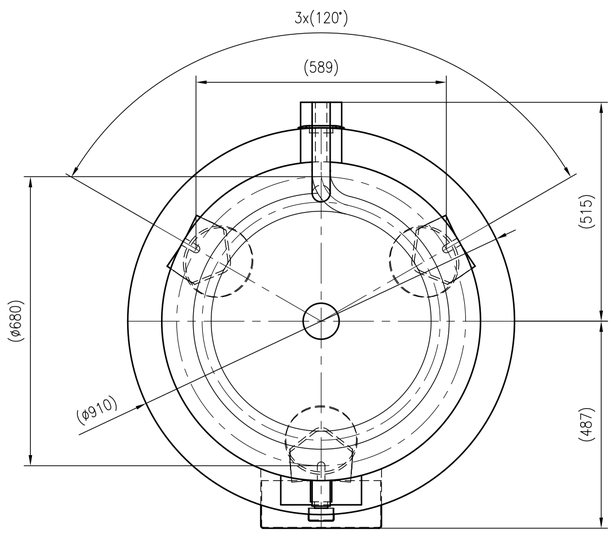


Top view

| | | |
|---|---|---|
| Unterliegt nicht dem Änderungsdienst/<br>Not subject to change management | Maßstab/ Scale: 1:10 | Format/ Size: A2 |
| Revision 23.08.2016 | Storatherm Aqua AF 750 1_C white – 7848000 | |

UNIDOMO®

**Web:** www.unidomo.de

**Telefon**: 04621- 30 60 89 0

**Mail:** info@unidomo.com

**Öffnungszeiten:** Mo.-Fr. 8:00-17:00 Uhr

VIESSMANN

Buderus

Vaillant

WOLF

JUNKERS

BOSCH

remeha

DAIKIN

ROTEX
a member of DAIKIN group

- Individuelle Beratung
- Kostenloser Versand
- Hochwertige Produkte
- Komplettpakete
- Über 15 Jahre Erfahrung
- Markenhersteller