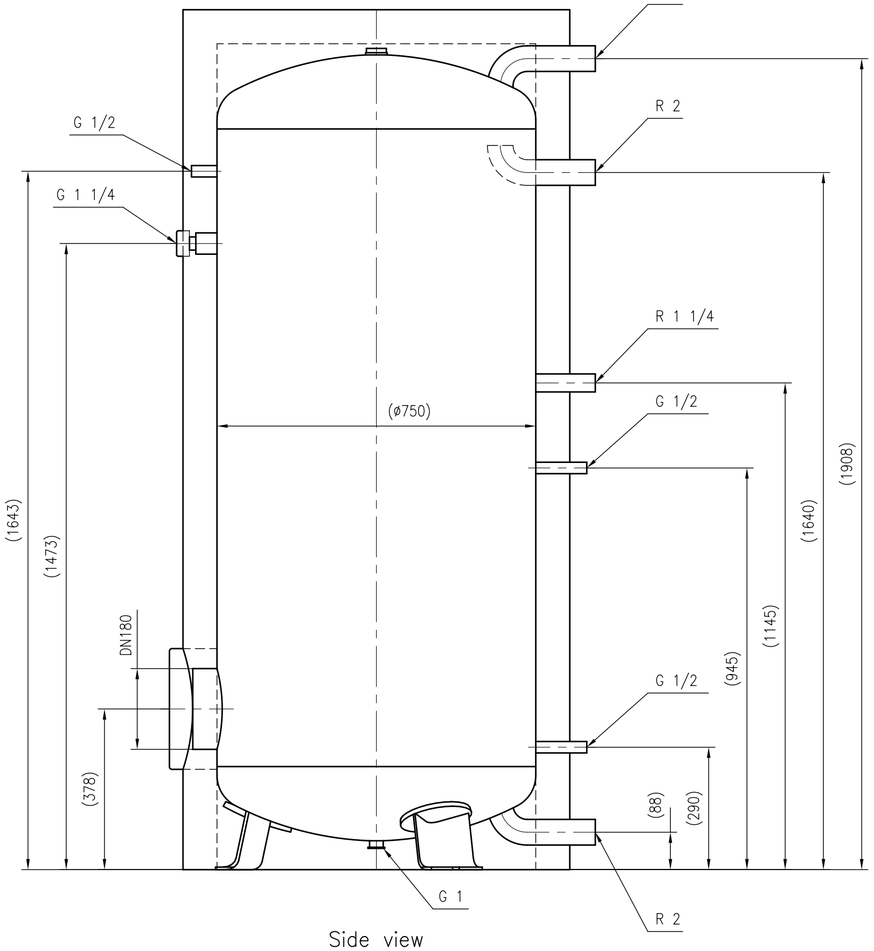

Side view

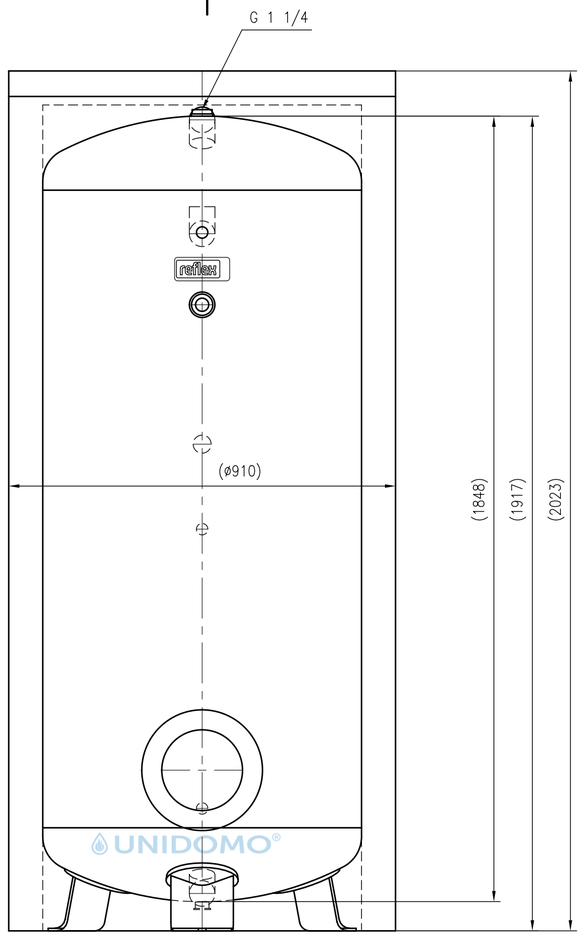

Front view

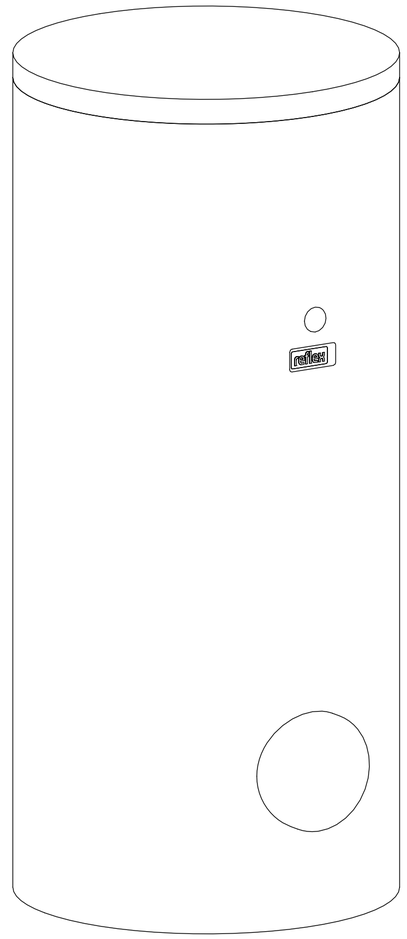

Isometric view

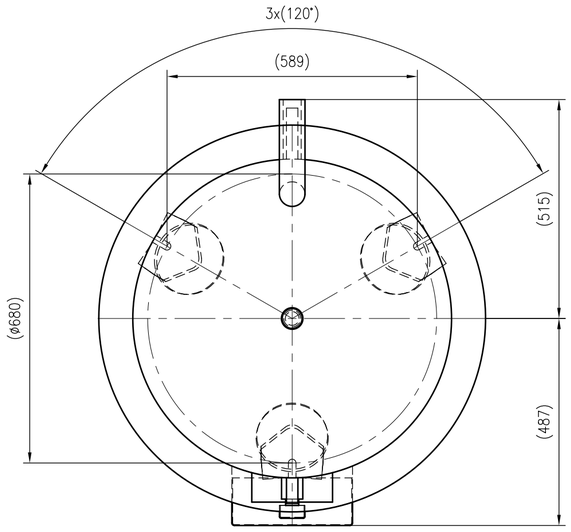

Top view

Unterliegt nicht dem Änderungsdienst/ Not subject to change management	Maßstab/ Scale: 1:10	Format/ Size: A2
Revision 23.08.2016	Storatherm Aqua Load AL 750 R_C white – 7844600	

UNIDOMO®

Web: www.unidomo.de

Telefon: 04621- 30 60 89 0

Mail: info@unidomo.com

Öffnungszeiten: Mo.-Fr. 8:00-17:00 Uhr

VIESSMANN

Buderus

Vaillant

WOLF

JUNKERS

BOSCH

remeha

DAIKIN

ROTEX
a member of DAIKIN group

- Individuelle Beratung
- Kostenloser Versand
- Hochwertige Produkte
- Komplettpakete
- Über 15 Jahre Erfahrung
- Markenhersteller