Produktdatenblatt

Ferroplast® D5 Mini XL

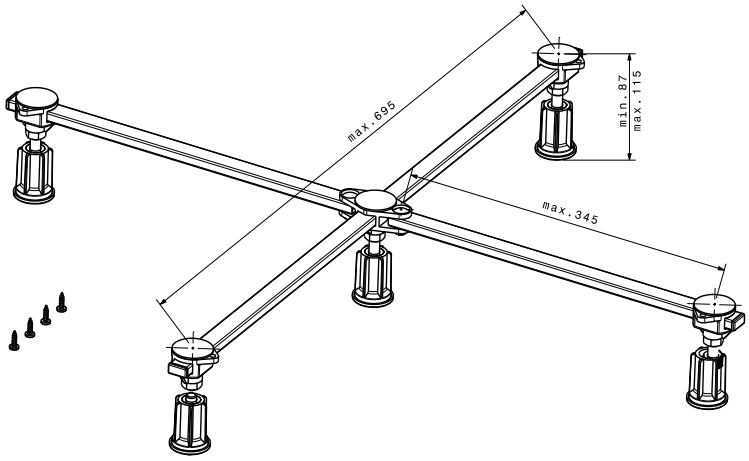

Anwendungsgebiet

UNIDOMO®

Der »Ferroplast® D5 Mini XL« ist ein Wannenfuß für Duschwannen aus Stahl- oder Acryl mit einer Größe von 75 x 80 bis 100 x 100 cm und hat einen Höhenverstellbereich von 87-115 mm.

Allgemeine Informationen

Artikelnummer: 000.145.004
Lieferumfang:
- 1 vormontierter Duschwannenfuß
- 3 verzinkte Stahlprofile
- 5 vormontierte, höhenverstellbare Stellfüße mit Drehlager
- Befestigungsmaterial
- Montageanweisung

Technische Eigenschaften

- für Viertelkreis-, Fünfeck-, und Rechteckduschwannen aus Stahl oder Acryl
- Höhenverstellbereich 87-115 mm
- höhenverstellbare und mit Drehlagern ausgestattete Füße
- Mittelstütze axial verschiebbar
- körperschallgedämmt
- komplett vormoniert

Revision 00 Version: 11/2014 Diese Version ersetzt vorherige Versionen. Technische Änderungen und Irrtum vorbehalten.

UNIDOMO®

Web: www.unidomo.de

Telefon: 04621- 30 60 89 0

Mail: info@unidomo.com

Öffnungszeiten: Mo.-Fr. 8:00-17:00 Uhr

VIESSMANN

Buderus

Vaillant

WOLF

JUNKERS

BOSCH

remeha

DAIKIN

ROTEX
a member of DAIKIN group

- Individuelle Beratung
- Kostenloser Versand
- Hochwertige Produkte
- Komplettpakete
- Über 15 Jahre Erfahrung
- Markenhersteller