oventrop

Premium Armaturen + Systeme

DE

Rücklauftemperaturregelung „Unibox RTL“

Datenblatt

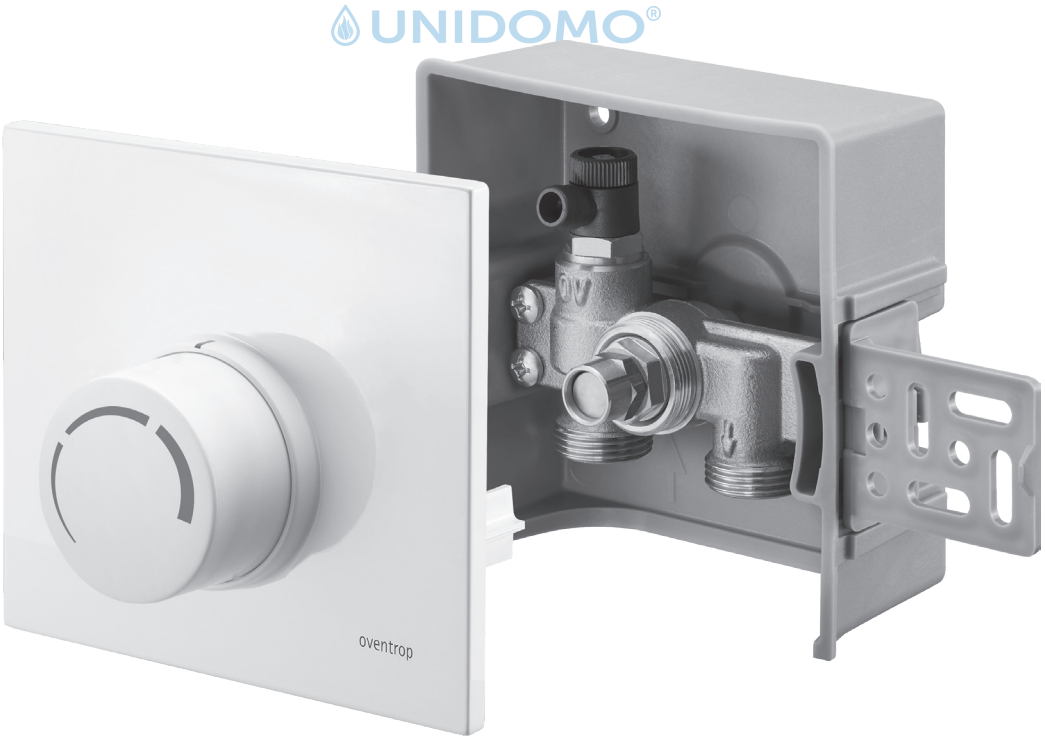

UNIDOMO®

Web: www.unidomo.de

Telefon: 04621- 30 60 89 0

Mail: info@unidomo.com

Öffnungszeiten: Mo.-Fr. 8:00-17:00 Uhr

VIESSMANN

Buderus

Vaillant

WOLF

JUNKERS

BOSCH

remeha

DAIKIN

ROTEX
a member of DAIKIN group

- Individuelle Beratung
- Kostenloser Versand
- Hochwertige Produkte
- Komplettpakete
- Über 15 Jahre Erfahrung
- Markenhersteller

1. Funktionsbeschreibung

Die „Unibox RTL“ dient zur Begrenzung der Rücklauftemperatur einer Flächentemperierung. Die Einbauposition der „Unibox RTL“ ist so zu wählen, dass zunächst der Heizkreis und anschließend das Ventil der „Unibox RTL“ durchströmt werden. Das Heizmedium kühlt sich vom Eintritt in die Heizfläche bis zur „Unibox RTL“ ab. Durch Anpassung des Durchflusses wird die Medientemperatur geregelt. Die Einstellung der Rücklauftemperatur erfolgt am Handrad des Thermostaten. Durch Veränderung der Handradstellung kann die Temperatur der Flächentemperierung korrigiert werden.

	Die „Unibox RTL“ wird im Normalfall in einem Raum mit zusätzlichem Heizkörper betrieben. Die Flächentemperierung deckt den Grundwärmebedarf ab, während der Heizkörper die Regelung der Raumtemperatur übernimmt.

1.1 Anschluss

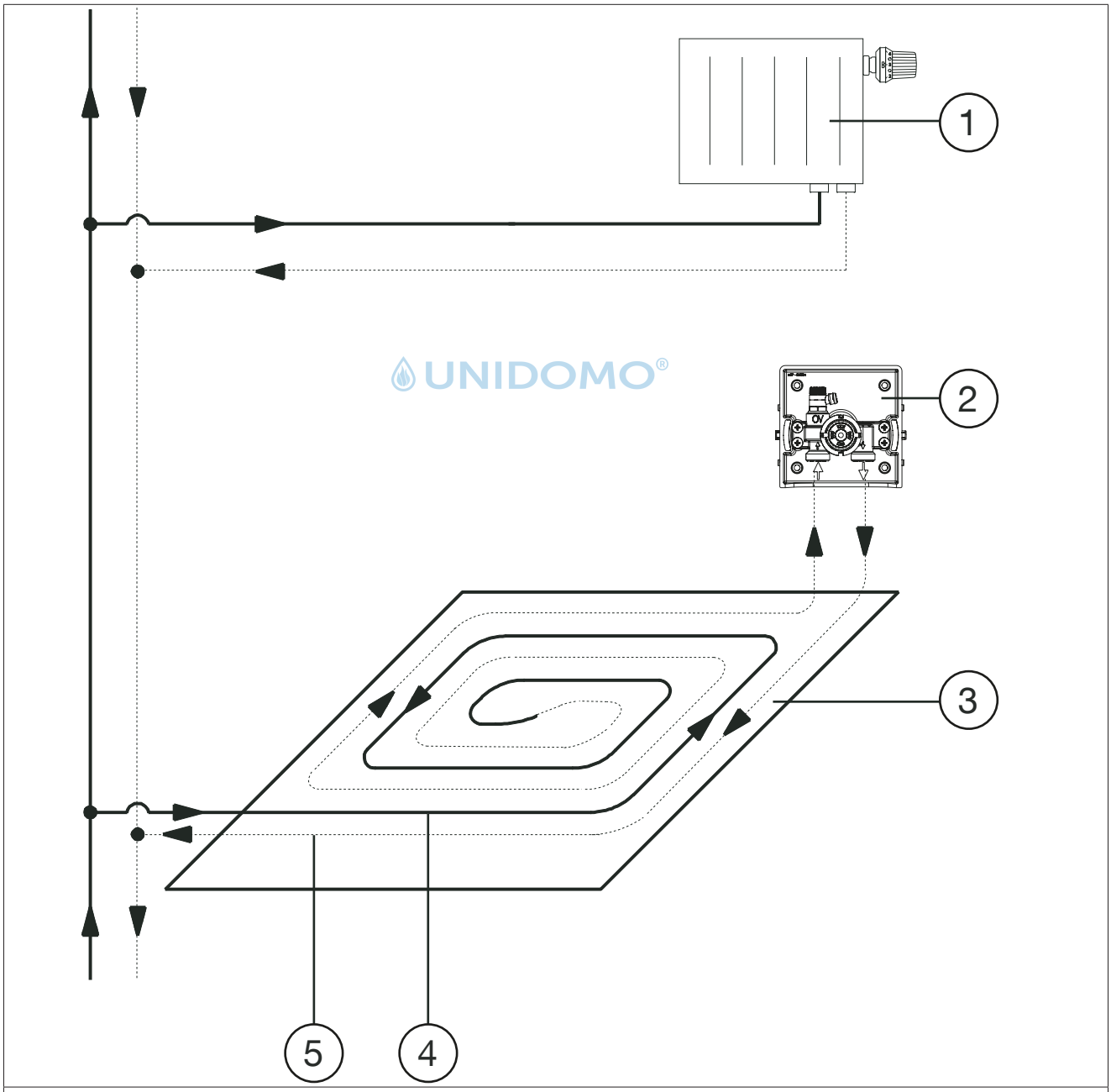

Abb. 1: Anschluss

(1)	Radiator
(2)	„Unibox RTL“
(3)	Flächentemperierungskreis
(4)	Vorlauf
(5)	Rücklauf

1.2 Technische Daten

Betriebstemperatur t_S	max. 100°C
Betriebsdruck p_S	max. 10 bar
Differenzdruck	max. 1 bar
Bautiefe	60 mm
Gewindeanschluss Thermostat	M30x1,5
Medium	Wasser, Wasser-Glykol-Gemisch

1.2.1 Abmessungen

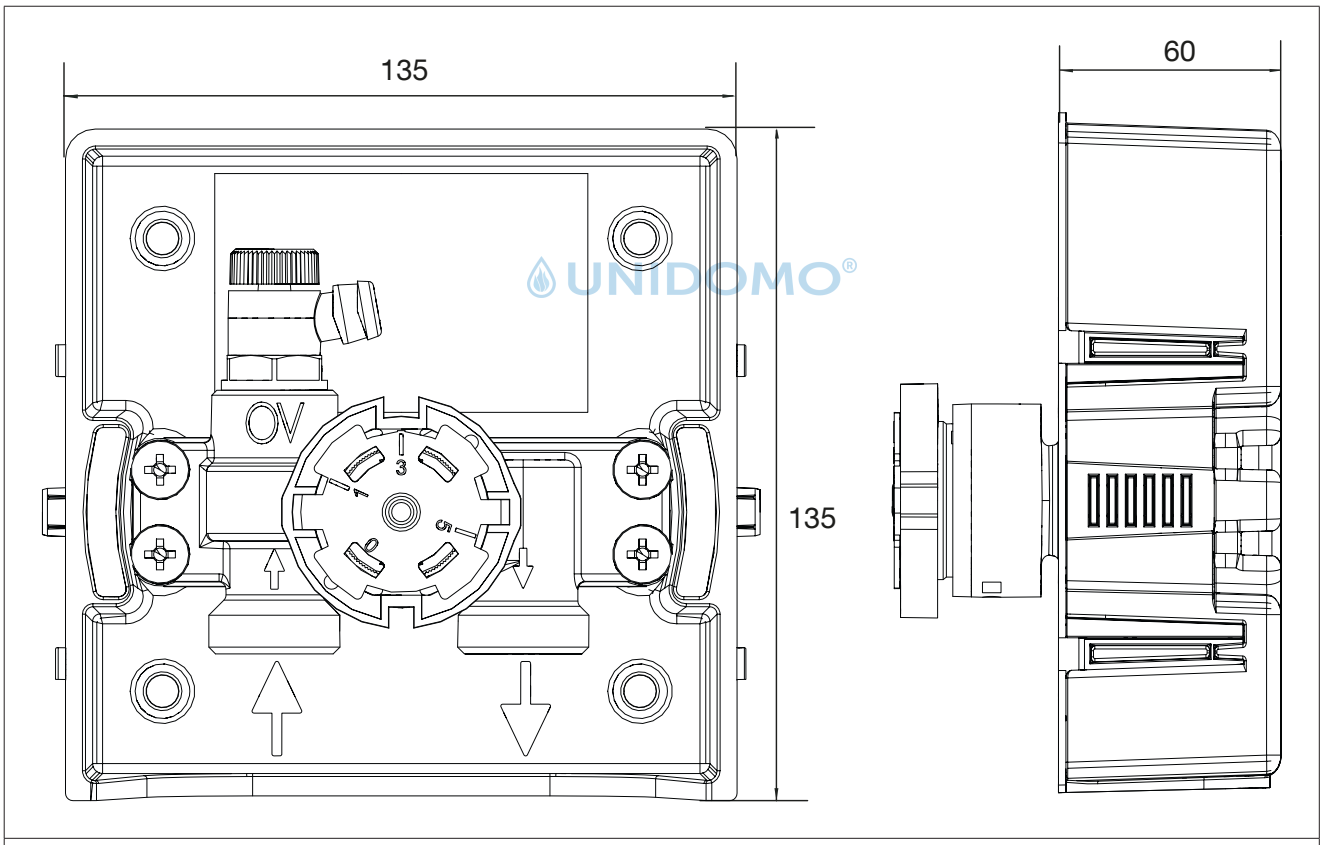

Abb. 2: Abmessungen „Unibox RTL“ in mm (Front- und Seitenansicht)

UNIDOMO®

OVENTROP
GmbH & Co. KG
Paul-Oventrop-Straße 1
59939 Olsberg
DEUTSCHLAND
www.oventrop.com

1022735_DA

V01.12.2019