E-Heizer Montage Kit

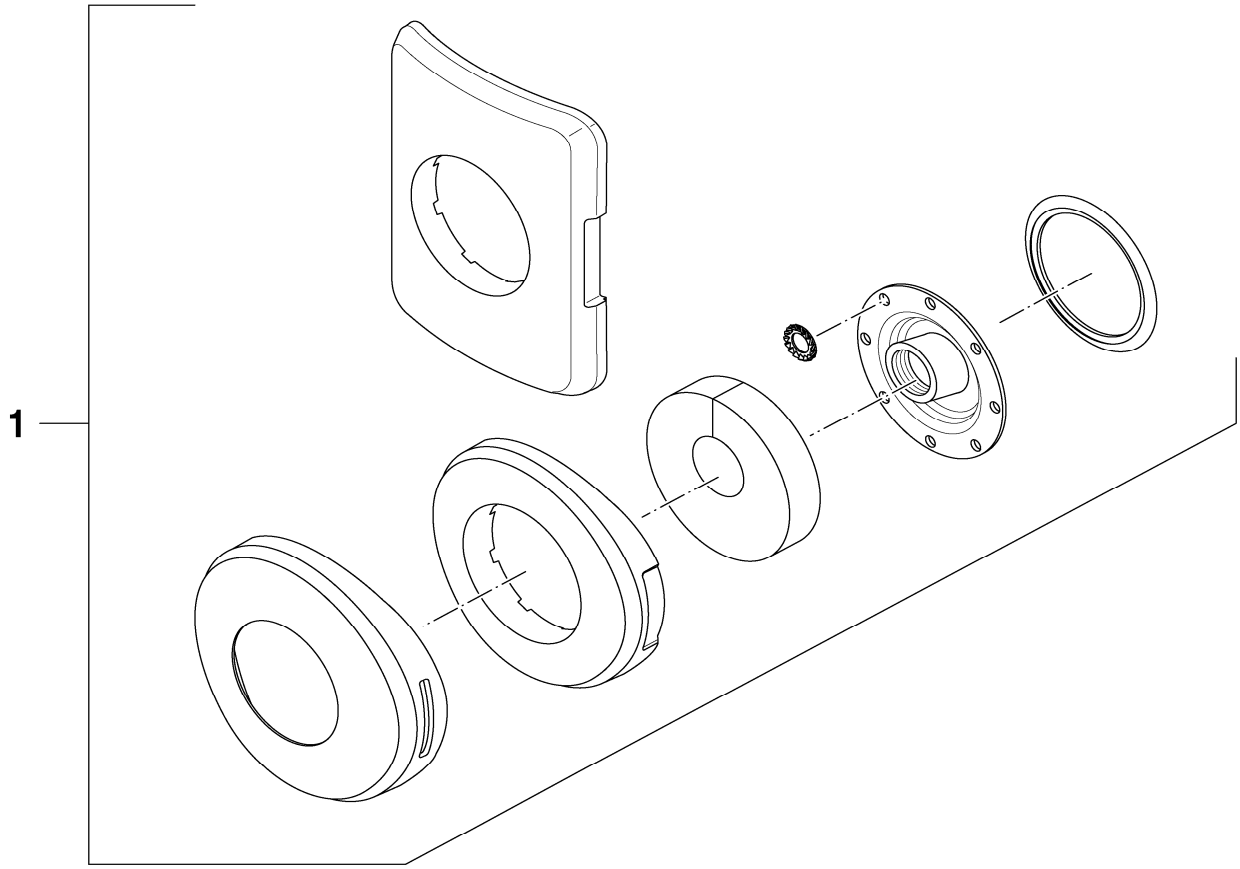

8738894787.aa.RO

UNIDOMO®

Ihr Online-Fachhändler für:

- Kostenlose und individuelle Beratung
- Hochwertige Produkte
- Kostenloser und schneller Versand
- TOP Bewertungen
- Exzelenter Kundenservice
- Über 20 Jahre Erfahrung

E-Mail: info@unidomo.de | Tel.: 04621 - 30 60 89 0 | www.unidomo.de

uniDomo GmbH & Co. KG • Thorshammer 12 • 24866 Busdorf • UstIdNr. DE257133895 • Geschäftsführer: Rainer Nau, Sven Klinker

[de] Wichtige Hinweise zur Installation/Montage

Die Installation/Montage muss durch eine für die Arbeiten zugelassene Fachkraft unter Beachtung der geltenden Vorschriften erfolgen.

[en] Important notes on installation/assembly

The installation/assembly must be carried out by a professional who is authorised to do the work, and with due regard to the relevant regulations.

[fr] Instructions importantes pour l'installation/le montage

L'installation/le montage doit être effectué(e) par un spécialiste qualifié pour les opérations concernées et dans le respect des prescriptions applicables.

[bg] Важни указания във връзка с инсталацията/монтажа

Инсталацията/монтажът трябва да се извършва от лицензиран за работите специалист в съответствие с приложимите разпоредби.

[cs] Důležité pokyny k instalaci/montáži

Instalaci/montáž musí při dodržení platných předpisů provést odborný pracovník s příslušným oprávněním pro tyto práce.

[da] Vigtige anvisninger til installationen/monteringen

Installationen/monteringen skal foretages af en godkendt installatør under overholdelse af de gældende forskrifter.

[el] Σημαντικές υποδείξεις για την εγκατάσταση/συναρμολόγηση

Η εγκατάσταση/συναρμολόγηση πρέπει να πραγματοποιείται από εξουσιοδοτημένο για τις εργασίες αυτές τεχνικό προσωπικό, το οποίο θα πρέπει να φροντίζει ώστε να τηρούνται οι ισχύουσες διατάξεις.

[es] Indicaciones importantes para instalación/montaje

La instalación/el montaje lo debe realizar personal especializado autorizado para los trabajos, respetando las prescripciones vigentes.

[et] Olulised juhised paigaldamiseks/montaažiks

Paigaldamist/montaaži tohib läbi viia selleks volitusi omav spetsialist, arvestades kehtivaid nõudeid.

[fl] Belangrijke aanwijzingen betreffende de installatie/montage

De installatie/montage moet worden uitgevoerd door een voor de werkzaamheden geautoriseerde installateur. Hij moet rekening houden met de geldende voorschriften.

[fi] Tärkeitä asennus- ja kokoonpano-ohjeita

Näihin töihin hyväksytyn ammattiasentajan pitää suorittaa asennus- ja kokoonpanotyöt voimassa olevien määräysten mukaisesti.

[hu] Fontos tudnivalók az installáláshoz/szereléshez

Az installálást/szerelést egy, a munkákra felhatalmazott szakembernek kell végeznie, az érvényes előírások figyelembevételével.

[it] Avvertenze importanti per l'installazione/il montaggio

L'installazione/il montaggio deve aver luogo ad opera di una ditta specializzata ed autorizzata in osservanza delle disposizioni vigenti.

[he] მნიშვნელოვანი მითითებები ინსტალაციისთვის/მონტაჟისათვის

ინსტალაცია/მონტაჟი უნდა განხორციელდეს სამუშაოებისთვის დაშვებული კვალიფიციური პერსონალის მიერ, მოქმედი განაწესის დაცვით.

[lt] Svarbios instaliavimo ir (arba) montavimo nuorodos

Instaliuoti ir montuoti, laikantis galiojančių taisyklių, leidžiama kvalifikuotiems specialistams, kurie buvo įgalioti šiems darbams atlikti.

[lv] Svarīgi norādījumi par iekārtas uzstādīšanu / montāžu

Iekārtas uzstādīšanu/montāžu ir jāveic specializētam sertificētam speciālistam, ievērojot spēkā esošos noteikumus.

[nl] Belangrijke aanwijzingen betreffende de installatie/montage

De installatie/montage moet worden uitgevoerd door een voor de werkzaamheden geautoriseerde installateur rekening houdend met de geldende voorschriften.

[no] Viktig informasjon om installasjon/montering

Installasjonen/monteringen skal gjennomføres av autoriserte installatører, og gjeldende forskrifter skal følges.

[pl] Ważne wskazówki dotyczące instalacji/montażu

Instalacja /montaż muszą być wykonane przez uprawnionego do tego rodzaju prac specjalistę przy zachowaniu obowiązujących przepisów.

[pt] Indicações importantes relativas à instalação/montagem

A instalação/montagem deve ser efetuada por um técnico especializado com qualificações para estes trabalhos, tendo em atenção os regulamentos em vigor.

[ro] Indicaţii importante privind instalarea/montajul

Instalarea/montajul trebuie realizate de către un specialist autorizat pentru lucrările respective, respectându-se prescripţiile valabile.

[ru] Важные указания по подключению/монтажу

Подключение/монтаж должны выполнять специалисты, имеющие допуск к выполнению таких работ, при соблюдении действующих норм и правил.

[sk] Dôležité pokyny týkajúce sa inštalácie/montáže

Inštaláciu/montáž musí realizovať odborník s oprávnením na výkon týchto prác, pričom musí dodržovať platné predpisy.

[sl] Pomembni napotki za namestitev/montažo

Namestitev/montažo mora izvesti strokovnjak, pristojen za tovrstna dela, ob upošte vanju veljavnih predpisov.

[sr] Važna uputstva za ugradnju i montažu

Ugradnju i montažu moraju da obave samo stručna lica ovlašćena za izvođenje takvih radova koja će poštovati važeće propise.

[sv] Viktiga anvisningar för installation/montering

Installationen/monteringen måste utföras av en behörig och fackkunnig person enligt gällande föreskrifter.

[tr] Kurulum/Montaj ile ilgili önemli uyarılar

Kurulum/Montaj çalışmaları sadece yetkili bayiler tarafından aşağıda belirtilen talimatlar dikkate alınarak yapılmalıdır.

[uk] Важливі вказівки щодо установки/монтажу

Установку/монтаж мають здійснювати фахівці, що мають дозвіл на проведення цих робіт, із дотримання чинних приписів.

[zh] 安装方面的重要提示

必须由受到许可承担该项工作的专业人员遵照相关法规进行安装。

[ar] ملاحظات هامة للتركيب/التجميع

يجب أن يتم التركيب/التجميع من قبل متخصص مصرح له بالعمل، مع مراعاة اللوائح السارية.

[fa] تذکرات مهم درباره نصب/مونتاژ

نصب/مونتاژ باید توسط فردی حرفه ای که مجاز به انجام این کار است، و همچنین با توجه کامل به مقررات مربوطه انجام شود.

Inhaltsverzeichnis Table of contents	Table de matiers Indice	Inhoud Indice

E-Heiz Mont-Kit D600	8 718 542 450	6
E-Heiz Mont-Kit D600	8 718 542 452	8
E-Heiz Mont-Kit D670	8 718 542 449	10
E-Heiz Mont-Kit D670	8 718 542 451	12
E-Heiz Mont-Kit schwarz	8 732 902 340	14
E-Heiz Mont-Kit weis	8 732 902 341	14

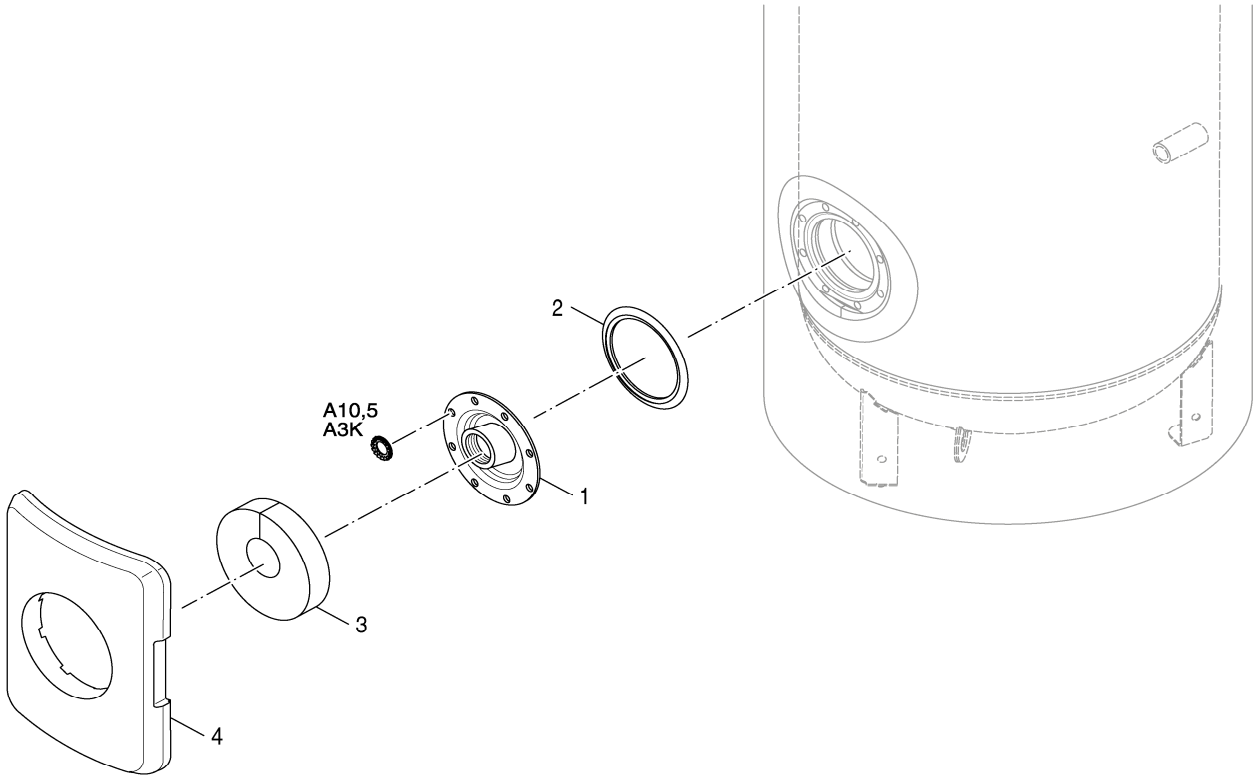

8738894825.aa.RO

E-Heiz Mont-Kit D600 8 718 542 450

Pos	Bezeichnung Description Dénomination Descrizioni Benaming Descripción	Bestell-Nr. Ordering no. N° d'ordine N° d'ordine Bestelnummer Número el ordenar	PG	D600 Eckig																Bemerkungen Remarks Remarques Osservazioni Opmerking Observaciones
1	Handlochdeckel DN120-G1 1/2	8 718 542 260 0	39	■																
2	O-Ring 120,02x6,99-N	8 718 572 538 0	14	■																
3	Rosette Flansch D150x55x40 weiß	8 718 542 237 0	43	■																
4	Isolierung Handloch D600/670x145	8 735 100 786		■																

E-Heiz Mont-Kit D600 8 718 542 450

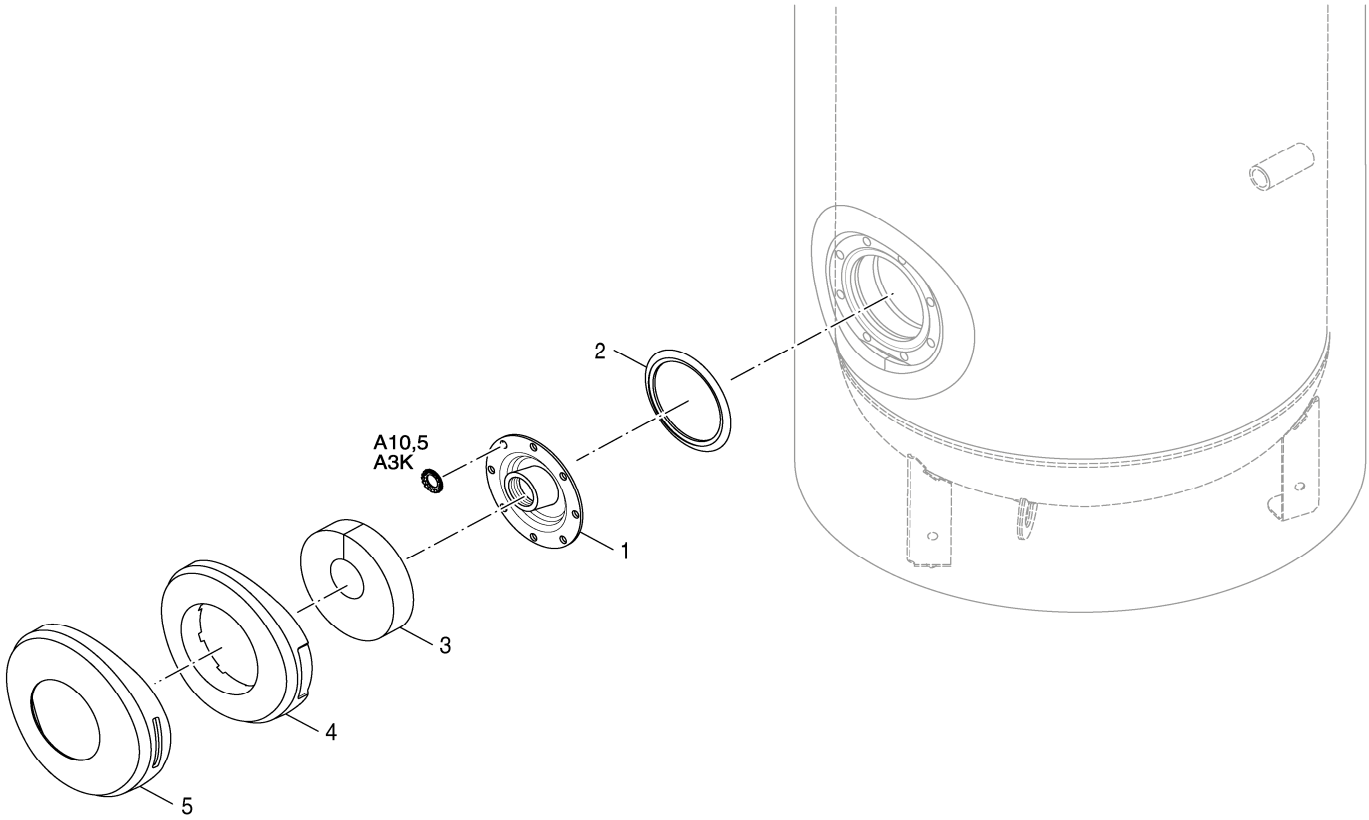

8738894791.aa.RO

E-Heiz Mont-Kit D600 8 718 542 452

Pos	Bezeichnung Description Dénomination Descrizioni Benaming Descripción	Bestell-Nr. Ordering no. N° d'ordine N° d'ordine Bestelnummer Número el ordenar	PG	D600 Rund																Bemerkungen Remarks Remarques Osservazioni Opmerking Observaciones
1	Handlochdeckel DN120-G1 1/2	8 718 542 260 0	39	■																
2	O-Ring 120,02x6,99-N	8 718 572 538 0	14	■																
3	Rosette Flansch D150x55x40 weiß	8 718 542 237 0	43	■																
4	Isolierung Handloch D670x145 schwarz Rd	8 718 542 253 0	39	■																
5	Abdeckung Handloch PS D260-125 weiß	8 718 542 252 0	37	■																

E-Heiz Mont-Kit D600 8 718 542 452

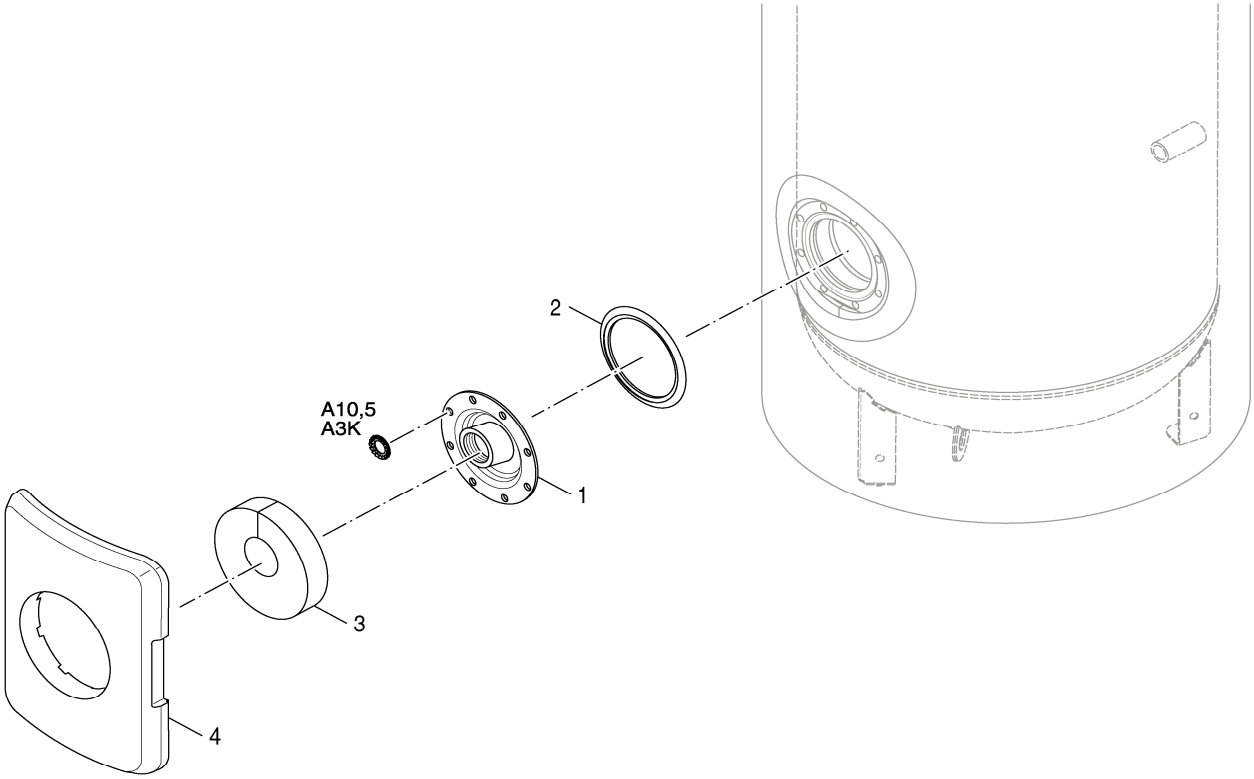

8738894789.aa.RO

E-Heiz Mont-Kit D670 8 718 542 449

Pos	Bezeichnung Description Dénomination Descrizioni Benaming Descripción	Bestell-Nr. Ordering no. N° d'ordine N° d'ordine Bestelnummer Número el ordenar	PG	D670 Eckig																Bemerkungen Remarks Remarques Osservazioni Opmerking Observaciones
1	Handlochdeckel DN120-G1 1/2	8 718 542 260 0	39	■																
2	O-Ring 120,02x6,99-N	8 718 572 538 0	14	■																
3	Rosette Flansch D150x55x40 weiß	8 718 542 237 0	43	■																
4	Isolierung Handloch D600/670x145	8 735 100 786		■																

E-Heiz Mont-Kit D670 8 718 542 449

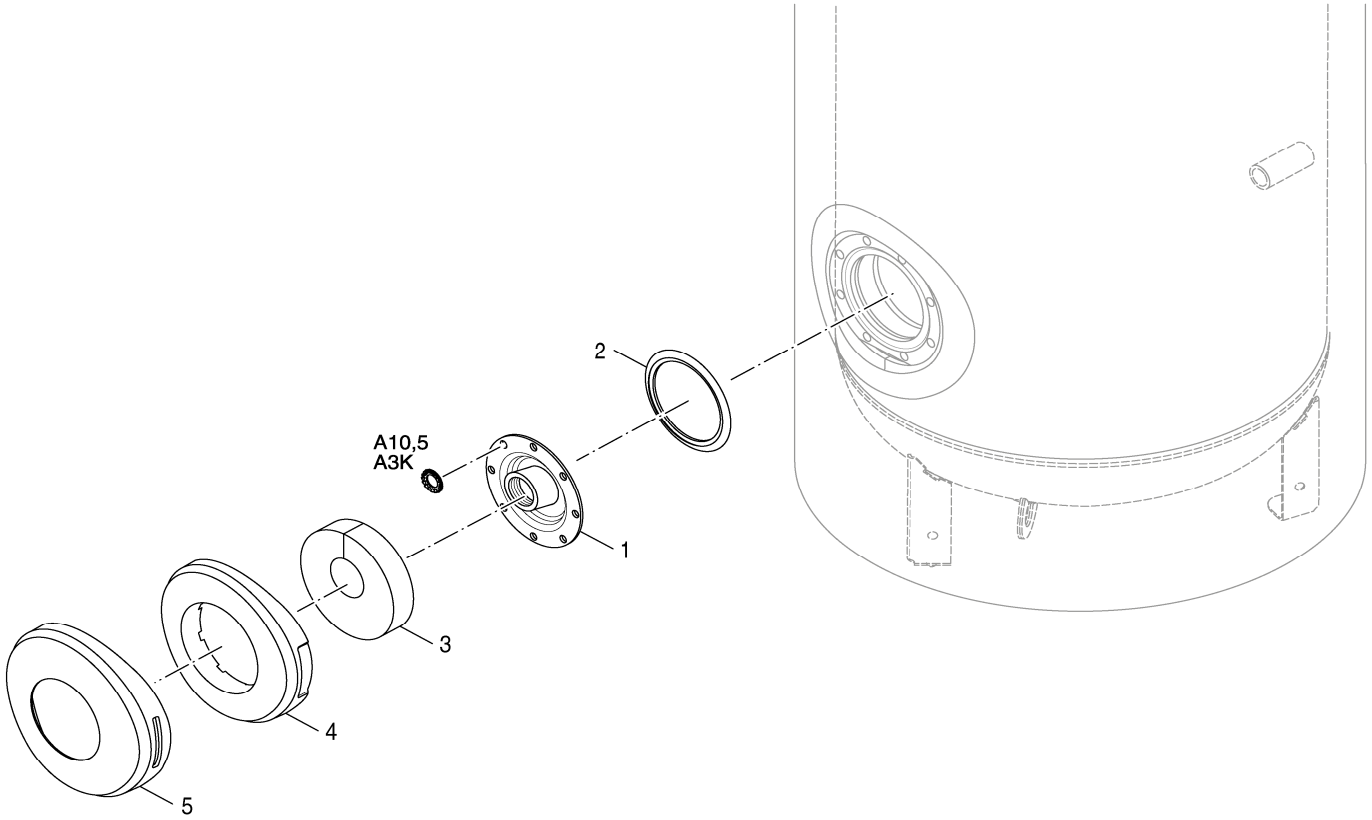

8738894790.aa.RO

E-Heiz Mont-Kit D670 8 718 542 451

Pos	Bezeichnung Description Dénomination Descrizioni Benaming Descripción	Bestell-Nr. Ordering no. N° d'ordine N° d'ordine Bestelnummer Número el ordenar	PG	D670 Rund																Bemerkungen Remarks Remarques Osservazioni Opmerking Observaciones
1	Handlochdeckel DN120-G1 1/2	8 718 542 260 0	39	■																
2	O-Ring 120,02x6,99-N	8 718 572 538 0	14	■																
3	Rosette Flansch D150x55x40 weiß	8 718 542 237 0	43	■																
4	Isolierung Handloch D670x145 schwarz Rd	8 718 542 253 0	39	■																
5	Abdeckung Handloch PS D260-125 weiß	8 718 542 252 0	37	■																

E-Heiz Mont-Kit D670 8 718 542 451

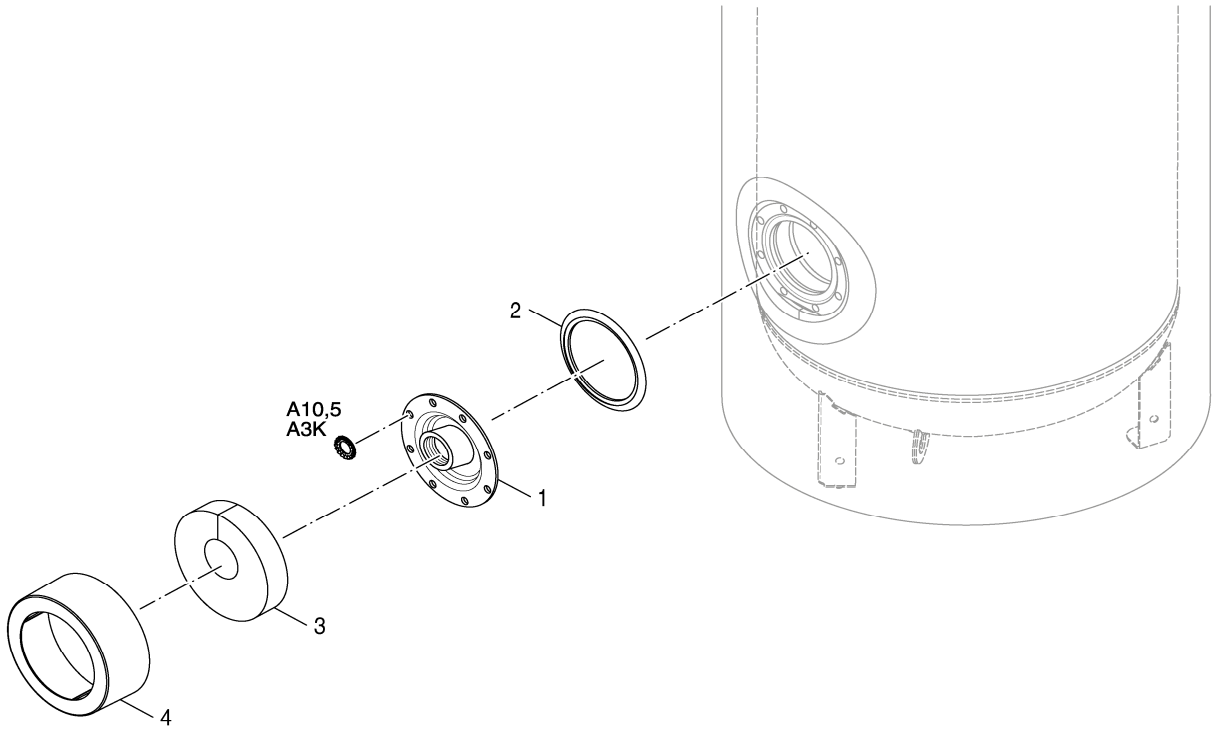

8738894788.aa.RO

E-Heiz Mont-Kit schwarz	8 732 902 340
E-Heiz Mont-Kit weis	8 732 902 341

Pos	Bezeichnung Description Dénomination Descrizioni Benaming Descripción	Bestell-Nr. Ordering no. N° d'ordine N° d'ordine Bestelnummer Número el ordenar	PG	500-1000 schwarz	500-1000 Weiss															Bemerkungen Remarks Remarques Osservazioni Opmerking Observaciones
1	Handlochdeckel DN120-G1 1/2	8 718 542 260 0	39	■	■															
2	O-Ring 120,02x6,99-N	8 718 572 538 0	14	■	■															
3	Weichschaum Rosette D200x60x40	8 735 100 292	27	■	■															
4	Abdeckung Handloch D197/145 schw.	8 735 100 291	34	■																
4	Abdeckung Handloch D197/145 weiss	8 735 100 290	34		■															

E-Heiz Mont-Kit schwarz 8 732 902 340

E-Heiz Mont-Kit weis 8 732 902 341

UNIDOMO®

Ihr Online-Fachhändler für:

- Kostenlose und individuelle Beratung
- Hochwertige Produkte
- Kostenloser und schneller Versand
- TOP Bewertungen
- Exzelenter Kundenservice
- Über 20 Jahre Erfahrung

E-Mail: info@unidomo.de | Tel.: 04621 - 30 60 89 0 | www.unidomo.de

uniDomo GmbH & Co. KG • Thorshammer 12 • 24866 Busdorf • UstIdNr. DE257133895 • Geschäftsführer: Rainer Nau, Sven Klinker

Bosch Thermotechnik GmbH
Sophienstr. 30-32
D-35576 Wetzlar / Germany