Ersatzteilliste
Lista parti di ricambio
Liste des pièces de rechange

Spare parts list

6720808761
(2017/03) db

FT 226-2 ASAID, ASFD

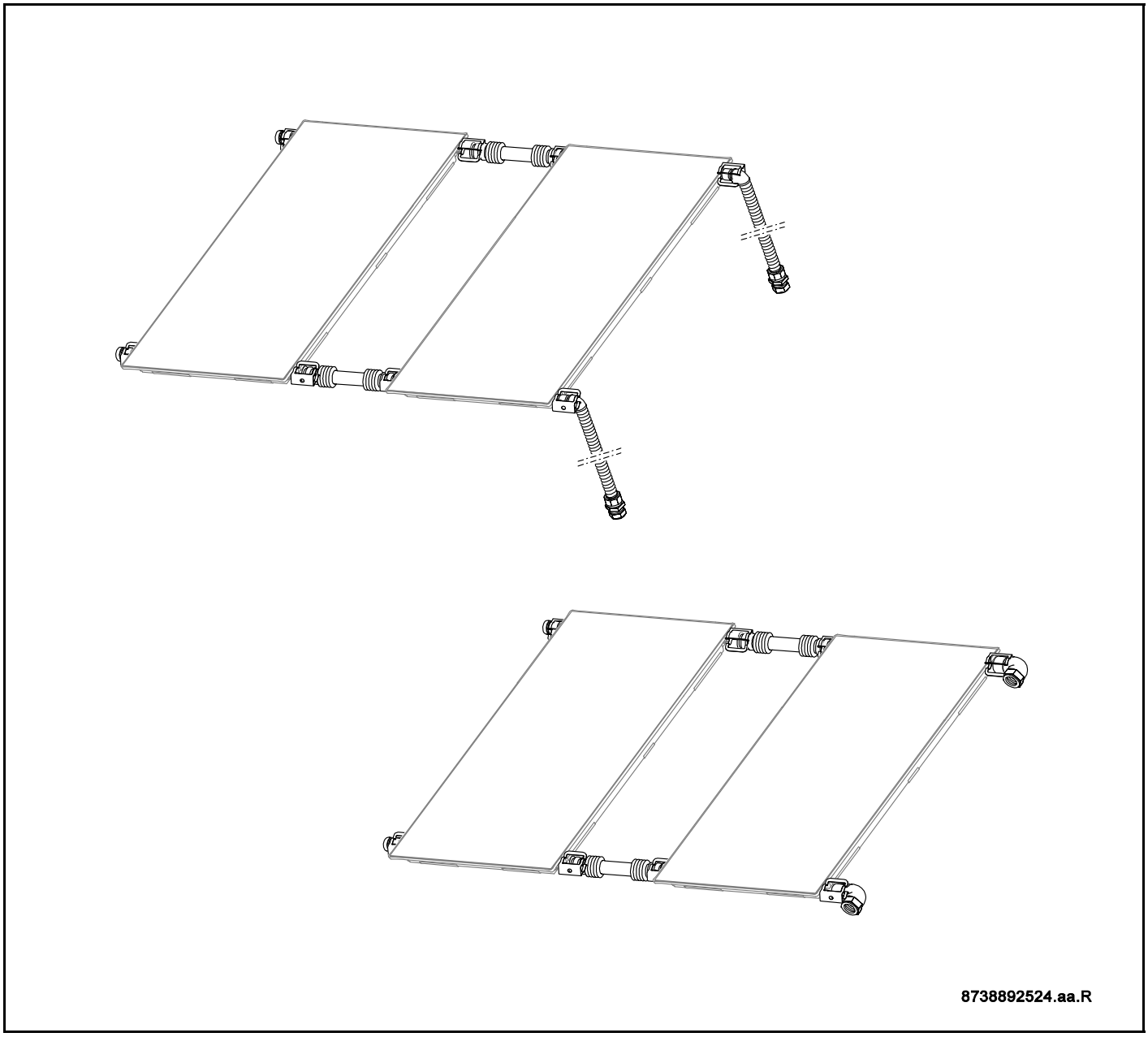

BOSCH

UNIDOMO®

Ihr Online-Fachhändler für:

- Kostenlose und individuelle Beratung
- Hochwertige Produkte
- Kostenloser und schneller Versand
- TOP Bewertungen
- Exzelenter Kundenservice
- Über 20 Jahre Erfahrung

E-Mail: info@unidomo.de | Tel.: 04621 - 30 60 89 0 | www.unidomo.de

uniDomo GmbH & Co. KG • Thorshammer 12 • 24866 Busdorf • UstIdNr. DE257133895 • Geschäftsführer: Rainer Nau, Sven Klinker

[de] Wichtige Hinweise zur Installation/Montage

Die Installation/Montage muss durch eine für die Arbeiten zugelassene Fachkraft unter Beachtung der geltenden Vorschriften erfolgen.

[en] Important notes on installation/assembly

The installation/assembly must be carried out by a professional who is authorised to do the work, and with due regard to the relevant regulations.

[fr] Instructions importantes pour l'installation/le montage

L'installation/le montage doit être effectué(e) par un spécialiste qualifié pour les opérations concernées et dans le respect des prescriptions applicables.

[bg] Важни указания във връзка с инсталацията/монтажа

Инсталацията/монтажът трябва да се извършва от лицензиран за работите специалист в съответствие с приложимите разпоредби.

[cs] Důležité pokyny k instalaci/montáži

Instalaci/montáž musí při dodržení platných předpisů provést odborný pracovník s příslušným oprávněním pro tyto práce.

[da] Vigtige anvisninger til installationen/monteringen

Installationen/monteringen skal foretages af en godkendt installatør under overholdelse af de gældende forskrifter.

[el] Σημαντικές υποδείξεις για την εγκατάσταση/συναρμολόγηση

Η εγκατάσταση/συναρμολόγηση πρέπει να πραγματοποιείται από εξουσιοδοτημένο για τις εργασίες αυτές τεχνικό προσωπικό, το οποίο θα πρέπει να φροντίζει ώστε να τηρούνται οι ισχύουσες διατάξεις.

[es] Indicaciones importantes para instalación/montaje

La instalación/el montaje lo debe realizar personal especializado autorizado para los trabajos, respetando las prescripciones vigentes.

[et] Olulised juhised paigaldamiseks/montaažiks

Paigaldamist/montaaži tohib läbi viia selleks volitusi omav spetsialist, arvestades kehtivaid nõudeid.

[fl] Belangrijke aanwijzingen betreffende de installatie/montage

De installatie/montage moet worden uitgevoerd door een voor de werkzaamheden geautoriseerde installateur. Hij moet rekening houden met de geldende voorschriften.

[fi] Tärkeitä asennus- ja kokoonpano-ohjeita

Näihin töihin hyväksytyn ammattiasentajan pitää suorittaa asennus- ja kokoonpanotyöt voimassa olevien määräysten mukaisesti.

[hu] Fontos tudnivalók az installáláshoz/szereléshez

Az installálást/szerelést egy, a munkákra felhatalmazott szakembernek kell végeznie, az érvényes előírások figyelembevételével.

[it] Avvertenze importanti per l'installazione/il montaggio

L'installazione/il montaggio deve aver luogo ad opera di una ditta specializzata ed autorizzata in osservanza delle disposizioni vigenti.

[he] მნიშვნელოვანი მითითებები ინსტალაციისთვის/მონტაჟისათვის

ინსტალაცია/მონტაჟი უნდა განხორციელდეს სამუშაოებისთვის დაშვებული კვალიფიციური პერსონალის მიერ, მოქმედი განაწესის დაცვით.

[lt] Svarbios instaliavimo ir (arba) montavimo nuorodos

Instaliuoti ir montuoti, laikantis galiojančių taisyklių, leidžiama kvalifikuotiems specialistams, kurie buvo įgalioti šiems darbams atlikti.

[lv] Svarīgi norādījumi par iekārtas uzstādīšanu / montāžu

Iekārtas uzstādīšanu/montāžu ir jāveic specializētam sertificētam speciālistam, ievērojot spēkā esošos noteikumus.

[nl] Belangrijke aanwijzingen betreffende de installatie/montage

De installatie/montage moet worden uitgevoerd door een voor de werkzaamheden geautoriseerde installateur rekening houdend met de geldende voorschriften.

[no] Viktig informasjon om installasjon/montering

Installasjonen/monteringen skal gjennomføres av autoriserte installatører, og gjeldende forskrifter skal følges.

[pl] Ważne wskazówki dotyczące instalacji/montażu

Instalacja /montaż muszą być wykonane przez uprawnionego do tego rodzaju prac specjalistę przy zachowaniu obowiązujących przepisów.

[pt] Indicações importantes relativas à instalação/montagem

A instalação/montagem deve ser efetuada por um técnico especializado com qualificações para estes trabalhos, tendo em atenção os regulamentos em vigor.

[ro] Indicații importante privind instalarea/montajul

Instalarea/montajul trebuie realizate de către un specialist autorizat pentru lucrările respective, respectându-se prescripțiile valabile.

[ru] Важные указания по подключению/монтажу

Подключение/монтаж должны выполнять специалисты, имеющие допуск к выполнению таких работ, при соблюдении действующих норм и правил.

[sk] Dôležité pokyny týkajúce sa inštalácie/montáže

Inštaláciu/montáž musí realizovať odborník s oprávnením na výkon týchto prác, pričom musí dodržovať platné predpisy.

[sl] Pomembni napotki za namestitev/montažo

Namestitev/montažo mora izvesti strokovnjak, pristojen za tovrstna dela, ob upošte vanju veljavnih predpisov.

[sr] Važna uputstva za ugradnju i montažu

Ugradnju i montažu moraju da obave samo stručna lica ovlašćena za izvođenje takvih radova koja će poštovati važeće propise.

[sv] Viktiga anvisningar för installation/montering

Installationen/monteringen måste utföras av en behörig och fackkunnig person enligt gällande föreskrifter.

[tr] Kurulum/Montaj ile ilgili önemli uyarılar

Kurulum/Montaj çalışmaları sadece yetkili bayiler tarafından aşağıda belirtilen talimatlar dikkate alınarak yapılmalıdır.

[uk] Важливі вказівки щодо установки/монтажу

Установку/монтаж мають здійснювати фахівці, що мають дозвіл на проведення цих робіт, із дотримання чинних приписів.

[zh] 安装方面的重要提示

必须由受到许可承担该项工作的专业人员遵照相关法规进行安装。

[ar] ملاحظات هامة للتركيب/التجميع

يجب أن يتم التركيب/التجميع من قبل متخصص مصرح له بالعمل، مع مراعاة اللوائح السارية.

[fa] تذکرات مهم درباره نصب/مونتاژ

نصب/مونتاژ باید توسط فردی حرفه ای که مجاز به انجام این کار است، و همچنین با توجه کامل به مقررات مربوطه انجام شود.

Inhaltsverzeichnis Indice	Table de matieres Table of contents

FT 226-2 ASAID	7 735 600 342	5
FT 226-2 ASAID	7 735 600 344	6
FT 226-2 ASAID	7 735 600 359	7
FT 226-2 ASAID	7 735 600 435	8
FT 226-2 ASAID	8 718 590 221	9
FT 226-2 ASAID	8 718 590 849	10
FT 226-2 ASAID	8 718 590 851	11
FT 226-2 ASFD	7 735 600 341	12
FT 226-2 ASFD	7 735 600 343	13
FT 226-2 ASFD	7 735 600 360	14
FT 226-2 ASFD	7 735 600 436	15
FT 226-2 ASFD	8 718 590 220	16
FT 226-2 ASFD	8 718 590 848	17
FT 226-2 ASFD	8 718 590 850	18

Ersatzteilliste
Lista parti di ricambio
Liste des pièces de rechange
Spare parts list

FT 226-2 ASAID - 7735600342

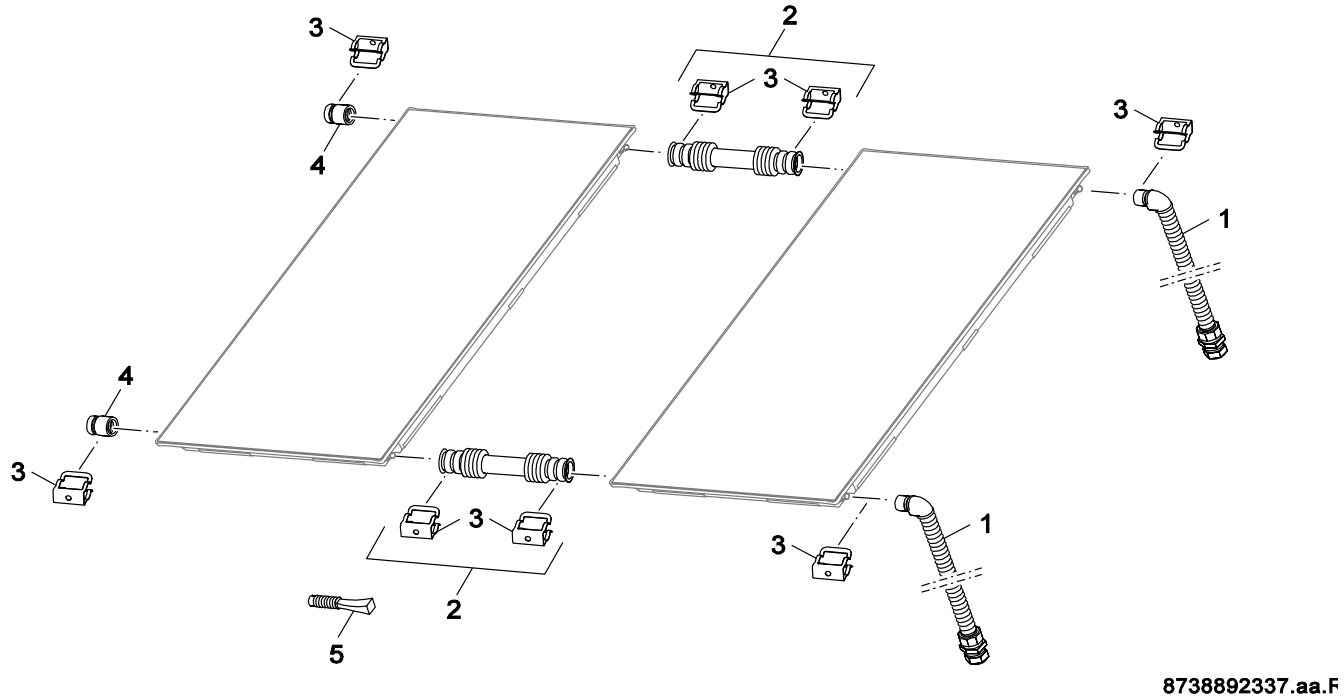

Pos	Bestell-Nr.	Bezeichnung	Descrizione	Dénomination	Description
1	**8 748 511 030 0**	Anschlussrohr kpl	Tubo di raccordo	Tuyauterie	Flow pipe
2	**8 718 531 655 0**	Verbinder-Set	Set di collegamento	kit de raccordement	Connector set
3	**8 748 511 027 0**	Klammer (5x)	Graffa (5x)	Clip (5x)	Clip (5x)
4	**8 748 511 028 0**	Stopfen	Coperchietto	Bouchon	Pipe Plug
5	**8 718 531 363 0**	Stopfen	Tappo	bouchon	Plug

For:

Ersatzteilliste
Lista parti di ricambio
Liste des pièces de rechange
Spare parts list

FT 226-2 ASAID - 7735600344

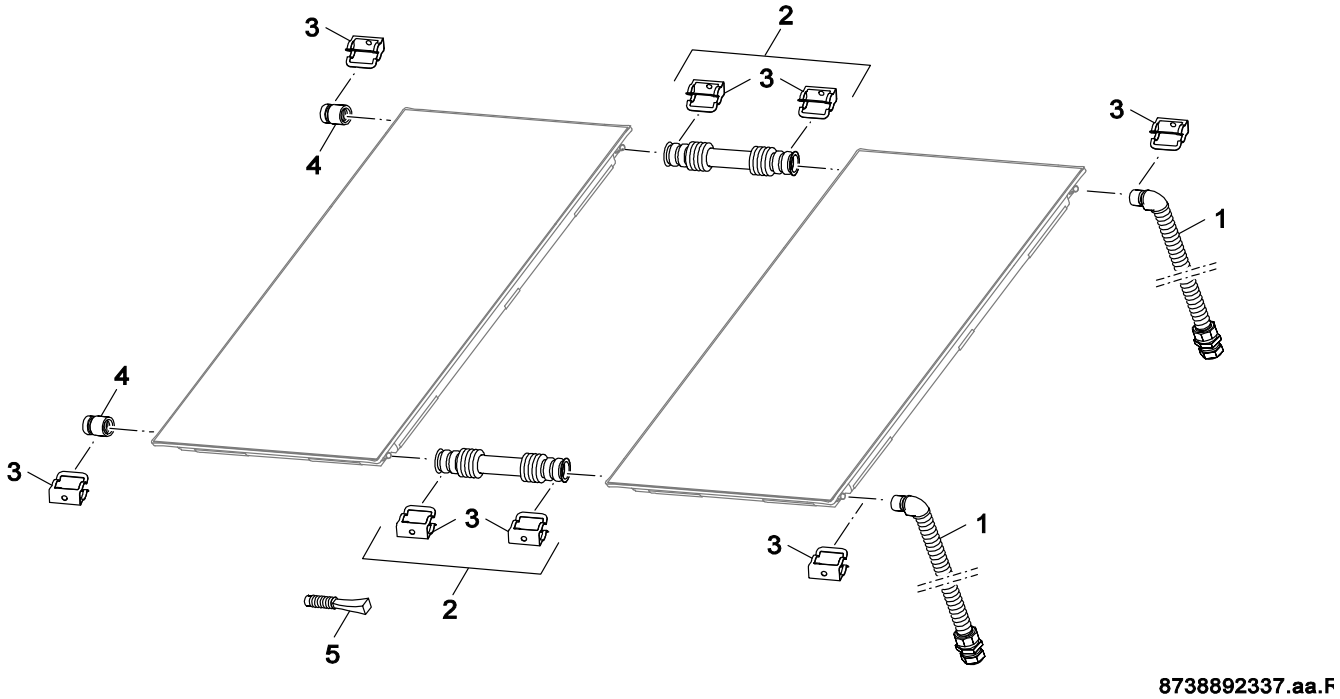

Pos	Bestell-Nr.	Bezeichnung	Descrizione	Dénomination	Description
1	**8 748 511 030 0**	Anschlussrohr kpl	Tubo di raccordo	Tuyauterie	Flow pipe
2	**8 718 531 655 0**	Verbinder-Set	Set di collegamento	kit de raccordement	Connector set
3	**8 748 511 027 0**	Klammer (5x)	Graffa (5x)	Clip (5x)	Clip (5x)
4	**8 748 511 028 0**	Stopfen	Coperchietto	Bouchon	Pipe Plug
5	**8 718 531 363 0**	Stopfen	Tappo	bouchon	Plug

For:

Ersatzteilliste
Lista parti di ricambio
Liste des pièces de rechange
Spare parts list

FT 226-2 ASAID - 7735600359

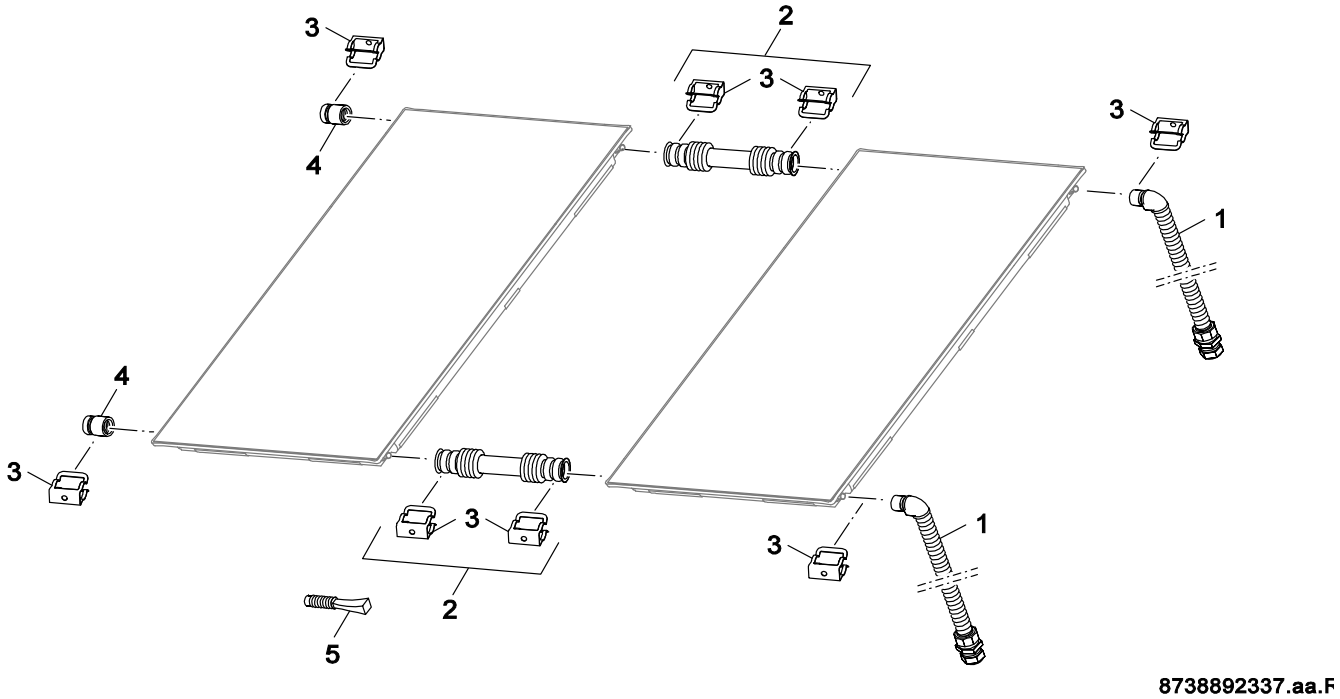

Pos	Bestell-Nr.	Bezeichnung	Descrizione	Dénomination	Description
1	**8 748 511 030 0**	Anschlussrohr kpl	Tubo di raccordo	Tuyauterie	Flow pipe
2	**8 718 531 655 0**	Verbinder-Set	Set di collegamento	kit de raccordement	Connector set
3	**8 748 511 027 0**	Klammer (5x)	Graffa (5x)	Clip (5x)	Clip (5x)
4	**8 748 511 028 0**	Stopfen	Coperchietto	Bouchon	Pipe Plug
5	**8 718 531 363 0**	Stopfen	Tappo	bouchon	Plug

For:

Ersatzteilliste
Lista parti di ricambio
Liste des pièces de rechange
Spare parts list

FT 226-2 ASAID - 7735600435

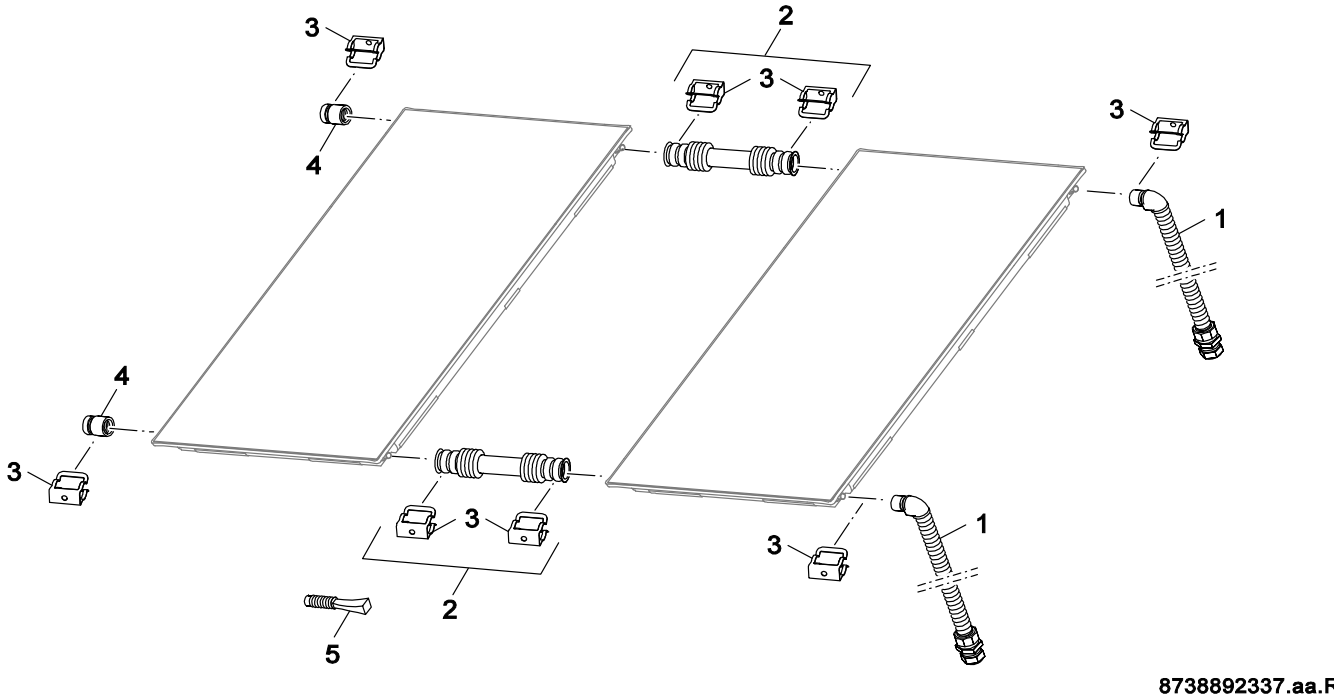

Pos	Bestell-Nr.	Bezeichnung	Descrizione	Dénomination	Description
1	**8 748 511 030 0**	Anschlussrohr kpl	Tubo di raccordo	Tuyauterie	Flow pipe
2	**8 718 531 655 0**	Verbinder-Set	Set di collegamento	kit de raccordement	Connector set
3	**8 748 511 027 0**	Klammer (5x)	Graffa (5x)	Clip (5x)	Clip (5x)
4	**8 748 511 028 0**	Stopfen	Coperchietto	Bouchon	Pipe Plug
5	**8 718 531 363 0**	Stopfen	Tappo	bouchon	Plug

For:

Ersatzteilliste
Lista parti di ricambio
Liste des pièces de rechange
Spare parts list

FT 226-2 ASAID - 8718590221

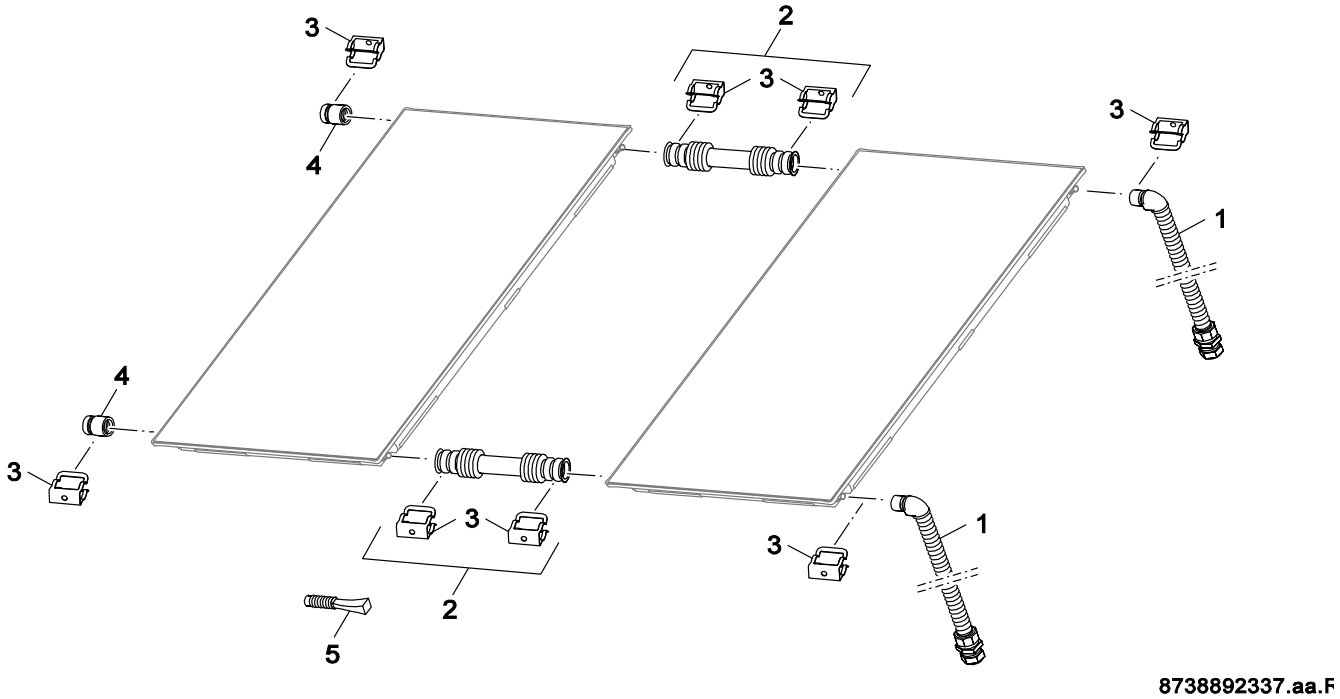

Pos	Bestell-Nr.	Bezeichnung	Descrizione	Dénomination	Description
1	**8 748 511 030 0**	Anschlussrohr kpl	Tubo di raccordo	Tuyauterie	Flow pipe
2	**8 718 531 655 0**	Verbinder-Set	Set di collegamento	kit de raccordement	Connector set
3	**8 748 511 027 0**	Klammer (5x)	Graffa (5x)	Clip (5x)	Clip (5x)
4	**8 748 511 028 0**	Stopfen	Coperchietto	Bouchon	Pipe Plug
5	**8 718 531 363 0**	Stopfen	Tappo	bouchon	Plug

For:

Ersatzteilliste
Lista parti di ricambio
Liste des pièces de rechange
Spare parts list

FT 226-2 ASAID - 8718590849

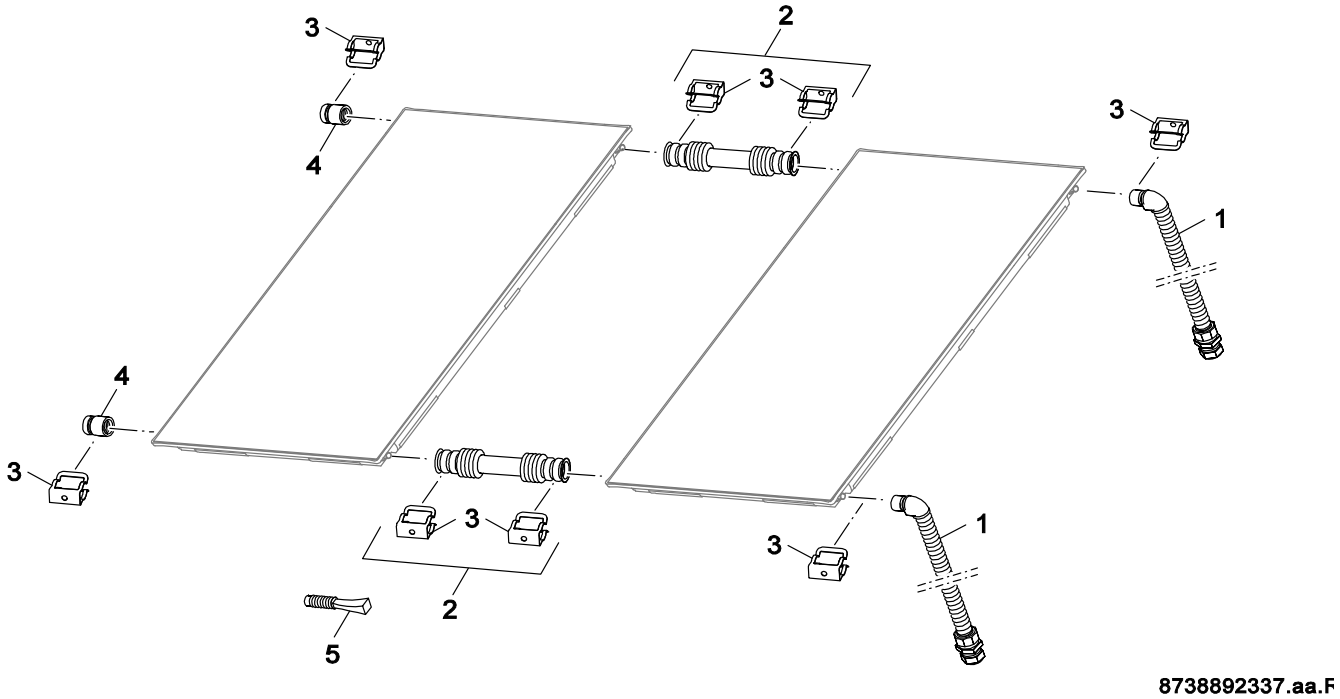

Pos	Bestell-Nr.	Bezeichnung	Descrizione	Dénomination	Description
1	**8 748 511 030 0**	Anschlussrohr kpl	Tubo di raccordo	Tuyauterie	Flow pipe
2	**8 718 531 655 0**	Verbinder-Set	Set di collegamento	kit de raccordement	Connector set
3	**8 748 511 027 0**	Klammer (5x)	Graffa (5x)	Clip (5x)	Clip (5x)
4	**8 748 511 028 0**	Stopfen	Coperchietto	Bouchon	Pipe Plug
5	**8 718 531 363 0**	Stopfen	Tappo	bouchon	Plug

For:

Ersatzteilliste
Lista parti di ricambio
Liste des pièces de rechange
Spare parts list

FT 226-2 ASAID - 8718590851

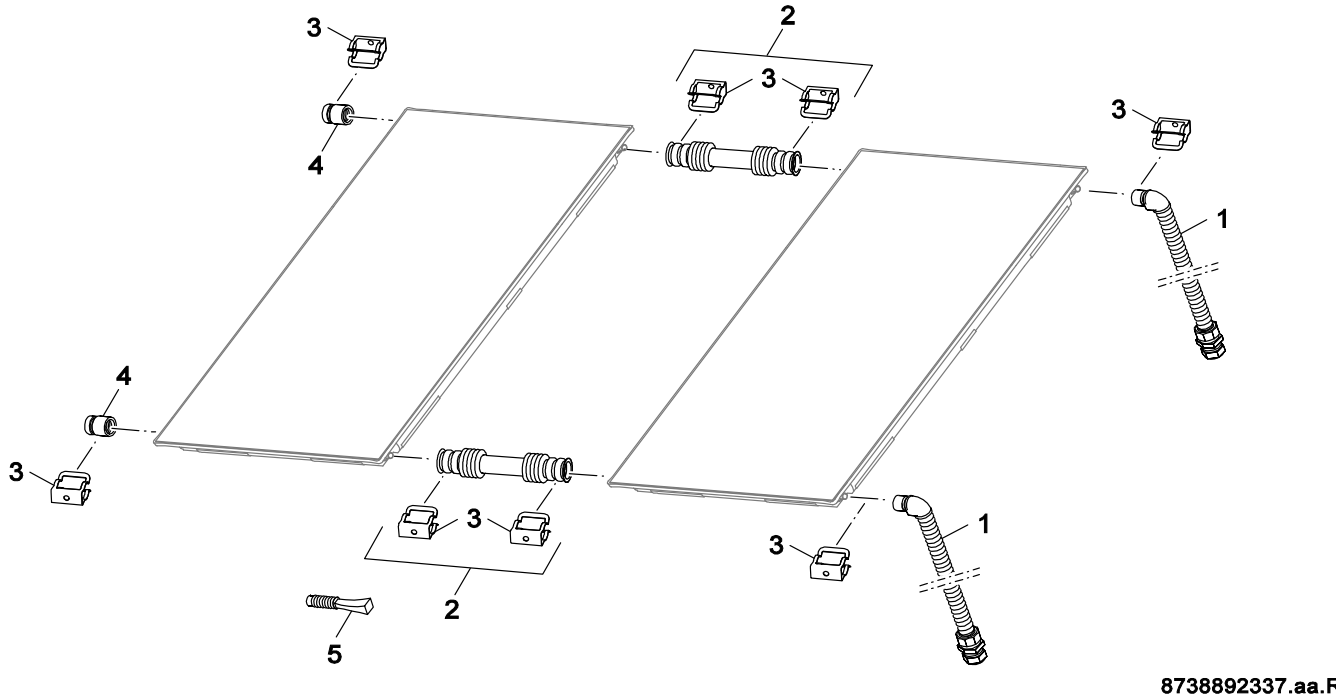

Pos	Bestell-Nr.	Bezeichnung	Descrizione	Dénomination	Description
1	**8 748 511 030 0**	Anschlussrohr kpl	Tubo di raccordo	Tuyauterie	Flow pipe
2	**8 718 531 655 0**	Verbinder-Set	Set di collegamento	kit de raccordement	Connector set
3	**8 748 511 027 0**	Klammer (5x)	Graffa (5x)	Clip (5x)	Clip (5x)
4	**8 748 511 028 0**	Stopfen	Coperchietto	Bouchon	Pipe Plug
5	**8 718 531 363 0**	Stopfen	Tappo	bouchon	Plug

For:

Ersatzteilliste
Lista parti di ricambio
Liste des pièces de rechange
Spare parts list

FT 226-2 ASFD - 7735600341

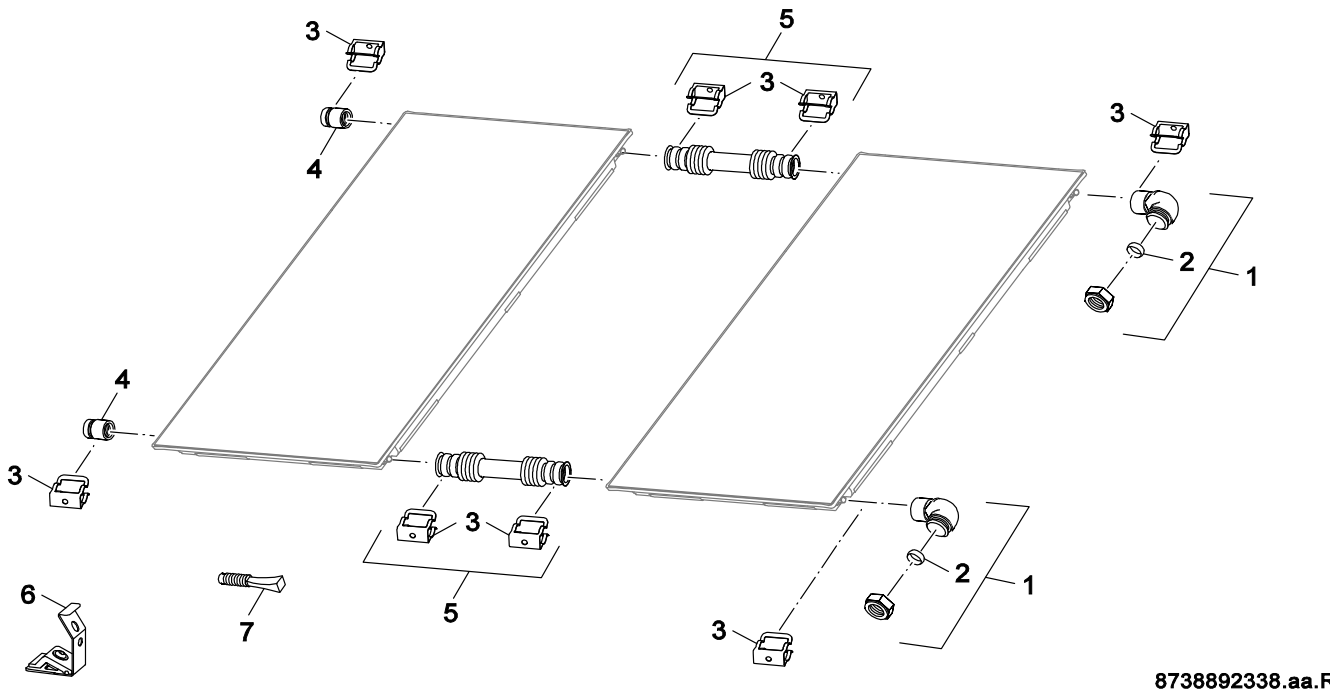

Pos	Bestell-Nr.	Bezeichnung	Descrizione	Dénomination	Description
1	**8 748 511 032 0**	Winkel 3/4"	Raccordo gomito 3/4"	Raccord coudé 3/4"	Glove Unidur 6649(6051609)
2	**8 748 511 011 0**	Klemmring 18mm (5x)	Anello 18mm (5x)	Bicone 18mm (5x)	Olive 18mm (5x)
3	**8 748 511 027 0**	Klammer (5x)	Graffa (5x)	Clip (5x)	Clip (5x)
4	**8 748 511 028 0**	Stopfen	Coperchietto	Bouchon	Pipe Plug
5	**8 718 531 655 0**	Verbinder-Set	Set di collegamento	kit de raccordement	Connector set
6	**8 718 531 413 0**	Halterung	Supporto	support	Retainer
7	**8 718 531 363 0**	Stopfen	Tappo	bouchon	Plug

For:

Ersatzteilliste
Lista parti di ricambio
Liste des pièces de rechange
Spare parts list

FT 226-2 ASFD - 7735600343

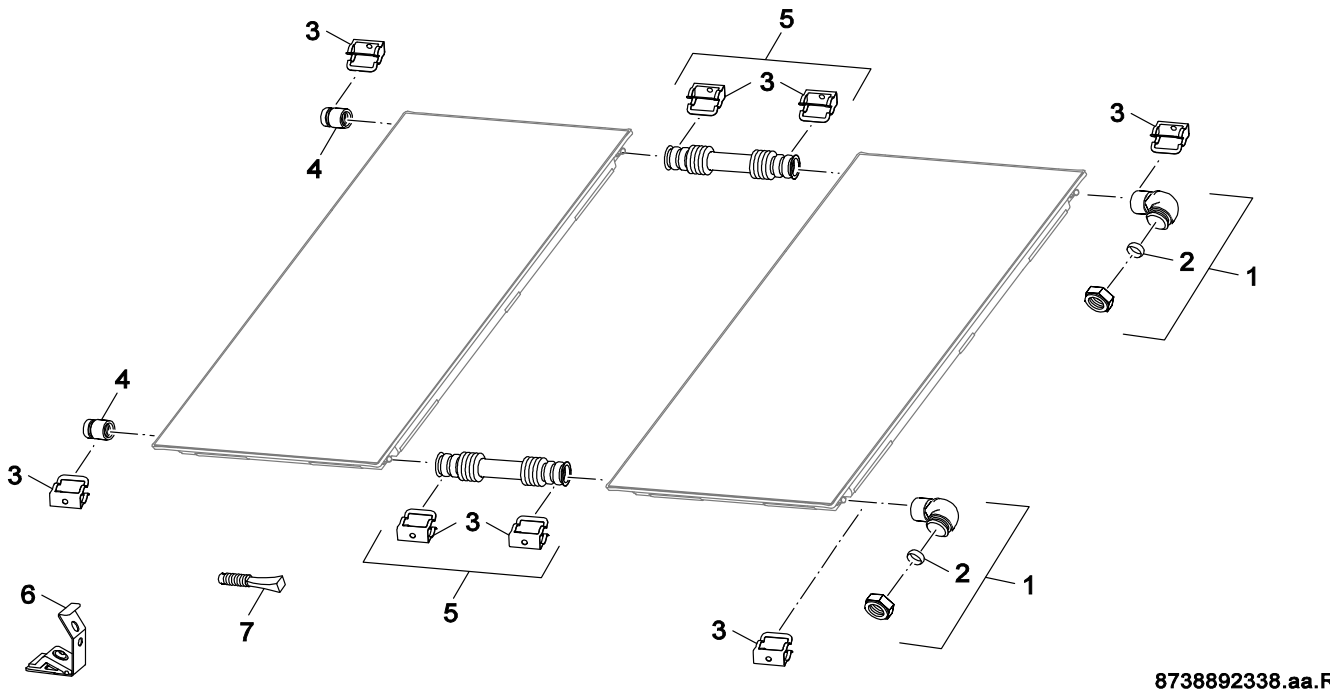

Pos	Bestell-Nr.	Bezeichnung	Descrizione	Dénomination	Description
1	**8 748 511 032 0**	Winkel 3/4"	Raccordo gomito 3/4"	Raccord coudé 3/4"	Glove Unidur 6649(6051609)
2	**8 748 511 011 0**	Klemmring 18mm (5x)	Anello 18mm (5x)	Bicone 18mm (5x)	Olive 18mm (5x)
3	**8 748 511 027 0**	Klammer (5x)	Graffa (5x)	Clip (5x)	Clip (5x)
4	**8 748 511 028 0**	Stopfen	Coperchietto	Bouchon	Pipe Plug
5	**8 718 531 655 0**	Verbinder-Set	Set di collegamento	kit de raccordement	Connector set
6	**8 718 531 413 0**	Halterung	Supporto	support	Retainer
7	**8 718 531 363 0**	Stopfen	Tappo	bouchon	Plug

For:

Ersatzteilliste Lista parti di ricambio Liste des pièces de rechange Spare parts list	**FT 226-2 ASFD - 7735600360**

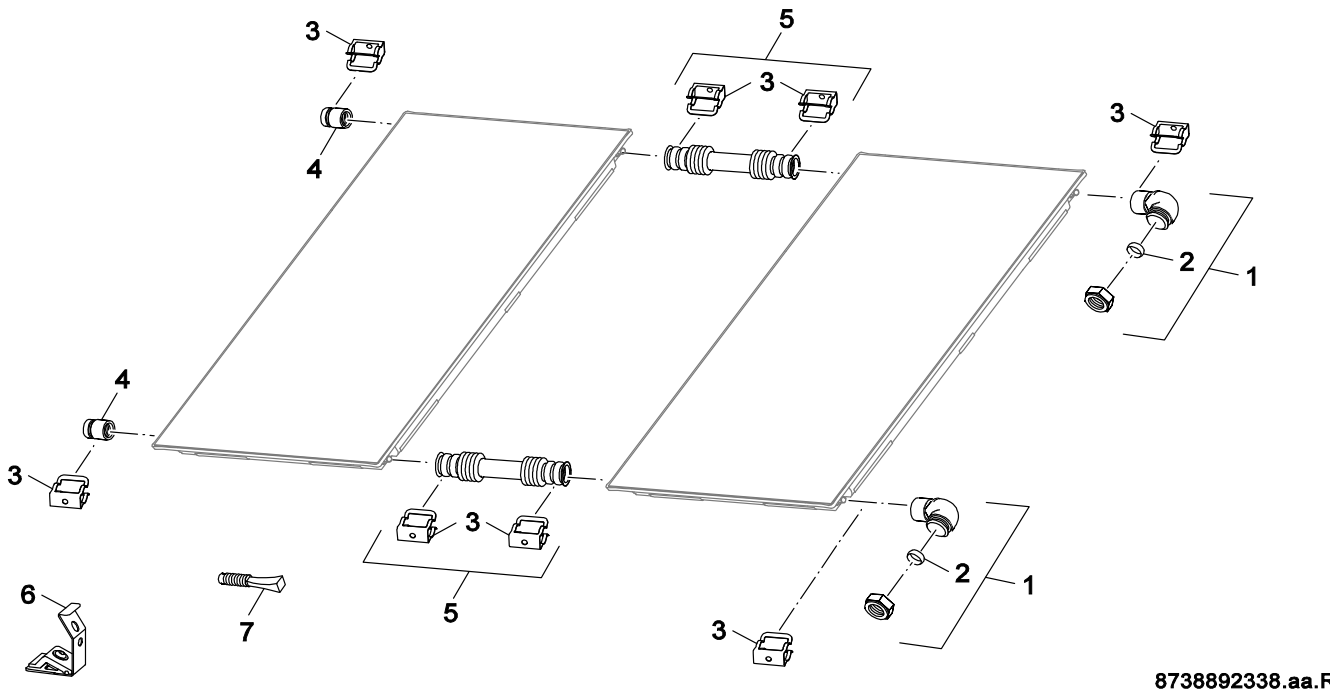

Pos	Bestell-Nr.	Bezeichnung	Descrizione	Dénomination	Description
1	**8 748 511 032 0**	Winkel 3/4"	Raccordo gomito 3/4"	Raccord coudé 3/4"	Glove Unidur 6649(6051609)
2	**8 748 511 011 0**	Klemmring 18mm (5x)	Anello 18mm (5x)	Bicone 18mm (5x)	Olive 18mm (5x)
3	**8 748 511 027 0**	Klammer (5x)	Graffa (5x)	Clip (5x)	Clip (5x)
4	**8 748 511 028 0**	Stopfen	Coperchietto	Bouchon	Pipe Plug
5	**8 718 531 655 0**	Verbinder-Set	Set di collegamento	kit de raccordement	Connector set
6	**8 718 531 413 0**	Halterung	Supporto	support	Retainer
7	**8 718 531 363 0**	Stopfen	Tappo	bouchon	Plug
For:					

Ersatzteilliste
Lista parti di ricambio
Liste des pièces de rechange
Spare parts list

FT 226-2 ASFD - 7735600436

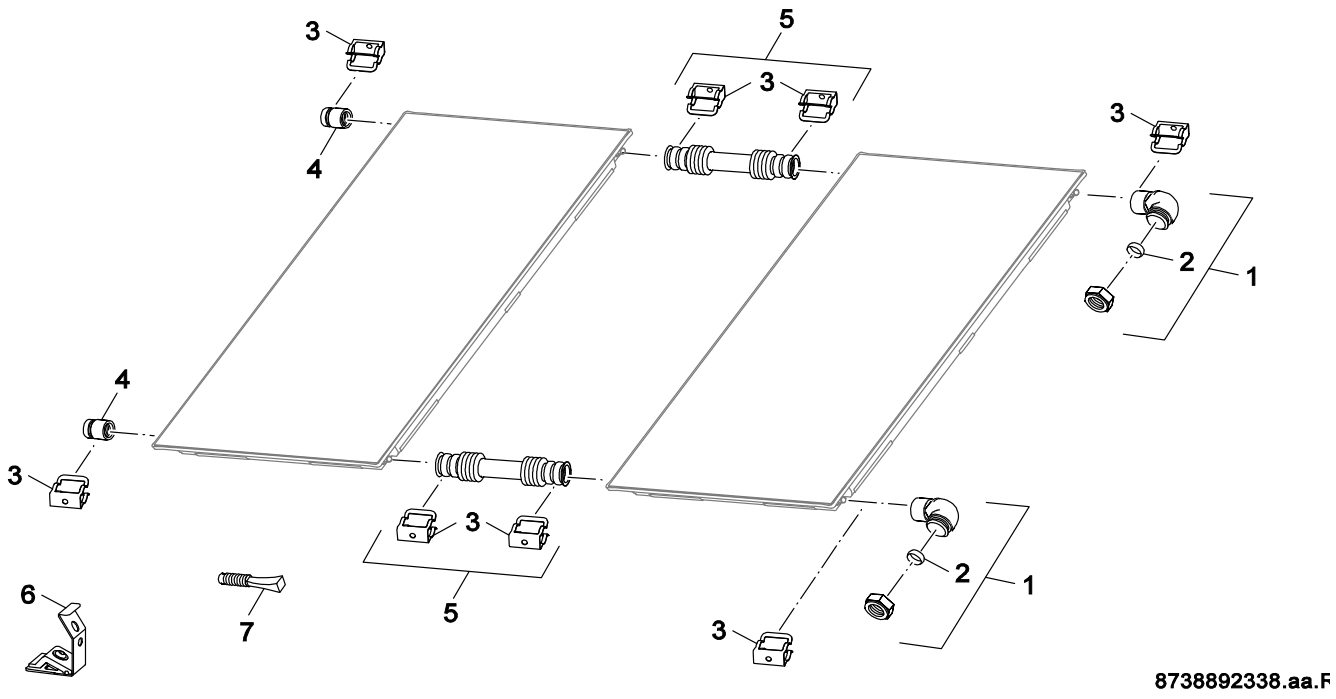

Pos	Bestell-Nr.	Bezeichnung	Descrizione	Dénomination	Description
1	**8 748 511 032 0**	Winkel 3/4"	Raccordo gomito 3/4"	Raccord coudé 3/4"	Glove Unidur 6649(6051609)
2	**8 748 511 011 0**	Klemmring 18mm (5x)	Anello 18mm (5x)	Bicone 18mm (5x)	Olive 18mm (5x)
3	**8 748 511 027 0**	Klammer (5x)	Graffa (5x)	Clip (5x)	Clip (5x)
4	**8 748 511 028 0**	Stopfen	Coperchietto	Bouchon	Pipe Plug
5	**8 718 531 655 0**	Verbinder-Set	Set di collegamento	kit de raccordement	Connector set
6	**8 718 531 413 0**	Halterung	Supporto	support	Retainer
7	**8 718 531 363 0**	Stopfen	Tappo	bouchon	Plug

For:

Ersatzteilliste
Lista parti di ricambio
Liste des pièces de rechange
Spare parts list

FT 226-2 ASFD - 8718590220

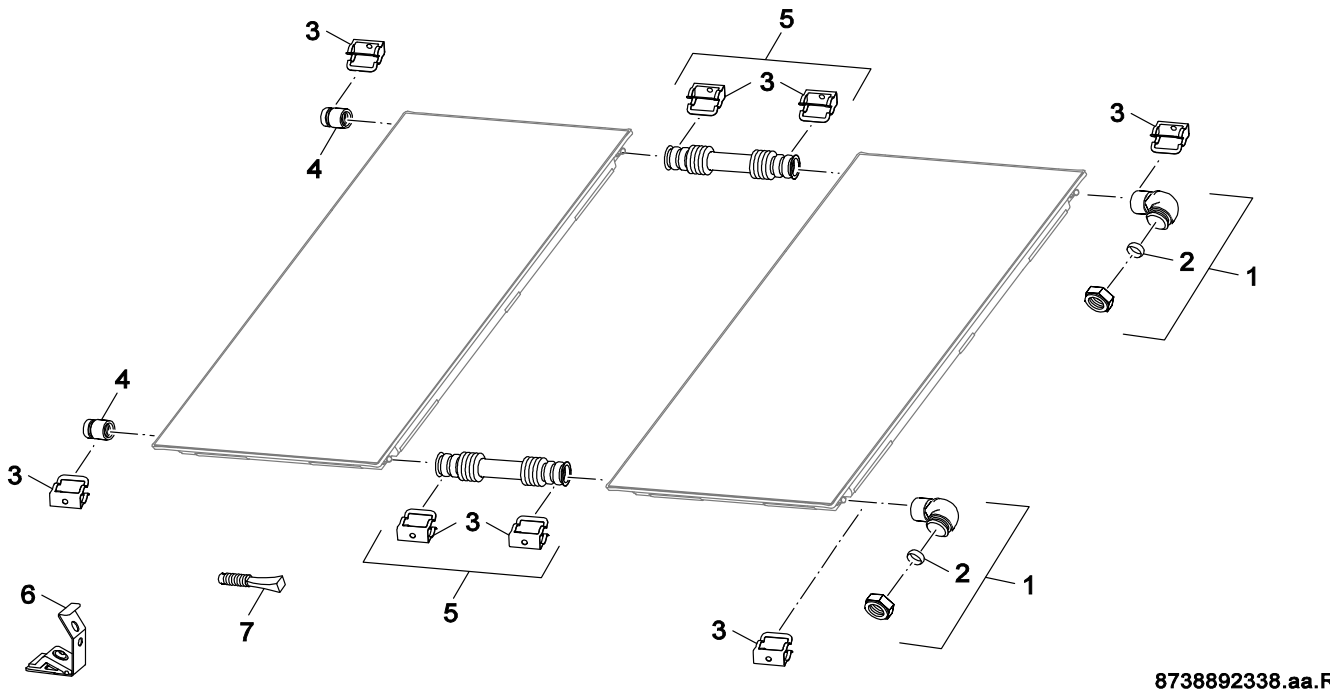

Pos	Bestell-Nr.	Bezeichnung	Descrizione	Dénomination	Description
1	**8 748 511 032 0**	Winkel 3/4"	Raccordo gomito 3/4"	Raccord coudé 3/4"	Glove Unidur 6649(6051609)
2	**8 748 511 011 0**	Klemmring 18mm (5x)	Anello 18mm (5x)	Bicone 18mm (5x)	Olive 18mm (5x)
3	**8 748 511 027 0**	Klammer (5x)	Graffa (5x)	Clip (5x)	Clip (5x)
4	**8 748 511 028 0**	Stopfen	Coperchietto	Bouchon	Pipe Plug
5	**8 718 531 655 0**	Verbinder-Set	Set di collegamento	kit de raccordement	Connector set
6	**8 718 531 413 0**	Halterung	Supporto	support	Retainer
7	**8 718 531 363 0**	Stopfen	Tappo	bouchon	Plug

For:

Ersatzteilliste
Lista parti di ricambio
Liste des pièces de rechange
Spare parts list

FT 226-2 ASFD - 8718590848

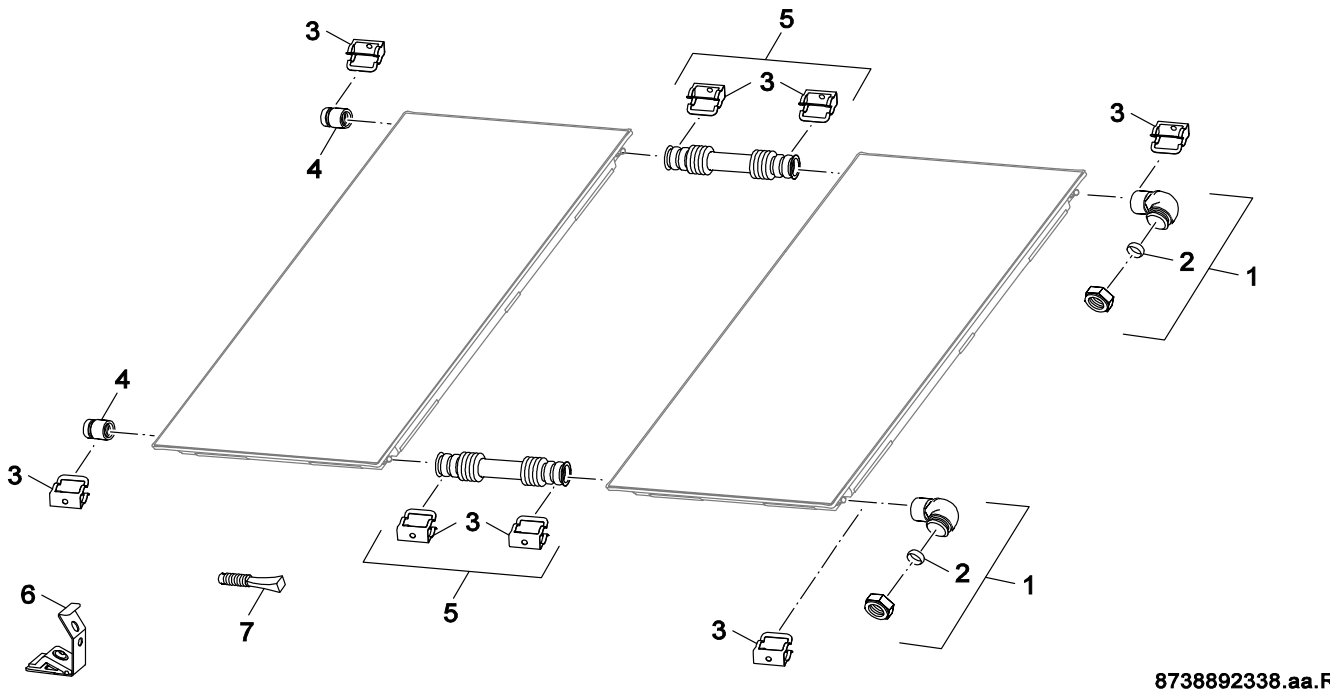

Pos	Bestell-Nr.	Bezeichnung	Descrizione	Dénomination	Description
1	**8 748 511 032 0**	Winkel 3/4"	Raccordo gomito 3/4"	Raccord coudé 3/4"	Glove Unidur 6649(6051609)
2	**8 748 511 011 0**	Klemmring 18mm (5x)	Anello 18mm (5x)	Bicone 18mm (5x)	Olive 18mm (5x)
3	**8 748 511 027 0**	Klammer (5x)	Graffa (5x)	Clip (5x)	Clip (5x)
4	**8 748 511 028 0**	Stopfen	Coperchietto	Bouchon	Pipe Plug
5	**8 718 531 655 0**	Verbinder-Set	Set di collegamento	kit de raccordement	Connector set
6	**8 718 531 413 0**	Halterung	Supporto	support	Retainer
7	**8 718 531 363 0**	Stopfen	Tappo	bouchon	Plug

For:

Ersatzteilliste
Lista parti di ricambio
Liste des pièces de rechange
Spare parts list

FT 226-2 ASFD - 8718590850

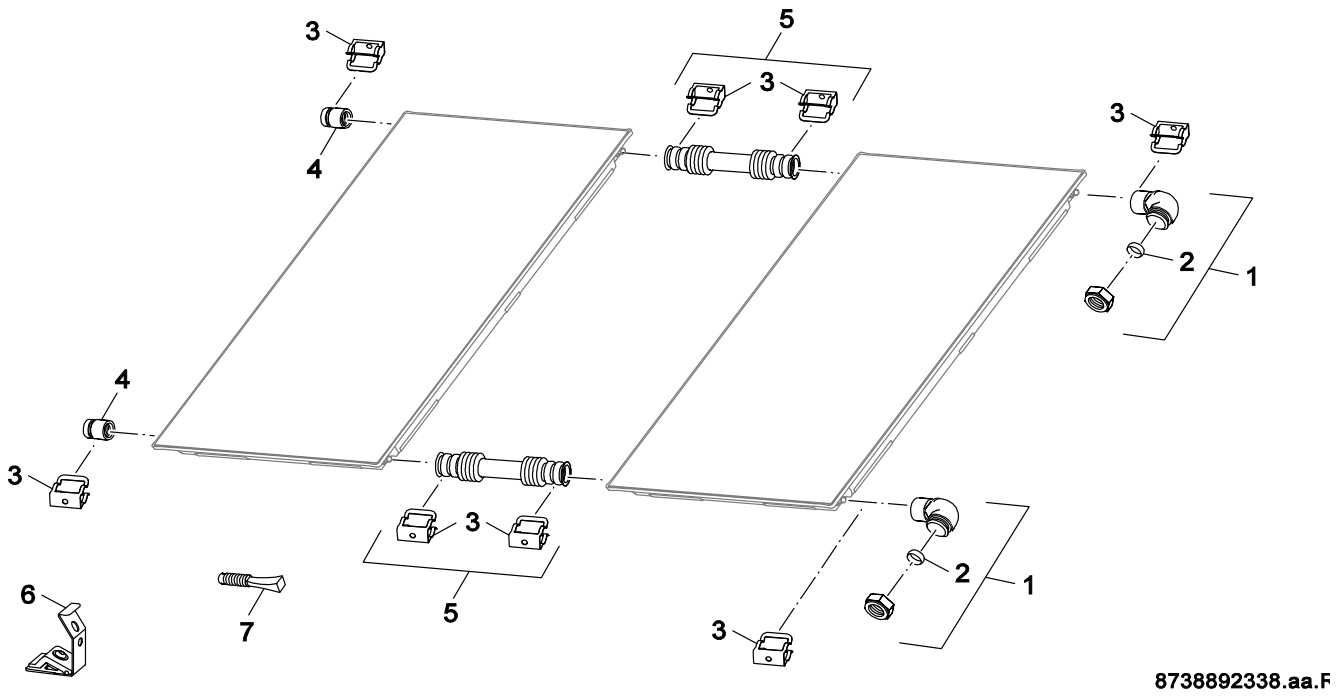

Pos	Bestell-Nr.	Bezeichnung	Descrizione	Dénomination	Description
1	**8 748 511 032 0**	Winkel 3/4"	Raccordo gomito 3/4"	Raccord coudé 3/4"	Glove Unidur 6649(6051609)
2	**8 748 511 011 0**	Klemmring 18mm (5x)	Anello 18mm (5x)	Bicone 18mm (5x)	Olive 18mm (5x)
3	**8 748 511 027 0**	Klammer (5x)	Graffa (5x)	Clip (5x)	Clip (5x)
4	**8 748 511 028 0**	Stopfen	Coperchietto	Bouchon	Pipe Plug
5	**8 718 531 655 0**	Verbinder-Set	Set di collegamento	kit de raccordement	Connector set
6	**8 718 531 413 0**	Halterung	Supporto	support	Retainer
7	**8 718 531 363 0**	Stopfen	Tappo	bouchon	Plug

For:

Bosch Thermotechnik GmbH
D-73249 Wernau / Germany

UNIDOMO®

Ihr Online-Fachhändler für:

- Kostenlose und individuelle Beratung
- Hochwertige Produkte
- Kostenloser und schneller Versand
- TOP Bewertungen
- Exzelenter Kundenservice
- Über 20 Jahre Erfahrung

E-Mail: info@unidomo.de | Tel.: 04621 - 30 60 89 0 | www.unidomo.de

uniDomo GmbH & Co. KG • Thorshammer 12 • 24866 Busdorf • UstIdNr. DE257133895 • Geschäftsführer: Rainer Nau, Sven Klinker