Rooftop installation elevation

UNIDOMO®

Ihr Online-Fachhändler für:

- Kostenlose und individuelle Beratung
- Hochwertige Produkte
- Kostenloser und schneller Versand
- TOP Bewertungen
- Exzelenter Kundenservice
- Über 20 Jahre Erfahrung

E-Mail: info@unidomo.de | Tel.: 04621 - 30 60 89 0 | www.unidomo.de

uniDomo GmbH & Co. KG • Thorshammer 12 • 24866 Busdorf • UstIdNr. DE257133895 • Geschäftsführer: Rainer Nau, Sven Klinker

[de] Wichtige Hinweise zur Installation/Montage

Die Installation/Montage muss durch eine für die Arbeiten zugelassene Fachkraft unter Beachtung der geltenden Vorschriften erfolgen.

[en] Important notes on installation/assembly

The installation/assembly must be carried out by a professional who is authorised to do the work, and with due regard to the relevant regulations.

[fr] Instructions importantes pour l'installation/le montage

L'installation/le montage doit être effectué(e) par un spécialiste qualifié pour les opérations concernées et dans le respect des prescriptions applicables.

[bg] Важни указания във връзка с инсталацията/монтажа

Инсталацията/монтажът трябва да се извършва от лицензиран за работите специалист в съответствие с приложимите разпоредби.

[cs] Důležité pokyny k instalaci/montáži

Instalaci/montáž musí při dodržení platných předpisů provést odborný pracovník s příslušným oprávněním pro tyto práce.

[da] Vigtige anvisninger til installationen/monteringen

Installationen/monteringen skal foretages af en godkendt installatør under overholdelse af de gældende forskrifter.

[el] Σημαντικές υποδείξεις για την εγκατάσταση/συναρμολόγηση

Η εγκατάσταση/συναρμολόγηση πρέπει να πραγματοποιείται από εξουσιοδοτημένο για τις εργασίες αυτές τεχνικό προσωπικό, το οποίο θα πρέπει να φροντίζει ώστε να τηρούνται οι ισχύουσες διατάξεις.

[es] Indicaciones importantes para instalación/montaje

La instalación/el montaje lo debe realizar personal especializado autorizado para los trabajos, respetando las prescripciones vigentes.

[et] Olulised juhised paigaldamiseks/montaažiks

Paigaldamist/montaaži tohib läbi viia selleks volitusi omav spetsialist, arvestades kehtivaid nõudeid.

[fi] Belangrijke aanwijzingen betreffende de installatie/montage

De installatie/montage moet worden uitgevoerd door een voor de werkzaamheden geautoriseerde installateur. Hij moet rekening houden met de geldende voorschriften.

[fi] Tärkeitä asennus- ja kokoonpano-ohjeita

Näihin töihin hyväksytyn ammattiasentajan pitää suorittaa asennus- ja kokoonpanotyöt voimassa olevien määräysten mukaisesti.

[hu] Fontos tudnivalók az installáláshoz/szereléshez

Az installálást/szerelést egy, a munkákra felhatalmazott szakembernek kell végeznie, az érvényes előírások figyelembevételével.

[it] Avvertenze importanti per l'installazione/il montaggio

L'installazione/il montaggio deve aver luogo ad opera di una ditta specializzata ed autorizzata in osservanza delle disposizioni vigenti.

[he] მნიშვნელოვანი მითითებები ინსტალაციისთვის/მონტაჟისათვის

ინსტალაცია/მონტაჟი უნდა განხორციელდეს სამუშაოებისთვის დაშვებული კვალიფიციური პერსონალის მიერ, მოქმედი განაწესის დაცვით.

[lt] Svarbios instaliavimo ir (arba) montavimo nuorodos

Instaliuoti ir montuoti, laikantis galiojančių taisyklių, leidžiama kvalifikuotiems specialistams, kurie buvo įgalioti šiems darbams atlikti.

[lv] Svarīgi norādījumi par iekārtas uzstādīšanu / montāžu

Iekārtas uzstādīšanu/montāžu ir jāveic specializētam sertificētam speciālistam, ievērojot spēkā esošos noteikumus.

[nl] Belangrijke aanwijzingen betreffende de installatie/montage

De installatie/montage moet worden uitgevoerd door een voor de werkzaamheden geautoriseerde installateur rekening houdend met de geldende voorschriften.

[no] Viktig informasjon om installasjon/montering

Installasjonen/monteringen skal gjennomføres av autoriserte installatører, og gjeldende forskrifter skal følges.

[pl] Ważne wskazówki dotyczące instalacji/montażu

Instalacja /montaż muszą być wykonane przez uprawnionego do tego rodzaju prac specjalistę przy zachowaniu obowiązujących przepisów.

[pt] Indicações importantes relativas à instalação/montagem

A instalação/montagem deve ser efetuada por um técnico especializado com qualificações para estes trabalhos, tendo em atenção os regulamentos em vigor.

[ro] Indicaţii importante privind instalarea/montajul

Instalarea/montajul trebuie realizate de către un specialist autorizat pentru lucrările respective, respectându-se prescripţiile valabile.

[ru] Важные указания по подключению/монтажу

Подключение/монтаж должны выполнять специалисты, имеющие допуск к выполнению таких работ, при соблюдении действующих норм и правил.

[sk] Dôležité pokyny týkajúce sa inštalácie/montáže

Inštaláciu/montáž musí realizovať odborník s oprávnením na výkon týchto prác, pričom musí dodržovať platné predpisy.

[sl] Pomembni napotki za namestitev/montažo

Namestitev/montažo mora izvesti strokovnjak, pristojen za tovrstna dela, ob upošte vanju veljavnih predpisov.

[sr] Važna uputstva za ugradnju i montažu

Ugradnju i montažu moraju da obave samo stručna lica ovlašćena za izvođenje takvih radova koja će poštovati važeće propise.

[sv] Viktiga anvisningar för installation/montering

Installationen/monteringen måste utföras av en behörig och fackkunnig person enligt gällande föreskrifter.

[tr] Kurulum/Montaj ile ilgili önemli uyarılar

Kurulum/Montaj çalışmaları sadece yetkili bayiler tarafından aşağıda belirtilen talimatlar dikkate alınarak yapılmalıdır.

[uk] Важливі вказівки щодо установки/монтажу

Установку/монтаж мають здійснювати фахівці, що мають дозвіл на проведення цих робіт, із дотримання чинних приписів.

[zh] 安装方面的重要提示

必须由受到许可承担该项工作的专业人员遵照相关法规进行安装。

[ar] ملاحظات هامة للتركيب/التجميع

يجب أن يتم التركيب/التجميع من قبل متخصص مصرح له بالعمل، مع مراعاة اللوائح السارية.

[fa] تذکرات مهم درباره نصب/مونتاژ

نصب/مونتاژ باید توسط فردی حرفه ای که مجاز به انجام این کار است، و همچنین با توجه کامل به مقررات مربوطه انجام شود.

Table of contents Inhaltsverzeichnis	Table de matieres Indice	Indice Indice

AD Aufst EBS s/FKF12	7 747 025 401	5
AD Aufst EBS s/KF12	7 735 600 499	6
AD Aufst EBS w/FKF17	7 747 025 406	7
AD Aufst GBS s/FKF10	7 747 025 399	8
AD Aufst GBS s/KF10	7 735 600 498	9
AD Aufst GBS w/FKF15	7 747 025 404	10
AD Aufst ZS s/FKF13	7 747 025 402	11
AD Aufst ZS s/KF13	7 735 600 500	12
AD Aufst ZS w/FKF18	7 747 025 408	13
AD Aufst ZSCH s/FKF1	7 747 025 403	14
AS Grund senkr FKF11	7 747 025 400	15
AS Grund waagr FKF16	7 747 025 405	16
DAB Schi/Schi FKA23	7 747 025 413	17
DAB Well/Blech FKA26	7 747 029 184	18

Spare parts list
Ersatzteilliste
Liste des pièces de rechange
Lista de repuestos
Lista parti di ricambio
Catálogo de peças de substituição

AD Aufst EBS s/FKF12 - 7747025401

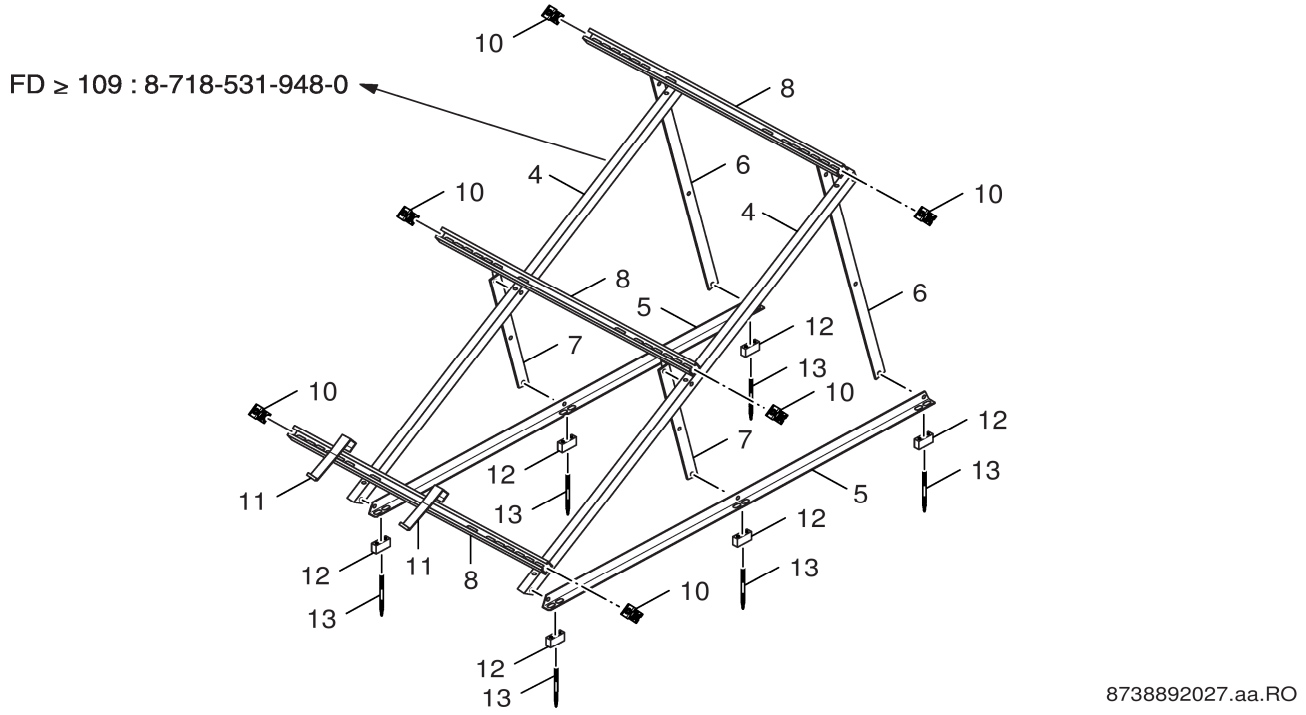

Pos	Ordering No.	Description	Bezeichnung	Dénomination	Descripción	Descrizione	Designação
4	**8 718 224 332 0**	Collector strut vertical	Kollektor Strebe senkrecht	collecteur potence	Soporte aaptador solar vertical	Collettore verticale	Suporte de coletor horizontal
4	**8 718 531 948 0**	Strut Collector vertical	Strebe Kollektor senkrecht	étai collectionneur perpendiculaire	puntal coleccionista vertical	montante collettore perpendicolare	Suporte de coletor horizontal
5	**8 718 224 333 0**	Strut below vertical	Strebe unten senkrecht	Entretoise basse droite	Perfil inferior vertical	Traversa verticale	Perfil inferior horizontal
6	**8 718 224 334 0**	Strut along vertical	Strebe längs senkrecht	Entretoise verticale	Perfil lateral vertical	Traversa verticale	Perfil traseiro vertical
8	**8 748 511 002 0**	Bar 1165mm	Schiene 1165mm	Barre 1165mm	Respaldo 1165mm	Telaio 1165mm	Perfil de Alumínio U SKW 1165mm
10	**8 748 511 007 0**	Fixing bracket	Halter	Support	Soporte	Angolare	Fixador
11	**8 748 511 005 0**	Slipping safety	Abrutschsicherung	Glisslère de sécurité	Deslizamiento de seguridad	sicurezza	Clip anti-deslizamento
12	**8 748 511 022 0**	Fixing bracket	Halterung	Support	Soporte	Supporto	Suporte
13	**8 748 511 024 0**	Carriage bolt	Stockschraube	Vis de bâton	cerrojo	viti	Vara roscada
	8 718 220 764 0	mounting parts (5x)	Befestigungsset (5x)	Jeu de piéces de fixation (5x)	Elementos de fijación Termosifón (5x)	Set di fissaggio (5x)	Peças de fixação (5x)
	8 718 224 337 0	fixing set	Befestigungsset	Jeu de piéces de fixation	Juego piezas de fijación	Set di fissaggio	Conjunto de fixação

For:

Spare parts list
Ersatzteilliste
Liste des pièces de rechange
Lista de repuestos
Lista parti di ricambio
Catálogo de peças de substituição

AD Aufst EBS s/KF12 - 7735600499

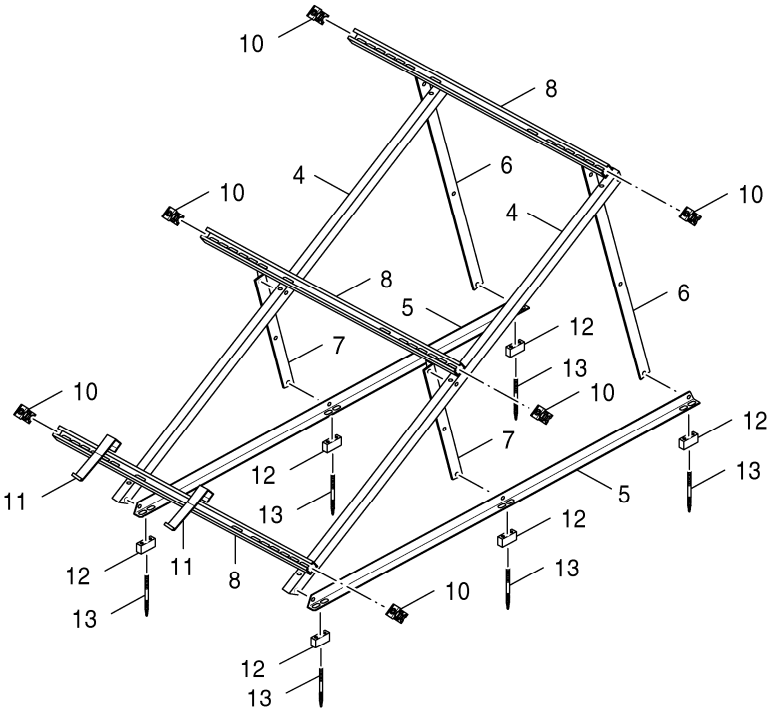

8738894738.aa.RO

Pos	Ordering No.	Description	Bezeichnung	Dénomination	Descripción	Descrizione	Designação
4	**8 735 300 619**	Strut Collector vertical	Strebe Kollektor senkrecht	étai collectionneur perpendiculaire	puntal coleccionista vertical	montante collettore perpendicolare	Suporte de coletor horizontal
5	**8 718 224 333 0**	Strut below vertical	Strebe unten senkrecht	Entretoise basse droite	Perfil inferior vertical	Traversa verticale	Perfil inferior horizontal
6	**8 718 224 334 0**	Strut along vertical	Strebe längs senkrecht	Entretoise verticale	Perfil lateral vertical	Traversa verticale	Perfil traseiro vertical
8	**8 748 511 002 0**	Bar 1165mm	Schiene 1165mm	Barre 1165mm	Respaldo 1165mm	Telaio 1165mm	Perfil de Alumínio U SKW 1165mm
10	**8 748 511 007 0**	Fixing bracket	Halter	Support	Soporte	Angolare	Fixador
11	**8 748 511 005 0**	Slipping safety	Abrutschsicherung	Glisslère de sécurité	Deslizamiento de seguridad	sicurezza	Clip anti-deslizamento
12	**8 748 511 022 0**	Fixing bracket	Halterung	Support	Soporte	Supporto	Suporte
13	**8 748 511 024 0**	Carriage bolt	Stockschraube	Vis de bâton	cerrojo	viti	Vara roscada
	8 718 220 764 0	mounting parts (5x)	Befestigungsset (5x)	Jeu de piéces de fixation (5x)	Elementos de fijación Termosifón (5x)	Set di fissaggio (5x)	Peças de fixação (5x)
	8 718 224 337 0	fixing set	Befestigungsset	Jeu de piéces de fixation	Juego piezas de fijación	Set di fissaggio	Conjunto de fixação

For:

Spare parts list
Ersatzteilliste
Liste des pièces de rechange
Lista de repuestos
Lista parti di ricambio
Catálogo de peças de substituição

AD Aufst EBS w/FKF17 - 7747025406

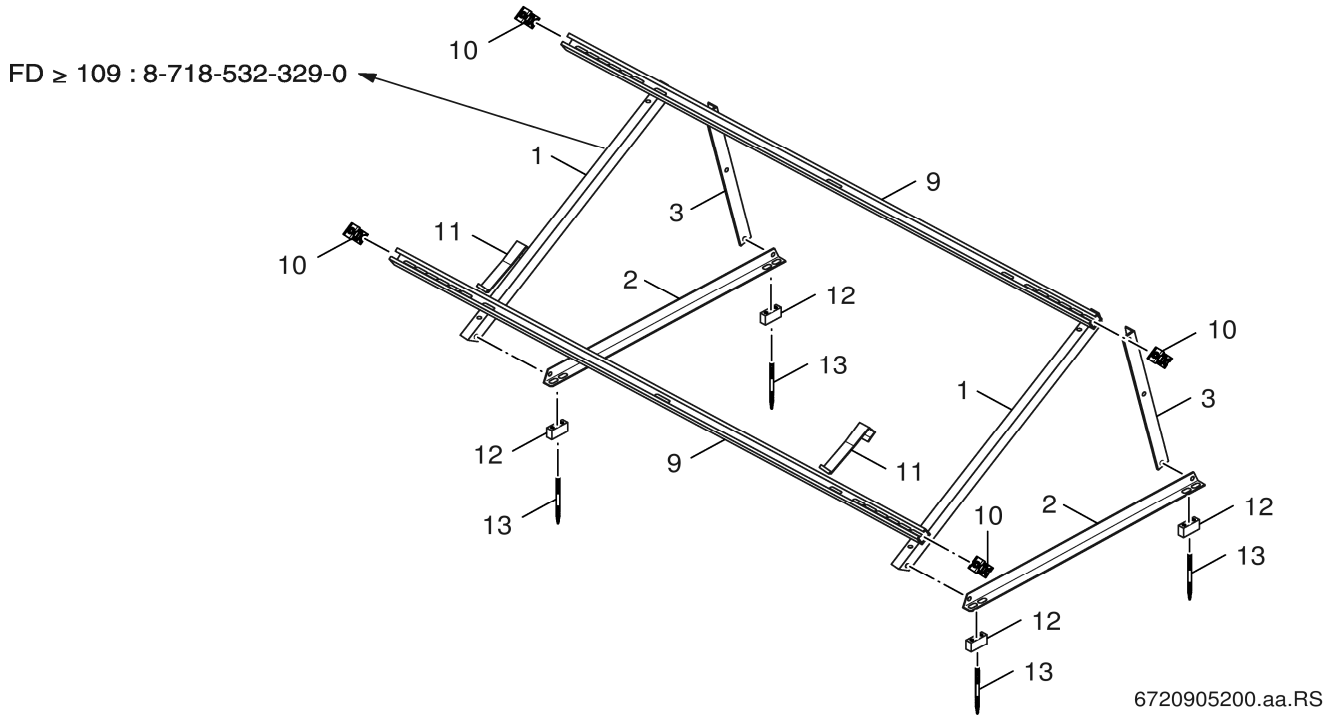

Pos	Ordering No.	Description	Bezeichnung	Dénomination	Descripción	Descrizione	Designação
1	**8 718 224 329 0**	Collektor strut horizontal	Kollektor Strebe waage	collecteur potence	Soporte aaptador solar horizontal	Collettore gamba horizontal	Suporte de colector horizontal
1	**8 718 532 329 0**	Strut collector horizontal	Strebe Kollektor waagerecht	Etai collectionneur horizontalement	Asnilla colector horizontal	Montante colletore orizzontale	escorar coletor horizontalmente
2	**8 718 224 330 0**	Strut below horizontal.	Strebe unten waage	Entretoise basse horizotale	Perfil inferior horizontal	Traversa orizzontale	Perfil inferior horizontal
3	**8 718 224 331 0**	Strute along horizontal	Strebe längs waage	Entretoise horizontale	Perfil lateral horizontal	Traversa orizzontale	Perfil vertical traseiro
9	**8 748 511 003 0**	Bar	Schiene	Barre	Respaldo	Telaio	Caixilho
10	**8 748 511 007 0**	Fixing bracket	Halter	Support	Soporte	Angolare	Fixador
11	**8 748 511 005 0**	Slipping safety	Abrutschsicherung	Glisslère de sécurité	Deslizamiento de seguridad	sicurezza	Clip anti-deslizamento
12	**8 748 511 022 0**	Fixing bracket	Halterung	Support	Soporte	Supporto	Suporte
13	**8 748 511 024 0**	Carriage bolt	Stockschraube	Vis de bâton	cerrojo	viti	Vara roscada
	8 718 220 764 0	mounting parts (5x)	Befestigungsset (5x)	Jeu de piéces de fixation (5x)	Elementos de fijación Termosifón (5x)	Set di fissaggio (5x)	Peças de fixação (5x)
	8 718 224 337 0	fixing set	Befestigungsset	Jeu de piéces de fixation	Juego piezas de fijación	Set di fissaggio	Conjunto de fixação

For:

Spare parts list
Ersatzteilliste
Liste des pièces de rechange
Lista de repuestos
Lista parti di ricambio
Catálogo de peças de substituição

AD Aufst GBS s/FKF10 - 7747025399

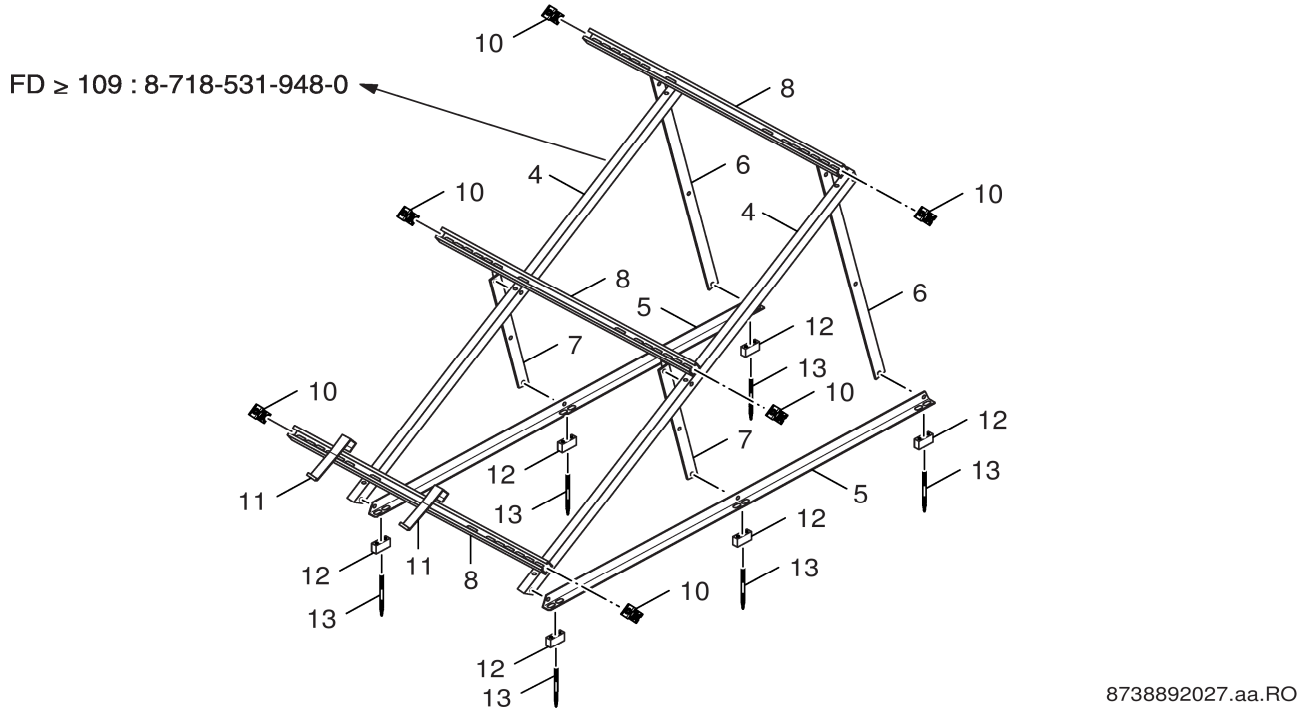

Pos	Ordering No.	Description	Bezeichnung	Dénomination	Descripción	Descrizione	Designação
4	**8 718 224 332 0**	Collector strut vertical	Kollektor Strebe senkrecht	collecteur potence	Soporte aaptador solar vertical	Collettore verticale	Suporte de coletor horizontal
4	**8 718 531 948 0**	Strut Collector vertical	Strebe Kollektor senkrecht	étai collectionneur perpendiculaire	puntal coleccionista vertical	montante collettore perpendicolare	Suporte de coletor horizontal
5	**8 718 224 333 0**	Strut below vertical	Strebe unten senkrecht	Entretoise basse droite	Perfil inferior vertical	Traversa verticale	Perfil inferior horizontal
6	**8 718 224 334 0**	Strut along vertical	Strebe längs senkrecht	Entretoise verticale	Perfil lateral vertical	Traversa verticale	Perfil traseiro vertical
8	**8 748 511 002 0**	Bar 1165mm	Schiene 1165mm	Barre 1165mm	Respaldo 1165mm	Telaio 1165mm	Perfil de Alumínio U SKW 1165mm
10	**8 748 511 007 0**	Fixing bracket	Halter	Support	Soporte	Angolare	Fixador
11	**8 748 511 005 0**	Slipping safety	Abrutschsicherung	Glisslère de sécurité	Deslizamiento de seguridad	sicurezza	Clip anti-deslizamento
12	**8 748 511 022 0**	Fixing bracket	Halterung	Support	Soporte	Supporto	Suporte
13	**8 748 511 024 0**	Carriage bolt	Stockschraube	Vis de bâton	cerrojo	viti	Vara roscada
	8 718 220 764 0	mounting parts (5x)	Befestigungsset (5x)	Jeu de piéces de fixation (5x)	Elementos de fijación Termosifón (5x)	Set di fissaggio (5x)	Peças de fixação (5x)
	8 718 224 337 0	fixing set	Befestigungsset	Jeu de piéces de fixation	Juego piezas de fijación	Set di fissaggio	Conjunto de fixação
	8 718 224 338 0	fixing set	Befestigungsset	Jeu de piéces de fixation	Tensor de cables	Set di fissaggio	Conjunto de fixação
For:							

Spare parts list
Ersatzteilliste
Liste des pièces de rechange
Lista de repuestos
Lista parti di ricambio
Catálogo de peças de substituição

AD Aufst GBS s/KF10 - 7735600498

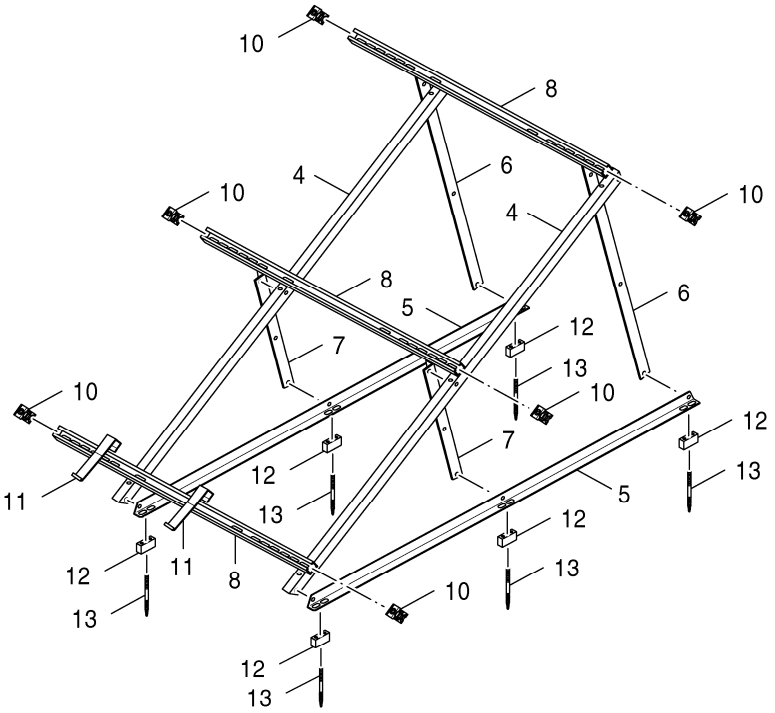

8738894738.aa.RO

Pos	Ordering No.	Description	Bezeichnung	Dénomination	Descripción	Descrizione	Designação
4	**8 735 300 619**	Strut Collector vertical	Strebe Kollektor senkrecht	étai collectionneur perpendiculaire	puntal coleccionista vertical	montante collettore perpendicolare	Suporte de coletor horizontal
5	**8 718 224 333 0**	Strut below vertical	Strebe unten senkrecht	Entretoise basse droite	Perfil inferior vertical	Traversa verticale	Perfil inferior horizontal
6	**8 718 224 334 0**	Strut along vertical	Strebe längs senkrecht	Entretoise verticale	Perfil lateral vertical	Traversa verticale	Perfil traseiro vertical
8	**8 748 511 002 0**	Bar 1165mm	Schiene 1165mm	Barre 1165mm	Respaldo 1165mm	Telaio 1165mm	Perfil de Alumínio U SKW 1165mm
10	**8 748 511 007 0**	Fixing bracket	Halter	Support	Soporte	Angolare	Fixador
11	**8 748 511 005 0**	Slipping safety	Abrutschsicherung	Glisslère de sécurité	Deslizamiento de seguridad	sicurezza	Clip anti-deslizamento
12	**8 748 511 022 0**	Fixing bracket	Halterung	Support	Soporte	Supporto	Suporte
13	**8 748 511 024 0**	Carriage bolt	Stockschraube	Vis de bâton	cerrojo	viti	Vara roscada
	8 718 220 764 0	mounting parts (5x)	Befestigungsset (5x)	Jeu de piéces de fixation (5x)	Elementos de fijación Termosifón (5x)	Set di fissaggio (5x)	Peças de fixação (5x)
	8 718 224 337 0	fixing set	Befestigungsset	Jeu de piéces de fixation	Juego piezas de fijación	Set di fissaggio	Conjunto de fixação
	8 718 224 338 0	fixing set	Befestigungsset	Jeu de piéces de fixation	Tensor de cables	Set di fissaggio	Conjunto de fixação

For:

Spare parts list
Ersatzteilliste
Liste des pièces de rechange
Lista de repuestos
Lista parti di ricambio
Catálogo de peças de substituição

AD Aufst GBS w/FKF15 - 7747025404

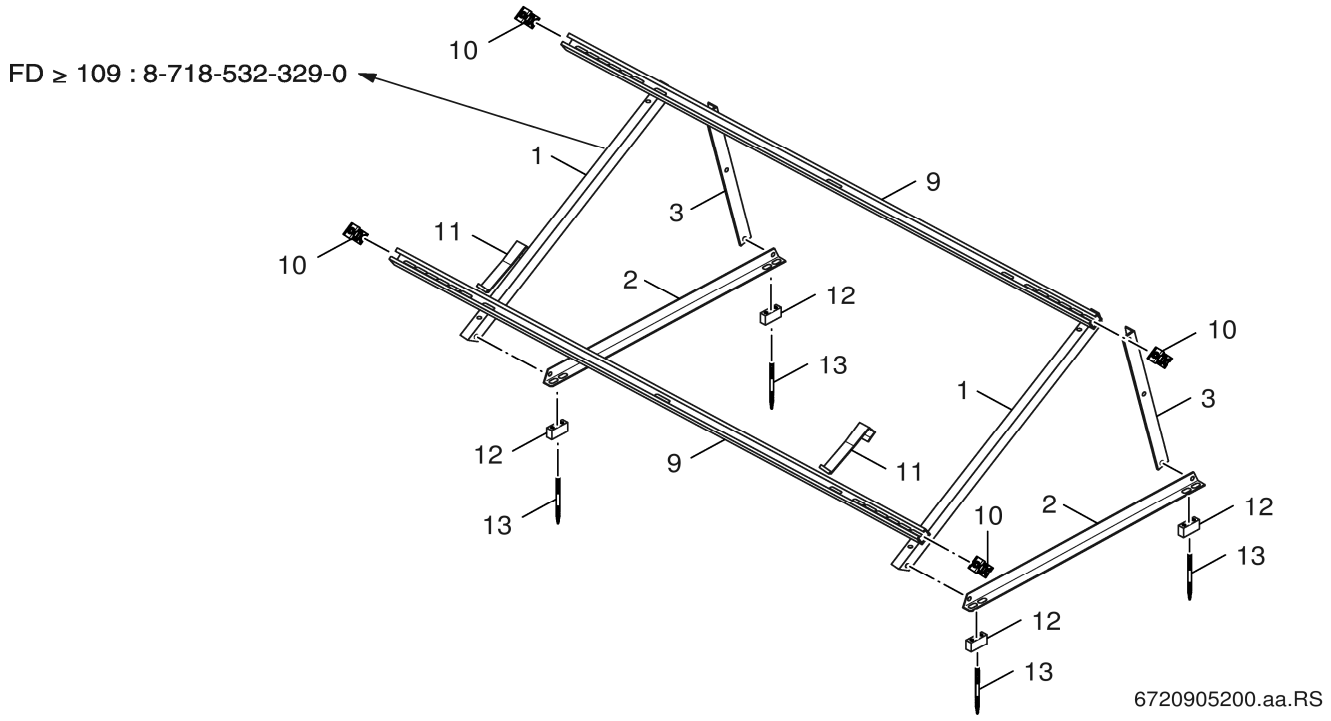

Pos	Ordering No.	Description	Bezeichnung	Dénomination	Descripción	Descrizione	Designação
1	**8 718 224 329 0**	Collektor strut horizontal	Kollektor Strebe waage	collecteur potence	Soporte aaptador solar horizontal	Collettore gamba horizontal	Suporte de colector horizontal
1	**8 718 532 329 0**	Strut collector horizontal	Strebe Kollektor waagerecht	Etai collectionneur horizontalement	Asnilla colector horizontal	Montante colletore orizzontale	escorar coletor horizontalmente
2	**8 718 224 330 0**	Strut below horizontal.	Strebe unten waage	Entretoise basse horizotale	Perfil inferior horizontal	Traversa orizzontale	Perfil inferior horizontal
3	**8 718 224 331 0**	Strute along horizontal	Strebe längs waage	Entretoise horizontale	Perfil lateral horizontal	Traversa orizzontale	Perfil vertical traseiro
9	**8 748 511 003 0**	Bar	Schiene	Barre	Respaldo	Telaio	Caixilho
10	**8 748 511 007 0**	Fixing bracket	Halter	Support	Soporte	Angolare	Fixador
11	**8 748 511 005 0**	Slipping safety	Abrutschsicherung	Glisslère de sécurité	Deslizamiento de seguridad	sicurezza	Clip anti-deslizamento
12	**8 748 511 022 0**	Fixing bracket	Halterung	Support	Soporte	Supporto	Suporte
13	**8 748 511 024 0**	Carriage bolt	Stockschraube	Vis de bâton	cerrojo	viti	Vara roscada
	8 718 220 764 0	mounting parts (5x)	Befestigungsset (5x)	Jeu de piéces de fixation (5x)	Elementos de fijación Termosifón (5x)	Set di fissaggio (5x)	Peças de fixação (5x)
	8 718 224 337 0	fixing set	Befestigungsset	Jeu de piéces de fixation	Juego piezas de fijación	Set di fissaggio	Conjunto de fixação

For:

Spare parts list
Ersatzteilliste
Liste des pièces de rechange
Lista de repuestos
Lista parti di ricambio
Catálogo de peças de substituição

AD Aufst ZS s/FKF13 - 7747025402

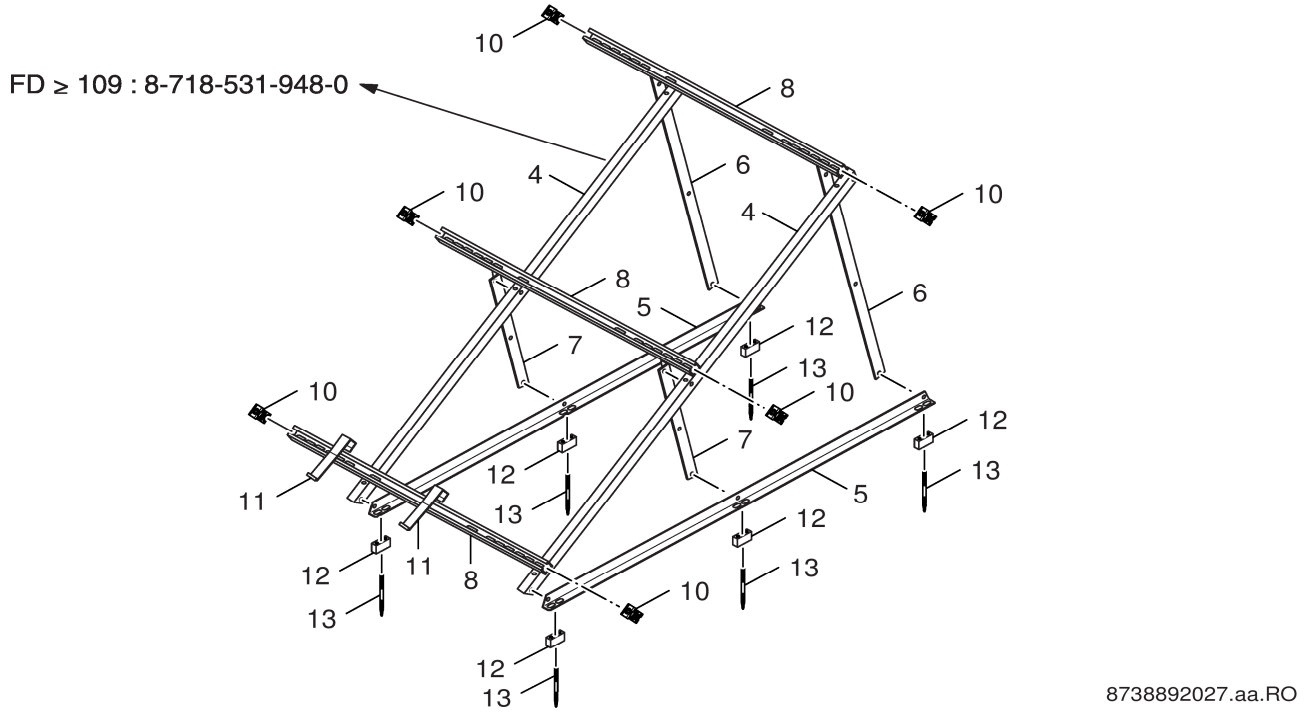

Pos	Ordering No.	Description	Bezeichnung	Dénomination	Descripción	Descrizione	Designação
4	**8 718 224 332 0**	Collector strut vertical	Kollektor Strebe senkrecht	collecteur potence	Soporte aaptador solar vertical	Collettore verticale	Suporte de coletor horizontal
4	**8 718 531 948 0**	Strut Collector vertical	Strebe Kollektor senkrecht	étai collectionneur perpendiculaire	puntal coleccionista vertical	montante collettore perpendicolare	Suporte de coletor horizontal
5	**8 718 224 333 0**	Strut below vertical	Strebe unten senkrecht	Entretoise basse droite	Perfil inferior vertical	Traversa verticale	Perfil inferior horizontal
6	**8 718 224 334 0**	Strut along vertical	Strebe längs senkrecht	Entretoise verticale	Perfil lateral vertical	Traversa verticale	Perfil traseiro vertical
8	**8 748 511 002 0**	Bar 1165mm	Schiene 1165mm	Barre 1165mm	Respaldo 1165mm	Telaio 1165mm	Perfil de Alumínio U SKW 1165mm
10	**8 748 511 007 0**	Fixing bracket	Halter	Support	Soporte	Angolare	Fixador
11	**8 748 511 005 0**	Slipping safety	Abrutschsicherung	Glisslère de sécurité	Deslizamiento de seguridad	sicurezza	Clip anti-deslizamento
12	**8 748 511 022 0**	Fixing bracket	Halterung	Support	Soporte	Supporto	Suporte
13	**8 748 511 024 0**	Carriage bolt	Stockschraube	Vis de bâton	cerrojo	viti	Vara roscada
	8 718 220 764 0	mounting parts (5x)	Befestigungsset (5x)	Jeu de piéces de fixation (5x)	Elementos de fijación Termosifón (5x)	Set di fissaggio (5x)	Peças de fixação (5x)
	8 718 224 337 0	fixing set	Befestigungsset	Jeu de piéces de fixation	Juego piezas de fijación	Set di fissaggio	Conjunto de fixação
For:							

Spare parts list
Ersatzteilliste
Liste des pièces de rechange
Lista de repuestos
Lista parti di ricambio
Catálogo de peças de substituição

AD Aufst ZS s/KF13 - 7735600500

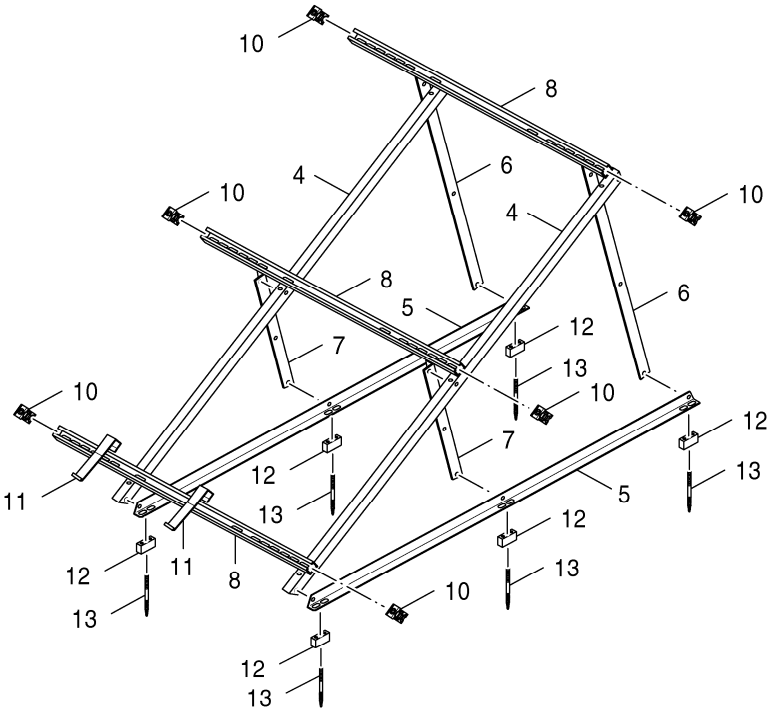

8738894738.aa.RO

Pos	Ordering No.	Description	Bezeichnung	Dénomination	Descripción	Descrizione	Designação
4	**8 735 300 619**	Strut Collector vertical	Strebe Kollektor senkrecht	étai collectionneur perpendiculaire	puntal coleccionista vertical	montante collettore perpendicolare	Suporte de coletor horizontal
5	**8 718 224 333 0**	Strut below vertical	Strebe unten senkrecht	Entretoise basse droite	Perfil inferior vertical	Traversa verticale	Perfil inferior horizontal
6	**8 718 224 334 0**	Strut along vertical	Strebe längs senkrecht	Entretoise verticale	Perfil lateral vertical	Traversa verticale	Perfil traseiro vertical
8	**8 748 511 002 0**	Bar 1165mm	Schiene 1165mm	Barre 1165mm	Respaldo 1165mm	Telaio 1165mm	Perfil de Alumínio U SKW 1165mm
10	**8 748 511 007 0**	Fixing bracket	Halter	Support	Soporte	Angolare	Fixador
11	**8 748 511 005 0**	Slipping safety	Abrutschsicherung	Glisslère de sécurité	Deslizamiento de seguridad	sicurezza	Clip anti-deslizamento
12	**8 748 511 022 0**	Fixing bracket	Halterung	Support	Soporte	Supporto	Suporte
13	**8 748 511 024 0**	Carriage bolt	Stockschraube	Vis de bâton	cerrojo	viti	Vara roscada
	8 718 220 764 0	mounting parts (5x)	Befestigungsset (5x)	Jeu de piéces de fixation (5x)	Elementos de fijación Termosifón (5x)	Set di fissaggio (5x)	Peças de fixação (5x)
	8 718 224 337 0	fixing set	Befestigungsset	Jeu de piéces de fixation	Juego piezas de fijación	Set di fissaggio	Conjunto de fixação

For:

Spare parts list
Ersatzteilliste
Liste des pièces de rechange
Lista de repuestos
Lista parti di ricambio
Catálogo de peças de substituição

AD Aufst ZS w/FKF18 - 7747025408

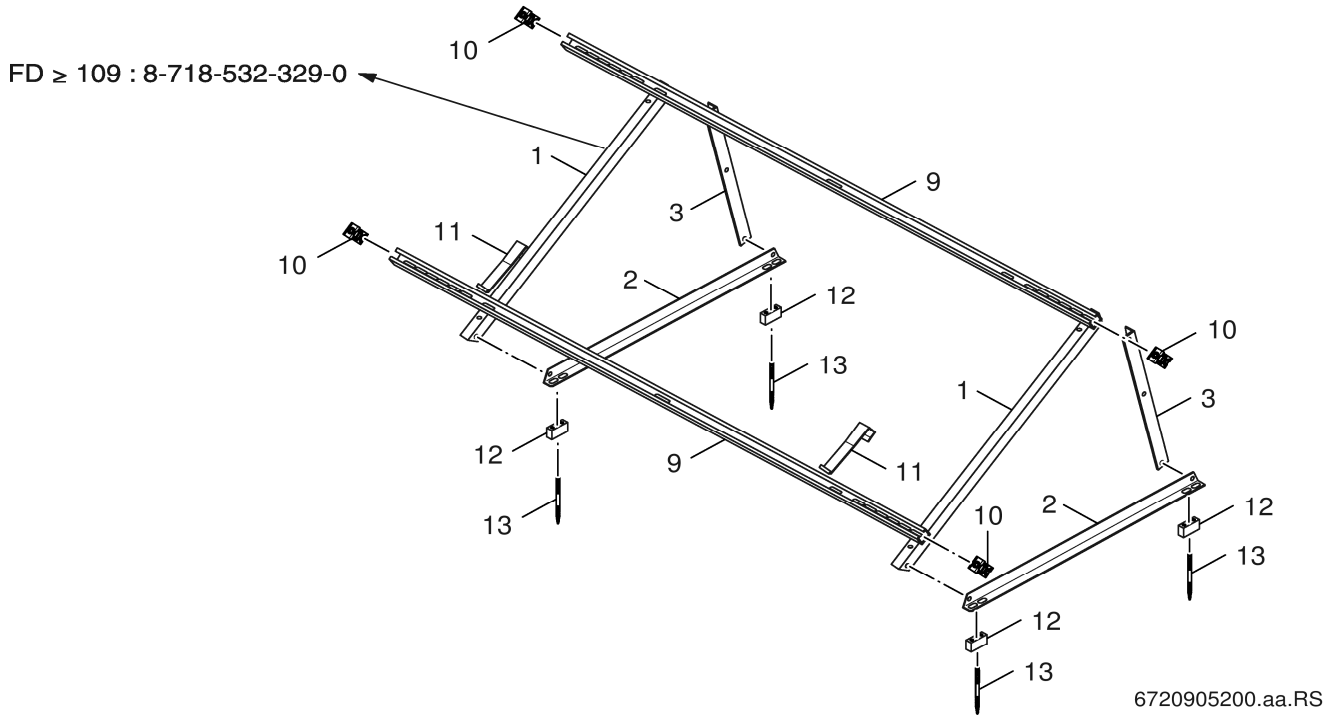

Pos	Ordering No.	Description	Bezeichnung	Dénomination	Descripción	Descrizione	Designação
1	**8 718 224 329 0**	Collektor strut horizontal	Kollektor Strebe waage	collecteur potence	Soporte aaptador solar horizontal	Collettore gamba horizontal	Suporte de colector horizontal
1	**8 718 532 329 0**	Strut collector horizontal	Strebe Kollektor waagerecht	Etai collectionneur horizontalement	Asnilla colector horizontal	Montante colletore orizzontale	escorar coletor horizontalmente
2	**8 718 224 330 0**	Strut below horizontal.	Strebe unten waage	Entretoise basse horizotale	Perfil inferior horizontal	Traversa orizzontale	Perfil inferior horizontal
3	**8 718 224 331 0**	Strute along horizontal	Strebe längs waage	Entretoise horizontale	Perfil lateral horizontal	Traversa orizzontale	Perfil vertical traseiro
9	**8 748 511 003 0**	Bar	Schiene	Barre	Respaldo	Telaio	Caixilho
10	**8 748 511 007 0**	Fixing bracket	Halter	Support	Soporte	Angolare	Fixador
11	**8 748 511 005 0**	Slipping safety	Abrutschsicherung	Glisslère de sécurité	Deslizamiento de seguridad	sicurezza	Clip anti-deslizamento
12	**8 748 511 022 0**	Fixing bracket	Halterung	Support	Soporte	Supporto	Suporte
13	**8 748 511 024 0**	Carriage bolt	Stockschraube	Vis de bâton	cerrojo	viti	Vara roscada
	8 718 220 764 0	mounting parts (5x)	Befestigungsset (5x)	Jeu de piéces de fixation (5x)	Elementos de fijación Termosifón (5x)	Set di fissaggio (5x)	Peças de fixação (5x)
	8 718 224 337 0	fixing set	Befestigungsset	Jeu de piéces de fixation	Juego piezas de fijación	Set di fissaggio	Conjunto de fixação

For:

Spare parts list
Ersatzteilliste
Liste des pièces de rechange
Lista de repuestos
Lista parti di ricambio
Catálogo de peças de substituição

AD Aufst ZSCH s/FKF1 - 7747025403

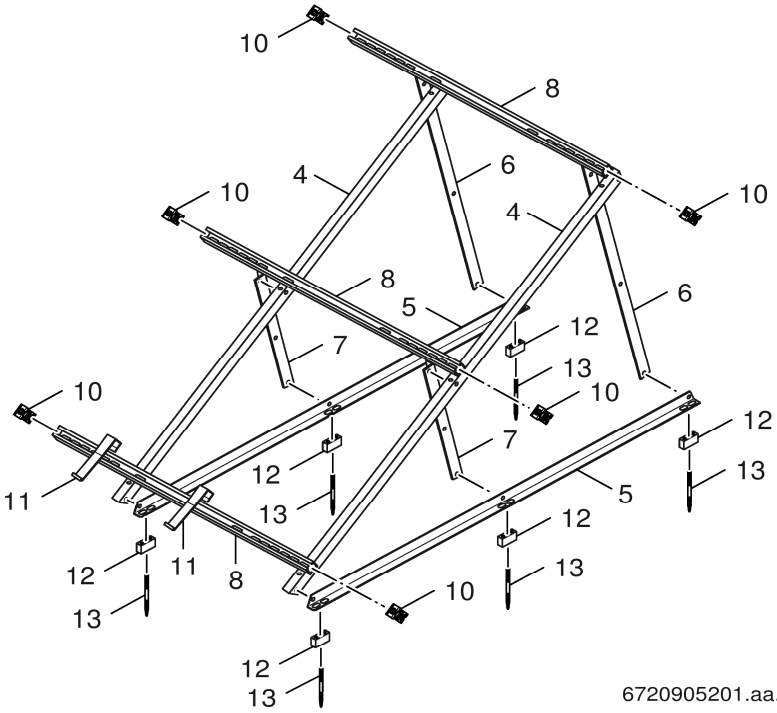

6720905201.aa.RS-Aufständerung senkrecht

Pos	Ordering No.	Description	Bezeichnung	Dénomination	Descripción	Descrizione	Designação
7	**8 718 224 335 0**	additional support vertical	Zusatzschiene senkrecht	Rail supplémentaire vertical	Soporte adicional vertical	Telaio verticale	Perfil vertical central adicional
	8 718 220 764 0	mounting parts (5x)	Befestigungsset (5x)	Jeu de piéces de fixation (5x)	Elementos de fijación Termosifón (5x)	Set di fissaggio (5x)	Peças de fixação (5x)
	8 718 224 337 0	fixing set	Befestigungsset	Jeu de piéces de fixation	Juego piezas de fijación	Set di fissaggio	Conjunto de fixação

For:

Spare parts list
Ersatzteilliste
Liste des pièces de rechange
Lista de repuestos
Lista parti di ricambio
Catálogo de peças de substituição

AS Grund senkr FKF11 - 7747025400

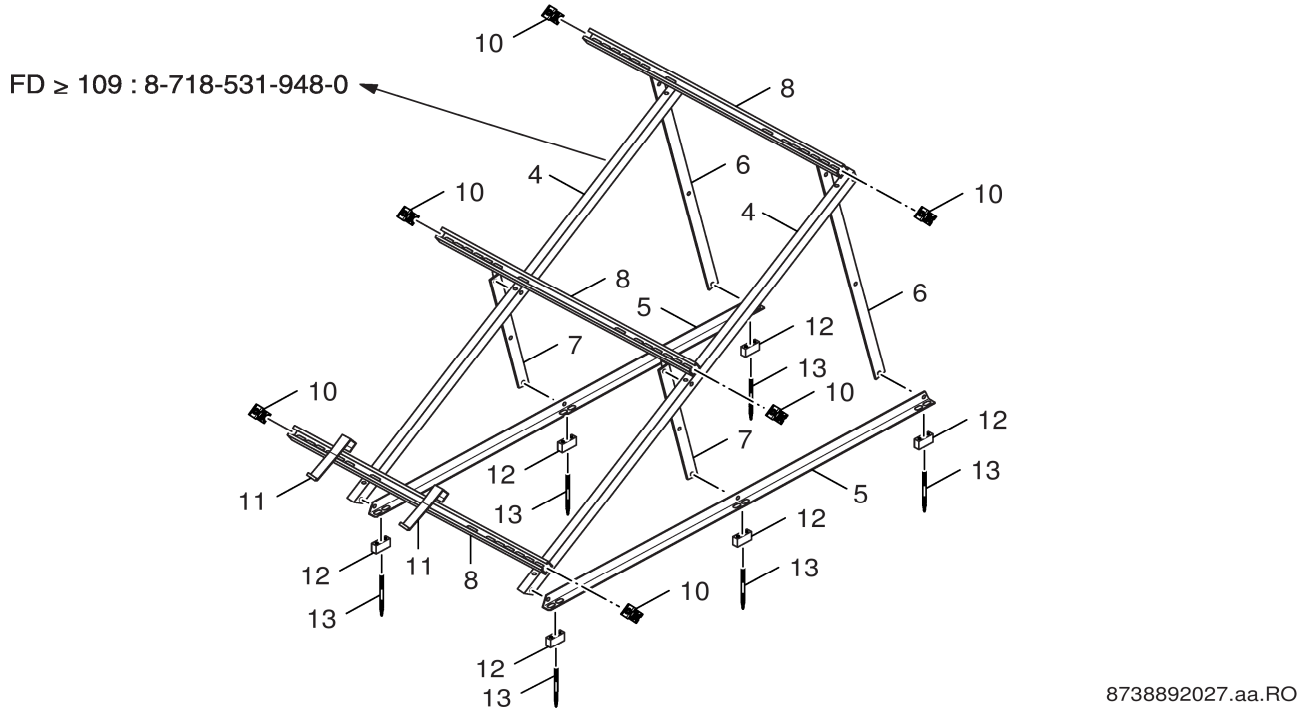

Pos	Ordering No.	Description	Bezeichnung	Dénomination	Descripción	Descrizione	Designação
4	**8 718 224 332 0**	Collector strut vertical	Kollektor Strebe senkrecht	collecteur potence	Soporte aaptador solar vertical	Collettore verticale	Suporte de coletor horizontal
4	**8 718 531 948 0**	Strut Collector vertical	Strebe Kollektor senkrecht	étai collectionneur perpendiculaire	puntal coleccionista vertical	montante collettore perpendicolare	Suporte de coletor horizontal
5	**8 718 224 333 0**	Strut below vertical	Strebe unten senkrecht	Entretoise basse droite	Perfil inferior vertical	Traversa verticale	Perfil inferior horizontal
6	**8 718 224 334 0**	Strut along vertical	Strebe längs senkrecht	Entretoise verticale	Perfil lateral vertical	Traversa verticale	Perfil traseiro vertical
8	**8 748 511 002 0**	Bar 1165mm	Schiene 1165mm	Barre 1165mm	Respaldo 1165mm	Telaio 1165mm	Perfil de Alumínio U SKW 1165mm
10	**8 748 511 007 0**	Fixing bracket	Halter	Support	Soporte	Angolare	Fixador
11	**8 748 511 005 0**	Slipping safety	Abrutschsicherung	Glisslère de sécurité	Deslizamiento de seguridad	sicurezza	Clip anti-deslizamento
12	**8 748 511 022 0**	Fixing bracket	Halterung	Support	Soporte	Supporto	Suporte
13	**8 748 511 024 0**	Carriage bolt	Stockschraube	Vis de bâton	cerrojo	viti	Vara roscada
	8 718 220 764 0	mounting parts (5x)	Befestigungsset (5x)	Jeu de piéces de fixation (5x)	Elementos de fijación Termosifón (5x)	Set di fissaggio (5x)	Peças de fixação (5x)
	8 718 224 337 0	fixing set	Befestigungsset	Jeu de piéces de fixation	Juego piezas de fijación	Set di fissaggio	Conjunto de fixação
	8 718 224 338 0	fixing set	Befestigungsset	Jeu de piéces de fixation	Tensor de cables	Set di fissaggio	Conjunto de fixação
For:							

Spare parts list
Ersatzteilliste
Liste des pièces de rechange
Lista de repuestos
Lista parti di ricambio
Catálogo de peças de substituição

AS Grund waagr FKF16 - 7747025405

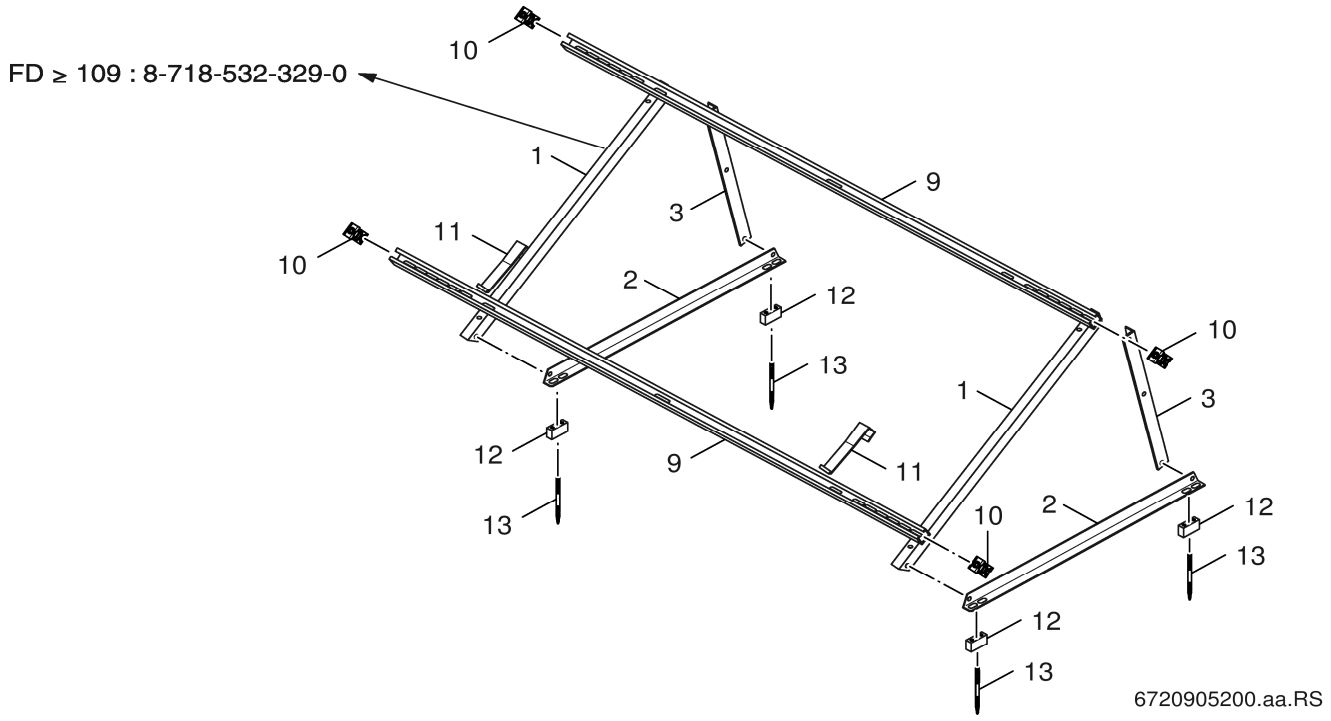

Pos	Ordering No.	Description	Bezeichnung	Dénomination	Descripción	Descrizione	Designação
1	**8 718 224 329 0**	Collektor strut horizontal	Kollektor Strebe waage	collecteur potence	Soporte aaptador solar horizontal	Collettore gamba horizontal	Suporte de colector horizontal
1	**8 718 532 329 0**	Strut collector horizontal	Strebe Kollektor waagerecht	Etai collectionneur horizontalement	Asnilla colector horizontal	Montante colletore orizzontale	escorar coletor horizontalmente
2	**8 718 224 330 0**	Strut below horizontal.	Strebe unten waage	Entretoise basse horizotale	Perfil inferior horizontal	Traversa orizzontale	Perfil inferior horizontal
3	**8 718 224 331 0**	Strute along horizontal	Strebe längs waage	Entretoise horizontale	Perfil lateral horizontal	Traversa orizzontale	Perfil vertical traseiro
9	**8 748 511 003 0**	Bar	Schiene	Barre	Respaldo	Telaio	Caixilho
10	**8 748 511 007 0**	Fixing bracket	Halter	Support	Soporte	Angolare	Fixador
11	**8 748 511 005 0**	Slipping safety	Abrutschsicherung	Glisslère de sécurité	Deslizamiento de seguridad	sicurezza	Clip anti-deslizamento
12	**8 748 511 022 0**	Fixing bracket	Halterung	Support	Soporte	Supporto	Suporte
13	**8 748 511 024 0**	Carriage bolt	Stockschraube	Vis de bâton	cerrojo	viti	Vara roscada
	8 718 220 764 0	mounting parts (5x)	Befestigungsset (5x)	Jeu de piéces de fixation (5x)	Elementos de fijación Termosifón (5x)	Set di fissaggio (5x)	Peças de fixação (5x)
	8 718 224 337 0	fixing set	Befestigungsset	Jeu de piéces de fixation	Juego piezas de fijación	Set di fissaggio	Conjunto de fixação

For:

Spare parts list
Ersatzteilliste
Liste des pièces de rechange
Lista de repuestos
Lista parti di ricambio
Catálogo de peças de substituição

DAB Schi/Schi FKA23 - 7747025413

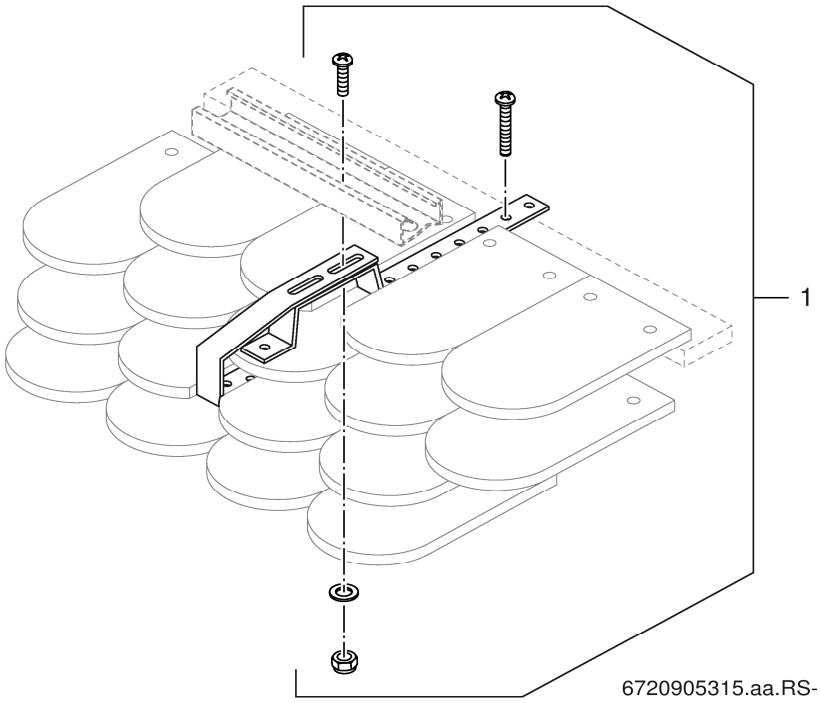

6720905315.aa.RS-Dachanbindung Schiefer/Schindel

Pos	Ordering No.	Description	Bezeichnung	Dénomination	Descripción	Descrizione	Designação
1	**8 748 511 025 0**	Fixing set	Befestigungssatz	Lot de fixation crochet de toit SSB	Juego piezas de fijacion	Set di fissaggio	Gancho de fixação especial para telhado

For:

Spare parts list
Ersatzteilliste
Liste des pièces de rechange
Lista de repuestos
Lista parti di ricambio
Catálogo de peças de substituição

DAB Well/Blech FKA26 - 7747029184

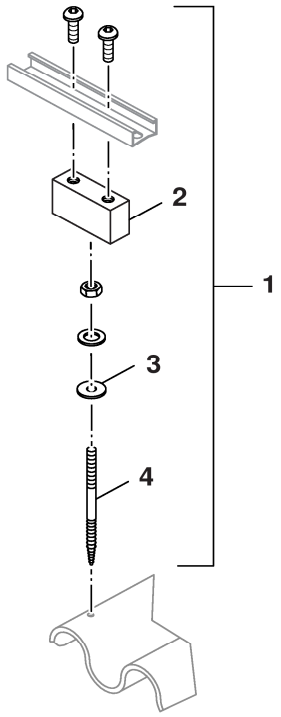

6720904607-AA.RS

Pos	Ordering No.	Description	Bezeichnung	Dénomination	Descripción	Descrizione	Designação
1	**8 748 511 021 0**	Fixing set	Befestigungssatz	Jeu de piéces de fixation	Juego piezas de fijacion	Set di fissaggio	Conjunto de fixação
2	**8 748 511 022 0**	Fixing bracket	Halterung	Support	Soporte	Supporto	Suporte
3	**8 748 511 023 0**	Seal (4x)	Dichtung (4x)	Joint (4x)	Junta (4x)	Guarnizione (4x)	Vedante (4x)
4	**8 748 511 024 0**	Carriage bolt	Stockschraube	Vis de bâton	cerrojo	viti	Vara roscada

For:

UNIDOMO®

Ihr Online-Fachhändler für:

- Kostenlose und individuelle Beratung
- Hochwertige Produkte
- Kostenloser und schneller Versand
- TOP Bewertungen
- Exzelenter Kundenservice
- Über 20 Jahre Erfahrung

E-Mail: info@unidomo.de | Tel.: 04621 - 30 60 89 0 | www.unidomo.de

uniDomo GmbH & Co. KG • Thorshammer 12 • 24866 Busdorf • UstIdNr. DE257133895 • Geschäftsführer: Rainer Nau, Sven Klinker

Bosch Thermotechnik GmbH
Sophienstr. 30-32
D-35576 Wetzlar / Germany