Baujahr: ab Mai bis August 2012

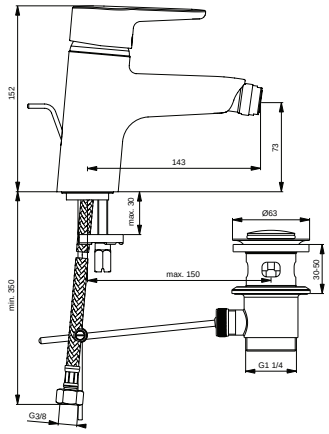

Oberflächen

AA Chrom

Produkt	Artikel-Nr.	Durchfluss bei 3 bar
Bidetarmatur	B9920AA	12 Liter

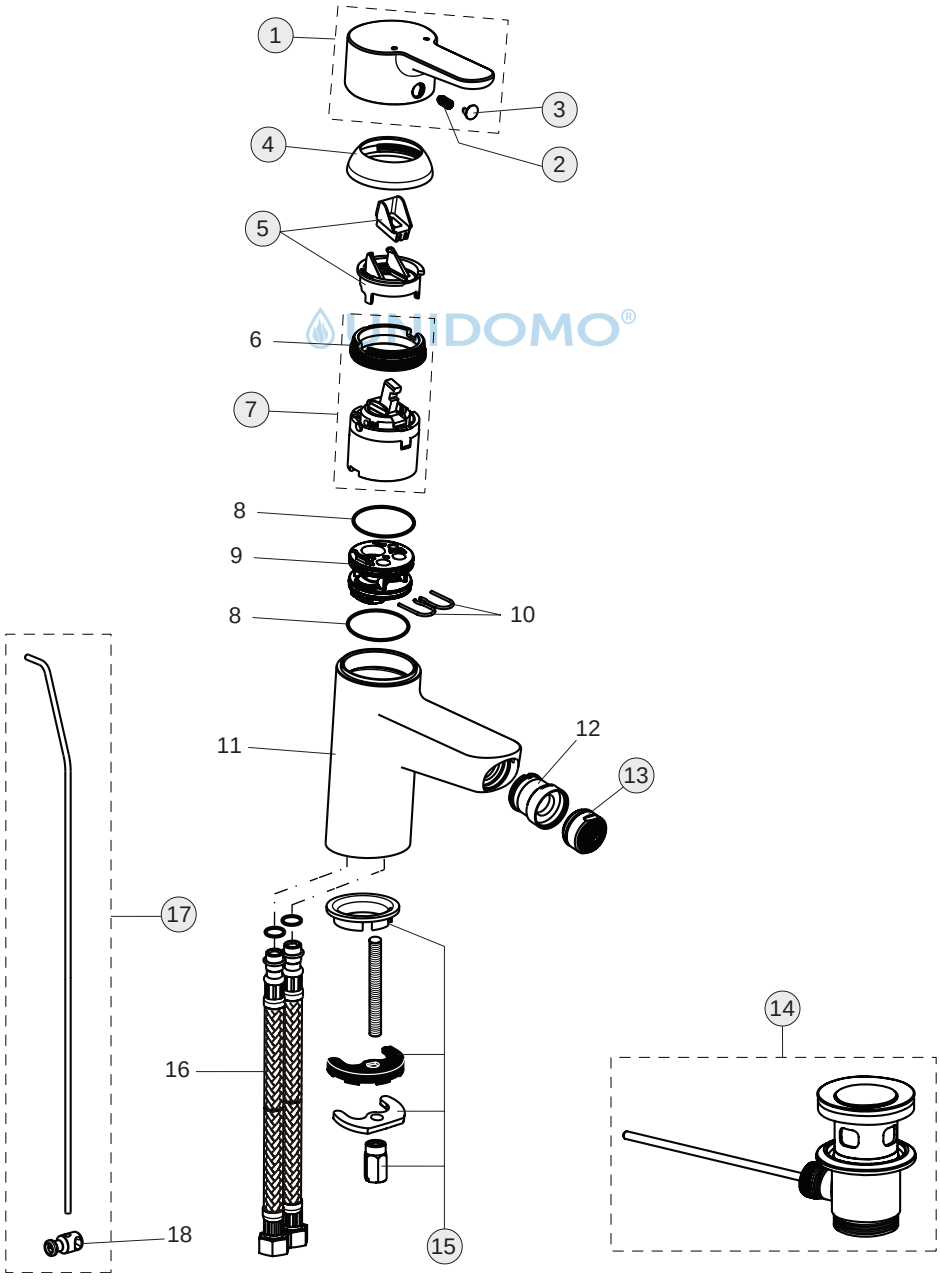

UNIDOMO®

UNIDOMO®

Web: www.unidomo.de

Telefon: 04621- 30 60 89 0

Mail: info@unidomo.com

Öffnungszeiten: Mo.-Fr. 8:00-17:00 Uhr

VIESSMANN

Buderus

Vaillant

WOLF

JUNKERS

BOSCH

remeha

DAIKIN

ROTEX
a member of DAIKIN group

- Individuelle Beratung
- Kostenloser Versand
- Hochwertige Produkte
- Komplettpakete
- Über 15 Jahre Erfahrung
- Markenhersteller

Pos.	Bezeichnung	Ersatzteil-Bestell-Nummer	Liefermenge
1	Griffhebel mit Logo Index R/B	B961010AA	1 St.
2	Gewindestift M5x10 SW2,5	A963309NU	1 St.
3	Griffstopfen chrom	B960473AA	1 St.
4	Abdeckkappe und Pos. 6	B960862AA	1 St.
5	Eco-Stop	B960477NU	1 St.
6	Gewindering M43x1,5 M41x1,5		
7	Kartusche Ø40mm	A963785NU	1 St.
8	O-Ring Ø35x2		
9	Einsatzstück		
10	Clip		
11	Armaturenkörper		
12	Kugelgelenk M24x1	A960063AA	1 St.
13	Neoperl-Cascade M24x1 A	A960321AA	1 St.
14	Ablaufgarnitur Kunststoff G1 1/4	B964550AA	1 St.
15	Befestigungsset	B960608NU	1 Set
16	Flex. Schlauch, Cliptechnik		
17	Zugstange komplett	B960900AA	1 Set
18	Klemmstück	A963404NU	1 St.

UNIDOMO®