Sky Air Alpha-series Klimatisierung Technische Daten

RZAG-A

EEDDE21A

UNIDOMO®

Ihr Online-Fachhändler für:

- Kostenlose und individuelle Beratung
- Hochwertige Produkte
- Kostenloser und schneller Versand
- TOP Bewertungen
- Exzelenter Kundenservice
- Über 20 Jahre Erfahrung

E-Mail: info@unidomo.de | Tel.: 04621 - 30 60 89 0 | www.unidomo.de

uniDomo GmbH & Co. KG • Thorshammer 12 • 24866 Busdorf • UstIdNr. DE257133895 • Geschäftsführer: Rainer Nau, Sven Klinker

INHALT

RZAG-A

1	Merkmale	4
	RZAG-A	4
2	Specifications	5
3	Elektrische Daten	21
	Daten Elektrik	21
4	Zubehör	24
5	Leistungstabellen	25
	Kühlleistungstabellen	25
	Kühl-/Heizleistungstabellen	34
	Leistungs-Korrekturfaktor	45
6	Abmessungszeichnungen	46
7	Masseschwerpunkt	47
	Massenschwerpunkt	47
8	Kältemittelkreislauf	48
	Kältemittelkreisläufe	48
9	Elektroschaltplan	49
	Elektroschaltpläne – Eine Phase	49
10	Schalldaten	50
	Schallleistungsspektrum	50
	Schalldruckspektren	52
11	Betriebsbereich	54

1 Merkmale

1 - 1 RZAG-A

1

- Spitzeneffizienz: – Energieeffizienzklasse bis A++ sowohl im Kühl- als auch im Heizbetrieb – Verdichter bietet erhebliche Effizienzverbesserungen
- Durch eine Entscheidung für ein mit R32 betriebenes Produkt verringern sich die möglichen negativen Auswirkungen auf die Umwelt im Vergleich zu R410A um 68 %: dank höherer Energieeffizienz, bei gleichzeitiger Senkung des Energieverbrauchs und einer geringeren Kältemittelfüllmenge
- Für Technikraumkühlung Infrastruktur-Kühlanwendungen geeignet
- Weiterverwendung bereits vorhandener Technik für R-22 oder R-407C
- Garantiert Betrieb im Heiz- und Kühlmodus von bis zu -20 °C
- Maximale Rohrleitungslänge bis zu 50 m
- Exklusives Angebot für Monosplit-Anwendungen (Leistung von 35 bis 60)

Infrastruktu-rkühlung

Vertikale Schwenkautomatik

Automatische Umschaltung Kühlen/Heizen

2 Specifications

1 - 1 RZAG-A

Technical Specifications					RZAG35A	RZAG50A	RZAG60A
Casing	Colour				Elfenbeinweiß		
Abmessungen	Gerät	Höhe		mm	734		
		Breite		mm	870		
		Tiefe		mm	373		
	Versand-paket	Höhe		mm	820		
		Breite		mm	1.050		
		Tiefe		mm	480		
Gewicht	Gerät			kg	52		
	Versandpaket			kg	57		
Verpackung	Gewicht			kg	5		
Wärmetauscher	Länge			mm	920		
	Reihen	Anzahl			2		
	Lamellenabstand			mm	1,40		
	Passes	Quantity			2,2		
	Stufen	Anzahl			32		
	Tube type				ø7 Hi-XD		
	Lamelle	Type			Waffelförmige Lamelle (PE)		
Ventilator	Type				Flügelventilator		
	Luft-stromvo-lumen	Kühlung	Nom.	m^3/min	55,1		
				cfm	1.947		
		Heizen	Nom.	m^3/min	55,1		
				cfm	1.947		
Ventilatormotor	Model				D55F-31		
	Ausgang			W	55		
	Drehzahl	Kühlung	Hoch	rpm	780		
			Nom.	rpm	740	780	
			Niedrig	rpm	580	620	640
		Heizen	Hoch	rpm	740		
			Nom.	rpm	740		
			Niedrig	rpm	460		
Compressor	Model				2YC40JXD#C		
	Ölmenge			cm^3	650		
	Type				Vollhermetischer Schwingverdichter		
	Ausgabe			W	1.300		
	Oil Type				FW68DA		
Schallleistungs-pegel	Cooling			dBA	62,0	63,0	64,0
Schallleistungs-pegel	Heating			dBA	62,0	63,0	64,0
Schalldruckpegel	Kühlung	Nom.		dBA	48,0	49,0	50,0
	Heizen	Nom.		dBA	48,0	49,0	50,0
Kältemittel	Type				R-32		
	Füllmenge			kg	1,55		
	Füllmenge			TCO2Eq	1,05		
	GWP				675,0		
Piping connections	Flüssig-keit	AD		mm	6,35		
	Gas	AD		mm	9,50	12,7	
	Drain	OD		mm	16		
	Leitungs-länge	Max.	AG – IG	m	50		
		System	Unbefüllt	m	30		
	Zusätzliche Kältemittelfüllmenge			kg/m	0,02 (für Rohrleitungslängen über 30 m)		
	Niveau-unter-schied	IG - AG	Max.	m	30,0		
	Heat insulation				Sowohl Flüssigkeits- als auch Gasleitungen		
Capacity control	Method				Variabel (Inverter)		

Standard accessories: Ablassstopfen; Quantity: 1;

Standard accessories: Installationsanleitung; Quantity: 1;

Standard accessories: Etikett für Kältemittelfüllmenge; Quantity: 1;

Standard accessories: Mehrsprachige Etiketten über fluorierte Treibhausgase; Quantity: 1;

Standard accessories: Kondensatkappe (1); Quantity: 6;

Standard accessories: Kondensatkappe (2); Quantity: 3;

Standard accessories: Allgemeine Schutzmaßnahmen; Quantity: 1;

Standard accessories: LOT 10 Energieeffizienzklasse; Quantity: 1;

Electrical Specifications			RZAG35A	RZAG50A	RZAG60A
Spannungsversor-gung	Phase		1~		
	Frequenz	Hz	50		
	Spannung	V	220-240		

2 Specifications

1 - 1 RZAG-A

Electrical Specifications			RZAG35A	RZAG50A	RZAG60A
Verdrahtungsanschlüsse	Für Spannungsversorgung	Remark	Inklusive Erdungskabel		
	For connection with indoor	Remark	Inklusive Erdungskabel		

Siehe separate Zeichnung für den Betriebsbereich |
Siehe separate Zeichnung für die elektrischen Daten |
Enthält fluorierte Treibhausgase

Leistung und Leistungsaufnahme				FCAG35B + RZAG35A	FCAG50B + RZAG35A	FCAG50B + RZAG50A	FCAG60B + RZAG50A	FCAG60B + RZAG60A	FCAG71B + RZAG60A
Kühlleistung	Min.		kW	1,6		1,7			
	Min.		Btu/h	5.500,0		5.800,0			
	Min.		kcal/h	1.376,0		1.462,0			
	Nom.		kW	3,5		5,0		6,0	
	Nom.		Btu/h	11.900,0		17.100,0		20.500,0	
	Nom.		kcal/h	3.009,0		4.299,0		5.159,0	
	Max.		kW	4,5		6,0		6,5	
	Max.		Btu/h	15.400,0		20.500,0		22.200,0	
	Max.		kcal/h	3.869,0		5.159,0		5.589,0	
Heizleistung	Min.		kW	1,40		1,50		1,60	
	Min.		Btu/h	4.800,0		5.100,0		5.500,0	
	Min.		kcal/h	1.200,0		1.290,0	1.300,0	1.380,0	1.400,0
	Nom.		kW	4,00		5,80		7,00	
	Nom.		Btu/h	13.700,0	13.600,0	19.800,0		23.900,0	
	Nom.		kcal/h	3.439,0		4.987,0		6.019,0	
	Max.		kW	5,00		6,00		7,50	
	Max.		Btu/h	17.000,0	17.100,0	20.500,0		25.600,0	
	Max.		kcal/h	4.299,0		5.159,0		6.449,0	
Leistungsaufnahme	Kühlung	Nom.	kW	0,80	0,77	1,28	1,26	1,76	1,58
	Heizen	Nom.	kW	0,93	0,91	1,56	1,55	2,06	1,98
Nominale Effizienz	EER			4,40	4,57	3,90	3,98	3,40	3,79
	COP			4,30	4,41	3,71	3,75	3,40	3,53
	Annual energy consumption		kWh	398	383	641	628	882	792
	Richtlinie zur Energiekennzeichnung	Kühlen		A					
		Heizen		A				C	B
Raumkühlen	Energieeffizienzklasse			A++					
	Leistung	Pdesign	kW	3,50		5,00		6,00	
	SEER			7,30	7,40	6,80	6,93	6,60	6,82
	Jährlicher Energieverbrauch		kWh/a	168	166	257	252	318	308
Raumheizen (Durchschnittliches Klima)	Energieeffizienzklasse			A+					
	Leistung	Pdesign	kW	3,30		4,30		4,60	
	SCOP/A			4,30	4,41	4,30	4,35	4,25	4,39
	SCOPnet/A			4,34	4,45	4,34	4,39	4,29	4,43
	Heizleistung Pdh bei -10°		kW	2,91		3,68	3,73	3,96	4,00
	Jährlicher Energieverbrauch		kWh/a	1.074	1.048	1.398	1.384	1.515	1.467
	Erforderliche Reserve-Heizleistung bei Auslegungsbedingungen		kW	0,39		0,62	0,57	0,64	0,60
Raumkühlen	Bedingung A (35 °C – 27/19)	Pdc	kW	3,50		5,00		6,00	
		EERd		4,40	4,57	3,90	3,98	3,40	3,79
		Leistungsaufnahme	kW	0,80	0,77	1,28	1,26	1,76	1,58
	Bedingung B (30 °C – 27/19)	Pdc	kW	2,58		3,68		4,42	
		EERd		7,04	6,92	5,82	5,95	5,74	5,92
		Leistungsaufnahme	kW	0,37		0,63	0,62	0,77	0,75
	Bedingung C (25 °C – 27/19)	Pdc	kW	1,50	1,87	2,37		2,84	
		EERd		9,98	10,74	8,41	8,54	7,65	7,89
		Leistungsaufnahme	kW	0,15	0,17	0,28		0,37	0,36
	Bedingung D (20 °C – 27/19)	Pdc	kW	1,59	1,85		1,88		1,92
		EERd		13,20	13,42	12,89	13,30	12,82	12,98
		Leistungsaufnahme	kW	0,12	0,14			0,15	

2 Specifications

1 - 1 RZAG-A

Leistung und Leistungsaufnahme					FCAG35B + RZAG35A	FCAG50B + RZAG35A	FCAG50B + RZAG50A	FCAG60B + RZAG50A	FCAG60B + RZAG60A	FCAG71B + RZAG60A
Raumheizen (Durchschnittliches Klima)	TOL	Tol (Temperaturbetriebsgrenze)		°C	-20					
		Pdh (deklarierte Heizleistung)		kW	2,87	2,90	3,30	3,47	3,59	3,77
		COPd (deklarierter COP)			2,24	2,28	2,15	2,16	2,11	2,19
		Leistungsaufnahme		kW	1,28	1,27	1,53	1,61	1,70	1,72
	TBivalent	Tbiv (bivalent temperature)		°C	-7	-7,0	-7	-7,0	-7	-7,0
		Pdh (deklarierte Heizleistung)		kW	2,92		3,80	3,81	4,07	
		COPd (deklarierter COP)			2,71	2,79	2,65	2,68	2,59	2,69
		Leistungsaufnahme		kW	1,08	1,05	1,43	1,42	1,57	1,51
	Bedingung A (-7 °C)	Pdh (deklarierte Heizleistung)		kW	2,92		3,80	3,81	4,07	
		COPd (deklarierter COP)			2,71	2,79	2,65	2,68	2,59	2,69
		Leistungsaufnahme		kW	1,08	1,05	1,43	1,42	1,57	1,51
	Bedingung B (2 °C)	Pdh (deklarierte Heizleistung)		kW	1,78		2,32		2,48	
		COPd (deklarierter COP)			4,14	4,27	4,08	4,13	4,02	4,17
		Leistungsaufnahme		kW	0,43	0,42	0,57	0,56	0,62	0,59
	Bedingung C (7 °C)	Pdh (deklarierte Heizleistung)		kW	1,42	1,51		1,52	1,59	
		COPd (deklarierter COP)			6,18	6,33	6,16	6,19	6,12	6,25
		Leistungsaufnahme		kW	0,23	0,24	0,25		0,26	0,25
	Bedingung D (12 °C)	Pdh (deklarierte Heizleistung)		kW	1,57	1,60		1,61		1,63
		COPd (deklarierter COP)			7,83	8,02	7,88	7,97	7,88	8,05
		Leistungsaufnahme		kW	0,20					
Energieverbrauch in Betriebsarten „Nicht aktiv“	Modus „Kurbelwannenheizung“	Cooling	PCK	kW	0,000					
		Heating	PCK	kW	0,000					
	Modus „AUS“	Kühlen	POFF	kW	0,012					
		Heizen	POFF	kW	0,012					
	Modus „Standby“	Kühlen	PSB	kW	0,012					
Energieverbrauch in Betriebsarten „Nicht aktiv“	Modus „Standby“	Heizen	PSB	kW	0,012					
	Modus „Thermostat AUS“	Kühlen	PTO	kW	0,004					
		Heizen	PTO	kW	0,023					
Kühlung	Cdc (Absinken Kühlung)				0,25					
Heizen	Cdh (Absinken Heizen)				0,25					
Kühlfunktion inklusiv					Ja					
Heizfunktion inklusiv					Ja					
Durchschnittliches Klima inklusiv					Ja					
Kalte Saison inklusiv					Nein					
Warme Saison inklusiv					Nein					
Eurovent	Schallleistungspegel außen	Kühlung	Nom.	dBA	62		63		64	
	Schallleistungspegel innen	Kühlung	Nom.	dBA	49			51		
	Leitungslänge	Kühlung	Messbedingung	m	5,0					

Leistung und Leistungsaufnahme	FFA35A9 + RZAG35A	FFA50A9 + RZAG35A	FFA50A9 + RZAG50A	FFA60A9 + RZAG50A	FFA60A9 + RZAG60A
Indoor unit	-	FFA50A2VEB9		FFA60A2VEB9	
Outdoor unit	-	RZAG35A2V1B	RZAG50A2V1B		RZAG60A2V1B

2 Specifications

1 - 1 RZAG-A

Leistung und Leistungsaufnahme				FFA35A9 + RZAG35A	FFA50A9 + RZAG35A	FFA50A9 + RZAG50A	FFA60A9 + RZAG50A	FFA60A9 + RZAG60A
Kühlleistung	Min.		kW	1,6		1,7		
	Min.		Btu/h	5.500,0		5.800,0		
	Min.		kcal/h	1.376,0		1.462,0		
	Nom.		kW	3,5		5,0		6,0
	Nom.		Btu/h	11.900,0		17.100,0		20.500,0
	Nom.		kcal/h	3.009,0		4.299,0		5.159,0
	Max.		kW	4,5		6,0		6,5
	Max.		Btu/h	15.400,0		20.500,0		22.200,0
	Max.		kcal/h	3.869,0		5.159,0		5.589,0
Heizleistung	Min.		kW	1,40		1,50		1,60
	Min.		Btu/h	4.780,0	4.800,0	5.100,0		5.500,0
	Min.		kcal/h	1.200,0		1.290,0	1.300,0	1.380,0
	Nom.		kW	4,00		5,80		7,00
	Nom.		Btu/h	13.700,0	13.600,0	19.800,0		23.900,0
	Nom.		kcal/h	3.439,0		4.987,0		6.019,0
	Max.		kW	5,00		6,00		7,50
	Max.		Btu/h	17.000,0	17.100,0	20.500,0		25.590,0
	Max.		kcal/h	4.299,0		5.159,0		6.449,0
Leistungsaufnahme	Kühlung	Nom.	kW	0,88	0,82	1,47	1,38	1,86
	Heizen	Nom.	kW	1,08	1,02	1,87	1,84	2,41
Nominale Effizienz	EER			4,00	4,25	3,40	3,62	3,23
	COP			3,71	3,94	3,10	3,15	2,90
	Annual energy consumption		kWh	438	412	735	691	929
	Richtlinie zur Energiekennzeichnung	Kühlen		A				
		Heizen		A		D		
Raumkühlen	Energieeffizienzklasse			A++				A+
	Leistung	Pdesign	kW	3,50		5,00		6,00
	SEER			6,40	6,81	6,30	6,43	5,80
	Jährlicher Energieverbrauch		kWh/a	191	180	278	272	362
Raumheizen (Durchschnittliches Klima)	Energieeffizienzklasse			A	A+			
	Leistung	Pdesign	kW	4,20		4,30		4,50
	SCOP/A			3,80	4,04	4,01	4,08	4,04
	SCOPnet/A			3,84	4,08	4,04	4,12	4,08
	Heizleistung Pdh bei -10°		kW	3,50	3,53	3,66	3,68	3,87
Raumheizen (Durchschnittliches Klima)	Jährlicher Energieverbrauch		kWh/a	1.546	1.455	1.501	1.474	1.558
	Erforderliche Reserve-Heizleistung bei Auslegungsbedingungen		kW	0,70	0,67	0,64	0,62	0,63
Raumkühlen	Bedingung A (35 °C – 27/19)	Pdc	kW	3,50		5,00		6,00
		EERd		4,00	4,25	3,40	3,62	3,23
		Leistungsaufnahme	kW	0,88	0,82	1,47	1,38	1,86
	Bedingung B (30 °C – 27/19)	Pdc	kW	2,58		3,68		4,42
		EERd		6,13	6,68	5,68	5,88	4,83
		Leistungsaufnahme	kW	0,42	0,39	0,65	0,63	0,92
	Bedingung C (25 °C – 27/19)	Pdc	kW	1,66	1,83	2,37		2,84
		EERd		8,45	9,15	7,94	8,01	7,08
		Leistungsaufnahme	kW	0,20		0,30		0,40
	Bedingung D (20 °C – 27/19)	Pdc	kW	1,78	1,89	1,81	1,90	1,82
		EERd		11,12	12,27	10,61	10,78	9,80
		Leistungsaufnahme	kW	0,16	0,15	0,17	0,18	0,19

2 Specifications

1 - 1 RZAG-A

Leistung und Leistungsaufnahme					FFA35A9 + RZAG35A	FFA50A9 + RZAG35A	FFA50A9 + RZAG50A	FFA60A9 + RZAG50A	FFA60A9 + RZAG60A
Raumheizen (Durchschnittliches Klima)	TOL	Tol (Temperaturbetriebsgrenze)		°C	-20				
		Pdh (deklarierte Heizleistung)		kW	2,79	2,90	3,21	3,27	3,49
		COPd (deklarierter COP)			2,20	2,14	2,12	2,08	
		Leistungsaufnahme		kW	1,27	1,36	1,51	1,57	1,68
	TBivalent	Tbiv (bivalent temperature)		°C	-7	-7,0	-7	-7,0	-7
		Pdh (deklarierte Heizleistung)		kW	3,72	3,71	3,80		3,98
		COPd (deklarierter COP)			2,64	2,81	2,83	2,88	2,91
		Leistungsaufnahme		kW	1,41	1,32	1,34	1,32	1,37
	Bedingung A (-7 °C)	Pdh (deklarierte Heizleistung)		kW	3,72	3,71	3,80		3,98
		COPd (deklarierter COP)			2,64	2,81	2,83	2,88	2,91
		Leistungsaufnahme		kW	1,41	1,32	1,34	1,32	1,37
	Bedingung B (2 °C)	Pdh (deklarierte Heizleistung)		kW	2,26		2,32		2,42
		COPd (deklarierter COP)			3,49	3,79	3,85	3,92	3,95
		Leistungsaufnahme		kW	0,65	0,60		0,59	0,61
	Bedingung C (7 °C)	Pdh (deklarierte Heizleistung)		kW	1,52	1,56	1,55		1,59
		COPd (deklarierter COP)			5,39	5,59	5,26	5,36	5,09
		Leistungsaufnahme		kW	0,28		0,29		0,31
	Bedingung D (12 °C)	Pdh (deklarierte Heizleistung)		kW	1,54	1,77	1,54		1,58
		COPd (deklarierter COP)			6,36	6,45	6,08	6,19	5,89
		Leistungsaufnahme		kW	0,24	0,270	0,25		0,27
Energieverbrauch in Betriebsarten „Nicht aktiv“	Modus „Kurbelwannenheizung“	Cooling	PCK	kW	0,000				
		Heating	PCK	kW	0,000				
	Modus „AUS“	Kühlen	POFF	kW	0,012				
Energieverbrauch in Betriebsarten „Nicht aktiv“	Modus „AUS“	Heizen	POFF	kW	0,012				
	Modus „Standby“	Kühlen	PSB	kW	0,012				
		Heizen	PSB	kW	0,012				
	Modus „Thermostat AUS“	Kühlen	PTO	kW	0,004				
		Heizen	PTO	kW	0,023				
Kühlung	Cdc (Absinken Kühlung)				0,25				
Heizen	Cdh (Absinken Heizen)				0,25				
Kühlfunktion inklusiv					Ja				
Heizfunktion inklusiv					Ja				
Durchschnittliches Klima inklusiv					Ja				
Kalte Saison inklusiv					Nein				
Warme Saison inklusiv					Nein				
Eurovent	Schallleistungspegel außen	Kühlung	Nom.	dBA	62		63		64
	Schallleistungspegel innen	Kühlung	Nom.	dBA	51	56		60	
	Leitungslänge	Kühlung	Messbedingung	m	5,0				

Leistung und Leistungsaufnahme	FBA50A9 + RZAG35A	FBA35A9 + RZAG35A	FBA50A9 + RZAG50A	FBA60A9 + RZAG50A	FBA60A9 + RZAG60A	FBA71A9 + RZAG60A
Indoor unit	FBA50A2VEB9	-	FBA50A2VEB9	FBA60A2VEB9		FBA71A2VEB9
Outdoor unit	RZAG35A2V1B	-	RZAG50A2V1B		RZAG60A2V1B	

2 Specifications

1 - 1 RZAG-A

Leistung und Leistungsaufnahme				FBA50A9 + RZAG35A	FBA35A9 + RZAG35A	FBA50A9 + RZAG50A	FBA60A9 + RZAG50A	FBA60A9 + RZAG60A	FBA71A9 + RZAG60A
Kühlleistung	Min.		kW	1,6		1,7			
	Min.		Btu/h	5.500,0		5.800,0			
	Min.		kcal/h	1.376,0		1.462,0			
	Nom.		kW	3,5		5,0		6,0	6,00
	Nom.		Btu/h	11.900,0		17.100,0		20.500,0	20.500
	Nom.		kcal/h	3.009,0		4.299,0		5.159,0	
	Max.		kW	5,0		6,0		7,0	
	Max.		Btu/h	17.100,0	17.000,0	20.500,0		23.900,0	
	Max.		kcal/h	4.299,0		5.159,0		6.019,0	
Heizleistung	Min.		kW	1,40		1,70			
	Min.		Btu/h	4.800,0	4.780,0	5.800,0			
	Min.		kcal/h	1.200,0		1.460,0	1.500,0	1.460,0	1.500,0
	Nom.		kW	4,00		6,00		7,00	
	Nom.		Btu/h	13.600,0	13.700,0	20.500,0		23.900,0	
	Nom.		kcal/h	3.439,0		5.159,0		6.019,0	
	Max.		kW	5,00		6,00		7,50	
	Max.		Btu/h	17.100,0	17.000,0	20.500,0		25.590,0	25.600,0
	Max.		kcal/h	4.299,0		5.159,0		6.449,0	
Leistungsaufnahme	Kühlung	Nom.	kW	0,76	0,78	1,25	1,22	1,48	1,39
	Heizen	Nom.	kW	0,90	0,91	1,58	1,51	2,06	1,81
Nominale Effizienz	EER			4,62	4,50	4,00	4,11	4,05	4,31
	COP			4,44	4,40	3,80	3,97	3,80	3,87
	Annual energy consumption		kWh	379	389	625	608	741	696
	Richtlinie zur Energiekennzeichnung	Kühlen		A					
		Heizen		A				C	A
Raumkühlen	Energieeffizienzklasse			A++					
	Leistung	Pdesign	kW	3,50		5,00		6,00	
	SEER			6,17	6,12	6,30	6,63	6,15	6,25
	Jährlicher Energieverbrauch		kWh/a	199	200	278	264	341	336
Raumheizen (Durchschnittliches Klima)	Energieeffizienzklasse			A+					
	Leistung	Pdesign	kW	4,20		4,30		4,50	
	SCOP/A			4,14	4,10		4,28	4,10	4,18
	SCOPnet/A			4,18	4,14	4,13	4,32	4,13	4,21
	Heizleistung Pdh bei -10°		kW	3,51	3,49	3,65	3,75	3,85	3,86
Raumheizen (Durchschnittliches Klima)	Jährlicher Energieverbrauch		kWh/a	1.420	1.434	1.469	1.406	1.537	1.508
	Erforderliche Reserve-Heizleistung bei Auslegungsbedingungen		kW	0,69	0,71	0,65	0,55	0,65	0,64
Raumkühlen	Bedingung A (35 °C – 27/19)	Pdc	kW	3,50		5,00		6,00	
		EERd		4,62	4,50	4,00	4,11	4,05	4,31
		Leistungsaufnahme	kW	0,76	0,78	1,25	1,22	1,48	1,39
	Bedingung B (30 °C – 27/19)	Pdc	kW	2,58		3,68		4,42	
		EERd		6,38	6,10	5,55	5,86	5,20	5,22
		Leistungsaufnahme	kW	0,40	0,42	0,66	0,63	0,85	
	Bedingung C (25 °C – 27/19)	Pdc	kW	1,87	1,99	2,37		2,85	2,84
		EERd		8,00	8,14	8,12	8,65	7,65	7,76
		Leistungsaufnahme	kW	0,23	0,24	0,29	0,27	0,37	
	Bedingung D (20 °C – 27/19)	Pdc	kW	1,85	1,92		1,88	1,93	1,92
		EERd		9,52	9,76	9,70	10,29	9,25	9,41
		Leistungsaufnahme	kW	0,19	0,20		0,18	0,21	0,20

2 Specifications

1 - 1 RZAG-A

Leistung und Leistungsaufnahme					FBA50A9 + RZAG35A	FBA35A9 + RZAG35A	FBA50A9 + RZAG50A	FBA60A9 + RZAG50A	FBA60A9 + RZAG60A	FBA71A9 + RZAG60A
Raumheizen (Durchschnittliches Klima)	TOL	Tol (Temperaturbetriebsgrenze)		°C	-20					
		Pdh (deklarierte Heizleistung)		kW	2,84	2,74	3,15	3,59	3,42	3,48
		COPd (deklarierter COP)			2,21	2,14	2,06	2,26	2,02	2,24
		Leistungsaufnahme		kW	1,29	1,28	1,53	1,59	1,69	1,55
	TBivalent	Tbiv (bivalent temperature)		°C	-7,0	-7		-7,0	-7	-7,0
		Pdh (deklarierte Heizleistung)		kW	3,71	3,73	3,80		3,98	
		COPd (deklarierter COP)			3,14	3,04	3,03	3,20	3,01	3,14
		Leistungsaufnahme		kW	1,18	1,23	1,25	1,19	1,32	1,27
	Bedingung A (-7 °C)	Pdh (deklarierte Heizleistung)		kW	3,71	3,73	3,80		3,98	
		COPd (deklarierter COP)			3,11	3,04	3,03	3,20	3,01	3,14
		Leistungsaufnahme		kW	1,19	1,23	1,25	1,19	1,32	1,27
	Bedingung B (2 °C)	Pdh (deklarierte Heizleistung)		kW	2,26	2,29	2,31	2,32	2,42	
		COPd (deklarierter COP)			4,01	3,98		4,14	3,97	4,04
		Leistungsaufnahme		kW	0,56	0,58		0,56	0,61	0,60
	Bedingung C (7 °C)	Pdh (deklarierte Heizleistung)		kW	1,45	1,56		1,49	1,57	1,56
		COPd (deklarierter COP)			5,12	5,10	5,09	5,32	5,13	5,17
		Leistungsaufnahme		kW	0,28	0,31		0,28	0,31	0,30
	Bedingung D (12 °C)	Pdh (deklarierte Heizleistung)		kW	1,85	1,84		1,87	1,85	1,87
		COPd (deklarierter COP)			6,26			6,53	6,29	6,31
		Leistungsaufnahme		kW	0,300	0,29				0,30
Energieverbrauch in Betriebsarten „Nicht aktiv“	Modus „Kurbelwannenheizung“	Cooling	PCK	kW	0,000					
		Heating	PCK	kW	0,000					
	Modus „AUS“	Kühlen	POFF	kW	0,012					
Energieverbrauch in Betriebsarten „Nicht aktiv“	Modus „AUS“	Heizen	POFF	kW	0,012					
	Modus „Standby“	Kühlen	PSB	kW	0,012					
		Heizen	PSB	kW	0,012					
	Modus „Thermostat AUS“	Kühlen	PTO	kW	0,004					
		Heizen	PTO	kW	0,023					
Kühlung	Cdc (Absinken Kühlung)				0,25					
Heizen	Cdh (Absinken Heizen)				0,25					
Kühlfunktion inklusiv					Ja					
Heizfunktion inklusiv					Ja					
Durchschnittliches Klima inklusiv					Ja					
Kalte Saison inklusiv					Nein					
Warme Saison inklusiv					Nein					
Eurovent	Schallleistungspegel außen	Kühlung	Nom.	dBA	62		63		64	
	Schallleistungspegel innen	Kühlung	Nom.	dBA	60			56		
	Leitungslänge	Kühlung	Messbedingung	m	5,0					

Leistung und Leistungsaufnahme			FHA35A9 + RZAG35A	FHA50A9 + RZAG35A	FHA50A9 + RZAG50A	FHA60A9 + RZAG50A	FHA60A9 + RZAG60A	FHA71A9 + RZAG60A
Kühlleistung	Min.	kW	1,70				1,90	
	Min.	Btu/h	5.800,0				6.500,0	
	Min.	kcal/h	1.462,0				1.634,0	
	Nom.	kW	3,50		5,00		6,00	
	Nom.	Btu/h	11.900,0		17.100,0		20.500,0	20.500
	Nom.	kcal/h	3.009,0		4.299,0		5.159,0	
	Max.	kW	4,50		6,00		6,80	
	Max.	Btu/h	15.400,0		20.500,0		23.200,0	
	Max.	kcal/h	3.869,0		5.159,0		5.847,0	

2 Specifications

1 - 1 RZAG-A

Leistung und Leistungsaufnahme				FHA35A9 + RZAG35A	FHA50A9 + RZAG35A	FHA50A9 + RZAG50A	FHA60A9 + RZAG50A	FHA60A9 + RZAG60A	FHA71A9 + RZAG60A
Heizleistung	Min.		kW	1,40		1,70			
	Min.		Btu/h	4.780,0	4.800,0	5.800,0			
	Min.		kcal/h	1.200,0		1.460,0	1.500,0	1.460,0	1.500,0
	Nom.		kW	4,00		5,80	6,00	7,00	
	Nom.		Btu/h	13.700,0	13.600,0	19.800,0	20.500,0	23.900,0	
	Nom.		kcal/h	3.439,0		4.987,0	5.159,0	6.019,0	
	Max.		kW	5,50		6,50		7,50	
	Max.		Btu/h	18.800,0		22.200,0		25.590,0	25.600,0
	Max.		kcal/h	4.729,0		5.589,0		6.449,0	
Leistungsaufnahme	Kühlung	Nom.	kW	0,76	0,69	1,22	1,18	1,54	1,38
	Heizen	Nom.	kW	0,98	0,96	1,56	1,60	2,06	1,99
Nominale Effizienz	EER			4,60	5,05	4,10	4,24	3,90	4,35
	COP			4,10	4,18	3,71	3,75	3,40	3,52
	Annual energy consumption		kWh	380	347	610	590	769	690
	Richtlinie zur Energiekennzeichnung	Kühlen		A					
		Heizen		A				C	B
Raumkühlen	Energieeffizienzklasse			A++					
	Leistung	Pdesign	kW	3,50		5,00		6,00	
	SEER			6,40	6,65	6,80	7,02	6,60	6,81
	Jährlicher Energieverbrauch		kWh/a	191	184	257	249	318	308
Raumheizen (Durchschnittliches Klima)	Energieeffizienzklasse			A+					
	Leistung	Pdesign	kW	3,10		4,00		4,60	
	SCOP/A			4,10	4,18	4,30	4,44	4,20	4,35
	SCOPnet/A			4,13	4,22	4,34	4,48	4,25	4,39
	Heizleistung Pdh bei -10°		kW	2,75	2,77	3,46	3,48	3,93	3,96
	Jährlicher Energieverbrauch		kWh/a	1.058	1.038	1.302	1.261	1.633	1.480
	Erforderliche Reserve-Heizleistung bei Auslegungsbedingungen		kW	0,35	0,33	0,54	0,52	0,97	0,64
Raumkühlen	Bedingung A (35 °C – 27/19)	Pdc	kW	3,50		5,00		6,00	
		EERd		4,60	5,05	4,10	4,24	3,90	4,35
		Leistungsaufnahme	kW	0,76	0,69	1,22	1,18	1,54	1,38
	Bedingung B (30 °C – 27/19)	Pdc	kW	2,58		3,68		4,42	
		EERd		6,47	6,72	6,29	6,60	5,55	5,74
		Leistungsaufnahme	kW	0,41	0,38	0,59	0,56	0,80	0,77
	Bedingung C (25 °C – 27/19)	Pdc	kW	2,46	2,21	2,46	2,54	2,85	2,84
		EERd		8,52	8,81	8,52	8,83	8,27	8,49
		Leistungsaufnahme	kW	0,29	0,25	0,29		0,34	0,33
	Bedingung D (20 °C – 27/19)	Pdc	kW	2,05	2,17	2,10	2,20	2,12	2,26
		EERd		11,30	11,50	11,19	11,49	10,98	11,15
		Leistungsaufnahme	kW	0,18	0,19				0,20
Raumheizen (Durchschnittliches Klima)	TOL	Tol (Temperaturbetriebsgrenze)	°C	-20					
		Pdh (deklarierte Heizleistung)	kW	2,79	2,87	3,20	3,30	3,48	3,59
		COPd (deklarierter COP)		2,12	2,05	2,09	1,98	2,00	2,02
		Leistungsaufnahme	kW	1,32	1,40	1,53	1,67	1,74	1,78
	TBivalent	Tbiv (bivalent temperature)	°C	-7	-7,0	-7	-7,0	-7	-7,0
		Pdh (deklarierte Heizleistung)	kW	2,74		3,54		4,07	
		COPd (deklarierter COP)		2,90	2,96	2,93	3,03	2,73	3,04
		Leistungsaufnahme	kW	0,94	0,93	1,21	1,17	1,49	1,34
	Bedingung A (-7 °C)	Pdh (deklarierte Heizleistung)	kW	2,74		3,54		4,07	
		COPd (deklarierter COP)		2,90	2,96	2,93	3,03	2,73	3,04
		Leistungsaufnahme	kW	0,94	0,93	1,21	1,17	1,49	1,34
	Bedingung B (2 °C)	Pdh (deklarierte Heizleistung)	kW	1,76	1,74	2,15		2,48	
		COPd (deklarierter COP)		4,00	4,08	4,17	4,35	4,07	4,14
		Leistungsaufnahme	kW	0,44	0,43	0,52	0,49	0,61	0,60
	Bedingung C (7 °C)	Pdh (deklarierte Heizleistung)	kW	1,63	1,65	1,64	1,65	1,64	1,66
		COPd (deklarierter COP)		5,59	5,70	5,79	5,97	5,68	5,76
		Leistungsaufnahme	kW	0,29		0,28		0,29	
	Bedingung D (12 °C)	Pdh (deklarierte Heizleistung)	kW	1,77	1,80	1,79	1,80	1,78	1,81
		COPd (deklarierter COP)		6,86	7,03	7,18	7,02	7,06	7,09
		Leistungsaufnahme	kW	0,26	0,260	0,25	0,26	0,25	0,26

2 Specifications

1 - 1 RZAG-A

Leistung und Leistungsaufnahme					FHA35A9 + RZAG35A	FHA50A9 + RZAG35A	FHA50A9 + RZAG50A	FHA60A9 + RZAG50A	FHA60A9 + RZAG60A	FHA71A9 + RZAG60A
Energieverbrauch in Betriebsarten „Nicht aktiv“	Modus „Kurbelwannenheizung“	Cooling	PCK	kW	0,000					
		Heating	PCK	kW	0,000					
	Modus „AUS“	Kühlen	POFF	kW	0,012					
		Heizen	POFF	kW	0,012					
	Modus „Standby“	Kühlen	PSB	kW	0,012					
Energieverbrauch in Betriebsarten „Nicht aktiv“	Modus „Standby“	Heizen	PSB	kW	0,012					
	Modus „Thermostat AUS“	Kühlen	PTO	kW	0,004					
		Heizen	PTO	kW	0,023					
Kühlung	Cdc (Absinken Kühlung)				0,25					
Heizen	Cdh (Absinken Heizen)				0,25					
Kühlfunktion inklusiv					Ja					
Heizfunktion inklusiv					Ja					
Durchschnittliches Klima inklusiv					Ja					
Kalte Saison inklusiv					Nein					
Warme Saison inklusiv					Nein					
Eurovent	Schallleistungspegel außen	Kühlung	Nom.	dBA	62		63		64	
	Schallleistungspegel innen	Kühlung	Nom.	dBA	53	54				55
	Leitungslänge	Kühlung	Messbedingung	m	5,0					

Leistung und Leistungsaufnahme				FDXM35F9 + RZAG35A	FDXM50F9 + RZAG35A	FDXM50F9 + RZAG50A	FDXM60F9 + RZAG50A	FDXM60F9 + RZAG60A
Indoor unit				-	FDXM50F3V1B9		FDXM60F3V1B9	
Outdoor unit				-	RZAG35A2V1B	RZAG50A2V1B		RZAG60A2V1B
Kühlleistung	Min.		kW	1,6		1,7		
	Min.		Btu/h	5.500,0		5.800,0		
	Min.		kcal/h	1.376,0		1.462,0		
	Nom.		kW	3,5		5,0		6,0
	Nom.		Btu/h	11.900,0		17.100,0		20.500,0
	Nom.		kcal/h	3.009,0		4.299,0		5.159,0
	Max.		kW	4,5		6,0		6,5
	Max.		Btu/h	15.400,0		20.500,0		22.200,0
	Max.		kcal/h	3.869,0		5.159,0		5.589,0
Heizleistung	Min.		kW	1,40		1,70		
	Min.		Btu/h	4.780,0	4.800,0	5.800,0		
	Min.		kcal/h	1.200,0		1.460,0	1.500,0	1.460,0
	Nom.		kW	4,00		5,00		7,00
	Nom.		Btu/h	13.700,0	13.600,0	17.100,0		23.900,0
	Nom.		kcal/h	3.439,0		4.299,0		6.019,0
	Max.		kW	5,00		6,00		7,50
	Max.		Btu/h	17.000,0	17.100,0	20.500,0		25.590,0
	Max.		kcal/h	4.299,0		5.159,0		6.449,0
Leistungsaufnahme	Kühlung	Nom.	kW	0,90	0,86	1,32	1,26	1,76
	Heizen	Nom.	kW	1,14	1,10	1,47	1,45	2,12
Nominale Effizienz	EER			3,90	4,05	3,80	3,98	3,40
	COP			3,50	3,63	3,40	3,44	3,30
	Annual energy consumption		kWh	449	432	658	628	882
	Richtlinie zur Energiekennzeichnung	Kühlen		A				
		Heizen		B	A	C	B	C
Raumkühlen	Energieeffizienzklasse			A+				
	Leistung	Pdesign	kW	3,50		5,00		6,00
	SEER			5,90	6,08	5,90	5,98	5,70
	Jährlicher Energieverbrauch		kWh/a	208	201	296	293	368

2 Specifications

1 - 1 RZAG-A

Leistung und Leistungsaufnahme					FDXM35F9 + RZAG35A	FDXM50F9 + RZAG35A	FDXM50F9 + RZAG50A	FDXM60F9 + RZAG50A	FDXM60F9 + RZAG60A
Raumheizen (Durchschnittliches Klima)	Energieeffizienzklasse				A	A+	A		
	Leistung	Pdesign		kW	3,50	4,20	4,30		4,50
	SCOP/A				3,90	4,05	3,90	3,94	3,90
	SCOPnet/A				3,94	4,09	3,93	3,98	3,93
	Heizleistung Pdh bei -10°			kW	2,99	3,49	3,62	3,63	3,82
Raumheizen (Durchschnittliches Klima)	Jährlicher Energieverbrauch			kWh/a	1.255	1.451	1.544	1.526	1.616
	Erforderliche Reserve-Heizleistung bei Auslegungsbedingungen			kW	0,51	0,71	0,68	0,67	0,68
Raumkühlen	Bedingung A (35 °C – 27/19)	Pdc		kW	3,50		5,00		6,00
		EERd			3,90	4,05	3,80	3,98	3,40
		Leistungsaufnahme		kW	0,90	0,86	1,32	1,26	1,76
	Bedingung B (30 °C – 27/19)	Pdc		kW	2,58		3,68		4,42
		EERd			5,52	5,78	5,11	5,20	4,68
		Leistungsaufnahme		kW	0,47	0,45	0,72	0,71	0,94
	Bedingung C (25 °C – 27/19)	Pdc		kW	2,00	2,06	2,37		2,84
		EERd			8,17	8,47	7,58	7,65	7,28
		Leistungsaufnahme		kW	0,24		0,31		0,39
	Bedingung D (20 °C – 27/19)	Pdc		kW	2,02		2,09		
		EERd			9,76	10,09	9,11	9,15	8,85
		Leistungsaufnahme		kW	0,21		0,23		0,24
Raumheizen (Durchschnittliches Klima)	TOL	Tol (Temperaturbetriebsgrenze)		°C	-20				
		Pdh (deklarierte Heizleistung)		kW	2,64	2,72	3,01	3,08	3,30
		COPd (deklarierter COP)			2,05	1,99	1,98	1,96	1,94
		Leistungsaufnahme		kW	1,29	1,37	1,52	1,57	1,70
	TBivalent	Tbiv (bivalent temperature)		°C	-7	-7,0	-7	-7,0	-7
		Pdh (deklarierte Heizleistung)		kW	3,10	3,72	3,80		3,98
		COPd (deklarierter COP)			2,51	2,58	2,32	2,34	2,31
		Leistungsaufnahme		kW	1,24	1,44	1,66	1,62	1,72
	Bedingung A (-7 °C)	Pdh (deklarierte Heizleistung)		kW	3,10	3,72	3,80		3,98
		COPd (deklarierter COP)			2,51	2,58	2,32	2,34	2,31
		Leistungsaufnahme		kW	1,24	1,44	1,66	1,62	1,72
	Bedingung B (2 °C)	Pdh (deklarierte Heizleistung)		kW	1,89	2,26	2,32		2,42
		COPd (deklarierter COP)			3,76	3,86	3,99	4,04	4,01
		Leistungsaufnahme		kW	0,50	0,59	0,58	0,57	0,60
	Bedingung C (7 °C)	Pdh (deklarierte Heizleistung)		kW	1,45	1,51	1,61		
		COPd (deklarierter COP)			5,53	5,69	4,95	5,02	4,90
		Leistungsaufnahme		kW	0,26	0,27	0,33	0,32	0,33
	Bedingung D (12 °C)	Pdh (deklarierte Heizleistung)		kW	1,54	1,60	1,59	1,80	1,59
		COPd (deklarierter COP)			6,76	6,96	6,59	6,68	6,52
		Leistungsaufnahme		kW	0,23	0,230	0,24	0,27	0,24
Energieverbrauch in Betriebsarten „Nicht aktiv“	Modus „Kurbelwannenheizung“	Cooling	PCK	kW	0,000				
		Heating	PCK	kW	0,000				
	Modus „AUS“	Kühlen	POFF	kW	0,012				
Energieverbrauch in Betriebsarten „Nicht aktiv“	Modus „AUS“	Heizen	POFF	kW	0,012				
	Modus „Standby“	Kühlen	PSB	kW	0,012				
		Heizen	PSB	kW	0,012				
	Modus „Thermostat AUS“	Kühlen	PTO	kW	0,004				
		Heizen	PTO	kW	0,023				
Kühlung	Cdc (Absinken Kühlung)				0,25				
Heizen	Cdh (Absinken Heizen)				0,25				
Kühlfunktion inklusiv					Ja				
Heizfunktion inklusiv					Ja				
Durchschnittliches Klima inklusiv					Ja				
Kalte Saison inklusiv					Nein				
Warme Saison inklusiv					Nein				

2 Specifications

1 - 1 RZAG-A

Leistung und Leistungsaufnahme					FDXM35F9 + RZAG35A	FDXM50F9 + RZAG35A	FDXM50F9 + RZAG50A	FDXM60F9 + RZAG50A	FDXM60F9 + RZAG60A
Eurovent	Schall-leistungs-pegel außen	Kühlung	Nom.	dBA	62		63		64
	Schall-leistungs-pegel innen	Kühlung	Nom.	dBA	53	55		56	
	Leitungs-länge	Kühlung	Messbedingung	m	5,0				

Leistung und Leistungsaufnahme				FNA35A9 + RZAG35A	FNA50A9 + RZAG35A	FNA50A9 + RZAG50A	FNA60A9 + RZAG50A	FNA60A9 + RZAG60A
Indoor unit				-	FNA50A2VEB9		FNA60A2VEB9	
Outdoor unit				-	RZAG35A2V1B	RZAG50A2V1B		RZAG60A2V1B
Kühlleistung	Min.		kW	1,6		1,7		
	Min.		Btu/h	5.500,0		5.800,0		
	Min.		kcal/h	1.376,0		1.462,0		
	Nom.		kW	3,5		5,0		6,0
	Nom.		Btu/h	11.900,0		17.100,0		20.500,0
	Nom.		kcal/h	3.009,0		4.299,0		5.159,0
	Max.		kW	4,5		6,0		6,5
	Max.		Btu/h	15.400,0		20.500,0		22.200,0
	Max.		kcal/h	3.869,0		5.159,0		5.589,0
Heizleistung	Min.		kW	1,40		1,70		
	Min.		Btu/h	4.780,0	4.800,0	5.800,0		
	Min.		kcal/h	1.200,0		1.460,0	1.500,0	1.460,0
	Nom.		kW	4,00		5,00		7,00
	Nom.		Btu/h	13.700,0	13.600,0	17.100,0		23.900,0
	Nom.		kcal/h	3.439,0		4.299,0		6.019,0
	Max.		kW	5,00		6,00		7,50
	Max.		Btu/h	17.000,0	17.100,0	20.500,0		25.590,0
	Max.		kcal/h	4.299,0		5.159,0		6.449,0
Leistungsaufnahme	Kühlung	Nom.	kW	0,90	0,86	1,32	1,26	1,76
	Heizen	Nom.	kW	1,14	1,10	1,47	1,45	2,12
Nominale Effizienz	EER			3,90	4,05	3,80	3,98	3,40
	COP			3,50	3,63	3,40	3,44	3,30
	Annual energy consumption		kWh	449	432	658	628	882
	Richtlinie zur Energiekennzeichnung	Kühlen		A				
		Heizen		B	A	C	B	C
Raumkühlen	Energieeffizienzklasse			A+				
	Leistung	Pdesign	kW	3,50		5,00		6,00
	SEER			5,90	6,08	5,90	5,98	5,70
	Jährlicher Energieverbrauch		kWh/a	208	201	297	293	368
Raumheizen (Durchschnittliches Klima)	Energieeffizienzklasse			A	A+	A		
	Leistung	Pdesign	kW	3,50	4,20	4,30		4,50
	SCOP/A			3,90	4,05	3,90	3,94	3,90
	SCOPnet/A			3,94	4,09	3,94	3,97	3,93
	Heizleistung Pdh bei -10°		kW	2,99	3,49	3,62	3,63	3,82
Raumheizen (Durchschnittliches Klima)	Jährlicher Energieverbrauch		kWh/a	1.255	1.452	1.542	1.528	1.616
	Erforderliche Reserve-Heizleistung bei Auslegungsbedingungen		kW	0,51	0,71	0,68	0,67	0,68
Raumkühlen	Bedingung A (35 °C – 27/19)	Pdc	kW	3,50		5,00		6,00
		EERd		3,90	4,05	3,80	3,98	3,40
		Leistungsaufnahme	kW	0,90	0,86	1,32	1,26	1,76
	Bedingung B (30 °C – 27/19)	Pdc	kW	2,58		3,68		4,42
		EERd		5,52	5,79	5,12	5,20	4,68
		Leistungsaufnahme	kW	0,47	0,45	0,72	0,71	0,94
	Bedingung C (25 °C – 27/19)	Pdc	kW	2,00	2,06	2,37		2,84
		EERd		8,17	8,46	7,57	7,65	7,28
		Leistungsaufnahme	kW	0,24		0,31		0,39
	Bedingung D (20 °C – 27/19)	Pdc	kW	2,02		2,09		
		EERd		9,76	10,07	9,09	9,14	8,85
		Leistungsaufnahme	kW	0,21		0,23		0,24

2 Specifications

1 - 1 RZAG-A

2

Leistung und Leistungsaufnahme					FNA35A9 + RZAG35A	FNA50A9 + RZAG35A	FNA50A9 + RZAG50A	FNA60A9 + RZAG50A	FNA60A9 + RZAG60A
Raumheizen (Durchschnittliches Klima)	TOL	Tol (Temperaturbetriebsgrenze)		°C	-20				
		Pdh (deklarierte Heizleistung)		kW	2,64	2,73	3,01	3,08	3,30
		COPd (deklarierter COP)			2,05	1,98		1,96	1,94
		Leistungsaufnahme		kW	1,29	1,38	1,52	1,57	1,70
	TBivalent	Tbiv (bivalent temperature)		°C	-7	-7,0	-7	-7,0	-7
		Pdh (deklarierte Heizleistung)		kW	3,10	3,72	3,80		3,98
		COPd (deklarierter COP)			2,51	2,59	2,32	2,34	2,31
		Leistungsaufnahme		kW	1,24	1,44	1,66	1,62	1,72
	Bedingung A (-7 °C)	Pdh (deklarierte Heizleistung)		kW	3,10	3,72	3,80		3,98
		COPd (deklarierter COP)			2,51	2,59	2,32	2,34	2,31
		Leistungsaufnahme		kW	1,24	1,44	1,64	1,62	1,72
	Bedingung B (2 °C)	Pdh (deklarierte Heizleistung)		kW	1,89	2,26	2,32		2,42
		COPd (deklarierter COP)			3,76	3,85	4,02	4,03	4,01
		Leistungsaufnahme		kW	0,50	0,59	0,58		0,60
	Bedingung C (7 °C)	Pdh (deklarierte Heizleistung)		kW	1,45	1,51	1,61		
		COPd (deklarierter COP)			5,53	5,69	4,90	5,02	4,90
		Leistungsaufnahme		kW	0,26	0,27	0,33	0,32	0,33
	Bedingung D (12 °C)	Pdh (deklarierte Heizleistung)		kW	1,54	1,60	1,59	1,80	1,59
		COPd (deklarierter COP)			6,76	6,97	6,53	6,70	6,52
		Leistungsaufnahme		kW	0,23	0,230	0,24	0,27	0,24
Energieverbrauch in Betriebsarten „Nicht aktiv“	Modus „Kurbelwannenheizung“	Cooling	PCK	kW	0,000				
		Heating	PCK	kW	0,000				
	Modus „AUS“	Kühlen	POFF	kW	0,012				
Energieverbrauch in Betriebsarten „Nicht aktiv“	Modus „AUS“	Heizen	POFF	kW	0,012				
	Modus „Standby“	Kühlen	PSB	kW	0,012				
		Heizen	PSB	kW	0,012				
	Modus „Thermostat AUS“	Kühlen	PTO	kW	0,004				
		Heizen	PTO	kW	0,023				
Kühlung	Cdc (Absinken Kühlung)				0,25				
Heizen	Cdh (Absinken Heizen)				0,25				
Kühlfunktion inklusiv					Ja				
Heizfunktion inklusiv					Ja				
Durchschnittliches Klima inklusiv					Ja				
Kalte Saison inklusiv					Nein				
Warme Saison inklusiv					Nein				
Eurovent	Schallleistungspegel außen	Kühlung	Nom.	dBA	62		63		64
	Schallleistungspegel innen	Kühlung	Nom.	dBA	53	56			
	Leitungslänge	Kühlung	Messbedingung	m	5,0				

Leistung und Leistungsaufnahme			FTXM35R + RZAG35A	FTXM35R + RZAG35A	FTXM50R + RZAG35A	FTXM50R + RZAG50A	FTXM60R + RZAG50A	FTXM60R + RZAG60A
Kühlleistung	Min.	kW	1,6		1,60	1,7	1,70	1,7
	Min.	Btu/h	5.500,0		5.500	5.800,0	5.800	5.800,0
	Min.	kcal/h	1.376,0		1.376	1.462,0	1.462	1.462,0
	Nom.	kW	3,5		3,50	5,0	5,00	6,0
	Nom.	Btu/h	11.900,0		11.900	17.100,0	17.100	20.500,0
	Nom.	kcal/h	3.009,0		3.009	4.299,0	4.299	5.159,0
	Max.	kW	5,0		5,00	6,0	6,00	6,8
	Max.	Btu/h	17.000,0		17.100	20.500,0	20.500	23.200,0
	Max.	kcal/h	4.299,0		4.299	5.159,0	5.159	5.847,0

2 Specifications

1 - 1 RZAG-A

Leistung und Leistungsaufnahme				FTXM35R + RZAG35A	FTXM35R + RZAG35A	FTXM50R + RZAG35A	FTXM50R + RZAG50A	FTXM60R + RZAG50A	FTXM60R + RZAG60A
Heizleistung	Min.		kW	1,40			1,50		1,60
	Min.		Btu/h	4.780,0		4.800	5.100,0	5.100	5.500,0
	Min.		kcal/h	1.200,0		1.200	1.290,0	1.300	1.380,0
	Nom.		kW	4,00			6,00		7,00
	Nom.		Btu/h	13.700,0		13.600	20.500,0	20.500	23.900,0
	Nom.		kcal/h	3.439,0		3.439	5.159,0	5.159	6.019,0
	Max.		kW	5,30			6,50		7,50
	Max.		Btu/h	18.000,0		18.100	22.200,0	22.200	25.590,0
	Max.		kcal/h	4.557,0		4.557	5.589,0	5.589	6.449,0
Leistungsaufnahme	Kühlung	Nom.	kW	0,81			1,25	1,24	1,71
	Heizen	Nom.	kW	1,04		1,02	1,50	1,47	1,94
Nominale Effizienz	EER			4,30		4,32	4,00	4,04	3,50
	COP			3,85		3,93	4,00	4,08	3,61
	Annual energy consumption		kWh	407		405	625	619	857
	Richtlinie zur Energiekennzeichnung	Kühlen		A					
		Heizen		A					
Raumkühlen	Energieeffizienzklasse			A++					
	Leistung	Pdesign	kW	3,50			5,00		6,00
	SEER			7,70		7,76	7,41	7,53	6,90
	Jährlicher Energieverbrauch		kWh/a	159		158	236	232	304
Raumheizen (Durchschnittliches Klima)	Energieeffizienzklasse			A++					A+
	Leistung	Pdesign	kW	2,60			4,50		4,60
	SCOP/A			4,60		4,68	4,60	4,69	4,35
	SCOPnet/A			4,63		4,70	4,64	4,73	4,38
	Heizleistung Pdh bei -10°		kW	2,47			3,89		4,02
	Jährlicher Energieverbrauch		kWh/a	790		778	1.369	1.344	1.480
	Erforderliche Reserve-Heizleistung bei Auslegungsbedingungen		kW	0,13			0,61		0,58
Raumkühlen	Bedingung A (35 °C – 27/19)	Pdc	kW	3,50			5,00		6,00
		EERd		4,30		4,32	4,00	4,04	3,50
		Leistungsaufnahme	kW	0,81			1,25	1,24	1,71
	Bedingung B (30 °C – 27/19)	Pdc	kW	2,58			3,68		4,42
		EERd		6,09		6,15	5,38	5,49	4,82
		Leistungsaufnahme	kW	0,42			0,68	0,67	0,92
	Bedingung C (25 °C – 27/19)	Pdc	kW	1,80			2,37		2,84
		EERd		9,34		9,43	8,82	8,99	8,15
		Leistungsaufnahme	kW	0,19			0,27	0,26	0,35
	Bedingung D (20 °C – 27/19)	Pdc	kW	1,91		1,89	2,08	2,10	
		EERd		12,34		12,41	13,03	13,16	12,96
		Leistungsaufnahme	kW	0,15			0,16		
Raumheizen (Durchschnittliches Klima)	TOL	Tol (Temperaturbetriebsgrenze)	°C	-20					
		Pdh (deklarierte Heizleistung)	kW	3,03			3,61		3,85
		COPd (deklarierter COP)		2,35		2,37	2,29	2,31	2,22
		Leistungsaufnahme	kW	1,29		1,28	1,58	1,56	1,73
	TBivalent	Tbiv (bivalent temperature)	°C	-7					
		Pdh (deklarierte Heizleistung)	kW	2,31		2,30	3,98		4,07
		COPd (deklarierter COP)		3,00		3,06	3,00	3,06	2,74
		Leistungsaufnahme	kW	0,77		0,75	1,33	1,30	1,49
	Bedingung A (-7 °C)	Pdh (deklarierte Heizleistung)	kW	2,31		2,30	3,98		4,07
		COPd (deklarierter COP)		3,00		3,06	3,00	3,06	2,74
		Leistungsaufnahme	kW	0,77		0,75	1,33	1,30	1,49
	Bedingung B (2 °C)	Pdh (deklarierte Heizleistung)	kW	1,35		1,40	2,44	2,42	2,48
		COPd (deklarierter COP)		4,67		4,76	4,49	4,58	4,27
		Leistungsaufnahme	kW	0,29			0,54	0,53	0,58
	Bedingung C (7 °C)	Pdh (deklarierte Heizleistung)	kW	1,31		1,42	1,56		1,59
		COPd (deklarierter COP)		6,13		6,25	6,00	6,12	5,71
		Leistungsaufnahme	kW	0,21		0,23	0,26	0,25	0,28
	Bedingung D (12 °C)	Pdh (deklarierte Heizleistung)	kW	1,54		1,66	1,67		
		COPd (deklarierter COP)		7,43		7,58	7,76	7,84	7,50
		Leistungsaufnahme	kW	0,21		0,22		0,21	0,22

2 Specifications

1 - 1 RZAG-A

2

Leistung und Leistungsaufnahme					FTXM35R + RZAG35A	FTXM35R + RZAG35A	FTXM50R + RZAG35A	FTXM50R + RZAG50A	FTXM60R + RZAG50A	FTXM60R + RZAG60A
Energieverbrauch in Betriebsarten „Nicht aktiv“	Modus „Kurbelwannenheizung“	Cooling	PCK	kW	0,000					
		Heating	PCK	kW	0,000					
	Modus „AUS“	Kühlen	POFF	kW	0,001					
		Heizen	POFF	kW	0,001					
	Modus „Standby“	Kühlen	PSB	kW	0,001					
Energieverbrauch in Betriebsarten „Nicht aktiv“	Modus „Standby“	Heizen	PSB	kW	0,001					
	Modus „Thermostat AUS“	Kühlen	PTO	kW	0,012					
		Heizen	PTO	kW	0,013					
Kühlung	Cdc (Absinken Kühlung)				0,25					
Heizen	Cdh (Absinken Heizen)				0,25					
Kühlfunktion inklusiv					Ja					
Heizfunktion inklusiv					Ja					
Durchschnittliches Klima inklusiv					Ja					
Kalte Saison inklusiv					Nein					
Warme Saison inklusiv					Nein					
Eurovent	Schallleistungspegel außen	Kühlung	Nom.	dBA	62			63		64
	Schallleistungspegel innen	Kühlung	Nom.	dBA	58				60	
	Leitungslänge	Kühlung	Messbedingung	m	5,0		5,00	5,0	5,00	5,0

Leistung und Leistungsaufnahme			FTXM71R + RZAG60A
Kühlleistung	Min.	kW	1,70
	Min.	Btu/h	5.800
	Min.	kcal/h	1.462
	Nom.	kW	6,00
	Nom.	Btu/h	20.500
	Nom.	kcal/h	5.159
	Max.	kW	6,80
	Max.	Btu/h	23.200
	Max.	kcal/h	5.847
Heizleistung	Min.	kW	1,60
	Min.	Btu/h	5.500
	Min.	kcal/h	1.400
	Nom.	kW	7,00
	Nom.	Btu/h	23.900
	Nom.	kcal/h	6.019
	Max.	kW	7,50
	Max.	Btu/h	25.600
	Max.	kcal/h	6.449
Leistungsaufnahme	Kühlung Nom.	kW	1,71
	Heizen Nom.	kW	1,90
Nominale Effizienz	EER		3,50
	COP		3,68
	Annual energy consumption	kWh	857
	Richtlinie zur Energiekennzeichnung Kühlen		A
	Richtlinie zur Energiekennzeichnung Heizen		A
Raumkühlen	Energieeffizienzklasse		A++
	Leistung Pdesign	kW	6,00
	SEER		6,90
	Jährlicher Energieverbrauch	kWh/a	304

2 Specifications

1 - 1 RZAG-A

Leistung und Leistungsaufnahme					FTXM71R + RZAG60A
Raumheizen (Durchschnittliches Klima)	Energieeffizienzklasse				A+
	Leistung	Pdesign		kW	4,50
	SCOP/A				4,40
	SCOPnet/A				4,43
	Heizleistung Pdh bei -10°			kW	3,95
	Jährlicher Energieverbrauch			kWh/a	1.433
	Erforderliche Reserve-Heizleistung bei Auslegungsbedingungen			kW	0,55
Raumkühlen	Bedingung A (35 °C – 27/19)	Pdc		kW	6,00
		EERd			3,50
		Leistungsaufnahme		kW	1,71
	Bedingung B (30 °C – 27/19)	Pdc		kW	4,42
		EERd			4,82
		Leistungsaufnahme		kW	0,92
	Bedingung C (25 °C – 27/19)	Pdc		kW	2,84
		EERd			8,15
		Leistungsaufnahme		kW	0,35
	Bedingung D (20 °C – 27/19)	Pdc		kW	2,10
		EERd			12,96
		Leistungsaufnahme		kW	0,16
Raumheizen (Durchschnittliches Klima)	TOL	Tol (Temperaturbetriebsgrenze)		°C	-20
		Pdh (deklarierte Heizleistung)		kW	3,85
		COPd (deklarierter COP)			2,24
		Leistungsaufnahme		kW	1,72
	TBivalent	Tbiv (bivalent temperature)		°C	-7
		Pdh (deklarierte Heizleistung)		kW	4,07
		COPd (deklarierter COP)			2,77
		Leistungsaufnahme		kW	1,47
	Bedingung A (-7 °C)	Pdh (deklarierte Heizleistung)		kW	4,07
		COPd (deklarierter COP)			2,77
		Leistungsaufnahme		kW	1,47
	Bedingung B (2 °C)	Pdh (deklarierte Heizleistung)		kW	2,48
		COPd (deklarierter COP)			4,31
		Leistungsaufnahme		kW	0,58
	Bedingung C (7 °C)	Pdh (deklarierte Heizleistung)		kW	1,59
		COPd (deklarierter COP)			5,77
		Leistungsaufnahme		kW	0,28
	Bedingung D (12 °C)	Pdh (deklarierte Heizleistung)		kW	1,67
		COPd (deklarierter COP)			7,58
		Leistungsaufnahme		kW	0,22
Energieverbrauch in Betriebsarten „Nicht aktiv“	Modus „Kurbelwannenheizung“	Cooling	PCK	kW	0,000
		Heating	PCK	kW	0,000
	Modus „AUS“	Kühlen	POFF	kW	0,001
		Heizen	POFF	kW	0,001
	Modus „Standby“	Kühlen	PSB	kW	0,001
Energieverbrauch in Betriebsarten „Nicht aktiv“	Modus „Standby“	Heizen	PSB	kW	0,001
	Modus „Thermostat AUS“	Kühlen	PTO	kW	0,012
		Heizen	PTO	kW	0,013
Kühlung	Cdc (Absinken Kühlung)				0,25
Heizen	Cdh (Absinken Heizen)				0,25
Kühlfunktion inklusiv					Ja
Heizfunktion inklusiv					Ja
Durchschnittliches Klima inklusiv					Ja
Kalte Saison inklusiv					Nein
Warme Saison inklusiv					Nein

2 Specifications

1 - 1 RZAG-A

Leistung und Leistungsaufnahme					FTXM71R + RZAG60A
Eurovent	Schall-leistungs-pegel außen	Kühlung	Nom.	dBA	64
	Schall-leistungs-pegel innen	Kühlung	Nom.	dBA	62
	Leitungs-länge	Kühlung	Messbedingung	m	5,00

3 Elektrische Daten

3 - 1 Daten Elektrik

RZAG35A

Beschränkungen für Gerätekombination		Stromversorgung					COMP		OFM		IFM	
Außengerät	Innengerät	Hz	Spannung	Spannungsbereich	MCA	MFA	RHz	RLA	kW	FLA	kW	FLA
RZAG35A2V1B	FDXM35F3V1B9	50	220	Maximal 50Hz 264V	14,53	16	41	4,9	0,058	0,38	0,034	0,30
		50	230					4,7				
		50	240	Minimal 50Hz 198V				4,5				
RZAG35A2V1B	FFA35A2VEB9	50	220	Maximal 50Hz 264V	14,43	16	38	4,6	0,058	0,38	0,050	0,20
		50	230					4,4				
		50	240	Minimal 50Hz 198V				4,2				
RZAG35A2V1B	FBA35A2VEB9	50	220	Maximal 50Hz 264V	15,63	16	33	3,4	0,058	0,38	0,089	1,40
		50	230					3,3				
		50	240	Minimal 50Hz 198V				3,2				
RZAG35A2V1B	FCAG35BVEB	50	220	Maximal 50Hz 264V	14,53	16	37	4,3	0,058	0,38	0,048	0,30
		50	230					4,1				
		50	240	Minimal 50Hz 198V				3,9				
RZAG35A2V1B	FNA35A2VEB9	50	220	Maximal 50Hz 264V	14,73	16	41	4,9	0,058	0,38	0,034	0,50
		50	230					4,7				
		50	240	Minimal 50Hz 198V				4,5				
RZAG35A2V1B	FTXM35N2V1B	50	220	Maximal 50Hz 264V	14,48	16	40	5,1	0,058	0,38	0,028	0,25
		50	230					4,9				
		50	240	Minimal 50Hz 198V				4,7				
RZAG35A2V1B	FHA35AVEB99	50	220	Maximal 50Hz 264V	14,83	16	36	3,8	0,058	0,38	0,090	0,60
		50	230					3,6				
		50	240	Minimal 50Hz 198V				3,5				
RZAG35A2V1B	FDXM50F3V1B9	50	220	Maximal 50Hz 264V	15,23	16	41	4,8	0,058	0,38	0,060	0,90
		50	230					4,6				
		50	240	Minimal 50Hz 198V				4,4				
RZAG35A2V1B	FFA50A2VEB9	50	220	Maximal 50Hz 264V	14,63	16	38	4,6	0,058	0,38	0,050	0,40
		50	230					4,4				
		50	240	Minimal 50Hz 198V				4,2				
RZAG35A2V1B	FBA50A2VEB9	50	220	Maximal 50Hz 264V	15,63	16	33	3,4	0,058	0,38	0,089	1,40
		50	230					3,3				
		50	240	Minimal 50Hz 198V				3,2				
RZAG35A2V1B	FCAG50BVEB	50	220	Maximal 50Hz 264V	14,53	16	37	4,3	0,058	0,38	0,048	0,30
		50	230					4,1				
		50	240	Minimal 50Hz 198V				3,9				
RZAG35A2V1B	FNA50A2VEB9	50	220	Maximal 50Hz 264V	14,73	16	41	4,8	0,058	0,38	0,060	0,50
		50	230					4,6				
		50	240	Minimal 50Hz 198V				4,4				
RZAG35A2V1B	FTXM50N2V1B	50	220	Maximal 50Hz 264V	14,83	16	40	5,0	0,058	0,38	0,046	0,60
		50	230					4,8				
		50	240	Minimal 50Hz 198V				4,6				
RZAG35A2V1B	FHA50AVEB99	50	220	Maximal 50Hz 264V	14,83	16	36	3,8	0,058	0,38	0,090	0,60
		50	230					3,6				
		50	240	Minimal 50Hz 198V				3,5				
RZAG35A2V1B	FTXM35R2V1B	50	220	Maximal 50Hz 264V	14,53	16	40	5,1	0,058	0,38	0,030	0,30
		50	230					4,9				
		50	240	Minimal 50Hz 198V				4,7				
RZAG35A2V1B	FTXM35R5V1B	50	220	Maximal 50Hz 264V	14,53	16	40	5,1	0,058	0,38	0,030	0,30
		50	230					4,9				
		50	240	Minimal 50Hz 198V				4,7				
RZAG35A2V1B	FTXM50R2V1B	50	220	Maximal 50Hz 264V	14,83	16	40	5,0	0,058	0,38	0,046	0,60
		50	230					4,8				
		50	240	Minimal 50Hz 198V				4,6				

Symbole

MCA: Min. Amperezahl Stromkreis [A]
MFA: Max. Amperezahl Sicherung [A]
RLA: Nenn-Strombelastbarkeit [A]
OFM: Außenlüftermotor
IFM: Lüftermotor Innengerät

FLA: Volllaststrom [A]
kW: Nenn-Ausgangsleistung des Lüftermotors [kW]
RHz: Nominale Betriebsfrequenz [Hz]

Hinweise

1) Die RLA basiert auf den folgenden Bedingungen.
Außentemperatur 35°C DB
Innentemperatur 27°C DB / 19°C WB
2) Wählen Sie den Aderquerschnitt entsprechend MCA.
3) Die höchstzulässige Spannungsdifferenz zwischen den Phasen beträgt 2%.
4) Verwenden Sie einen Leistungsschalter statt einer Schmelzsicherung.

3D118439D

3 Elektrische Daten

3 - 1 Daten Elektrik

RZAG50A

Beschränkungen für Gerätekombination		Stromversorgung					COMP		OFM		IFM	
Außengerät	Innengerät	Hz	Spannung	Spannungsbereich	MCA	MFA	RHz	RLA	kW	FLA	kW	FLA
RZAG50A2V1B	FDXM50F3V1B9	50	220	Maximal 50Hz 264V	15,23	16	57	5,4	0,058	0,38	0,060	0,9
		50	230					5,2				
		50	240	Minimal 50Hz 198V				5,0				
RZAG50A2V1B	FFA50A2VEB9	50	220	Maximal 50Hz 264V	14,63	16	62	5,5	0,058	0,38	0,050	0,4
		50	230					5,2				
		50	240	Minimal 50Hz 198V				5,0				
RZAG50A2V1B	FBA50A2VEB9	50	220	Maximal 50Hz 264V	15,63	16	53	6,8	0,058	0,38	0,089	1,4
		50	230					6,5				
		50	240	Minimal 50Hz 198V				6,2				
RZAG50A2V1B	FCAG50BVEB	50	220	Maximal 50Hz 264V	14,53	16	56	7,3	0,058	0,38	0,048	0,3
		50	230					7,0				
		50	240	Minimal 50Hz 198V				6,7				
RZAG50A2V1B	FNA50A2VEB9	50	220	Maximal 50Hz 264V	14,73	16	57	5,4	0,058	0,38	0,060	0,5
		50	230					5,2				
		50	240	Minimal 50Hz 198V				5,0				
RZAG50A2V1B	FTXM50N2V1B	50	220	Maximal 50Hz 264V	14,83	16	54	6,5	0,058	0,38	0,046	0,6
		50	230					6,2				
		50	240	Minimal 50Hz 198V				5,9				
RZAG50A2V1B	FHA50AVEB99	50	220	Maximal 50Hz 264V	14,83	16	52	5,0	0,058	0,38	0,090	0,6
		50	230					4,8				
		50	240	Minimal 50Hz 198V				4,6				
RZAG50A2V1B	FDXM60F3V1B9	50	220	Maximal 50Hz 264V	15,23	16	57	5,4	0,058	0,38	0,060	0,9
		50	230					5,2				
		50	240	Minimal 50Hz 198V				5,0				
RZAG50A2V1B	FFA60A2VEB9	50	220	Maximal 50Hz 264V	14,83	16	62	5,5	0,058	0,38	0,050	0,6
		50	230					5,2				
		50	240	Minimal 50Hz 198V				5,0				
RZAG50A2V1B	FBA60A2VEB9	50	220	Maximal 50Hz 264V	15,53	16	53	6,9	0,058	0,38	0,070	1,3
		50	230					6,6				
		50	240	Minimal 50Hz 198V				6,3				
RZAG50A2V1B	FCAG60BVEB	50	220	Maximal 50Hz 264V	14,53	16	56	7,3	0,058	0,38	0,048	0,3
		50	230					7,0				
		50	240	Minimal 50Hz 198V				6,7				
RZAG50A2V1B	FNA60A2VEB9	50	220	Maximal 50Hz 264V	14,83	16	57	5,4	0,058	0,38	0,060	0,6
		50	230					5,2				
		50	240	Minimal 50Hz 198V				5,0				
RZAG50A2V1B	FTXM60N2V1B	50	220	Maximal 50Hz 264V	14,83	16	54	6,5	0,058	0,38	0,046	0,6
		50	230					6,2				
		50	240	Minimal 50Hz 198V				5,9				
RZAG50A2V1B	FHA60AVEB99	50	220	Maximal 50Hz 264V	14,83	16	52	5,0	0,058	0,38	0,091	0,6
		50	230					4,8				
		50	240	Minimal 50Hz 198V				4,6				
RZAG50A2V1B	FTXM50R2V1B	50	220	Maximal 50Hz 264V	14,83	16	54	6,5	0,058	0,38	0,046	0,6
		50	230					6,2				
		50	240	Minimal 50Hz 198V				5,9				
RZAG50A2V1B	FTXM60R2V1B	50	220	Maximal 50Hz 264V	14,83	16	54	6,5	0,058	0,38	0,046	0,6
		50	230					6,2				
		50	240	Minimal 50Hz 198V				5,9				

Hinweise

1) Die RLA basiert auf den folgenden Bedingungen.
   Außentemperatur 35°C DB
   Innentemperatur 27°C DB / 19°C WB
2) Wählen Sie den Aderquerschnitt entsprechend MCA.
3) Die höchstzulässige Spannungsdifferenz zwischen den Phasen beträgt 2%.
4) Verwenden Sie einen Leistungsschalter statt einer Schmelzsicherung.

Symbole

MCA: Min. Amperezahl Stromkreis [A]
MFA: Max. Amperezahl Sicherung [A]
RLA: Nenn-Strombelastbarkeit [A]
OFM: Außenlüftermotor

IFM: Lüftermotor Innengerät
FLA: Volllast Ampere [A]
kW: Nenn-Ausgangsleistung des Lüftermotors [kW]
RHz: Nominale Betriebsfrequenz [Hz]

3D184440C

3 Elektrische Daten

3 - 1 Daten Elektrik

RZAG60A

Beschränkungen für Gerätekombination		Stromversorgung					COMP		OFM		IFM	
Außengerät	Innengerät	Hz	Spannung	Spannungsbereich	MCA	MFA	RHz	RLA	kW	FLA	kW	FLA
RZAG60A2V1B	FDXM60F3V1B9	50	220	Maximal 50Hz 264V	17,10	20	70	7,3	0,058	0,38	0,060	0,9
		50	230					6,9				
		50	240	Minimal 50Hz 198V				6,7				
RZAG60A2V1B	FFA60A2VEB9	50	220	Maximal 50Hz 264V	16,70	20	70	9,0	0,058	0,38	0,050	0,6
		50	230					8,6				
		50	240	Minimal 50Hz 198V				8,2				
RZAG60A2V1B	FBA60A2VEB9	50	220	Maximal 50Hz 264V	17,40	20	65	7,0	0,058	0,38	0,070	1,3
		50	230					6,7				
		50	240	Minimal 50Hz 198V				6,4				
RZAG60A2V1B	FCAG60BVEB	50	220	Maximal 50Hz 264V	16,40	20	72	7,5	0,058	0,38	0,048	0,3
		50	230					7,2				
		50	240	Minimal 50Hz 198V				6,9				
RZAG60A2V1B	FNA60A2VEB9	50	220	Maximal 50Hz 264V	16,70	20	70	9,0	0,058	0,38	0,060	0,6
		50	230					8,6				
		50	240	Minimal 50Hz 198V				8,3				
RZAG60A2V1B	FTXM60N2V1B	50	220	Maximal 50Hz 264V	16,70	20	71	8,4	0,058	0,38	0,046	0,6
		50	230					8,1				
		50	240	Minimal 50Hz 198V				7,7				
RZAG60A2V1B	FHA60AVEB99	50	220	Maximal 50Hz 264V	16,70	20	67	8,1	0,058	0,38	0,091	0,6
		50	230					7,7				
		50	240	Minimal 50Hz 198V				7,4				
RZAG60A2V1B	FBA71A2VEB9	50	220	Maximal 50Hz 264V	17,40	20	65	8,9	0,058	0,38	0,070	1,3
		50	230					8,5				
		50	240	Minimal 50Hz 198V				8,1				
RZAG60A2V1B	FCAG71BVEB	50	220	Maximal 50Hz 264V	16,40	20	72	7,5	0,058	0,38	0,054	0,3
		50	230					7,2				
		50	240	Minimal 50Hz 198V				6,9				
RZAG60A2V1B	FTXM71N2V1B	50	220	Maximal 50Hz 264V	16,70	20	71	8,4	0,058	0,38	0,052	0,6
		50	230					8,0				
		50	240	Minimal 50Hz 198V				7,7				
RZAG60A2V1B	FHA71AVEB99	50	220	Maximal 50Hz 264V	16,90	20	67	8,1	0,058	0,38	0,091	0,8
		50	230					7,7				
		50	240	Minimal 50Hz 198V				7,4				
RZAG60A2V1B	FTXM60R2V1B	50	220	Maximal 50Hz 264V	16,70	20	71	8,4	0,058	0,38	0,046	0,6
		50	230					8,1				
		50	240	Minimal 50Hz 198V				7,7				
RZAG60A2V1B	FTXM71R2V1B	50	220	Maximal 50Hz 264V	16,70	20	71	8,4	0,058	0,38	0,052	0,6
		50	230					8,0				
		50	240	Minimal 50Hz 198V				7,7				

Symbole
MCA: Min. Amperezahl Stromkreis [A]
MFA: Max. Amperezahl Sicherung [A]
RLA: Nenn-Strombelastbarkeit [A]
OFM: Außenlüftermotor

IFM: Lüftermotor Innengerät

FLA: Volllaststrom [A]
kW: Nenn-Ausgangsleistung des Lüftermotors [kW]
RHz: Nominale Betriebsfrequenz [Hz]

Hinweise
1) Die RLA basiert auf den folgenden Bedingungen.
Außentemperatur 35°C DB
Innentemperatur 27°C DB / 19°C WB
2) Wählen Sie den Aderquerschnitt entsprechend MCA.
3) Die höchstzulässige Spannungsdifferenz zwischen den Phasen beträgt 2%.
4) Verwenden Sie einen Leistungsschalter statt einer Schmelzsicherung.

3D118441C

4 Zubehör

4 - 1 Zubehör

RZAG35A
RZAG60A

Options-Kit	Beschreibung	Produktname	
		RZAG35A2V1B	RZAG60A2V1B
ASYCPIR	Asymmetric combinations piping reducer	✓	✓

4D121273

5 Leistungstabellen

5 - 1 Kühlleistungstabellen

FCAG50B
RZAG35A

Kühlen

Innen			Außentemperatur [°C DB]																	
			-20			-15			-10			-5			0			5		
RH	EWB	EDB	TC	SHC	PI	TC	SHC	PI	TC	SHC	PI	TC	SHC	PI	TC	SHC	PI	TC	SHC	PI
%	°C	°C	kW	kW	-	kW	kW	-	kW	kW	-	kW	kW	-	kW	kW	-	kW	kW	-
41,8	11	18	2,64	2,64	0,20	2,64	2,64	0,22	2,64	2,64	0,24	2,64	2,64	0,27	2,64	2,64	0,29	2,64	2,64	0,32
57	13		3,51	2,61	0,25	3,51	2,61	0,27	3,51	2,61	0,30	3,51	2,61	0,33	3,51	2,61	0,36	3,51	2,61	0,39
31,4	11	20	2,63	2,63	0,20	2,63	2,63	0,22	2,63	2,63	0,24	2,63	2,63	0,27	2,63	2,63	0,29	2,63	2,63	0,32
44,9	13		3,51	3,02	0,25	3,51	3,02	0,27	3,51	3,02	0,30	3,51	3,02	0,33	3,51	3,02	0,36	3,51	3,02	0,39
52	14		3,59	2,79	0,27	3,59	2,79	0,30	3,59	2,79	0,32	3,59	2,79	0,36	3,59	2,79	0,39	3,59	2,79	0,42
22,9	11	22	2,62	2,62	0,20	2,62	2,62	0,22	2,62	2,62	0,24	2,62	2,62	0,27	2,62	2,62	0,29	2,62	2,62	0,32
34,8	13		3,51	3,44	0,25	3,51	3,44	0,27	3,51	3,44	0,30	3,51	3,44	0,33	3,51	3,44	0,36	3,51	3,44	0,39
47,6	15		3,67	2,98	0,36	3,67	2,98	0,39	3,67	2,98	0,42	3,67	2,98	0,42	3,67	2,98	0,42	3,67	2,98	0,42
54,3	16		3,75	2,75	0,48	3,75	2,75	0,48	3,75	2,75	0,48	3,75	2,75	0,48	3,75	2,75	0,48	3,75	2,75	0,48
21,2	12	24	3,11	3,11	0,22	3,11	3,11	0,25	3,11	3,11	0,27	3,11	3,11	0,30	3,11	3,11	0,33	3,11	3,11	0,36
32,1	14		3,59	3,59	0,27	3,59	3,59	0,30	3,59	3,59	0,32	3,59	3,59	0,36	3,59	3,59	0,39	3,59	3,59	0,42
43,8	16		3,75	3,16	0,48	3,75	3,16	0,48	3,75	3,16	0,48	3,75	3,16	0,48	3,75	3,16	0,48	3,75	3,16	0,48
50	17		3,83	2,93	0,48	3,83	2,93	0,48	3,83	2,93	0,48	3,83	2,93	0,48	3,83	2,93	0,48	3,83	2,93	0,48
21,5	14	27	3,59	3,59	0,27	3,59	3,59	0,29	3,59	3,59	0,32	3,59	3,59	0,36	3,59	3,59	0,39	3,59	3,59	0,42
26,3	15		3,67	3,67	0,36	3,67	3,67	0,39	3,67	3,67	0,42	3,67	3,67	0,42	3,67	3,67	0,42	3,67	3,67	0,42
31,3	16		3,75	3,75	0,48	3,75	3,75	0,48	3,75	3,75	0,48	3,75	3,75	0,48	3,75	3,75	0,48	3,75	3,75	0,48

Innen			Außentemperatur [°C DB]																				
			10			15			20			25			30			35			40		
RH	EWB	EDB	TC	SHC	PI	TC	SHC	PI	TC	SHC	PI	TC	SHC	PI	TC	SHC	PI	TC	SHC	PI	TC	SHC	PI
%	°C	°C	kW	kW	-	kW	kW	-	kW	kW	-	kW	kW	-	kW	kW	-	kW	kW	-	kW	kW	-
41,8	11	18	2,64	2,64	0,39	2,64	2,64	0,45	2,64	2,64	0,52	2,64	2,64	0,59	2,64	2,64	0,66	2,64	2,64	0,74	2,64	2,64	0,81
57	13		3,51	2,61	0,46	3,51	2,61	0,53	3,51	2,61	0,59	3,34	2,52	0,64	3,18	2,44	0,70	3,02	2,36	0,76	2,85	2,29	0,81
31,4	11	20	2,63	2,63	0,38	2,63	2,63	0,45	2,63	2,63	0,52	2,63	2,63	0,59	2,63	2,63	0,66	2,63	2,63	0,73	2,63	2,63	0,80
44,9	13		3,51	3,02	0,46	3,51	3,02	0,53	3,51	3,02	0,59	3,34	2,94	0,64	3,18	2,86	0,70	3,02	2,78	0,76	2,85	2,70	0,81
52	14		3,59	2,79	0,47	3,59	2,79	0,53	3,59	2,79	0,59	3,42	2,71	0,64	3,26	2,64	0,70	3,10	2,56	0,76	2,93	2,48	0,81
22,9	11	22	2,62	2,62	0,38	2,62	2,62	0,45	2,62	2,62	0,52	2,62	2,62	0,59	2,62	2,62	0,66	2,62	2,62	0,73	2,62	2,62	0,80
34,8	13		3,51	3,44	0,46	3,51	3,44	0,53	3,51	3,44	0,59	3,34	3,34	0,64	3,18	3,18	0,70	3,02	3,02	0,76	2,85	2,85	0,81
47,6	15		3,67	2,98	0,48	3,67	2,98	0,53	3,67	2,98	0,59	3,50	2,90	0,65	3,34	2,83	0,70	3,18	2,75	0,76	3,01	2,68	0,82
54,3	16		3,75	2,75	0,48	3,75	2,75	0,53	3,75	2,75	0,59	3,58	2,67	0,65	3,42	2,60	0,70	3,26	2,53	0,76	3,10	2,45	0,82
21,2	12	24	3,11	3,11	0,42	3,11	3,11	0,49	3,11	3,11	0,56	3,11	3,11	0,63	3,10	3,10	0,70	2,94	2,94	0,75	2,77	2,77	0,81
32,1	14		3,59	3,59	0,47	3,59	3,59	0,53	3,59	3,59	0,59	3,42	3,42	0,64	3,26	3,26	0,70	3,10	3,10	0,76	2,93	2,93	0,81
43,8	16		3,75	3,16	0,48	3,75	3,16	0,53	3,75	3,16	0,59	3,58	3,09	0,65	3,42	3,01	0,70	3,26	2,94	0,76	3,10	2,87	0,82
50	17		3,83	2,93	0,48	3,83	2,93	0,54	3,83	2,93	0,59	3,66	2,85	0,65	3,50	2,78	0,71	3,34	2,71	0,76	3,18	2,64	0,82
21,5	14	27	3,59	3,59	0,47	3,59	3,59	0,53	3,59	3,59	0,59	3,42	3,42	0,64	3,26	3,26	0,70	3,10	3,10	0,76	2,93	2,93	0,81
26,3	15		3,67	3,67	0,48	3,67	3,67	0,53	3,67	3,67	0,59	3,50	3,50	0,65	3,34	3,34	0,70	3,18	3,18	0,76	3,01	3,01	0,82
31,3	16		3,75	3,75	0,48	3,75	3,75	0,53	3,75	3,75	0,59	3,58	3,58	0,65	3,42	3,42	0,70	3,26	3,26	0,76	3,10	3,10	0,82

Symbole

EWB : Eingangs-Feuchttemperatur (°C TK)
EDB : Eingangs-Trockentemperatur (°C FK)
TC : Gesamtleistung [kW]
SHC : Sensible Wärmeleistung [kW]
PI : Leistungsaufnahme [kW]
RH : Relative Luftfeuchtigkeit [%]

Hinweise

1. Die angegebenen Bemessungswerte sind Netto-Kapazitäten, die einen Abzug für die Wärme des
2. Wenn das System einen Innengerät-Enteisungsvorgang durchführt, können sich
3. Gesamtkapazität, Eingangsleistung und sensible Wärmekapazität müssen mithilfe von Interpolation und der Zahlen in der Tabelle berechnet werden (Zahlen außerhalb des
4. Die oben aufgeführten Leistungen gelten für folgende Bedingungen:
Entsprechende Kältemittelrohrlänge: 5 m
Höhenunterschied: 0m

3D120435A

FCAG60B
RZAG50A

Kühlen

Innen			Außentemperatur [°C DB]																	
			-20			-15			-10			-5			0			5		
RH	EWB	EDB	TC	SHC	PI	TC	SHC	PI	TC	SHC	PI	TC	SHC	PI	TC	SHC	PI	TC	SHC	PI
%	°C	°C	kW	kW	-	kW	kW	-	kW	kW	-	kW	kW	-	kW	kW	-	kW	kW	-
41,8	11	18	2,93	2,93	0,26	2,93	2,93	0,29	2,93	2,93	0,32	2,93	2,93	0,35	2,93	2,93	0,39	2,93	2,93	0,43
57	13		4,07	2,99	0,34	4,07	2,99	0,37	4,07	2,99	0,41	4,07	2,99	0,45	4,07	2,99	0,49	4,07	2,99	0,54
31,4	11	20	2,93	2,93	0,26	2,93	2,93	0,29	2,93	2,93	0,32	2,93	2,93	0,35	2,93	2,93	0,39	2,93	2,93	0,43
44,9	13		4,06	3,44	0,34	4,06	3,44	0,37	4,06	3,44	0,41	4,06	3,44	0,45	4,06	3,44	0,49	4,06	3,44	0,54
52	14		4,66	3,44	0,37	4,66	3,44	0,41	4,66	3,44	0,45	4,66	3,44	0,49	4,66	3,44	0,54	4,66	3,44	0,59
22,9	11	22	2,92	2,92	0,26	2,92	2,92	0,29	2,92	2,92	0,32	2,92	2,92	0,35	2,92	2,92	0,38	2,92	2,92	0,42
34,8	13		4,05	3,90	0,33	4,05	3,90	0,37	4,05	3,90	0,40	4,05	3,90	0,44	4,05	3,90	0,49	4,05	3,90	0,53
47,6	15		5,24	3,88	0,40	5,24	3,88	0,44	5,24	3,88	0,49	5,24	3,88	0,53	5,24	3,88	0,58	5,24	3,88	0,63
54,3	16		5,35	3,61	0,44	5,35	3,61	0,48	5,35	3,61	0,53	5,35	3,61	0,57	5,35	3,61	0,63	5,35	3,61	0,68
21,2	12	24	3,46	3,46	0,30	3,46	3,46	0,33	3,46	3,46	0,36	3,46	3,46	0,40	3,46	3,46	0,44	3,46	3,46	0,48
32,1	14		4,64	4,35	0,37	4,64	4,35	0,41	4,64	4,35	0,45	4,64	4,35	0,49	4,64	4,35	0,54	4,64	4,35	0,58
43,8	16		5,35	4,08	0,43	5,35	4,08	0,48	5,35	4,08	0,52	5,35	4,08	0,57	5,35	4,08	0,63	5,35	4,08	0,68
50	17		5,47	3,81	0,50	5,47	3,81	0,54	5,47	3,81	0,59	5,47	3,81	0,65	5,47	3,81	0,69	5,47	3,81	0,69
21,5	14	27	4,62	4,62	0,37	4,62	4,62	0,40	4,62	4,62	0,44	4,62	4,62	0,49	4,62	4,62	0,53	4,62	4,62	0,58
26,3	15		5,24	5,04	0,40	5,24	5,04	0,44	5,24	5,04	0,48	5,24	5,04	0,53	5,24	5,04	0,58	5,24	5,04	0,63
31,3	16		5,35	4,77	0,43	5,35	4,77	0,48	5,35	4,77	0,52	5,35	4,77	0,57	5,35	4,77	0,62	5,35	4,77	0,68

Innen			Außentemperatur [°C DB]																				
			10			15			20			25			30			35			40		
RH	EWB	EDB	TC	SHC	PI	TC	SHC	PI	TC	SHC	PI	TC	SHC	PI	TC	SHC	PI	TC	SHC	PI	TC	SHC	PI
%	°C	°C	kW	kW	-	kW	kW	-	kW	kW	-	kW	kW	-	kW	kW	-	kW	kW	-	kW	kW	-
41,8	11	18	2,93	2,93	0,51	2,93	2,93	0,61	2,93	2,93	0,71	2,93	2,93	0,82	2,93	2,93	0,94	2,93	2,93	1,06	2,93	2,93	1,19
57	13		4,07	2,99	0,64	4,07	2,99	0,74	4,07	2,99	0,85	4,07	2,99	0,97	4,07	2,99	1,09	4,07	2,99	1,21	4,07	2,99	1,33
31,4	11	20	2,93	2,93	0,51	2,93	2,93	0,61	2,93	2,93	0,71	2,93	2,93	0,82	2,93	2,93	0,94	2,93	2,93	1,06	2,93	2,93	1,19
44,9	13		4,06	3,44	0,64	4,06	3,44	0,74	4,06	3,44	0,85	4,06	3,44	0,97	4,06	3,44	1,09	4,06	3,44	1,21	4,06	3,44	1,33
52	14		4,66	3,44	0,69	4,66	3,44	0,80	4,66	3,44	0,91	4,66	3,44	1,03	4,66	3,44	1,15	4,42	3,32	1,24	4,19	3,21	1,33
22,9	11	22	2,92	2,92	0,51	2,92	2,92	0,61	2,92	2,92	0,71	2,92	2,92	0,82	2,92	2,92	0,94	2,92	2,92	1,06	2,92	2,92	1,19
34,8	13		4,05	3,90	0,63	4,05	3,90	0,74	4,05	3,90	0,85	4,05	3,90	0,97	4,05	3,90	1,09	4,05	3,90	1,21	4,05	3,90	1,33
47,6	15		5,24	3,88	0,74	5,24	3,88	0,85	5,24	3,88	0,97	5,00	3,76	1,06	4,77	3,65	1,15	4,54	3,53	1,24	4,31	3,42	1,34
54,3	16		5,35	3,61	0,78	5,35	3,61	0,88	5,35	3,61	0,97	5,12	3,50	1,06	4,89	3,39	1,15	4,65	3,28	1,25	4,42	3,17	1,34
21,2	12	24	3,46	3,46	0,57	3,46	3,46	0,67	3,46	3,46	0,78	3,46	3,46	0,90	3,46	3,46	1,01	3,46	3,46	1,14	3,46	3,46	1,26
32,1	14		4,64	4,35	0,69	4,64	4,35	0,80	4,64	4,35	0,91	4,64	4,35	1,03	4,64	4,35	1,15	4,42	4,25	1,24	4,19	4,13	1,33
43,8	16		5,35	4,08	0,78	5,35	4,08	0,88	5,35	4,08	0,97	5,12	3,96	1,06	4,89	3,85	1,15	4,65	3,74	1,25	4,42	3,63	1,34
50	17		5,47	3,81	0,79	5,47	3,81	0,88	5,47	3,81	0,97	5,24	3,70	1,06	5,00	3,59	1,16	4,77	3,48	1,25	4,54	3,38	1,34
21,5	14	27	4,62	4,62	0,69	4,62	4,62	0,80	4,62	4,62	0,91	4,62	4,62	1,03	4,62	4,62	1,15	4,42	4,42	1,24	4,19	4,19	1,33
26,3	15		5,24	5,04	0,74	5,24	5,04	0,85	5,24	5,04	0,97	5,00	4,92	1,06	4,77	4,77	1,15	4,54	4,54	1,24	4,31	4,31	1,34
31,3	16		5,35	4,77	0,78	5,35	4,77	0,88	5,35	4,77	0,97	5,12	4,66	1,06	4,89	4,54	1,15	4,65	4,43	1,25	4,42	4,33	1,34

Symbole

EWB : Eingangs-Feuchttemperatur (°C TK)
EDB : Eingangs-Trockentemperatur (°C FK)
TC : Gesamtleistung [kW]
SHC : Sensible Wärmeleistung [kW]
PI : Leistungsaufnahme [kW]
RH : Relative Luftfeuchtigkeit [%]

Hinweise

1. Die angegebenen Bemessungswerte sind Netto-Kapazitäten, die einen Abzug für die Wärme des
2. Wenn das System einen Innengerät-Enteisungsvorgang durchführt, können sich
3. Gesamtkapazität, Eingangsleistung und sensible Wärmekapazität müssen mithilfe von Interpolation und der Zahlen in der Tabelle berechnet werden (Zahlen außerhalb des
4. Die oben aufgeführten Leistungen gelten für folgende Bedingungen:
Entsprechende Kältemittelrohrlänge: 5 m
Höhenunterschied: 0m

3D120436A

5 Leistungstabellen

5 - 1 Kühlleistungstabellen

5

FCAG71B
RZAG60A

Kühlen

Innen			Außentemperatur [°C DB]																	
			-20			-15			-10			-5			0			5		
RH	EWB	EDB	TC	SHC	PI	TC	SHC	PI	TC	SHC	PI	TC	SHC	PI	TC	SHC	PI	TC	SHC	PI
%	°C	°C	kW	kW	-	kW	kW	-	kW	kW	-	kW	kW	-	kW	kW	-	kW	kW	-
41,8	11	18	3,40	3,40	0,44	3,40	3,40	0,48	3,40	3,40	0,53	3,40	3,40	0,59	3,40	3,40	0,67	3,40	3,40	0,75
57	13		4,72	3,46	0,49	4,72	3,46	0,54	4,72	3,46	0,60	4,72	3,46	0,66	4,72	3,46	0,73	4,72	3,46	0,81
31,4	11	20	3,39	3,39	0,44	3,39	3,39	0,48	3,39	3,39	0,53	3,39	3,39	0,59	3,39	3,39	0,67	3,39	3,39	0,75
44,9	13		4,71	3,99	0,49	4,71	3,99	0,54	4,71	3,99	0,60	4,71	3,99	0,66	4,71	3,99	0,73	4,71	3,99	0,81
52	14		5,40	3,99	0,51	5,40	3,99	0,57	5,40	3,99	0,63	5,40	3,99	0,69	5,40	3,99	0,76	5,40	3,99	0,83
22,9	11	22	3,38	3,38	0,44	3,38	3,38	0,48	3,38	3,38	0,53	3,38	3,38	0,59	3,38	3,38	0,66	3,38	3,38	0,75
34,8	13		4,69	4,52	0,49	4,69	4,52	0,54	4,69	4,52	0,60	4,69	4,52	0,66	4,69	4,52	0,73	4,69	4,52	0,81
47,6	15		6,11	4,52	0,53	6,11	4,52	0,59	6,11	4,52	0,65	6,11	4,52	0,71	6,11	4,52	0,78	6,11	4,52	0,85
54,3	16		6,42	4,30	0,55	6,42	4,30	0,61	6,42	4,30	0,67	6,42	4,30	0,74	6,42	4,30	0,80	6,42	4,30	0,86
21,2	12	24	4,01	4,01	0,47	4,01	4,01	0,51	4,01	4,01	0,57	4,01	4,01	0,63	4,01	4,01	0,70	4,01	4,01	0,78
32,1	14		5,38	5,05	0,51	5,38	5,05	0,57	5,38	5,05	0,62	5,38	5,05	0,69	5,38	5,05	0,76	5,38	5,05	0,83
43,8	16		6,42	4,83	0,55	6,42	4,83	0,61	6,42	4,83	0,67	6,42	4,83	0,73	6,42	4,83	0,80	6,42	4,83	0,86
50	17		6,56	4,52	0,57	6,56	4,52	0,63	6,56	4,52	0,69	6,56	4,52	0,75	6,56	4,52	0,82	6,56	4,52	0,87
21,5	14	27	5,36	5,36	0,51	5,36	5,36	0,57	5,36	5,36	0,62	5,36	5,36	0,69	5,36	5,36	0,76	5,36	5,36	0,83
26,3	15		6,08	5,84	0,53	6,08	5,84	0,59	6,08	5,84	0,65	6,08	5,84	0,71	6,08	5,84	0,78	6,08	5,84	0,85
31,3	16		6,42	5,64	0,55	6,42	5,64	0,61	6,42	5,64	0,67	6,42	5,64	0,73	6,42	5,64	0,80	6,42	5,64	0,86

Innen			Außentemperatur [°C DB]																				
			10			15			20			25			30			35			40		
RH	EWB	EDB	TC	SHC	PI	TC	SHC	PI	TC	SHC	PI	TC	SHC	PI	TC	SHC	PI	TC	SHC	PI	TC	SHC	PI
%	°C	°C	kW	kW	-	kW	kW	-	kW	kW	-	kW	kW	-	kW	kW	-	kW	kW	-	kW	kW	-
41,8	11	18	3,40	3,40	0,95	3,40	3,40	1,09	3,40	3,40	1,20	3,40	3,40	1,32	3,40	3,40	1,44	3,40	3,40	1,56	3,40	3,40	1,67
57	13		4,72	3,46	0,97	4,72	3,46	1,09	4,72	3,46	1,21	4,72	3,46	1,33	4,72	3,46	1,45	4,72	3,46	1,56	4,72	3,46	1,68
31,4	11	20	3,39	3,39	0,95	3,39	3,39	1,09	3,39	3,39	1,20	3,39	3,39	1,32	3,39	3,39	1,44	3,39	3,39	1,56	3,39	3,39	1,67
44,9	13		4,71	3,99	0,97	4,71	3,99	1,09	4,71	3,99	1,21	4,71	3,99	1,33	4,71	3,99	1,45	4,71	3,99	1,56	4,71	3,99	1,68
52	14		5,40	3,99	0,98	5,40	3,99	1,10	5,40	3,99	1,22	5,40	3,99	1,33	5,40	3,99	1,45	5,31	3,94	1,57	5,03	3,80	1,68
22,9	11	22	3,38	3,38	0,95	3,38	3,38	1,09	3,38	3,38	1,20	3,38	3,38	1,32	3,38	3,38	1,44	3,38	3,38	1,56	3,38	3,38	1,67
34,8	13		4,69	4,52	0,97	4,69	4,52	1,09	4,69	4,52	1,21	4,69	4,52	1,33	4,69	4,52	1,45	4,69	4,52	1,56	4,69	4,52	1,68
47,6	15		6,11	4,52	0,98	6,11	4,52	1,10	6,11	4,52	1,22	6,01	4,46	1,34	5,73	4,32	1,45	5,45	4,19	1,57	5,17	4,05	1,69
54,3	16		6,42	4,30	0,99	6,42	4,30	1,11	6,42	4,30	1,22	6,14	4,16	1,34	5,86	4,02	1,46	5,59	3,89	1,57	5,31	3,76	1,69
21,2	12	24	4,01	4,01	0,96	4,01	4,01	1,09	4,01	4,01	1,21	4,01	4,01	1,33	4,01	4,01	1,44	4,01	4,01	1,56	4,01	4,01	1,68
32,1	14		5,38	5,05	0,98	5,38	5,05	1,10	5,38	5,05	1,22	5,38	5,05	1,33	5,38	5,05	1,45	5,31	5,01	1,57	5,03	4,87	1,68
43,8	16		6,42	4,83	0,99	6,42	4,83	1,11	6,42	4,83	1,22	6,14	4,69	1,34	5,86	4,56	1,46	5,59	4,43	1,57	5,31	4,29	1,69
50	17		6,56	4,52	0,99	6,56	4,52	1,11	6,56	4,52	1,23	6,28	4,39	1,34	6,00	4,25	1,46	5,72	4,13	1,58	5,44	4,00	1,69
21,5	14	27	5,36	5,36	0,98	5,36	5,36	1,10	5,36	5,36	1,22	5,36	5,36	1,33	5,36	5,36	1,45	5,31	5,31	1,57	5,03	5,03	1,68
26,3	15		6,08	5,84	0,98	6,08	5,84	1,10	6,08	5,84	1,22	6,01	5,80	1,34	5,73	5,66	1,45	5,45	5,45	1,57	5,17	5,17	1,69
31,3	16		6,42	5,64	0,99	6,42	5,64	1,11	6,42	5,64	1,22	6,14	5,50	1,34	5,86	5,36	1,46	5,59	5,23	1,57	5,31	5,10	1,69

Symbole

EWB	:	Eingangs-Feuchttemperatur (°C TK)
EDB	:	Eingangs-Trockentemperatur (°C FK)
TC	:	Gesamtleistung [kW]
SHC	:	Sensible Wärmeleistung [kW]
PI	:	Leistungsaufnahme [kW]
RH	:	Relative Luftfeuchtigkeit [%]

Hinweise

1. Die angegebenen Bemessungswerte sind Netto-Kapazitäten, die einen Abzug für die Wärme des
2. Wenn das System einen Innengerät-Enteisungsvorgang durchführt, können sich
3. Gesamtkapazität, Eingangsleistung und sensible Wärmekapazität müssen mithilfe von Interpolation und der Zahlen in der Tabelle berechnet werden (Zahlen außerhalb des
4. Die oben aufgeführten Leistungen gelten für folgende Bedingungen:
   Entsprechende Kältemittelrohrlänge: 5 m
   Höhenunterschied: 0m

3D120437A

RZAG35B / FFA50A9

Kühlen

Innen			Außentemperatur [°C DB]																	
			-20			-15			-10			-5			0			5		
RH	EWB	EDB	TC	SHC	PI	TC	SHC	PI	TC	SHC	PI	TC	SHC	PI	TC	SHC	PI	TC	SHC	PI
%	°C	°C	kW	kW	-	kW	kW	-	kW	kW	-	kW	kW	-	kW	kW	-	kW	kW	-
41,8	11	18	2,82	2,82	0,21	2,82	2,82	0,24	2,82	2,82	0,26	2,82	2,82	0,29	2,82	2,82	0,31	2,82	2,82	0,34
57	13		3,51	2,67	0,28	3,51	2,67	0,31	3,51	2,67	0,34	3,51	2,67	0,37	3,51	2,67	0,40	3,51	2,67	0,44
31,4	11	20	2,81	2,81	0,21	2,81	2,81	0,24	2,81	2,81	0,26	2,81	2,81	0,28	2,81	2,81	0,31	2,81	2,81	0,34
44,9	13		3,51	3,11	0,28	3,51	3,11	0,31	3,51	3,11	0,34	3,51	3,11	0,37	3,51	3,11	0,40	3,51	3,11	0,44
52	14		3,59	2,87	0,35	3,59	2,87	0,38	3,59	2,87	0,42	3,59	2,87	0,45	3,59	2,87	0,45	3,59	2,87	0,45
22,9	11	22	2,81	2,81	0,21	2,81	2,81	0,23	2,81	2,81	0,26	2,81	2,81	0,28	2,81	2,81	0,31	2,81	2,81	0,34
34,8	13		3,51	3,51	0,28	3,51	3,51	0,31	3,51	3,51	0,34	3,51	3,51	0,37	3,51	3,51	0,40	3,51	3,51	0,44
47,6	15		3,67	3,07	0,45	3,67	3,07	0,45	3,67	3,07	0,45	3,67	3,07	0,45	3,67	3,07	0,45	3,67	3,07	0,45
54,3	16		3,75	2,82	0,51	3,75	2,82	0,51	3,75	2,82	0,51	3,75	2,82	0,51	3,75	2,82	0,51	3,75	2,82	0,51
21,2	12	24	3,33	3,33	0,25	3,33	3,33	0,27	3,33	3,33	0,30	3,33	3,33	0,33	3,33	3,33	0,36	3,33	3,33	0,39
32,1	14		3,59	3,59	0,35	3,59	3,59	0,38	3,59	3,59	0,42	3,59	3,59	0,45	3,59	3,59	0,45	3,59	3,59	0,45
43,8	16		3,75	3,26	0,51	3,75	3,26	0,51	3,75	3,26	0,51	3,75	3,26	0,51	3,75	3,26	0,51	3,75	3,26	0,51
50	17		3,83	3,01	0,52	3,83	3,01	0,52	3,83	3,01	0,52	3,83	3,01	0,52	3,83	3,01	0,52	3,83	3,01	0,52
21,5	14	27	3,59	3,59	0,35	3,59	3,59	0,38	3,59	3,59	0,42	3,59	3,59	0,45	3,59	3,59	0,45	3,59	3,59	0,45
26,3	15		3,67	3,67	0,45	3,67	3,67	0,45	3,67	3,67	0,45	3,67	3,67	0,45	3,67	3,67	0,45	3,67	3,67	0,45
31,3	16		3,75	3,75	0,51	3,75	3,75	0,51	3,75	3,75	0,51	3,75	3,75	0,51	3,75	3,75	0,51	3,75	3,75	0,51

Innen			Außentemperatur [°C DB]																				
			10			15			20			25			30			35			40		
RH	EWB	EDB	TC	SHC	PI	TC	SHC	PI	TC	SHC	PI	TC	SHC	PI	TC	SHC	PI	TC	SHC	PI	TC	SHC	PI
%	°C	°C	kW	kW	-	kW	kW	-	kW	kW	-	kW	kW	-	kW	kW	-	kW	kW	-	kW	kW	-
41,8	11	18	2,82	2,82	0,41	2,82	2,82	0,48	2,82	2,82	0,55	2,82	2,82	0,63	2,82	2,82	0,71	2,82	2,82	0,80	2,69	2,69	0,87
57	13		3,51	2,67	0,51	3,51	2,67	0,57	3,51	2,67	0,63	3,34	2,59	0,69	3,18	2,51	0,75	3,02	2,43	0,81	2,85	2,35	0,87
31,4	11	20	2,81	2,81	0,41	2,81	2,81	0,47	2,81	2,81	0,55	2,81	2,81	0,63	2,81	2,81	0,71	2,81	2,81	0,80	2,69	2,69	0,87
44,9	13		3,51	3,11	0,51	3,51	3,11	0,57	3,51	3,11	0,63	3,34	3,03	0,69	3,18	2,95	0,75	3,02	2,87	0,81	2,85	2,79	0,87
52	14		3,59	2,87	0,51	3,59	2,87	0,57	3,59	2,87	0,63	3,42	2,79	0,69	3,26	2,71	0,75	3,10	2,64	0,81	2,93	2,56	0,87
22,9	11	22	2,81	2,81	0,40	2,81	2,81	0,47	2,81	2,81	0,55	2,81	2,81	0,63	2,81	2,81	0,71	2,81	2,81	0,80	2,69	2,69	0,87
34,8	13		3,51	3,51	0,51	3,51	3,51	0,57	3,51	3,51	0,63	3,34	3,34	0,69	3,18	3,18	0,75	3,02	3,02	0,81	2,85	2,85	0,87
47,6	15		3,67	3,07	0,51	3,67	3,07	0,57	3,67	3,07	0,63	3,50	2,99	0,69	3,34	2,92	0,75	3,18	2,84	0,82	3,01	2,77	0,88
54,3	16		3,75	2,82	0,51	3,75	2,82	0,57	3,75	2,82	0,64	3,58	2,75	0,70	3,42	2,67	0,76	3,26	2,60	0,82	3,10	2,53	0,88
21,2	12	24	3,33	3,33	0,46	3,33	3,33	0,54	3,33	3,33	0,61	3,26	3,26	0,69	3,10	3,10	0,75	2,94	2,94	0,81	2,77	2,77	0,87
32,1	14		3,59	3,59	0,51	3,59	3,59	0,57	3,59	3,59	0,63	3,42	3,42	0,69	3,26	3,26	0,75	3,10	3,10	0,81	2,93	2,93	0,87
43,8	16		3,75	3,26	0,51	3,75	3,26	0,57	3,75	3,26	0,64	3,58	3,19	0,70	3,42	3,12	0,76	3,26	3,05	0,82	3,10	2,98	0,88
50	17		3,83	3,01	0,52	3,83	3,01	0,58	3,83	3,01	0,64	3,66	2,94	0,70	3,50	2,87	0,76	3,34	2,81	0,82	3,18	2,74	0,88
21,5	14	27	3,59	3,59	0,51	3,59	3,59	0,57	3,59	3,59	0,63	3,42	3,42	0,69	3,26	3,26	0,75	3,10	3,10	0,81	2,93	2,93	0,87
26,3	15		3,67	3,67	0,51	3,67	3,67	0,57	3,67	3,67	0,63	3,50	3,50	0,69	3,34	3,34	0,75	3,18	3,18	0,82	3,01	3,01	0,88
31,3	16		3,75	3,75	0,51	3,75	3,75	0,57	3,75	3,75	0,64	3,58	3,58	0,70	3,42	3,42	0,76	3,26	3,26	0,82	3,10	3,10	0,88

Symbole

EWB	:	Eingangs-Feuchttemperatur (°C TK)
EDB	:	Eingangs-Trockentemperatur (°C FK)
TC	:	Gesamtleistung [kW]
SHC	:	Sensible Wärmeleistung [kW]
PI	:	Leistungsaufnahme [kW]
RH	:	Relative Luftfeuchtigkeit [%]

Hinweise

1. Die angegebenen Bemessungswerte sind Netto-Kapazitäten, die einen Abzug für die Wärme des Motors des Innenventilators enthalten.
2. Wenn das System die Enteisung der Innengeräte durchführt, können sich diese Netto-Kapazitäten ändern.
3. Gesamtkapazität, Eingangsleistung und sensible Wärmekapazität müssen mithilfe von Interpolation und der Zahlen in der Tabelle berechnet werden (Zahlen außerhalb des Tabellenbereichs dürfen nicht für die Berechnung verwendet werden).
4. Die oben aufgeführten Leistungen gelten für folgende Bedingungen:

   Entsprechende Kältemittelrohrlänge: 5 m

   Höhenunterschied: 0m

3D120430

5 Leistungstabellen

5 - 1 Kühlleistungstabellen

5

RZAG50A / FFA60A9

Kühlen

Innen			Außentemperatur [°C DB]																	
			-20			-15			-10			-5			0			5		
RH	EWB	EDB	TC	SHC	PI	TC	SHC	PI	TC	SHC	PI	TC	SHC	PI	TC	SHC	PI	TC	SHC	PI
%	°C	°C	kW	kW	-	kW	kW	-	kW	kW	-	kW	kW	-	kW	kW	-	kW	kW	-
41,8	11	18	3,37	3,37	0,33	3,37	3,37	0,36	3,37	3,37	0,40	3,37	3,37	0,44	3,37	3,37	0,48	3,37	3,37	0,53
57	13		4,68	3,43	0,41	4,68	3,43	0,46	4,68	3,43	0,50	4,68	3,43	0,55	4,68	3,43	0,60	4,68	3,43	0,66
31,4	11	20	3,36	3,36	0,33	3,36	3,36	0,36	3,36	3,36	0,40	3,36	3,36	0,44	3,36	3,36	0,48	3,36	3,36	0,53
44,9	13		4,67	3,96	0,41	4,67	3,96	0,45	4,67	3,96	0,50	4,67	3,96	0,55	4,67	3,96	0,60	4,67	3,96	0,66
52	14		5,12	3,84	0,45	5,12	3,84	0,50	5,12	3,84	0,55	5,12	3,84	0,60	5,12	3,84	0,66	5,12	3,84	0,71
22,9	11	22	3,35	3,35	0,33	3,35	3,35	0,36	3,35	3,35	0,40	3,35	3,35	0,44	3,35	3,35	0,48	3,35	3,35	0,53
34,8	13		4,65	4,48	0,41	4,65	4,48	0,45	4,65	4,48	0,50	4,65	4,48	0,55	4,65	4,48	0,60	4,65	4,48	0,66
47,6	15		5,24	4,07	0,48	5,24	4,07	0,53	5,24	4,07	0,59	5,24	4,07	0,64	5,24	4,07	0,70	5,24	4,07	0,76
54,3	16		5,35	3,77	0,65	5,35	3,77	0,70	5,35	3,77	0,76	5,35	3,77	0,76	5,35	3,77	0,76	5,35	3,77	0,76
21,2	12	24	3,98	3,98	0,37	3,98	3,98	0,41	3,98	3,98	0,45	3,98	3,98	0,49	3,98	3,98	0,54	3,98	3,98	0,59
32,1	14		5,12	4,90	0,45	5,12	4,90	0,50	5,12	4,90	0,55	5,12	4,90	0,60	5,12	4,90	0,65	5,12	4,90	0,71
43,8	16		5,35	4,30	0,65	5,35	4,30	0,70	5,35	4,30	0,76	5,35	4,30	0,76	5,35	4,30	0,76	5,35	4,30	0,76
50	17		5,47	4,00	0,86	5,47	4,00	0,86	5,47	4,00	0,86	5,47	4,00	0,86	5,47	4,00	0,86	5,47	4,00	0,86
21,5	14	27	5,12	5,12	0,45	5,12	5,12	0,50	5,12	5,12	0,54	5,12	5,12	0,60	5,12	5,12	0,65	5,12	5,12	0,71
26,3	15		5,24	5,24	0,48	5,24	5,24	0,53	5,24	5,24	0,59	5,24	5,24	0,64	5,24	5,24	0,70	5,24	5,24	0,76
31,3	16		5,35	5,10	0,65	5,35	5,10	0,70	5,35	5,10	0,76	5,35	5,10	0,76	5,35	5,10	0,76	5,35	5,10	0,76

Innen			Außentemperatur [°C DB]																				
			10			15			20			25			30			35			40		
RH	EWB	EDB	TC	SHC	PI	TC	SHC	PI	TC	SHC	PI	TC	SHC	PI	TC	SHC	PI	TC	SHC	PI	TC	SHC	PI
%	°C	°C	kW	kW	-	kW	kW	-	kW	kW	-	kW	kW	-	kW	kW	-	kW	kW	-	kW	kW	-
41,8	11	18	3,37	3,37	0,64	3,37	3,37	0,75	3,37	3,37	0,87	3,37	3,37	1,00	3,37	3,37	1,13	3,37	3,37	1,26	3,37	3,37	1,40
57	13		4,68	3,43	0,77	4,68	3,43	0,90	4,68	3,43	1,02	4,68	3,43	1,15	4,54	3,36	1,26	4,31	3,25	1,36	4,08	3,13	1,46
31,4	11	20	3,36	3,36	0,63	3,36	3,36	0,75	3,36	3,36	0,87	3,36	3,36	0,99	3,36	3,36	1,13	3,36	3,36	1,26	3,36	3,36	1,40
44,9	13		4,67	3,96	0,77	4,67	3,96	0,89	4,67	3,96	1,02	4,67	3,96	1,15	4,54	3,89	1,26	4,31	3,78	1,36	4,08	3,66	1,46
52	14		5,12	3,84	0,83	5,12	3,84	0,96	5,12	3,84	1,06	4,89	3,72	1,16	4,66	3,61	1,26	4,42	3,49	1,37	4,19	3,38	1,47
22,9	11	22	3,35	3,35	0,63	3,35	3,35	0,75	3,35	3,35	0,87	3,35	3,35	0,99	3,35	3,35	1,12	3,35	3,35	1,26	3,35	3,35	1,40
34,8	13		4,65	4,48	0,77	4,65	4,48	0,89	4,65	4,48	1,02	4,65	4,48	1,15	4,54	4,42	1,26	4,31	4,31	1,36	4,08	4,08	1,46
47,6	15		5,24	4,07	0,86	5,24	4,07	0,96	5,24	4,07	1,06	5,00	3,96	1,16	4,77	3,85	1,27	4,54	3,74	1,37	4,31	3,63	1,47
54,3	16		5,35	3,77	0,86	5,35	3,77	0,96	5,35	3,77	1,07	5,12	3,66	1,17	4,89	3,55	1,27	4,65	3,45	1,37	4,42	3,34	1,47
21,2	12	24	3,98	3,98	0,70	3,98	3,98	0,82	3,98	3,98	0,95	3,98	3,98	1,07	3,98	3,98	1,20	3,98	3,98	1,33	3,96	3,96	1,46
32,1	14		5,12	4,90	0,83	5,12	4,90	0,96	5,12	4,90	1,06	4,89	4,78	1,16	4,66	4,66	1,26	4,42	4,42	1,37	4,19	4,19	1,47
43,8	16		5,35	4,30	0,86	5,35	4,30	0,96	5,35	4,30	1,07	5,12	4,19	1,17	4,89	4,09	1,27	4,65	3,98	1,37	4,42	3,87	1,47
50	17		5,47	4,00	0,86	5,47	4,00	0,97	5,47	4,00	1,07	5,24	3,89	1,17	5,00	3,79	1,27	4,77	3,69	1,37	4,54	3,58	1,48
21,5	14	27	5,12	5,12	0,83	5,12	5,12	0,95	5,12	5,12	1,06	4,89	4,89	1,16	4,66	4,66	1,26	4,42	4,42	1,37	4,19	4,19	1,47
26,3	15		5,24	5,24	0,86	5,24	5,24	0,96	5,24	5,24	1,06	5,00	5,00	1,16	4,77	4,77	1,27	4,54	4,54	1,37	4,31	4,31	1,47
31,3	16		5,35	5,10	0,86	5,35	5,10	0,96	5,35	5,10	1,07	5,12	4,99	1,17	4,89	4,88	1,27	4,65	4,65	1,37	4,42	4,42	1,47

Symbole

EWB	:	Eingangs-Feuchttemperatur (°C TK)
EDB	:	Eingangs-Trockentemperatur (°C FK)
TC	:	Gesamtleistung [kW]
SHC	:	Sensible Wärmeleistung [kW]
PI	:	Leistungsaufnahme [kW]
RH	:	Relative Luftfeuchtigkeit [%]

Hinweise

1. Die angegebenen Bemessungswerte sind Netto-Kapazitäten, die einen Abzug für die Wärme des Motors des Innenventilators enthalten.
2. Wenn das System die Enteisung der Innengeräte durchführt, können sich diese Netto-Kapazitäten ändern.
3. Gesamtkapazität, Eingangsleistung und sensible Wärmekapazität müssen mithilfe von Interpolation und der Zahlen in der Tabelle berechnet werden (Zahlen außerhalb des Tabellenbereichs dürfen nicht für die Berechnung verwendet werden).
4. Die oben aufgeführten Leistungen gelten für folgende Bedingungen:

   Entsprechende Kältemittelrohrlänge: 5 m

   Höhenunterschied: 0m

3D120431

RZAG35A / FDXM50F9

Kühlen

Innen			Außentemperatur [°C DB]																	
			-20			-15			-10			-5			0			5		
RH	EWB	EDB	TC	SHC	PI	TC	SHC	PI	TC	SHC	PI	TC	SHC	PI	TC	SHC	PI	TC	SHC	PI
%	°C	°C	kW	kW	-	kW	kW	-	kW	kW	-	kW	kW	-	kW	kW	-	kW	kW	-
41,8	11	18	3,34	3,34	0,29	3,34	3,34	0,31	3,34	3,34	0,35	3,34	3,34	0,38	3,34	3,34	0,42	3,34	3,34	0,45
57	13		3,51	2,95	0,47	3,51	2,95	0,47	3,51	2,95	0,47	3,51	2,95	0,47	3,51	2,95	0,47	3,51	2,95	0,47
31,4	11	20	3,34	3,34	0,28	3,34	3,34	0,31	3,34	3,34	0,35	3,34	3,34	0,38	3,34	3,34	0,41	3,34	3,34	0,45
44,9	13		3,51	3,51	0,47	3,51	3,51	0,47	3,51	3,51	0,47	3,51	3,51	0,47	3,51	3,51	0,47	3,51	3,51	0,47
52	14		3,59	3,21	0,54	3,59	3,21	0,54	3,59	3,21	0,54	3,59	3,21	0,54	3,59	3,21	0,54	3,59	3,21	0,54
22,9	11	22	3,34	3,34	0,28	3,34	3,34	0,31	3,34	3,34	0,35	3,34	3,34	0,38	3,34	3,34	0,41	3,34	3,34	0,45
34,8	13		3,51	3,51	0,47	3,51	3,51	0,47	3,51	3,51	0,47	3,51	3,51	0,47	3,51	3,51	0,47	3,51	3,51	0,47
47,6	15		3,67	3,47	0,54	3,67	3,47	0,54	3,67	3,47	0,54	3,67	3,47	0,54	3,67	3,47	0,54	3,67	3,47	0,54
54,3	16		3,75	3,16	0,54	3,75	3,16	0,54	3,75	3,16	0,54	3,75	3,16	0,54	3,75	3,16	0,54	3,75	3,16	0,54
21,2	12	24	3,42	3,42	0,37	3,42	3,42	0,40	3,42	3,42	0,43	3,42	3,42	0,47	3,42	3,42	0,47	3,42	3,42	0,47
32,1	14		3,59	3,59	0,54	3,59	3,59	0,54	3,59	3,59	0,54	3,59	3,59	0,54	3,59	3,59	0,54	3,59	3,59	0,54
43,8	16		3,75	3,73	0,54	3,75	3,73	0,54	3,75	3,73	0,54	3,75	3,73	0,54	3,75	3,73	0,54	3,75	3,73	0,54
50	17		3,83	3,42	0,54	3,83	3,42	0,54	3,83	3,42	0,54	3,83	3,42	0,54	3,83	3,42	0,54	3,83	3,42	0,54
21,5	14	27	3,59	3,59	0,54	3,59	3,59	0,54	3,59	3,59	0,54	3,59	3,59	0,54	3,59	3,59	0,54	3,59	3,59	0,54
26,3	15		3,67	3,67	0,54	3,67	3,67	0,54	3,67	3,67	0,54	3,67	3,67	0,54	3,67	3,67	0,54	3,67	3,67	0,54
31,3	16		3,75	3,75	0,54	3,75	3,75	0,54	3,75	3,75	0,54	3,75	3,75	0,54	3,75	3,75	0,54	3,75	3,75	0,54

Innen			Außentemperatur [°C DB]																				
			10			15			20			25			30			35			40		
RH	EWB	EDB	TC	SHC	PI	TC	SHC	PI	TC	SHC	PI	TC	SHC	PI	TC	SHC	PI	TC	SHC	PI	TC	SHC	PI
%	°C	°C	kW	kW	-	kW	kW	-	kW	kW	-	kW	kW	-	kW	kW	-	kW	kW	-	kW	kW	-
41,8	11	18	3,34	3,34	0,53	3,34	3,34	0,59	3,34	3,34	0,66	3,18	3,18	0,72	3,02	3,02	0,79	2,85	2,85	0,85	2,69	2,69	0,91
57	13		3,51	2,95	0,53	3,51	2,95	0,60	3,51	2,95	0,66	3,34	2,87	0,73	3,18	2,79	0,79	3,02	2,72	0,85	2,85	2,65	0,92
31,4	11	20	3,34	3,34	0,53	3,34	3,34	0,59	3,34	3,34	0,66	3,18	3,18	0,72	3,02	3,02	0,79	2,85	2,85	0,85	2,69	2,69	0,91
44,9	13		3,51	3,51	0,53	3,51	3,51	0,60	3,51	3,51	0,66	3,34	3,34	0,73	3,18	3,18	0,79	3,02	3,02	0,85	2,85	2,85	0,92
52	14		3,59	3,21	0,54	3,59	3,21	0,60	3,59	3,21	0,66	3,42	3,14	0,73	3,26	3,06	0,79	3,10	2,99	0,86	2,93	2,92	0,92
22,9	11	22	3,34	3,34	0,53	3,34	3,34	0,59	3,34	3,34	0,66	3,18	3,18	0,72	3,02	3,02	0,79	2,85	2,85	0,85	2,69	2,69	0,91
34,8	13		3,51	3,51	0,53	3,51	3,51	0,60	3,51	3,51	0,66	3,34	3,34	0,73	3,18	3,18	0,79	3,02	3,02	0,85	2,85	2,85	0,92
47,6	15		3,67	3,47	0,54	3,67	3,47	0,60	3,67	3,47	0,67	3,50	3,40	0,73	3,34	3,33	0,79	3,18	3,18	0,86	3,01	3,01	0,92
54,3	16		3,75	3,16	0,54	3,75	3,16	0,60	3,75	3,16	0,67	3,58	3,09	0,73	3,42	3,02	0,80	3,26	2,95	0,86	3,10	2,89	0,92
21,2	12	24	3,42	3,42	0,53	3,42	3,42	0,60	3,42	3,42	0,66	3,26	3,26	0,72	3,10	3,10	0,79	2,94	2,94	0,85	2,77	2,77	0,92
32,1	14		3,59	3,59	0,54	3,59	3,59	0,60	3,59	3,59	0,66	3,42	3,42	0,73	3,26	3,26	0,79	3,10	3,10	0,86	2,93	2,93	0,92
43,8	16		3,75	3,73	0,54	3,75	3,73	0,60	3,75	3,73	0,67	3,58	3,58	0,73	3,42	3,42	0,80	3,26	3,26	0,86	3,10	3,10	0,92
50	17		3,83	3,42	0,54	3,83	3,42	0,61	3,83	3,42	0,67	3,66	3,35	0,73	3,50	3,28	0,80	3,34	3,22	0,86	3,18	3,15	0,93
21,5	14	27	3,59	3,59	0,54	3,59	3,59	0,60	3,59	3,59	0,66	3,42	3,42	0,73	3,26	3,26	0,79	3,10	3,10	0,86	2,93	2,93	0,92
26,3	15		3,67	3,67	0,54	3,67	3,67	0,60	3,67	3,67	0,67	3,50	3,50	0,73	3,34	3,34	0,79	3,18	3,18	0,86	3,01	3,01	0,92
31,3	16		3,75	3,75	0,54	3,75	3,75	0,60	3,75	3,75	0,67	3,58	3,58	0,73	3,42	3,42	0,80	3,26	3,26	0,86	3,10	3,10	0,92

Symbole

EWB	:	Eingangs-Feuchttemperatur (°C TK)
EDB	:	Eingangs-Trockentemperatur (°C FK)
TC	:	Gesamtleistung [kW]
SHC	:	Sensible Wärmeleistung [kW]
PI	:	Leistungsaufnahme [kW]
RH	:	Relative Luftfeuchtigkeit [%]

Hinweise

1. Die angegebenen Bemessungswerte sind Netto-Kapazitäten, die einen Abzug für die Wärme des Motors des Innenventilators enthalten.
2. Wenn das System die Enteisung der Innengeräte durchführt, können sich diese Netto-Kapazitäten ändern.
3. Gesamtkapazität, Eingangsleistung und sensible Wärmekapazität müssen mithilfe von Interpolation und der Zahlen in der Tabelle berechnet werden (Zahlen außerhalb des Tabellenbereichs dürfen nicht für die Berechnung verwendet werden).
4. Die oben aufgeführten Leistungen gelten für folgende Bedingungen:

   Entsprechende Kältemittelrohrlänge: 5 m

   Höhenunterschied: 0m

3D120428

5 Leistungstabellen

5 - 1 Kühlleistungstabellen

RZAG50A / FDXM60F9

Kühlen

Außentemperatur [°C DB]

Innen			-20			-15			-10			-5			0			5		
RH	EWB	EDB	TC	SHC	PI	TC	SHC	PI	TC	SHC	PI	TC	SHC	PI	TC	SHC	PI	TC	SHC	PI
%	°C	°C	kW	kW	-	kW	kW	-	kW	kW	-	kW	kW	-	kW	kW	-	kW	kW	-
41,8	11	18	3,64	3,64	0,31	3,64	3,64	0,34	3,64	3,64	0,38	3,64	3,64	0,42	3,64	3,64	0,46	3,64	3,64	0,50
57	13		5,01	3,68	0,40	5,01	3,68	0,44	5,01	3,68	0,48	5,01	3,68	0,53	5,01	3,68	0,57	5,01	3,68	0,63
31,4	11	20	3,63	3,63	0,31	3,63	3,63	0,34	3,63	3,63	0,38	3,63	3,63	0,42	3,63	3,63	0,46	3,63	3,63	0,50
44,9	13		5,01	4,25	0,40	5,01	4,25	0,44	5,01	4,25	0,48	5,01	4,25	0,52	5,01	4,25	0,57	5,01	4,25	0,63
52	14		5,12	3,94	0,43	5,12	3,94	0,48	5,12	3,94	0,53	5,12	3,94	0,57	5,12	3,94	0,63	5,12	3,94	0,68
22,9	11	22	3,62	3,62	0,31	3,62	3,62	0,34	3,62	3,62	0,38	3,62	3,62	0,42	3,62	3,62	0,46	3,62	3,62	0,50
34,8	13		5,01	4,83	0,39	5,01	4,83	0,43	5,01	4,83	0,48	5,01	4,83	0,52	5,01	4,83	0,57	5,01	4,83	0,62
47,6	15		5,24	4,19	0,54	5,24	4,19	0,59	5,24	4,19	0,64	5,24	4,19	0,69	5,24	4,19	0,69	5,24	4,19	0,69
54,3	16		5,35	3,87	0,69	5,35	3,87	0,69	5,35	3,87	0,69	5,35	3,87	0,69	5,35	3,87	0,69	5,35	3,87	0,69
21,2	12	24	4,29	4,29	0,35	4,29	4,29	0,39	4,29	4,29	0,43	4,29	4,29	0,47	4,29	4,29	0,52	4,29	4,29	0,56
32,1	14		5,12	5,08	0,43	5,12	5,08	0,48	5,12	5,08	0,52	5,12	5,08	0,57	5,12	5,08	0,63	5,12	5,08	0,68
43,8	16		5,35	4,44	0,69	5,35	4,44	0,69	5,35	4,44	0,69	5,35	4,44	0,69	5,35	4,44	0,69	5,35	4,44	0,69
50	17		5,47	4,12	0,79	5,47	4,12	0,79	5,47	4,12	0,79	5,47	4,12	0,79	5,47	4,12	0,79	5,47	4,12	0,79
21,5	14	27	5,12	5,12	0,43	5,12	5,12	0,48	5,12	5,12	0,52	5,12	5,12	0,57	5,12	5,12	0,62	5,12	5,12	0,68
26,3	15		5,24	5,24	0,54	5,24	5,24	0,59	5,24	5,24	0,64	5,24	5,24	0,69	5,24	5,24	0,69	5,24	5,24	0,69
31,3	16		5,35	5,30	0,69	5,35	5,30	0,69	5,35	5,30	0,69	5,35	5,30	0,69	5,35	5,30	0,69	5,35	5,30	0,69

Innen			10			15			20			25			30			35			40		
RH	EWB	EDB	TC	SHC	PI	TC	SHC	PI	TC	SHC	PI	TC	SHC	PI	TC	SHC	PI	TC	SHC	PI	TC	SHC	PI
%	°C	°C	kW	kW	-	kW	kW	-	kW	kW	-	kW	kW	-	kW	kW	-	kW	kW	-	kW	kW	-
41,8	11	18	3,64	3,64	0,60	3,64	3,64	0,71	3,64	3,64	0,82	3,64	3,64	0,93	3,64	3,64	1,05	3,64	3,64	1,17	3,64	3,64	1,30
57	13		5,01	3,68	0,74	5,01	3,68	0,85	5,01	3,68	0,96	4,77	3,56	1,05	4,54	3,45	1,15	4,31	3,33	1,24	4,08	3,22	1,33
31,4	11	20	3,63	3,63	0,60	3,63	3,63	0,70	3,63	3,63	0,81	3,63	3,63	0,93	3,63	3,63	1,05	3,63	3,63	1,17	3,63	3,63	1,30
44,9	13		5,01	4,25	0,73	5,01	4,25	0,85	5,01	4,25	0,96	4,77	4,14	1,05	4,54	4,02	1,15	4,31	3,91	1,24	4,08	3,79	1,33
52	14		5,12	3,94	0,78	5,12	3,94	0,87	5,12	3,94	0,96	4,89	3,83	1,06	4,66	3,71	1,15	4,42	3,60	1,24	4,19	3,49	1,33
22,9	11	22	3,62	3,62	0,60	3,62	3,62	0,70	3,62	3,62	0,81	3,62	3,62	0,93	3,62	3,62	1,05	3,62	3,62	1,17	3,62	3,62	1,30
34,8	13		5,01	4,83	0,73	5,01	4,83	0,85	5,01	4,83	0,96	4,77	4,71	1,05	4,54	4,54	1,15	4,31	4,31	1,24	4,08	4,08	1,33
47,6	15		5,24	4,19	0,78	5,24	4,19	0,87	5,24	4,19	0,97	5,00	4,08	1,06	4,77	3,97	1,15	4,54	3,87	1,24	4,31	3,76	1,34
54,3	16		5,35	3,87	0,78	5,35	3,87	0,88	5,35	3,87	0,97	5,12	3,77	1,06	4,89	3,66	1,15	4,65	3,56	1,25	4,42	3,45	1,34
21,2	12	24	4,29	4,29	0,67	4,29	4,29	0,78	4,29	4,29	0,89	4,29	4,29	1,01	4,29	4,29	1,13	4,19	4,19	1,24	3,96	3,96	1,33
32,1	14		5,12	5,08	0,78	5,12	5,08	0,87	5,12	5,08	0,96	4,89	4,89	1,06	4,66	4,66	1,15	4,42	4,42	1,24	4,19	4,19	1,33
43,8	16		5,35	4,44	0,78	5,35	4,44	0,88	5,35	4,44	0,97	5,12	4,34	1,06	4,89	4,23	1,15	4,65	4,13	1,25	4,42	4,03	1,34
50	17		5,47	4,12	0,79	5,47	4,12	0,88	5,47	4,12	0,97	5,24	4,02	1,06	5,00	3,91	1,16	4,77	3,81	1,25	4,54	3,71	1,34
21,5	14	27	5,12	5,12	0,78	5,12	5,12	0,87	5,12	5,12	0,96	4,89	4,89	1,06	4,66	4,66	1,15	4,42	4,42	1,24	4,19	4,19	1,33
26,3	15		5,24	5,24	0,78	5,24	5,24	0,87	5,24	5,24	0,97	5,00	5,00	1,06	4,77	4,77	1,15	4,54	4,54	1,24	4,31	4,31	1,34
31,3	16		5,35	5,30	0,78	5,35	5,30	0,88	5,35	5,30	0,97	5,12	5,12	1,06	4,89	4,89	1,15	4,65	4,65	1,25	4,42	4,42	1,34

Symbole

EWB : Eingangs-Feuchttemperatur (°C TK)

EDB : Eingangs-Trockentemperatur (°C FK)

TC : Gesamtleistung [kW]

SHC : Sensible Wärmeleistung [kW]

PI : Leistungsaufnahme [kW]

RH : Relative Luftfeuchtigkeit [%]

Hinweise

1. Die angegebenen Bemessungswerte sind Netto-Kapazitäten, die einen Abzug für die Wärme des Motors des Innenventilators enthalten.
2. Wenn das System die Enteisung der Innengeräte durchführt, können sich diese Netto-Kapazitäten ändern.
3. Gesamtkapazität, Eingangsleistung und sensible Wärmekapazität müssen mithilfe von Interpolation und der Zahlen in der Tabelle berechnet werden (Zahlen außerhalb des Tabellenbereichs dürfen nicht für die Berechnung verwendet werden).
4. Die oben aufgeführten Leistungen gelten für folgende Bedingungen:

   Entsprechende Kältemittelrohrlänge: 5 m

   Höhenunterschied: 0m

3D120429

RZAG35A / FBA50A9

Kühlen

Außentemperatur [°C DB]

Innen			-20			-15			-10			-5			0			5		
RH	EWB	EDB	TC	SHC	PI	TC	SHC	PI	TC	SHC	PI	TC	SHC	PI	TC	SHC	PI	TC	SHC	PI
%	°C	°C	kW	kW	-	kW	kW	-	kW	kW	-	kW	kW	-	kW	kW	-	kW	kW	-
41,8	11	18	3,34	3,34	0,25	3,34	3,34	0,27	3,34	3,34	0,30	3,34	3,34	0,33	3,34	3,34	0,36	3,34	3,34	0,39
57	13		3,51	2,92	0,41	3,51	2,92	0,41	3,51	2,92	0,41	3,51	2,92	0,41	3,51	2,92	0,41	3,51	2,92	0,41
31,4	11	20	3,34	3,34	0,25	3,34	3,34	0,27	3,34	3,34	0,30	3,34	3,34	0,33	3,34	3,34	0,36	3,34	3,34	0,39
44,9	13		3,51	3,48	0,41	3,51	3,48	0,41	3,51	3,48	0,41	3,51	3,48	0,41	3,51	3,48	0,41	3,51	3,48	0,41
52	14		3,59	3,18	0,47	3,59	3,18	0,47	3,59	3,18	0,47	3,59	3,18	0,47	3,59	3,18	0,47	3,59	3,18	0,47
22,9	11	22	3,34	3,34	0,24	3,34	3,34	0,27	3,34	3,34	0,30	3,34	3,34	0,33	3,34	3,34	0,36	3,34	3,34	0,39
34,8	13		3,51	3,51	0,41	3,51	3,51	0,41	3,51	3,51	0,41	3,51	3,51	0,41	3,51	3,51	0,41	3,51	3,51	0,41
47,6	15		3,67	3,44	0,47	3,67	3,44	0,47	3,67	3,44	0,47	3,67	3,44	0,47	3,67	3,44	0,47	3,67	3,44	0,47
54,3	16		3,75	3,13	0,47	3,75	3,13	0,47	3,75	3,13	0,47	3,75	3,13	0,47	3,75	3,13	0,47	3,75	3,13	0,47
21,2	12	24	3,42	3,42	0,29	3,42	3,42	0,32	3,42	3,42	0,35	3,42	3,42	0,38	3,42	3,42	0,41	3,42	3,42	0,41
32,1	14		3,59	3,59	0,47	3,59	3,59	0,47	3,59	3,59	0,47	3,59	3,59	0,47	3,59	3,59	0,47	3,59	3,59	0,47
43,8	16		3,75	3,69	0,47	3,75	3,69	0,47	3,75	3,69	0,47	3,75	3,69	0,47	3,75	3,69	0,47	3,75	3,69	0,47
50	17		3,83	3,38	0,47	3,83	3,38	0,47	3,83	3,38	0,47	3,83	3,38	0,47	3,83	3,38	0,47	3,83	3,38	0,47
21,5	14	27	3,59	3,59	0,47	3,59	3,59	0,47	3,59	3,59	0,47	3,59	3,59	0,47	3,59	3,59	0,47	3,59	3,59	0,47
26,3	15		3,67	3,67	0,47	3,67	3,67	0,47	3,67	3,67	0,47	3,67	3,67	0,47	3,67	3,67	0,47	3,67	3,67	0,47
31,3	16		3,75	3,75	0,47	3,75	3,75	0,47	3,75	3,75	0,47	3,75	3,75	0,47	3,75	3,75	0,47	3,75	3,75	0,47

Innen			10			15			20			25			30			35			40		
RH	EWB	EDB	TC	SHC	PI	TC	SHC	PI	TC	SHC	PI	TC	SHC	PI	TC	SHC	PI	TC	SHC	PI	TC	SHC	PI
%	°C	°C	kW	kW	-	kW	kW	-	kW	kW	-	kW	kW	-	kW	kW	-	kW	kW	-	kW	kW	-
41,8	11	18	3,34	3,34	0,46	3,34	3,34	0,52	3,34	3,34	0,58	3,18	3,18	0,63	3,02	3,02	0,69	2,85	2,85	0,74	2,69	2,69	0,80
57	13		3,51	2,92	0,47	3,51	2,92	0,52	3,51	2,92	0,58	3,34	2,85	0,64	3,18	2,77	0,69	3,02	2,69	0,75	2,85	2,62	0,80
31,4	11	20	3,34	3,34	0,46	3,34	3,34	0,52	3,34	3,34	0,58	3,18	3,18	0,63	3,02	3,02	0,69	2,85	2,85	0,74	2,69	2,69	0,80
44,9	13		3,51	3,48	0,47	3,51	3,48	0,52	3,51	3,48	0,58	3,34	3,34	0,64	3,18	3,18	0,69	3,02	3,02	0,75	2,85	2,85	0,80
52	14		3,59	3,18	0,47	3,59	3,18	0,53	3,59	3,18	0,58	3,42	3,11	0,64	3,26	3,03	0,69	3,10	2,96	0,75	2,93	2,89	0,81
22,9	11	22	3,34	3,34	0,46	3,34	3,34	0,52	3,34	3,34	0,58	3,18	3,18	0,63	3,02	3,02	0,69	2,85	2,85	0,74	2,69	2,69	0,80
34,8	13		3,51	3,51	0,47	3,51	3,51	0,52	3,51	3,51	0,58	3,34	3,34	0,64	3,18	3,18	0,69	3,02	3,02	0,75	2,85	2,85	0,80
47,6	15		3,67	3,44	0,47	3,67	3,44	0,53	3,67	3,44	0,58	3,50	3,37	0,64	3,34	3,29	0,70	3,18	3,18	0,75	3,01	3,01	0,81
54,3	16		3,75	3,13	0,47	3,75	3,13	0,53	3,75	3,13	0,58	3,58	3,06	0,64	3,42	2,99	0,70	3,26	2,92	0,75	3,10	2,86	0,81
21,2	12	24	3,42	3,42	0,47	3,42	3,42	0,52	3,42	3,42	0,58	3,26	3,26	0,63	3,10	3,10	0,69	2,94	2,94	0,75	2,77	2,77	0,80
32,1	14		3,59	3,59	0,47	3,59	3,59	0,53	3,59	3,59	0,58	3,42	3,42	0,64	3,26	3,26	0,69	3,10	3,10	0,75	2,93	2,93	0,81
43,8	16		3,75	3,69	0,47	3,75	3,69	0,53	3,75	3,69	0,58	3,58	3,58	0,64	3,42	3,42	0,70	3,26	3,26	0,75	3,10	3,10	0,81
50	17		3,83	3,38	0,47	3,83	3,38	0,53	3,83	3,38	0,59	3,66	3,32	0,64	3,50	3,25	0,70	3,34	3,18	0,75	3,18	3,12	0,81
21,5	14	27	3,59	3,59	0,47	3,59	3,59	0,53	3,59	3,59	0,58	3,42	3,42	0,64	3,26	3,26	0,69	3,10	3,10	0,75	2,93	2,93	0,81
26,3	15		3,67	3,67	0,47	3,67	3,67	0,53	3,67	3,67	0,58	3,50	3,50	0,64	3,34	3,34	0,70	3,18	3,18	0,75	3,01	3,01	0,81
31,3	16		3,75	3,75	0,47	3,75	3,75	0,53	3,75	3,75	0,58	3,58	3,58	0,64	3,42	3,42	0,70	3,26	3,26	0,75	3,10	3,10	0,81

Symbole

EWB : Eingangs-Feuchttemperatur (°C TK)

EDB : Eingangs-Trockentemperatur (°C FK)

TC : Gesamtleistung [kW]

SHC : Sensible Wärmeleistung [kW]

PI : Leistungsaufnahme [kW]

RH : Relative Luftfeuchtigkeit [%]

Hinweise

1. Die angegebenen Bemessungswerte sind Netto-Kapazitäten, die einen Abzug für die Wärme des Motors des Innenventilators enthalten.
2. Wenn das System die Enteisung der Innengeräte durchführt, können sich diese Netto-Kapazitäten ändern.
3. Gesamtkapazität, Eingangsleistung und sensible Wärmekapazität müssen mithilfe von Interpolation und der Zahlen in der Tabelle berechnet werden (Zahlen außerhalb des Tabellenbereichs dürfen nicht für die Berechnung verwendet werden).
4. Die oben aufgeführten Leistungen gelten für folgende Bedingungen:

   Entsprechende Kältemittelrohrlänge: 5 m

   Höhenunterschied: 0m

3D120432

5 Leistungstabellen

5 - 1 Kühlleistungstabellen

RZAG50A / FBA60A9

Kühlen

Innen			Außentemperatur [°C DB]																																						
			-20			-15			-10			-5			0			5			10			15			20			25			30			35			40		
RH	EWB	EDB	TC	SHC	PI	TC	SHC	PI	TC	SHC	PI	TC	SHC	PI	TC	SHC	PI	TC	SHC	PI	TC	SHC	PI	TC	SHC	PI	TC	SHC	PI	TC	SHC	PI	TC	SHC	PI	TC	SHC	PI	TC	SHC	PI
%	°C	°C	kW	kW	-	kW	kW	-	kW	kW	-	kW	kW	-	kW	kW	-	kW	kW	-	kW	kW	-	kW	kW	-	kW	kW	-	kW	kW	-	kW	kW	-	kW	kW	-	kW	kW	-
41,8	11	18	4,05	4,05	0,33	4,05	4,05	0,36	4,05	4,05	0,40	4,05	4,05	0,44	4,05	4,05	0,48	4,05	4,05	0,53	4,05	4,05	0,63	4,05	4,05	0,73	4,05	4,05	0,84	4,05	4,05	0,95	4,05	4,05	1,07	4,05	4,05	1,19	3,85	3,85	1,28
57	13		5,01	3,81	0,41	5,01	3,81	0,46	5,01	3,81	0,50	5,01	3,81	0,55	5,01	3,81	0,60	5,01	3,81	0,65	5,01	3,81	0,75	5,01	3,81	0,84	5,01	3,81	0,93	4,77	3,70	1,02	4,54	3,59	1,11	4,31	3,47	1,20	4,08	3,36	1,29
31,4	11	20	4,03	4,03	0,33	4,03	4,03	0,36	4,03	4,03	0,40	4,03	4,03	0,44	4,03	4,03	0,48	4,03	4,03	0,53	4,03	4,03	0,62	4,03	4,03	0,73	4,03	4,03	0,84	4,03	4,03	0,95	4,03	4,03	1,07	4,03	4,03	1,19	3,85	3,85	1,28
44,9	13		5,01	4,45	0,41	5,01	4,45	0,46	5,01	4,45	0,50	5,01	4,45	0,55	5,01	4,45	0,60	5,01	4,45	0,65	5,01	4,45	0,75	5,01	4,45	0,84	5,01	4,45	0,93	4,77	4,34	1,02	4,54	4,22	1,11	4,31	4,11	1,20	4,08	4,00	1,29
52	14		5,12	4,10	0,52	5,12	4,10	0,57	5,12	4,10	0,62	5,12	4,10	0,66	5,12	4,10	0,66	5,12	4,10	0,66	5,12	4,10	0,75	5,12	4,10	0,84	5,12	4,10	0,93	4,89	3,99	1,02	4,66	3,88	1,11	4,42	3,77	1,20	4,19	3,67	1,29
22,9	11	22	4,02	4,02	0,33	4,02	4,02	0,36	4,02	4,02	0,40	4,02	4,02	0,44	4,02	4,02	0,48	4,02	4,02	0,52	4,02	4,02	0,62	4,02	4,02	0,73	4,02	4,02	0,84	4,02	4,02	0,95	4,02	4,02	1,07	4,02	4,02	1,19	3,85	3,85	1,28
34,8	13		5,01	5,01	0,41	5,01	5,01	0,46	5,01	5,01	0,50	5,01	5,01	0,55	5,01	5,01	0,60	5,01	5,01	0,65	5,01	5,01	0,75	5,01	5,01	0,84	5,01	5,01	0,93	4,77	4,77	1,02	4,54	4,54	1,11	4,31	4,31	1,20	4,08	4,08	1,29
47,6	15		5,24	4,39	0,67	5,24	4,39	0,67	5,24	4,39	0,67	5,24	4,39	0,67	5,24	4,39	0,67	5,24	4,39	0,67	5,24	4,39	0,76	5,24	4,39	0,85	5,24	4,39	0,94	5,00	4,28	1,03	4,77	4,17	1,12	4,54	4,07	1,21	4,31	3,97	1,30
54,3	16		5,35	4,03	0,76	5,35	4,03	0,76	5,35	4,03	0,76	5,35	4,03	0,76	5,35	4,03	0,76	5,35	4,03	0,76	5,35	4,03	0,76	5,35	4,03	0,85	5,35	4,03	0,94	5,12	3,93	1,03	4,89	3,83	1,12	4,65	3,73	1,21	4,42	3,63	1,30
21,2	12	24	4,78	4,78	0,37	4,78	4,78	0,41	4,78	4,78	0,45	4,78	4,78	0,49	4,78	4,78	0,54	4,78	4,78	0,59	4,78	4,78	0,69	4,78	4,78	0,80	4,78	4,78	0,92	4,66	4,66	1,02	4,43	4,43	1,11	4,19	4,19	1,20	3,96	3,96	1,29
32,1	14		5,12	5,12	0,52	5,12	5,12	0,57	5,12	5,12	0,62	5,12	5,12	0,66	5,12	5,12	0,66	5,12	5,12	0,66	5,12	5,12	0,75	5,12	5,12	0,84	5,12	5,12	0,93	4,89	4,89	1,02	4,66	4,66	1,11	4,42	4,42	1,20	4,19	4,19	1,29
43,8	16		5,35	4,67	0,76	5,35	4,67	0,76	5,35	4,67	0,76	5,35	4,67	0,76	5,35	4,67	0,76	5,35	4,67	0,76	5,35	4,67	0,76	5,35	4,67	0,85	5,35	4,67	0,94	5,12	4,57	1,03	4,89	4,46	1,12	4,65	4,36	1,21	4,42	4,26	1,30
50	17		5,47	4,31	0,76	5,47	4,31	0,76	5,47	4,31	0,76	5,47	4,31	0,76	5,47	4,31	0,76	5,47	4,31	0,76	5,47	4,31	0,76	5,47	4,31	0,85	5,47	4,31	0,94	5,24	4,21	1,03	5,00	4,11	1,12	4,77	4,02	1,21	4,54	3,92	1,30
21,5	14	27	5,12	5,12	0,52	5,12	5,12	0,57	5,12	5,12	0,61	5,12	5,12	0,66	5,12	5,12	0,66	5,12	5,12	0,66	5,12	5,12	0,75	5,12	5,12	0,84	5,12	5,12	0,93	4,89	4,89	1,02	4,66	4,66	1,11	4,42	4,42	1,20	4,19	4,19	1,29
26,3	15		5,24	5,24	0,67	5,24	5,24	0,67	5,24	5,24	0,67	5,24	5,24	0,67	5,24	5,24	0,67	5,24	5,24	0,67	5,24	5,24	0,76	5,24	5,24	0,85	5,24	5,24	0,94	5,00	5,00	1,03	4,77	4,77	1,12	4,54	4,54	1,21	4,31	4,31	1,30
31,3	16		5,35	5,35	0,76	5,35	5,35	0,76	5,35	5,35	0,76	5,35	5,35	0,76	5,35	5,35	0,76	5,35	5,35	0,76	5,35	5,35	0,76	5,35	5,35	0,85	5,35	5,35	0,94	5,12	5,12	1,03	4,89	4,89	1,12	4,65	4,65	1,21	4,42	4,42	1,30

Symbole

EWB : Eingangs-Feuchttemperatur (°C TK)

EDB : Eingangs-Trockentemperatur (°C FK)

TC : Gesamtleistung [kW]

SHC : Sensible Wärmeleistung [kW]

PI : Leistungsaufnahme [kW]

RH : Relative Luftfeuchtigkeit [%]

Hinweise

1. Die angegebenen Bemessungswerte sind Netto-Kapazitäten, die einen Abzug für die Wärme des Motors des Innenventilators enthalten.
2. Wenn das System die Enteisung der Innengeräte durchführt, können sich diese Netto-Kapazitäten ändern.
3. Gesamtkapazität, Eingangsleistung und sensible Wärmekapazität müssen mithilfe von Interpolation und der Zahlen in der Tabelle berechnet werden (Zahlen außerhalb des Tabellenbereichs dürfen nicht für die Berechnung verwendet werden).
4. Die oben aufgeführten Leistungen gelten für folgende Bedingungen:

   Entsprechende Kältemittelrohrlänge: 5 m

   Höhenunterschied: 0m

3D120433

RZAG60A / FBA71A9

Kühlen

Innen			Außentemperatur [°C DB]																																						
			-20			-15			-10			-5			0			5			10			15			20			25			30			35			40		
RH	EWB	EDB	TC	SHC	PI	TC	SHC	PI	TC	SHC	PI	TC	SHC	PI	TC	SHC	PI	TC	SHC	PI	TC	SHC	PI	TC	SHC	PI	TC	SHC	PI	TC	SHC	PI	TC	SHC	PI	TC	SHC	PI	TC	SHC	PI
%	°C	°C	kW	kW	-	kW	kW	-	kW	kW	-	kW	kW	-	kW	kW	-	kW	kW	-	kW	kW	-	kW	kW	-	kW	kW	-	kW	kW	-	kW	kW	-	kW	kW	-	kW	kW	-
41,8	11	18	4,05	4,05	0,39	4,05	4,05	0,42	4,05	4,05	0,47	4,05	4,05	0,52	4,05	4,05	0,57	4,05	4,05	0,64	4,05	4,05	0,77	4,05	4,05	0,92	4,05	4,05	1,06	4,05	4,05	1,16	4,05	4,05	1,27	4,05	4,05	1,37	4,05	4,05	1,47
57	13		5,61	4,12	0,45	5,61	4,12	0,49	5,61	4,12	0,54	5,61	4,12	0,60	5,61	4,12	0,65	5,61	4,12	0,71	5,61	4,12	0,83	5,61	4,12	0,95	5,61	4,12	1,07	5,61	4,12	1,17	5,45	4,03	1,27	5,17	3,89	1,37	4,89	3,76	1,48
31,4	11	20	4,03	4,03	0,39	4,03	4,03	0,42	4,03	4,03	0,47	4,03	4,03	0,52	4,03	4,03	0,57	4,03	4,03	0,64	4,03	4,03	0,77	4,03	4,03	0,92	4,03	4,03	1,06	4,03	4,03	1,16	4,03	4,03	1,27	4,03	4,03	1,37	4,03	4,03	1,47
44,9	13		5,60	4,75	0,44	5,60	4,75	0,49	5,60	4,75	0,54	5,60	4,75	0,59	5,60	4,75	0,65	5,60	4,75	0,71	5,60	4,75	0,83	5,60	4,75	0,95	5,60	4,75	1,07	5,60	4,75	1,17	5,45	4,67	1,27	5,17	4,53	1,37	4,89	4,39	1,48
52	14		6,15	4,60	0,47	6,15	4,60	0,52	6,15	4,60	0,57	6,15	4,60	0,63	6,15	4,60	0,68	6,15	4,60	0,74	6,15	4,60	0,86	6,15	4,60	0,97	6,15	4,60	1,07	5,87	4,47	1,17	5,59	4,33	1,27	5,31	4,19	1,38	5,03	4,06	1,48
22,9	11	22	4,02	4,02	0,38	4,02	4,02	0,42	4,02	4,02	0,47	4,02	4,02	0,52	4,02	4,02	0,57	4,02	4,02	0,64	4,02	4,02	0,77	4,02	4,02	0,92	4,02	4,02	1,06	4,02	4,02	1,16	4,02	4,02	1,27	4,02	4,02	1,37	4,02	4,02	1,47
34,8	13		5,59	5,38	0,44	5,59	5,38	0,49	5,59	5,38	0,54	5,59	5,38	0,59	5,59	5,38	0,65	5,59	5,38	0,71	5,59	5,38	0,83	5,59	5,38	0,95	5,59	5,38	1,07	5,59	5,38	1,17	5,45	5,31	1,27	5,17	5,17	1,37	4,89	4,89	1,48
47,6	15		6,29	4,89	0,49	6,29	4,89	0,54	6,29	4,89	0,60	6,29	4,89	0,65	6,29	4,89	0,71	6,29	4,89	0,76	6,29	4,89	0,87	6,29	4,89	0,97	6,29	4,89	1,07	6,01	4,75	1,17	5,73	4,62	1,28	5,45	4,49	1,38	5,17	4,36	1,48
54,3	16		6,42	4,52	0,66	6,42	4,52	0,71	6,42	4,52	0,77	6,42	4,52	0,77	6,42	4,52	0,77	6,42	4,52	0,77	6,42	4,52	0,87	6,42	4,52	0,97	6,42	4,52	1,07	6,14	4,39	1,18	5,86	4,27	1,28	5,59	4,14	1,38	5,31	4,01	1,49
21,2	12	24	4,78	4,78	0,42	4,78	4,78	0,46	4,78	4,78	0,50	4,78	4,78	0,56	4,78	4,78	0,61	4,78	4,78	0,68	4,78	4,78	0,81	4,78	4,78	0,94	4,78	4,78	1,06	4,78	4,78	1,17	4,78	4,78	1,27	4,78	4,78	1,37	4,75	4,75	1,47
32,1	14		6,15	5,88	0,47	6,15	5,88	0,52	6,15	5,88	0,57	6,15	5,88	0,63	6,15	5,88	0,68	6,15	5,88	0,74	6,15	5,88	0,86	6,15	5,88	0,97	6,15	5,88	1,07	5,87	5,74	1,17	5,59	5,59	1,27	5,31	5,31	1,38	5,03	5,03	1,48
43,8	16		6,42	5,16	0,66	6,42	5,16	0,71	6,42	5,16	0,77	6,42	5,16	0,77	6,42	5,16	0,77	6,42	5,16	0,77	6,42	5,16	0,87	6,42	5,16	0,97	6,42	5,16	1,07	6,14	5,03	1,18	5,86	4,90	1,28	5,59	4,78	1,38	5,31	4,65	1,49
50	17		6,56	4,80	0,87	6,56	4,80	0,87	6,56	4,80	0,87	6,56	4,80	0,87	6,56	4,80	0,87	6,56	4,80	0,87	6,56	4,80	0,87	6,56	4,80	0,97	6,56	4,80	1,08	6,28	4,67	1,18	6,00	4,55	1,28	5,72	4,42	1,39	5,44	4,30	1,49
21,5	14	27	6,15	6,15	0,47	6,15	6,15	0,52	6,15	6,15	0,57	6,15	6,15	0,62	6,15	6,15	0,68	6,15	6,15	0,74	6,15	6,15	0,85	6,15	6,15	0,97	6,15	6,15	1,07	5,87	5,87	1,17	5,59	5,59	1,27	5,31	5,31	1,38	5,03	5,03	1,48
26,3	15		6,29	6,29	0,49	6,29	6,29	0,54	6,29	6,29	0,60	6,29	6,29	0,65	6,29	6,29	0,71	6,29	6,29	0,76	6,29	6,29	0,87	6,29	6,29	0,97	6,29	6,29	1,07	6,01	6,01	1,17	5,73	5,73	1,28	5,45	5,45	1,38	5,17	5,17	1,48
31,3	16		6,42	6,12	0,66	6,42	6,12	0,71	6,42	6,12	0,77	6,42	6,12	0,77	6,42	6,12	0,77	6,42	6,12	0,77	6,42	6,12	0,87	6,42	6,12	0,97	6,42	6,12	1,07	6,14	5,99	1,18	5,86	5,86	1,28	5,59	5,59	1,38	5,31	5,31	1,49

Symbole

EWB : Eingangs-Feuchttemperatur (°C TK)

EDB : Eingangs-Trockentemperatur (°C FK)

TC : Gesamtleistung [kW]

SHC : Sensible Wärmeleistung [kW]

PI : Leistungsaufnahme [kW]

RH : Relative Luftfeuchtigkeit [%]

Hinweise

1. Die angegebenen Bemessungswerte sind Netto-Kapazitäten, die einen Abzug für die Wärme des Motors des Innenventilators enthalten.
2. Wenn das System die Enteisung der Innengeräte durchführt, können sich diese Netto-Kapazitäten ändern.
3. Gesamtkapazität, Eingangsleistung und sensible Wärmekapazität müssen mithilfe von Interpolation und der Zahlen in der Tabelle berechnet werden (Zahlen außerhalb des Tabellenbereichs dürfen nicht für die Berechnung verwendet werden).
4. Die oben aufgeführten Leistungen gelten für folgende Bedingungen:

   Entsprechende Kältemittelrohrlänge: 5 m

   Höhenunterschied: 0m

3D120434

5

5 Leistungstabellen

5 - 1 Kühlleistungstabellen

FTXM50N / RZAG35A
FTXM50R / RZAG35A

Kühlen

Innentemperatur			Außentemperatur [°C DB]																																					
			-20			-15			-10			-5			0			5			10			15			20			25			30			35			40		
RH	EWB	EDB	TC	SHC	PI	TC	SHC	PI	TC	SHC	PI	TC	SHC	PI	TC	SHC	PI	TC	SHC	PI	TC	SHC	PI	TC	SHC	PI	TC	SHC	PI	TC	SHC	PI	TC	SHC	PI	TC	SHC	PI	TC	SHC	PI
[%]	°C	°C	kW	kW	kW	kW	kW	kW	kW	kW	kW	kW	kW	kW	kW	kW	kW	kW	kW	kW	kW	kW	kW	kW	kW	kW	kW	kW	kW	kW	kW	kW	kW	kW	kW	kW	kW	kW	kW	kW	kW
41,8	11	18	2,91	2,91	0,26	2,91	2,91	0,28	2,91	2,91	0,30	2,91	2,91	0,33	2,91	2,91	0,36	2,91	2,91	0,39	2,91	2,91	0,42	2,91	2,91	0,49	2,91	2,91	0,57	2,91	2,91	0,64	2,91	2,91	0,72	2,85	2,85	0,80	2,69	2,69	0,86
57	13	18	3,51	2,70	0,34	3,51	2,70	0,37	3,51	2,70	0,40	3,51	2,70	0,43	3,51	2,70	0,47	3,51	2,70	0,50	3,51	2,70	0,50	3,51	2,70	0,56	3,51	2,70	0,62	3,34	2,62	0,68	3,18	2,54	0,74	3,02	2,46	0,80	2,85	2,38	0,86
31,4	11	20	2,90	2,90	0,26	2,90	2,90	0,28	2,90	2,90	0,30	2,90	2,90	0,33	2,90	2,90	0,36	2,90	2,90	0,39	2,90	2,90	0,42	2,90	2,90	0,49	2,90	2,90	0,57	2,90	2,90	0,64	2,90	2,90	0,72	2,85	2,85	0,80	2,69	2,69	0,86
44,9	13	20	3,51	3,15	0,34	3,51	3,15	0,37	3,51	3,15	0,40	3,51	3,15	0,43	3,51	3,15	0,47	3,51	3,15	0,50	3,51	3,15	0,50	3,51	3,15	0,56	3,51	3,15	0,62	3,34	3,07	0,68	3,18	3,00	0,74	3,02	2,92	0,80	2,85	2,84	0,86
52	14	20	3,59	2,90	0,44	3,59	2,90	0,47	3,59	2,90	0,50	3,59	2,90	0,50	3,59	2,90	0,50	3,59	2,90	0,50	3,59	2,90	0,50	3,59	2,90	0,56	3,59	2,90	0,62	3,42	2,83	0,68	3,26	2,75	0,74	3,10	2,68	0,80	2,93	2,60	0,86
22,9	11	22	2,89	2,89	0,25	2,89	2,89	0,28	2,89	2,89	0,30	2,89	2,89	0,33	2,89	2,89	0,36	2,89	2,89	0,39	2,89	2,89	0,42	2,89	2,89	0,49	2,89	2,89	0,56	2,89	2,89	0,64	2,89	2,89	0,72	2,85	2,85	0,80	2,69	2,69	0,86
34,8	13	22	3,51	3,51	0,34	3,51	3,51	0,37	3,51	3,51	0,40	3,51	3,51	0,43	3,51	3,51	0,47	3,51	3,51	0,50	3,51	3,51	0,50	3,51	3,51	0,56	3,51	3,51	0,62	3,34	3,34	0,68	3,18	3,18	0,74	3,02	3,02	0,80	2,85	2,85	0,86
47,6	15	22	3,67	3,11	0,50	3,67	3,11	0,50	3,67	3,11	0,50	3,67	3,11	0,50	3,67	3,11	0,50	3,67	3,11	0,50	3,67	3,11	0,50	3,67	3,11	0,56	3,67	3,11	0,62	3,50	3,04	0,68	3,34	2,96	0,74	3,18	2,89	0,80	3,01	2,82	0,86
54,3	16	22	3,75	2,86	0,51	3,75	2,86	0,51	3,75	2,86	0,51	3,75	2,86	0,51	3,75	2,86	0,51	3,75	2,86	0,51	3,75	2,86	0,51	3,75	2,86	0,57	3,75	2,86	0,62	3,58	2,78	0,68	3,42	2,71	0,74	3,26	2,64	0,80	3,10	2,57	0,86
21,2	12	24	3,42	3,42	0,29	3,42	3,42	0,31	3,42	3,42	0,34	3,42	3,42	0,37	3,42	3,42	0,40	3,42	3,42	0,43	3,42	3,42	0,47	3,42	3,42	0,54	3,42	3,42	0,62	3,26	3,26	0,68	3,10	3,10	0,74	2,94	2,94	0,80	2,77	2,77	0,86
32,1	14	24	3,59	3,59	0,44	3,59	3,59	0,47	3,59	3,59	0,50	3,59	3,59	0,50	3,59	3,59	0,50	3,59	3,59	0,50	3,59	3,59	0,50	3,59	3,59	0,56	3,59	3,59	0,62	3,42	3,42	0,68	3,26	3,26	0,74	3,10	3,10	0,80	2,93	2,93	0,86
43,8	16	24	3,75	3,31	0,51	3,75	3,31	0,51	3,75	3,31	0,51	3,75	3,31	0,51	3,75	3,31	0,51	3,75	3,31	0,51	3,75	3,31	0,51	3,75	3,31	0,57	3,75	3,31	0,62	3,58	3,24	0,68	3,42	3,17	0,74	3,26	3,10	0,80	3,10	3,03	0,86
50	17	24	3,83	3,06	0,51	3,83	3,06	0,51	3,83	3,06	0,51	3,83	3,06	0,51	3,83	3,06	0,51	3,83	3,06	0,51	3,83	3,06	0,51	3,83	3,06	0,57	3,83	3,06	0,63	3,66	2,99	0,69	3,50	2,92	0,75	3,34	2,85	0,81	3,18	2,78	0,87
21,5	14	27	3,59	3,59	0,44	3,59	3,59	0,47	3,59	3,59	0,50	3,59	3,59	0,50	3,59	3,59	0,50	3,59	3,59	0,50	3,59	3,59	0,50	3,59	3,59	0,56	3,59	3,59	0,62	3,42	3,42	0,68	3,26	3,26	0,74	3,10	3,10	0,80	2,93	2,93	0,86
26,3	15	27	3,67	3,67	0,50	3,67	3,67	0,50	3,67	3,67	0,50	3,67	3,67	0,50	3,67	3,67	0,50	3,67	3,67	0,50	3,67	3,67	0,50	3,67	3,67	0,56	3,67	3,67	0,62	3,50	3,50	0,68	3,34	3,34	0,74	3,18	3,18	0,80	3,01	3,01	0,86
31,3	16	27	3,75	3,75	0,51	3,75	3,75	0,51	3,75	3,75	0,51	3,75	3,75	0,51	3,75	3,75	0,51	3,75	3,75	0,51	3,75	3,75	0,51	3,75	3,75	0,57	3,75	3,75	0,62	3,58	3,58	0,68	3,42	3,42	0,74	3,26	3,26	0,80	3,10	3,10	0,86

Symbole
- EWB: Eingangs-Feuchttemperatur (°C TK)
- EDB: Eingangs-Trockentemperatur (°C FK)
- TC: Gesamtleistung [kW]
- SHC: Sensible Wärmeleistung [kW]
- PI: Leistungsaufnahme [kW]
- RH: Relative Luftfeuchtigkeit [%]

Hinweise
1. Die angegebenen Bemessungswerte sind Netto-Kapazitäten, die einen Abzug für die Wärme des Motors des Innenventilators enthalten
2. When the system performs indoor de-icing operation, these net capacities may change.
3. Gesamtkapazität, Eingangsleistung und sensible Wärmekapazität müssen mithilfe von Interpolation und der Zahlen in der Tabelle berechnet werden (Zahlen außerhalb des Tabellenbereichs dürfen nicht für die Berechnung verwendet werden).
4. Die oben aufgeführten Leistungen gelten für folgende Bedingungen
   Entsprechende Kältemittelrohrlänge: 5 m
   Höhenunterschied: 0m

3D122105A

FTXM60N / RZAG50A
FTXM60R / RZAG50A

Kühlen

Innentemperatur			Außentemperatur [°C DB]																																					
			-20			-15			-10			-5			0			5			10			15			20			25			30			35			40		
RH	EWB	EDB	TC	SHC	PI	TC	SHC	PI	TC	SHC	PI	TC	SHC	PI	TC	SHC	PI	TC	SHC	PI	TC	SHC	PI	TC	SHC	PI	TC	SHC	PI	TC	SHC	PI	TC	SHC	PI	TC	SHC	PI	TC	SHC	PI
[%]	°C	°C	kW	kW	kW	kW	kW	kW	kW	kW	kW	kW	kW	kW	kW	kW	kW	kW	kW	kW	kW	kW	kW	kW	kW	kW	kW	kW	kW	kW	kW	kW	kW	kW	kW	kW	kW	kW	kW	kW	kW
41,8	11	18	3,27	3,27	0,44	3,27	3,27	0,47	3,27	3,27	0,51	3,27	3,27	0,56	3,27	3,27	0,62	3,27	3,27	0,68	3,27	3,27	0,75	3,27	3,27	0,85	3,27	3,27	0,94	3,27	3,27	1,03	3,27	3,27	1,13	3,27	3,27	1,22	3,27	3,27	1,31
57	13	18	4,54	3,33	0,46	4,54	3,33	0,50	4,54	3,33	0,55	4,54	3,33	0,60	4,54	3,33	0,65	4,54	3,33	0,71	4,54	3,33	0,76	4,54	3,33	0,86	4,54	3,33	0,95	4,54	3,33	1,04	4,54	3,33	1,13	4,31	3,21	1,22	4,08	3,10	1,32
31,4	11	20	3,26	3,26	0,44	3,26	3,26	0,47	3,26	3,26	0,51	3,26	3,26	0,56	3,26	3,26	0,62	3,26	3,26	0,68	3,26	3,26	0,75	3,26	3,26	0,85	3,26	3,26	0,94	3,26	3,26	1,03	3,26	3,26	1,13	3,26	3,26	1,22	3,26	3,26	1,31
44,9	13	20	4,52	3,84	0,46	4,52	3,84	0,50	4,52	3,84	0,55	4,52	3,84	0,60	4,52	3,84	0,65	4,52	3,84	0,71	4,52	3,84	0,76	4,52	3,84	0,86	4,52	3,84	0,95	4,52	3,84	1,04	4,52	3,84	1,13	4,31	3,73	1,22	4,08	3,61	1,32
52	14	20	5,12	3,80	0,47	5,12	3,80	0,52	5,12	3,80	0,56	5,12	3,80	0,61	5,12	3,80	0,66	5,12	3,80	0,72	5,12	3,80	0,77	5,12	3,80	0,86	5,12	3,80	0,95	4,89	3,68	1,04	4,66	3,57	1,13	4,42	3,45	1,23	4,19	3,34	1,32
22,9	11	22	3,25	3,25	0,44	3,25	3,25	0,47	3,25	3,25	0,51	3,25	3,25	0,56	3,25	3,25	0,62	3,25	3,25	0,68	3,25	3,25	0,75	3,25	3,25	0,85	3,25	3,25	0,94	3,25	3,25	1,03	3,25	3,25	1,13	3,25	3,25	1,22	3,25	3,25	1,31
34,8	13	22	4,51	4,34	0,46	4,51	4,34	0,50	4,51	4,34	0,55	4,51	4,34	0,60	4,51	4,34	0,65	4,51	4,34	0,71	4,51	4,34	0,76	4,51	4,34	0,86	4,51	4,34	0,95	4,51	4,34	1,04	4,51	4,34	1,13	4,31	4,24	1,22	4,08	4,08	1,32
47,6	15	22	5,24	4,02	0,48	5,24	4,02	0,53	5,24	4,02	0,58	5,24	4,02	0,63	5,24	4,02	0,68	5,24	4,02	0,72	5,24	4,02	0,77	5,24	4,02	0,86	5,24	4,02	0,95	5,00	3,91	1,05	4,77	3,80	1,14	4,54	3,69	1,23	4,31	3,58	1,32
54,3	16	22	5,35	3,73	0,63	5,35	3,73	0,68	5,35	3,73	0,73	5,35	3,73	0,77	5,35	3,73	0,77	5,35	3,73	0,77	5,35	3,73	0,77	5,35	3,73	0,87	5,35	3,73	0,96	5,12	3,62	1,05	4,89	3,51	1,14	4,65	3,41	1,23	4,42	3,30	1,32
21,2	12	24	3,86	3,86	0,45	3,86	3,86	0,49	3,86	3,86	0,53	3,86	3,86	0,58	3,86	3,86	0,64	3,86	3,86	0,70	3,86	3,86	0,76	3,86	3,86	0,85	3,86	3,86	0,95	3,86	3,86	1,04	3,86	3,86	1,13	3,86	3,86	1,22	3,86	3,86	1,31
32,1	14	24	5,12	4,83	0,47	5,12	4,83	0,51	5,12	4,83	0,56	5,12	4,83	0,61	5,12	4,83	0,66	5,12	4,83	0,72	5,12	4,83	0,77	5,12	4,83	0,86	5,12	4,83	0,95	4,89	4,71	1,04	4,66	4,60	1,13	4,42	4,42	1,23	4,19	4,19	1,32
43,8	16	24	5,35	4,25	0,63	5,35	4,25	0,68	5,35	4,25	0,73	5,35	4,25	0,77	5,35	4,25	0,77	5,35	4,25	0,77	5,35	4,25	0,77	5,35	4,25	0,87	5,35	4,25	0,96	5,12	4,14	1,05	4,89	4,03	1,14	4,65	3,92	1,23	4,42	3,82	1,32
50	17	24	5,47	3,95	0,78	5,47	3,95	0,78	5,47	3,95	0,78	5,47	3,95	0,78	5,47	3,95	0,78	5,47	3,95	0,78	5,47	3,95	0,78	5,47	3,95	0,87	5,47	3,95	0,96	5,24	3,85	1,05	5,00	3,74	1,14	4,77	3,64	1,23	4,54	3,54	1,33
21,5	14	27	5,12	5,12	0,47	5,12	5,12	0,51	5,12	5,12	0,56	5,12	5,12	0,61	5,12	5,12	0,66	5,12	5,12	0,72	5,12	5,12	0,77	5,12	5,12	0,86	5,12	5,12	0,95	4,89	4,89	1,04	4,66	4,66	1,13	4,42	4,42	1,23	4,19	4,19	1,32
26,3	15	27	5,24	5,24	0,48	5,24	5,24	0,53	5,24	5,24	0,58	5,24	5,24	0,63	5,24	5,24	0,68	5,24	5,24	0,72	5,24	5,24	0,77	5,24	5,24	0,86	5,24	5,24	0,95	5,00	5,00	1,05	4,77	4,77	1,14	4,54	4,54	1,23	4,31	4,31	1,32
31,3	16	27	5,35	5,02	0,63	5,35	5,02	0,68	5,35	5,02	0,72	5,35	5,02	0,77	5,35	5,02	0,77	5,35	5,02	0,77	5,35	5,02	0,77	5,35	5,02	0,87	5,35	5,02	0,96	5,12	4,91	1,05	4,89	4,80	1,14	4,65	4,65	1,23	4,42	4,42	1,32

Symbole
- EWB: Eingangs-Feuchttemperatur (°C TK)
- EDB: Eingangs-Trockentemperatur (°C FK)
- TC: Gesamtleistung [kW]
- SHC: Sensible Wärmeleistung [kW]
- PI: Leistungsaufnahme [kW]
- RH: Relative Luftfeuchtigkeit [%]

Hinweise
1. Die angegebenen Bemessungswerte sind Netto-Kapazitäten, die einen Abzug für die Wärme des Motors des Innenventilators enthalten.
2. When the system performs indoor de-icing operation, these net capacities may change.
3. Gesamtkapazität, Eingangsleistung und sensible Wärmekapazität müssen mithilfe von Interpolation und der Zahlen in der Tabelle berechnet werden (Zahlen außerhalb des Tabellenbereichs dürfen nicht für die Berechnung verwendet werden).
4. Die oben aufgeführten Leistungen gelten für folgende Bedingungen:
   Entsprechende Kältemittelrohrlänge: 5 m
   Höhenunterschied: 0m

3D122107A

5 Leistungstabellen

5 - 1 Kühlleistungstabellen

FTXM71N / RZAG60A
FTXM71R / RZAG60A

Kühlen

Innentemperatur			Außentemperatur [°C DB]																																				
			-20			-15			-10			-5			0			5			10			15			20			25			30			35			40		
RH	EWB	EDB	TC	SHC	PI	TC	SHC	PI	TC	SHC	PI	TC	SHC	PI	TC	SHC	PI	TC	SHC	PI	TC	SHC	PI	TC	SHC	PI	TC	SHC	PI	TC	SHC	PI	TC	SHC	PI	TC	SHC	PI	TC	SHC	PI
[%]	°C	°C	kW	kW	kW	kW	kW	kW	kW	kW	kW	kW	kW	kW	kW	kW	kW	kW	kW	kW	kW	kW	kW	kW	kW	kW	kW	kW	kW	kW	kW	kW	kW	kW	kW	kW	kW	kW	kW	kW	kW
41,8	11	18	3,91	3,91	0,46	3,91	3,91	0,50	3,91	3,91	0,55	3,91	3,91	0,60	3,91	3,91	0,65	3,91	3,91	0,71	3,91	3,91	0,78	3,91	3,91	0,92	3,91	3,91	1,07	3,91	3,91	1,22	3,91	3,91	1,39	3,91	3,91	1,56	3,91	3,91	1,72
57	13	18	5,43	3,98	0,57	5,43	3,98	0,62	5,43	3,98	0,68	5,43	3,98	0,74	5,43	3,98	0,80	5,43	3,98	0,87	5,43	3,98	0,94	5,43	3,98	1,09	5,43	3,98	1,25	5,43	3,98	1,40	5,43	3,98	1,56	5,17	3,85	1,69	4,89	3,71	1,81
31,4	11	20	3,90	3,90	0,46	3,90	3,90	0,50	3,90	3,90	0,55	3,90	3,90	0,60	3,90	3,90	0,65	3,90	3,90	0,71	3,90	3,90	0,78	3,90	3,90	0,92	3,90	3,90	1,07	3,90	3,90	1,22	3,90	3,90	1,39	3,90	3,90	1,55	3,90	3,90	1,72
44,9	13	20	5,41	4,59	0,57	5,41	4,59	0,62	5,41	4,59	0,68	5,41	4,59	0,74	5,41	4,59	0,80	5,41	4,59	0,87	5,41	4,59	0,94	5,41	4,59	1,09	5,41	4,59	1,24	5,41	4,59	1,40	5,41	4,59	1,56	5,17	4,47	1,69	4,89	4,33	1,81
52	14	20	6,15	4,55	0,62	6,15	4,55	0,68	6,15	4,55	0,74	6,15	4,55	0,80	6,15	4,55	0,87	6,15	4,55	0,94	6,15	4,55	1,01	6,15	4,55	1,16	6,15	4,55	1,31	5,87	4,41	1,44	5,59	4,28	1,56	5,31	4,14	1,69	5,03	4,00	1,82
22,9	11	22	3,89	3,89	0,46	3,89	3,89	0,50	3,89	3,89	0,55	3,89	3,89	0,59	3,89	3,89	0,65	3,89	3,89	0,71	3,89	3,89	0,77	3,89	3,89	0,91	3,89	3,89	1,06	3,89	3,89	1,22	3,89	3,89	1,39	3,89	3,89	1,55	3,89	3,89	1,72
34,8	13	22	5,40	5,20	0,57	5,40	5,20	0,62	5,40	5,20	0,68	5,40	5,20	0,74	5,40	5,20	0,80	5,40	5,20	0,87	5,40	5,20	0,94	5,40	5,20	1,09	5,40	5,20	1,24	5,40	5,20	1,40	5,40	5,20	1,56	5,17	5,08	1,69	4,89	4,89	1,81
47,6	15	22	6,29	4,82	0,66	6,29	4,82	0,72	6,29	4,82	0,78	6,29	4,82	0,85	6,29	4,82	0,92	6,29	4,82	1,00	6,29	4,82	1,06	6,29	4,82	1,19	6,29	4,82	1,32	6,01	4,69	1,44	5,73	4,55	1,57	5,45	4,42	1,69	5,17	4,29	1,82
54,3	16	22	6,42	4,47	0,86	6,42	4,47	0,93	6,42	4,47	1,00	6,42	4,47	1,07	6,42	4,47	1,07	6,42	4,47	1,07	6,42	4,47	1,07	6,42	4,47	1,19	6,42	4,47	1,32	6,14	4,34	1,45	5,86	4,21	1,57	5,59	4,08	1,70	5,31	3,96	1,83
21,2	12	24	4,62	4,62	0,52	4,62	4,62	0,56	4,62	4,62	0,61	4,62	4,62	0,67	4,62	4,62	0,73	4,62	4,62	0,79	4,62	4,62	0,86	4,62	4,62	1,00	4,62	4,62	1,16	4,62	4,62	1,32	4,62	4,62	1,48	4,62	4,62	1,64	4,62	4,62	1,80
32,1	14	24	6,15	5,79	0,62	6,15	5,79	0,68	6,15	5,79	0,73	6,15	5,79	0,80	6,15	5,79	0,87	6,15	5,79	0,94	6,15	5,79	1,01	6,15	5,79	1,16	6,15	5,79	1,31	5,87	5,64	1,44	5,59	5,51	1,56	5,31	5,31	1,69	5,03	5,03	1,82
43,8	16	24	6,42	5,09	0,86	6,42	5,09	0,93	6,42	5,09	1,00	6,42	5,09	1,07	6,42	5,09	1,07	6,42	5,09	1,07	6,42	5,09	1,07	6,42	5,09	1,19	6,42	5,09	1,32	6,14	4,96	1,45	5,86	4,83	1,57	5,59	4,70	1,70	5,31	4,57	1,83
50	17	24	6,56	4,74	1,01	6,56	4,74	1,07	6,56	4,74	1,07	6,56	4,74	1,07	6,56	4,74	1,07	6,56	4,74	1,07	6,56	4,74	1,07	6,56	4,74	1,20	6,56	4,74	1,32	6,28	4,61	1,45	6,00	4,48	1,58	5,72	4,36	1,70	5,44	4,24	1,83
21,5	14	27	6,15	6,15	0,62	6,15	6,15	0,67	6,15	6,15	0,73	6,15	6,15	0,80	6,15	6,15	0,86	6,15	6,15	0,93	6,15	6,15	1,01	6,15	6,15	1,16	6,15	6,15	1,31	5,87	5,87	1,44	5,59	5,59	1,56	5,31	5,31	1,69	5,03	5,03	1,82
26,3	15	27	6,29	6,29	0,66	6,29	6,29	0,72	6,29	6,29	0,78	6,29	6,29	0,85	6,29	6,29	0,92	6,29	6,29	0,99	6,29	6,29	1,06	6,29	6,29	1,19	6,29	6,29	1,32	6,01	6,01	1,44	5,73	5,73	1,57	5,45	5,45	1,69	5,17	5,17	1,82
31,3	16	27	6,42	6,01	0,86	6,42	6,01	0,93	6,42	6,01	1,00	6,42	6,01	1,07	6,42	6,01	1,07	6,42	6,01	1,07	6,42	6,01	1,07	6,42	6,01	1,19	6,42	6,01	1,32	6,14	5,88	1,45	5,86	5,75	1,57	5,59	5,59	1,70	5,31	5,31	1,83

Symbole
EWB: Eingangs-Feuchttemperatur (°C TK)
EDB: Eingangs-Trockentemperatur (°C FK)
TC: Gesamtleistung [kW]
SHC: Sensible Wärmeleistung [kW]
PI: Leistungsaufnahme [kW]
RH: Relative Luftfeuchtigkeit [%]

Hinweise
1. Die angegebenen Bemessungswerte sind Netto-Kapazitäten, die einen Abzug für die Wärme des Motors des Innenventilators enthalten.
2. When the system performs indoor de-icing operation, these net capacities may change.
3. Gesamtkapazität, Eingangsleistung und sensible Wärmekapazität müssen mithilfe von Interpolation und der Zahlen in der Tabelle berechnet werden (Zahlen außerhalb des Tabellenbereichs dürfen nicht für die Berechnung verwendet werden).
4. Die oben aufgeführten Leistungen gelten für folgende Bedingungen:
   Entsprechende Kältemittelrohrlänge: 5 m
   Höhenunterschied: 0m

3D122109A

FHA50A99 / RZAG35A

Innen			Außentemperatur [°C DB]																																				
			-20			-15			-10			-5			0			5			10			15			20			25			30			35			40		
RH	EWB	EDB	TC	SHC	PI	TC	SHC	PI	TC	SHC	PI	TC	SHC	PI	TC	SHC	PI	TC	SHC	PI	TC	SHC	PI	TC	SHC	PI	TC	SHC	PI	TC	SHC	PI	TC	SHC	PI	TC	SHC	PI	TC	SHC	PI
%	°C	°C	kW	kW	-	kW	kW	-	kW	kW	-	kW	kW	-	kW	kW	-	kW	kW	-	kW	kW	-	kW	kW	-	kW	kW	-	kW	kW	-	kW	kW	-	kW	kW	-	kW	kW	-
41,8	11	18	3,34	3,34	0,22	3,34	3,34	0,24	3,34	3,34	0,27	3,34	3,34	0,29	3,34	3,34	0,32	3,34	3,34	0,35	3,34	3,34	0,41	3,34	3,34	0,47	3,34	3,34	0,53	3,18	3,18	0,58	3,02	3,02	0,63	2,85	2,85	0,68	2,69	2,69	0,73
57	13		3,51	2,88	0,35	3,51	2,88	0,38	3,51	2,88	0,38	3,51	2,88	0,38	3,51	2,88	0,38	3,51	2,88	0,38	3,51	2,88	0,43	3,51	2,88	0,48	3,51	2,88	0,53	3,34	2,80	0,58	3,18	2,73	0,63	3,02	2,65	0,68	2,85	2,58	0,74
31,4	11	20	3,34	3,34	0,22	3,34	3,34	0,24	3,34	3,34	0,27	3,34	3,34	0,29	3,34	3,34	0,32	3,34	3,34	0,35	3,34	3,34	0,41	3,34	3,34	0,47	3,34	3,34	0,53	3,18	3,18	0,58	3,02	3,02	0,63	2,85	2,85	0,68	2,69	2,69	0,73
44,9	13		3,51	3,42	0,35	3,51	3,42	0,38	3,51	3,42	0,38	3,51	3,42	0,38	3,51	3,42	0,38	3,51	3,42	0,38	3,51	3,42	0,43	3,51	3,42	0,48	3,51	3,42	0,53	3,34	3,34	0,58	3,18	3,18	0,63	3,02	3,02	0,68	2,85	2,85	0,74
52	14		3,59	3,13	0,43	3,59	3,13	0,43	3,59	3,13	0,43	3,59	3,13	0,43	3,59	3,13	0,43	3,59	3,13	0,43	3,59	3,13	0,43	3,59	3,13	0,48	3,59	3,13	0,53	3,42	3,06	0,58	3,26	2,98	0,63	3,10	2,91	0,69	2,93	2,84	0,74
22,9	11	22	3,34	3,34	0,22	3,34	3,34	0,24	3,34	3,34	0,26	3,34	3,34	0,29	3,34	3,34	0,32	3,34	3,34	0,35	3,34	3,34	0,41	3,34	3,34	0,47	3,34	3,34	0,53	3,18	3,18	0,58	3,02	3,02	0,63	2,85	2,85	0,68	2,69	2,69	0,73
34,8	13		3,51	3,51	0,35	3,51	3,51	0,38	3,51	3,51	0,38	3,51	3,51	0,38	3,51	3,51	0,38	3,51	3,51	0,38	3,51	3,51	0,43	3,51	3,51	0,48	3,51	3,51	0,53	3,34	3,34	0,58	3,18	3,18	0,63	3,02	3,02	0,68	2,85	2,85	0,74
47,6	15		3,67	3,38	0,43	3,67	3,38	0,43	3,67	3,38	0,43	3,67	3,38	0,43	3,67	3,38	0,43	3,67	3,38	0,43	3,67	3,38	0,43	3,67	3,38	0,48	3,67	3,38	0,53	3,50	3,31	0,58	3,34	3,23	0,64	3,18	3,16	0,69	3,01	3,01	0,74
54,3	16		3,75	3,08	0,43	3,75	3,08	0,43	3,75	3,08	0,43	3,75	3,08	0,43	3,75	3,08	0,43	3,75	3,08	0,43	3,75	3,08	0,43	3,75	3,08	0,48	3,75	3,08	0,53	3,58	3,01	0,59	3,42	2,94	0,64	3,26	2,87	0,69	3,10	2,81	0,74
21,2	12	24	3,42	3,42	0,24	3,42	3,42	0,26	3,42	3,42	0,29	3,42	3,42	0,32	3,42	3,42	0,35	3,42	3,42	0,37	3,42	3,42	0,43	3,42	3,42	0,48	3,42	3,42	0,53	3,26	3,26	0,58	3,10	3,10	0,63	2,94	2,94	0,68	2,77	2,77	0,73
32,1	14		3,59	3,59	0,43	3,59	3,59	0,43	3,59	3,59	0,43	3,59	3,59	0,43	3,59	3,59	0,43	3,59	3,59	0,43	3,59	3,59	0,43	3,59	3,59	0,48	3,59	3,59	0,53	3,42	3,42	0,58	3,26	3,26	0,63	3,10	3,10	0,69	2,93	2,93	0,74
43,8	16		3,75	3,62	0,43	3,75	3,62	0,43	3,75	3,62	0,43	3,75	3,62	0,43	3,75	3,62	0,43	3,75	3,62	0,43	3,75	3,62	0,43	3,75	3,62	0,48	3,75	3,62	0,53	3,58	3,55	0,59	3,42	3,42	0,64	3,26	3,26	0,69	3,10	3,10	0,74
50	17		3,83	3,32	0,43	3,83	3,32	0,43	3,83	3,32	0,43	3,83	3,32	0,43	3,83	3,32	0,43	3,83	3,32	0,43	3,83	3,32	0,43	3,83	3,32	0,49	3,83	3,32	0,54	3,66	3,26	0,59	3,50	3,19	0,64	3,34	3,12	0,69	3,18	3,06	0,74
21,5	14	27	3,59	3,59	0,38	3,59	3,59	0,38	3,59	3,59	0,38	3,59	3,59	0,38	3,59	3,59	0,38	3,59	3,59	0,38	3,59	3,59	0,43	3,59	3,59	0,48	3,59	3,59	0,53	3,42	3,42	0,58	3,26	3,26	0,63	3,10	3,10	0,69	2,93	2,93	0,74
26,3	15		3,67	3,67	0,43	3,67	3,67	0,43	3,67	3,67	0,43	3,67	3,67	0,43	3,67	3,67	0,43	3,67	3,67	0,43	3,67	3,67	0,43	3,67	3,67	0,48	3,67	3,67	0,53	3,50	3,50	0,58	3,34	3,34	0,64	3,18	3,18	0,69	3,01	3,01	0,74
31,3	16		3,75	3,75	0,43	3,75	3,75	0,43	3,75	3,75	0,43	3,75	3,75	0,43	3,75	3,75	0,43	3,75	3,75	0,43	3,75	3,75	0,43	3,75	3,75	0,48	3,75	3,75	0,53	3,58	3,58	0,59	3,42	3,42	0,64	3,26	3,26	0,69	3,10	3,10	0,74

Symbole
RH: Relative Luftfeuchtigkeit [%]
BF: Bypassfaktor
[°C WB]: Eingangs-Feuchttemperatur [°C TK]
[°C DB]: Eingangs-Trockentemperatur [°C FK]
TC: Gesamtleistung [kW]
SHC: Sensible Wärmeleistung [kW]
PI: Leistungsaufnahme [kW]

Hinweise
1. Die angegebenen Bemessungswerte sind Netto-Kapazitäten, die einen Abzug für die Wärme des Motors des Innenventilators enthalten.
2. Wenn das System einen Innengerät-Enteisungsvorgang durchführt, können sich diese Nettokapazitäten ändern.
3. Gesamtkapazität, Eingangsleistung und sensible Wärmekapazität müssen mithilfe von Interpolation und der Zahlen in der Tabelle berechnet werden (Zahlen außerhalb des Tabellenbereichs dürfen nicht für die Berechnung verwendet werden).
4. Die oben aufgeführten Leistungen gelten für folgende Bedingungen:
   Entsprechende Kältemittelrohrlänge: 5 m
   Höhenunterschied: 0m

3D120440A

5 Leistungstabellen

5 - 1 Kühlleistungstabellen

FHA60A99 / RZAG50A

Innen			Außentemperatur [°C DB]																																						
			-20			-15			-10			-5			0			5			10			15			20			25			30			35			40		
RH	EWB	EDB	TC	SHC	PI	TC	SHC	PI	TC	SHC	PI	TC	SHC	PI	TC	SHC	PI	TC	SHC	PI	TC	SHC	PI	TC	SHC	PI	TC	SHC	PI	TC	SHC	PI	TC	SHC	PI	TC	SHC	PI	TC	SHC	PI
%	°C	°C	kW	kW	-	kW	kW	-	kW	kW	-	kW	kW	-	kW	kW	-	kW	kW	-	kW	kW	-	kW	kW	-	kW	kW	-	kW	kW	-	kW	kW	-	kW	kW	-	kW	kW	-
41,8	11	18	4,03	4,03	0,32	4,03	4,03	0,35	4,03	4,03	0,39	4,03	4,03	0,43	4,03	4,03	0,47	4,03	4,03	0,51	4,03	4,03	0,61	4,03	4,03	0,71	4,03	4,03	0,82	4,03	4,03	0,93	4,03	4,03	1,04	4,03	4,03	1,15	3,85	3,85	1,25
57	13		5,01	3,81	0,40	5,01	3,81	0,44	5,01	3,81	0,49	5,01	3,81	0,53	5,01	3,81	0,58	5,01	3,81	0,63	5,01	3,81	0,73	5,01	3,81	0,82	5,01	3,81	0,90	4,77	3,69	0,99	4,54	3,58	1,08	4,31	3,47	1,16	4,08	3,36	1,25
31,4	11	20	4,02	4,02	0,32	4,02	4,02	0,35	4,02	4,02	0,39	4,02	4,02	0,43	4,02	4,02	0,47	4,02	4,02	0,51	4,02	4,02	0,61	4,02	4,02	0,71	4,02	4,02	0,82	4,02	4,02	0,93	4,02	4,02	1,04	4,02	4,02	1,15	3,85	3,85	1,25
44,9	13		5,01	4,44	0,40	5,01	4,44	0,44	5,01	4,44	0,49	5,01	4,44	0,53	5,01	4,44	0,58	5,01	4,44	0,63	5,01	4,44	0,73	5,01	4,44	0,82	5,01	4,44	0,90	4,77	4,33	0,99	4,54	4,21	1,08	4,31	4,10	1,16	4,08	3,99	1,25
52	14		5,12	4,10	0,50	5,12	4,10	0,55	5,12	4,10	0,60	5,12	4,10	0,64	5,12	4,10	0,64	5,12	4,10	0,64	5,12	4,10	0,73	5,12	4,10	0,82	5,12	4,10	0,91	4,89	3,99	0,99	4,66	3,88	1,08	4,42	3,77	1,17	4,19	3,66	1,25
22,9	11	22	4,01	4,01	0,32	4,01	4,01	0,35	4,01	4,01	0,39	4,01	4,01	0,43	4,01	4,01	0,47	4,01	4,01	0,51	4,01	4,01	0,61	4,01	4,01	0,71	4,01	4,01	0,82	4,01	4,01	0,93	4,01	4,01	1,04	4,01	4,01	1,15	3,85	3,85	1,25
34,8	13		5,01	5,01	0,40	5,01	5,01	0,44	5,01	5,01	0,48	5,01	5,01	0,53	5,01	5,01	0,58	5,01	5,01	0,63	5,01	5,01	0,73	5,01	5,01	0,82	5,01	5,01	0,90	4,77	4,77	0,99	4,54	4,54	1,08	4,31	4,31	1,16	4,08	4,08	1,25
47,6	15		5,24	4,38	0,65	5,24	4,38	0,65	5,24	4,38	0,65	5,24	4,38	0,65	5,24	4,38	0,65	5,24	4,38	0,65	5,24	4,38	0,73	5,24	4,38	0,82	5,24	4,38	0,91	5,00	4,27	1,00	4,77	4,17	1,08	4,54	4,06	1,17	4,31	3,96	1,26
54,3	16		5,35	4,03	0,74	5,35	4,03	0,74	5,35	4,03	0,74	5,35	4,03	0,74	5,35	4,03	0,74	5,35	4,03	0,74	5,35	4,03	0,74	5,35	4,03	0,82	5,35	4,03	0,91	5,12	3,92	1,00	4,89	3,82	1,08	4,65	3,72	1,17	4,42	3,62	1,26
21,2	12	24	4,76	4,76	0,36	4,76	4,76	0,40	4,76	4,76	0,44	4,76	4,76	0,48	4,76	4,76	0,52	4,76	4,76	0,57	4,76	4,76	0,67	4,76	4,76	0,78	4,76	4,76	0,89	4,66	4,66	0,99	4,43	4,43	1,07	4,19	4,19	1,16	3,96	3,96	1,25
32,1	14		5,12	5,12	0,50	5,12	5,12	0,55	5,12	5,12	0,60	5,12	5,12	0,64	5,12	5,12	0,64	5,12	5,12	0,64	5,12	5,12	0,73	5,12	5,12	0,82	5,12	5,12	0,91	4,89	4,89	0,99	4,66	4,66	1,08	4,42	4,42	1,17	4,19	4,19	1,25
43,8	16		5,35	4,66	0,74	5,35	4,66	0,74	5,35	4,66	0,74	5,35	4,66	0,74	5,35	4,66	0,74	5,35	4,66	0,74	5,35	4,66	0,74	5,35	4,66	0,82	5,35	4,66	0,91	5,12	4,56	1,00	4,89	4,46	1,08	4,65	4,35	1,17	4,42	4,25	1,26
50	17		5,47	4,30	0,74	5,47	4,30	0,74	5,47	4,30	0,74	5,47	4,30	0,74	5,47	4,30	0,74	5,47	4,30	0,74	5,47	4,30	0,74	5,47	4,30	0,83	5,47	4,30	0,91	5,24	4,20	1,00	5,00	4,11	1,09	4,77	4,01	1,17	4,54	3,91	1,26
21,5	14	27	5,12	5,12	0,50	5,12	5,12	0,55	5,12	5,12	0,60	5,12	5,12	0,64	5,12	5,12	0,64	5,12	5,12	0,64	5,12	5,12	0,73	5,12	5,12	0,82	5,12	5,12	0,91	4,89	4,89	0,99	4,66	4,66	1,08	4,42	4,42	1,17	4,19	4,19	1,25
26,3	15		5,24	5,24	0,65	5,24	5,24	0,65	5,24	5,24	0,65	5,24	5,24	0,65	5,24	5,24	0,65	5,24	5,24	0,65	5,24	5,24	0,73	5,24	5,24	0,82	5,24	5,24	0,91	5,00	5,00	1,00	4,77	4,77	1,08	4,54	4,54	1,17	4,31	4,31	1,26
31,3	16		5,35	5,35	0,74	5,35	5,35	0,74	5,35	5,35	0,74	5,35	5,35	0,74	5,35	5,35	0,74	5,35	5,35	0,74	5,35	5,35	0,74	5,35	5,35	0,82	5,35	5,35	0,91	5,12	5,12	1,00	4,89	4,89	1,08	4,65	4,65	1,17	4,42	4,42	1,26

Symbole

RH: Relative Luftfeuchtigkeit [%]
BF: Bypassfaktor
[°C WB]: Eingangs-Feuchttemperatur [°C TK]
[°C DB]: Eingangs-Trockentemperatur [°C FK]
TC: Gesamtleistung [kW]
SHC: Sensible Wärmeleistung [kW]
PI: Leistungsaufnahme [kW]

Hinweise

1. Die angegebenen Bemessungswerte sind Netto-Kapazitäten, die einen Abzug für die Wärme des Motors des Innenventilators enthalten.
2. Wenn das System einen Innengerät-Enteisungsvorgang durchführt, können sich diese Nettokapazitäten ändern.
3. Gesamtkapazität, Eingangsleistung und sensible Wärmekapazität müssen mithilfe von Interpolation und der Zahlen in der Tabelle berechnet werden (Zahlen außerhalb des Tabellenbereichs dürfen nicht für die Berechnung verwendet werden).
4. Die oben aufgeführten Leistungen gelten für folgende Bedingungen:
Entsprechende Kältemittelrohrlänge: 5 m
Höhenunterschied: 0m

3D120441A

FHA71A99 / RZAG60A

Innen			Außentemperatur [°C DB]																																						
			-20			-15			-10			-5			0			5			10			15			20			25			30			35			40		
RH	EWB	EDB	TC	SHC	PI	TC	SHC	PI	TC	SHC	PI	TC	SHC	PI	TC	SHC	PI	TC	SHC	PI	TC	SHC	PI	TC	SHC	PI	TC	SHC	PI	TC	SHC	PI	TC	SHC	PI	TC	SHC	PI	TC	SHC	PI
%	°C	°C	kW	kW	-	kW	kW	-	kW	kW	-	kW	kW	-	kW	kW	-	kW	kW	-	kW	kW	-	kW	kW	-	kW	kW	-	kW	kW	-	kW	kW	-	kW	kW	-	kW	kW	-
41,8	11	18	4,61	4,61	0,41	4,61	4,61	0,45	4,61	4,61	0,50	4,61	4,61	0,55	4,61	4,61	0,61	4,61	4,61	0,67	4,61	4,61	0,80	4,61	4,61	0,93	4,61	4,61	1,05	4,61	4,61	1,15	4,61	4,61	1,25	4,61	4,61	1,35	4,61	4,61	1,46
57	13		6,01	4,50	0,47	6,01	4,50	0,51	6,01	4,50	0,57	6,01	4,50	0,62	6,01	4,50	0,68	6,01	4,50	0,74	6,01	4,50	0,85	6,01	4,50	0,95	6,01	4,50	1,05	5,73	4,36	1,16	5,45	4,22	1,26	5,17	4,08	1,36	4,89	3,95	1,46
31,4	11	20	4,59	4,59	0,41	4,59	4,59	0,45	4,59	4,59	0,50	4,59	4,59	0,55	4,59	4,59	0,61	4,59	4,59	0,67	4,59	4,59	0,80	4,59	4,59	0,93	4,59	4,59	1,05	4,59	4,59	1,15	4,59	4,59	1,25	4,59	4,59	1,35	4,59	4,59	1,46
44,9	13		6,01	5,22	0,47	6,01	5,22	0,51	6,01	5,22	0,57	6,01	5,22	0,62	6,01	5,22	0,68	6,01	5,22	0,74	6,01	5,22	0,85	6,01	5,22	0,95	6,01	5,22	1,05	5,73	5,08	1,16	5,45	4,94	1,26	5,17	4,81	1,36	4,89	4,67	1,46
52	14		6,15	4,82	0,54	6,15	4,82	0,59	6,15	4,82	0,64	6,15	4,82	0,70	6,15	4,82	0,75	6,15	4,82	0,75	6,15	4,82	0,85	6,15	4,82	0,96	6,15	4,82	1,06	5,87	4,69	1,16	5,59	4,56	1,26	5,31	4,42	1,36	5,03	4,29	1,47
22,9	11	22	4,58	4,58	0,41	4,58	4,58	0,45	4,58	4,58	0,50	4,58	4,58	0,55	4,58	4,58	0,61	4,58	4,58	0,67	4,58	4,58	0,80	4,58	4,58	0,93	4,58	4,58	1,05	4,58	4,58	1,15	4,58	4,58	1,25	4,58	4,58	1,35	4,58	4,58	1,46
34,8	13		6,01	5,94	0,47	6,01	5,94	0,51	6,01	5,94	0,57	6,01	5,94	0,62	6,01	5,94	0,68	6,01	5,94	0,74	6,01	5,94	0,85	6,01	5,94	0,95	6,01	5,94	1,05	5,73	5,73	1,16	5,45	5,45	1,26	5,17	5,17	1,36	4,89	4,89	1,46
47,6	15		6,29	5,15	0,70	6,29	5,15	0,76	6,29	5,15	0,76	6,29	5,15	0,76	6,29	5,15	0,76	6,29	5,15	0,76	6,29	5,15	0,86	6,29	5,15	0,96	6,29	5,15	1,06	6,01	5,02	1,16	5,73	4,89	1,26	5,45	4,76	1,37	5,17	4,63	1,47
54,3	16		6,42	4,74	0,86	6,42	4,74	0,86	6,42	4,74	0,86	6,42	4,74	0,86	6,42	4,74	0,86	6,42	4,74	0,86	6,42	4,74	0,86	6,42	4,74	0,96	6,42	4,74	1,06	6,14	4,62	1,17	5,86	4,49	1,27	5,59	4,37	1,37	5,31	4,25	1,47
21,2	12	24	5,44	5,44	0,44	5,44	5,44	0,48	5,44	5,44	0,53	5,44	5,44	0,59	5,44	5,44	0,64	5,44	5,44	0,70	5,44	5,44	0,83	5,44	5,44	0,94	5,44	5,44	1,05	5,44	5,44	1,15	5,31	5,31	1,26	5,03	5,03	1,36	4,75	4,75	1,46
32,1	14		6,15	6,15	0,54	6,15	6,15	0,59	6,15	6,15	0,64	6,15	6,15	0,70	6,15	6,15	0,75	6,15	6,15	0,75	6,15	6,15	0,85	6,15	6,15	0,96	6,15	6,15	1,06	5,87	5,87	1,16	5,59	5,59	1,26	5,31	5,31	1,36	5,03	5,03	1,47
43,8	16		6,42	5,47	0,86	6,42	5,47	0,86	6,42	5,47	0,86	6,42	5,47	0,86	6,42	5,47	0,86	6,42	5,47	0,86	6,42	5,47	0,86	6,42	5,47	0,96	6,42	5,47	1,06	6,14	5,34	1,17	5,86	5,22	1,27	5,59	5,09	1,37	5,31	4,97	1,47
50	17		6,56	5,06	0,86	6,56	5,06	0,86	6,56	5,06	0,86	6,56	5,06	0,86	6,56	5,06	0,86	6,56	5,06	0,86	6,56	5,06	0,86	6,56	5,06	0,97	6,56	5,06	1,07	6,28	4,93	1,17	6,00	4,81	1,27	5,72	4,70	1,37	5,44	4,58	1,47
21,5	14	27	6,15	6,15	0,48	6,15	6,15	0,54	6,15	6,15	0,59	6,15	6,15	0,65	6,15	6,15	0,70	6,15	6,15	0,75	6,15	6,15	0,85	6,15	6,15	0,96	6,15	6,15	1,06	5,87	5,87	1,16	5,59	5,59	1,26	5,31	5,31	1,36	5,03	5,03	1,47
26,3	15		6,29	6,29	0,65	6,29	6,29	0,70	6,29	6,29	0,76	6,29	6,29	0,76	6,29	6,29	0,76	6,29	6,29	0,76	6,29	6,29	0,86	6,29	6,29	0,96	6,29	6,29	1,06	6,01	6,01	1,16	5,73	5,73	1,26	5,45	5,45	1,37	5,17	5,17	1,47
31,3	16		6,42	6,42	0,86	6,42	6,42	0,86	6,42	6,42	0,86	6,42	6,42	0,86	6,42	6,42	0,86	6,42	6,42	0,86	6,42	6,42	0,86	6,42	6,42	0,96	6,42	6,42	1,06	6,14	6,14	1,17	5,86	5,86	1,27	5,59	5,59	1,37	5,31	5,31	1,47

Symbole

RH: Relative Luftfeuchtigkeit [%]
BF: Bypassfaktor
[°C WB]: Eingangs-Feuchttemperatur [°C TK]
[°C DB]: Eingangs-Trockentemperatur [°C FK]
TC: Gesamtleistung [kW]
SHC: Sensible Wärmeleistung [kW]
PI: Leistungsaufnahme [kW]

Hinweise

1. Die angegebenen Bemessungswerte sind Netto-Kapazitäten, die einen Abzug für die Wärme des Motors des Innenventilators enthalten.
2. Wenn das System einen Innengerät-Enteisungsvorgang durchführt, können sich diese Nettokapazitäten ändern.
3. Gesamtkapazität, Eingangsleistung und sensible Wärmekapazität müssen mithilfe von Interpolation und der Zahlen in der Tabelle berechnet werden (Zahlen außerhalb des Tabellenbereichs dürfen nicht für die Berechnung verwendet werden).
4. Die oben aufgeführten Leistungen gelten für folgende Bedingungen:
Entsprechende Kältemittelrohrlänge: 5 m
Höhenunterschied: 0m

3D120442A

5 Leistungstabellen

5 - 1 Kühlleistungstabellen

RZAG35A / FNA50A9

Kühlen

Innen			Außentemperatur [°C DB]																																							
			-20			-15			-10			-5			0			5			10			15			20			25			30			35			40		
RH	EWB	EDB	TC	SHC	PI	TC	SHC	PI	TC	SHC	PI	TC	SHC	PI	TC	SHC	PI	TC	SHC	PI	TC	SHC	PI	TC	SHC	PI	TC	SHC	PI	TC	SHC	PI	TC	SHC	PI	TC	SHC	PI	TC	SHC	PI
%	°C	°C	kW	kW	-	kW	kW	-	kW	kW	-	kW	kW	-	kW	kW	-	kW	kW	-	kW	kW	-	kW	kW	-	kW	kW	-	kW	kW	-	kW	kW	-	kW	kW	-	kW	kW	-
41,8	11	18	3,34	3,34	0,29	3,34	3,34	0,32	3,34	3,34	0,35	3,34	3,34	0,38	3,34	3,34	0,42	3,34	3,34	0,46	3,34	3,34	0,53	3,34	3,34	0,59	3,34	3,34	0,66	3,18	3,18	0,72	3,02	3,02	0,79	2,85	2,85	0,85	2,69	2,69	0,91
57	13		3,51	2,96	0,47	3,51	2,96	0,47	3,51	2,96	0,47	3,51	2,96	0,47	3,51	2,96	0,47	3,51	2,96	0,47	3,51	2,96	0,53	3,51	2,96	0,60	3,51	2,96	0,66	3,34	2,89	0,73	3,18	2,81	0,79	3,02	2,74	0,85	2,85	2,66	0,92
31,4	11	20	3,34	3,34	0,29	3,34	3,34	0,32	3,34	3,34	0,35	3,34	3,34	0,38	3,34	3,34	0,42	3,34	3,34	0,45	3,34	3,34	0,53	3,34	3,34	0,59	3,34	3,34	0,66	3,18	3,18	0,72	3,02	3,02	0,79	2,85	2,85	0,85	2,69	2,69	0,91
44,9	13		3,51	3,51	0,47	3,51	3,51	0,47	3,51	3,51	0,47	3,51	3,51	0,47	3,51	3,51	0,47	3,51	3,51	0,47	3,51	3,51	0,53	3,51	3,51	0,60	3,51	3,51	0,66	3,34	3,34	0,73	3,18	3,18	0,79	3,02	3,02	0,85	2,85	2,85	0,92
52	14		3,59	3,23	0,54	3,59	3,23	0,54	3,59	3,23	0,54	3,59	3,23	0,54	3,59	3,23	0,54	3,59	3,23	0,54	3,59	3,23	0,54	3,59	3,23	0,60	3,59	3,23	0,66	3,42	3,16	0,73	3,26	3,08	0,79	3,10	3,01	0,86	2,93	2,93	0,92
22,9	11	22	3,34	3,34	0,29	3,34	3,34	0,32	3,34	3,34	0,35	3,34	3,34	0,38	3,34	3,34	0,42	3,34	3,34	0,45	3,34	3,34	0,53	3,34	3,34	0,59	3,34	3,34	0,66	3,18	3,18	0,72	3,02	3,02	0,79	2,85	2,85	0,85	2,69	2,69	0,91
34,8	13		3,51	3,51	0,47	3,51	3,51	0,47	3,51	3,51	0,47	3,51	3,51	0,47	3,51	3,51	0,47	3,51	3,51	0,47	3,51	3,51	0,53	3,51	3,51	0,60	3,51	3,51	0,66	3,34	3,34	0,73	3,18	3,18	0,79	3,02	3,02	0,85	2,85	2,85	0,92
47,6	15		3,67	3,50	0,54	3,67	3,50	0,54	3,67	3,50	0,54	3,67	3,50	0,54	3,67	3,50	0,54	3,67	3,50	0,54	3,67	3,50	0,54	3,67	3,50	0,60	3,67	3,50	0,67	3,50	3,42	0,73	3,34	3,34	0,79	3,18	3,18	0,86	3,01	3,01	0,92
54,3	16		3,75	3,18	0,54	3,75	3,18	0,54	3,75	3,18	0,54	3,75	3,18	0,54	3,75	3,18	0,54	3,75	3,18	0,54	3,75	3,18	0,54	3,75	3,18	0,60	3,75	3,18	0,67	3,58	3,11	0,73	3,42	3,04	0,80	3,26	2,97	0,86	3,10	2,91	0,92
21,2	12	24	3,42	3,42	0,37	3,42	3,42	0,40	3,42	3,42	0,43	3,42	3,42	0,47	3,42	3,42	0,47	3,42	3,42	0,47	3,42	3,42	0,53	3,42	3,42	0,60	3,42	3,42	0,66	3,26	3,26	0,72	3,10	3,10	0,79	2,94	2,94	0,85	2,77	2,77	0,92
32,1	14		3,59	3,59	0,54	3,59	3,59	0,54	3,59	3,59	0,54	3,59	3,59	0,54	3,59	3,59	0,54	3,59	3,59	0,54	3,59	3,59	0,54	3,59	3,59	0,60	3,59	3,59	0,66	3,42	3,42	0,73	3,26	3,26	0,79	3,10	3,10	0,86	2,93	2,93	0,92
43,8	16		3,75	3,75	0,54	3,75	3,75	0,54	3,75	3,75	0,54	3,75	3,75	0,54	3,75	3,75	0,54	3,75	3,75	0,54	3,75	3,75	0,54	3,75	3,75	0,60	3,75	3,75	0,67	3,58	3,58	0,73	3,42	3,42	0,80	3,26	3,26	0,86	3,10	3,10	0,92
50	17		3,83	3,44	0,54	3,83	3,44	0,54	3,83	3,44	0,54	3,83	3,44	0,54	3,83	3,44	0,54	3,83	3,44	0,54	3,83	3,44	0,54	3,83	3,44	0,61	3,83	3,44	0,67	3,66	3,37	0,73	3,50	3,31	0,80	3,34	3,24	0,86	3,18	3,18	0,93
21,5	14	27	3,59	3,59	0,54	3,59	3,59	0,54	3,59	3,59	0,54	3,59	3,59	0,54	3,59	3,59	0,54	3,59	3,59	0,54	3,59	3,59	0,54	3,59	3,59	0,60	3,59	3,59	0,66	3,42	3,42	0,73	3,26	3,26	0,79	3,10	3,10	0,86	2,93	2,93	0,92
26,3	15		3,67	3,67	0,54	3,67	3,67	0,54	3,67	3,67	0,54	3,67	3,67	0,54	3,67	3,67	0,54	3,67	3,67	0,54	3,67	3,67	0,54	3,67	3,67	0,60	3,67	3,67	0,67	3,50	3,50	0,73	3,34	3,34	0,79	3,18	3,18	0,86	3,01	3,01	0,92
31,3	16		3,75	3,75	0,54	3,75	3,75	0,54	3,75	3,75	0,54	3,75	3,75	0,54	3,75	3,75	0,54	3,75	3,75	0,54	3,75	3,75	0,54	3,75	3,75	0,60	3,75	3,75	0,67	3,58	3,58	0,73	3,42	3,42	0,80	3,26	3,26	0,86	3,10	3,10	0,92

Symbole

EWB : Eingangs-Feuchttemperatur (°C TK)

EDB : Eingangs-Trockentemperatur (°C FK)

TC : Gesamtleistung [kW]

SHC : Sensible Wärmeleistung [kW]

PI : Leistungsaufnahme [kW]

RH : Relative Luftfeuchtigkeit [%]

Hinweise

1. Die angegebenen Bemessungswerte sind Netto-Kapazitäten, die einen Abzug für die Wärme des Motors des Innenventilators enthalten.
2. Wenn das System die Enteisung der Innengeräte durchführt, können sich diese Netto-Kapazitäten ändern.
3. Gesamtkapazität, Eingangsleistung und sensible Wärmekapazität müssen mithilfe von Interpolation und der Zahlen in der Tabelle berechnet werden (Zahlen außerhalb des Tabellenbereichs dürfen nicht für die Berechnung verwendet werden).
4. Die oben aufgeführten Leistungen gelten für folgende Bedingungen:

   Entsprechende Kältemittelrohrlänge: 5 m

   Höhenunterschied: 0m

3D120438

RZAG50A / FNA60A

Kühlen

Innen			Außentemperatur [°C DB]																																							
			-20			-15			-10			-5			0			5			10			15			20			25			30			35			40		
RH	EWB	EDB	TC	SHC	PI	TC	SHC	PI	TC	SHC	PI	TC	SHC	PI	TC	SHC	PI	TC	SHC	PI	TC	SHC	PI	TC	SHC	PI	TC	SHC	PI	TC	SHC	PI	TC	SHC	PI	TC	SHC	PI	TC	SHC	PI
%	°C	°C	kW	kW	-	kW	kW	-	kW	kW	-	kW	kW	-	kW	kW	-	kW	kW	-	kW	kW	-	kW	kW	-	kW	kW	-	kW	kW	-	kW	kW	-	kW	kW	-	kW	kW	-
41,8	11	18	3,64	3,64	0,31	3,64	3,64	0,34	3,64	3,64	0,38	3,64	3,64	0,42	3,64	3,64	0,46	3,64	3,64	0,50	3,64	3,64	0,60	3,64	3,64	0,71	3,64	3,64	0,82	3,64	3,64	0,93	3,64	3,64	1,05	3,64	3,64	1,17	3,64	3,64	1,30
57	13		5,01	3,68	0,40	5,01	3,68	0,44	5,01	3,68	0,48	5,01	3,68	0,53	5,01	3,68	0,57	5,01	3,68	0,63	5,01	3,68	0,74	5,01	3,68	0,85	5,01	3,68	0,96	4,77	3,56	1,05	4,54	3,45	1,15	4,31	3,33	1,24	4,08	3,22	1,33
31,4	11	20	3,63	3,63	0,31	3,63	3,63	0,34	3,63	3,63	0,38	3,63	3,63	0,42	3,63	3,63	0,46	3,63	3,63	0,50	3,63	3,63	0,60	3,63	3,63	0,70	3,63	3,63	0,81	3,63	3,63	0,93	3,63	3,63	1,05	3,63	3,63	1,17	3,63	3,63	1,30
44,9	13		5,01	4,25	0,40	5,01	4,25	0,44	5,01	4,25	0,48	5,01	4,25	0,52	5,01	4,25	0,57	5,01	4,25	0,63	5,01	4,25	0,73	5,01	4,25	0,85	5,01	4,25	0,96	4,77	4,14	1,05	4,54	4,02	1,15	4,31	3,91	1,24	4,08	3,79	1,33
52	14		5,12	3,94	0,43	5,12	3,94	0,48	5,12	3,94	0,53	5,12	3,94	0,57	5,12	3,94	0,63	5,12	3,94	0,68	5,12	3,94	0,78	5,12	3,94	0,87	5,12	3,94	0,96	4,89	3,83	1,06	4,66	3,71	1,15	4,42	3,60	1,24	4,19	3,49	1,33
22,9	11	22	3,62	3,62	0,31	3,62	3,62	0,34	3,62	3,62	0,38	3,62	3,62	0,42	3,62	3,62	0,46	3,62	3,62	0,50	3,62	3,62	0,60	3,62	3,62	0,70	3,62	3,62	0,81	3,62	3,62	0,93	3,62	3,62	1,05	3,62	3,62	1,17	3,62	3,62	1,30
34,8	13		5,01	4,83	0,39	5,01	4,83	0,43	5,01	4,83	0,48	5,01	4,83	0,52	5,01	4,83	0,57	5,01	4,83	0,62	5,01	4,83	0,73	5,01	4,83	0,85	5,01	4,83	0,96	4,77	4,71	1,05	4,54	4,54	1,15	4,31	4,31	1,24	4,08	4,08	1,33
47,6	15		5,24	4,19	0,54	5,24	4,19	0,59	5,24	4,19	0,64	5,24	4,19	0,69	5,24	4,19	0,69	5,24	4,19	0,69	5,24	4,19	0,78	5,24	4,19	0,87	5,24	4,19	0,97	5,00	4,08	1,06	4,77	3,97	1,15	4,54	3,87	1,24	4,31	3,76	1,34
54,3	16		5,35	3,87	0,69	5,35	3,87	0,69	5,35	3,87	0,69	5,35	3,87	0,69	5,35	3,87	0,69	5,35	3,87	0,69	5,35	3,87	0,78	5,35	3,87	0,88	5,35	3,87	0,97	5,12	3,77	1,06	4,89	3,66	1,15	4,65	3,56	1,25	4,42	3,45	1,34
21,2	12	24	4,29	4,29	0,35	4,29	4,29	0,39	4,29	4,29	0,43	4,29	4,29	0,47	4,29	4,29	0,52	4,29	4,29	0,56	4,29	4,29	0,67	4,29	4,29	0,78	4,29	4,29	0,89	4,29	4,29	1,01	4,29	4,29	1,13	4,19	4,19	1,24	3,96	3,96	1,33
32,1	14		5,12	5,08	0,43	5,12	5,08	0,48	5,12	5,08	0,52	5,12	5,08	0,57	5,12	5,08	0,63	5,12	5,08	0,68	5,12	5,08	0,78	5,12	5,08	0,87	5,12	5,08	0,96	4,89	4,89	1,06	4,66	4,66	1,15	4,42	4,42	1,24	4,19	4,19	1,33
43,8	16		5,35	4,44	0,69	5,35	4,44	0,69	5,35	4,44	0,69	5,35	4,44	0,69	5,35	4,44	0,69	5,35	4,44	0,69	5,35	4,44	0,78	5,35	4,44	0,88	5,35	4,44	0,97	5,12	4,34	1,06	4,89	4,23	1,15	4,65	4,13	1,25	4,42	4,03	1,34
50	17		5,47	4,12	0,79	5,47	4,12	0,79	5,47	4,12	0,79	5,47	4,12	0,79	5,47	4,12	0,79	5,47	4,12	0,79	5,47	4,12	0,79	5,47	4,12	0,88	5,47	4,12	0,97	5,24	4,02	1,06	5,00	3,91	1,16	4,77	3,81	1,25	4,54	3,71	1,34
21,5	14	27	5,12	5,12	0,43	5,12	5,12	0,48	5,12	5,12	0,52	5,12	5,12	0,57	5,12	5,12	0,62	5,12	5,12	0,68	5,12	5,12	0,78	5,12	5,12	0,87	5,12	5,12	0,96	4,89	4,89	1,06	4,66	4,66	1,15	4,42	4,42	1,24	4,19	4,19	1,33
26,3	15		5,24	5,24	0,54	5,24	5,24	0,59	5,24	5,24	0,64	5,24	5,24	0,69	5,24	5,24	0,69	5,24	5,24	0,69	5,24	5,24	0,78	5,24	5,24	0,87	5,24	5,24	0,97	5,00	5,00	1,06	4,77	4,77	1,15	4,54	4,54	1,24	4,31	4,31	1,34
31,3	16		5,35	5,30	0,69	5,35	5,30	0,69	5,35	5,30	0,69	5,35	5,30	0,69	5,35	5,30	0,69	5,35	5,30	0,69	5,35	5,30	0,78	5,35	5,30	0,88	5,35	5,30	0,97	5,12	5,12	1,06	4,89	4,89	1,15	4,65	4,65	1,25	4,42	4,42	1,34

Symbole

EWB : Eingangs-Feuchttemperatur (°C TK)

EDB : Eingangs-Trockentemperatur (°C FK)

TC : Gesamtleistung [kW]

SHC : Sensible Wärmeleistung [kW]

PI : Leistungsaufnahme [kW]

RH : Relative Luftfeuchtigkeit [%]

Hinweise

1. Die angegebenen Bemessungswerte sind Netto-Kapazitäten, die einen Abzug für die Wärme des Motors des Innenventilators enthalten.
2. Wenn das System die Enteisung der Innengeräte durchführt, können sich diese Netto-Kapazitäten ändern.
3. Gesamtkapazität, Eingangsleistung und sensible Wärmekapazität müssen mithilfe von Interpolation und der Zahlen in der Tabelle berechnet werden (Zahlen außerhalb des Tabellenbereichs dürfen nicht für die Berechnung verwendet werden).
4. Die oben aufgeführten Leistungen gelten für folgende Bedingungen:

   Entsprechende Kältemittelrohrlänge: 5 m

   Höhenunterschied: 0m

3D120439

5 Leistungstabellen

5 - 2 Kühl-/Heizleistungstabellen

FCAG35B
RZAG35A

Kühlen 50 Hz 220 - 240 V

AFR	12,5
BF	0,24

Innentemperatur		Außentemperatur [°C DB]																	
EWB	EDB	20			25			30			32			35			40		
°C	°C	TC	SHC	PI	TC	SHC	PI	TC	SHC	PI	TC	SHC	PI	TC	SHC	PI	TC	SHC	PI
14,0	20	3,59	2,72	0,61	3,42	2,64	0,67	3,26	2,56	0,73	3,19	2,53	0,75	3,10	2,48	0,79	2,93	2,41	0,84
16,0	22	3,75	2,67	0,61	3,58	2,60	0,67	3,42	2,53	0,73	3,36	2,50	0,75	3,26	2,45	0,79	3,10	2,38	0,85
18,0	25	3,91	2,81	0,62	3,75	2,74	0,68	3,58	2,67	0,73	3,52	2,64	0,76	3,42	2,60	0,79	3,26	2,54	0,85
19,0	27	3,99	2,97	0,62	3,83	2,91	0,68	3,66	2,84	0,74	3,60	2,81	0,76	3,50	2,77	0,80	3,34	2,71	0,85
22,0	30	4,23	2,87	0,62	4,07	2,81	0,68	3,90	2,75	0,74	3,84	2,73	0,77	3,74	2,69	0,80	3,58	2,64	0,86
24,0	32	4,39	2,80	0,63	4,23	2,74	0,69	4,07	2,69	0,75	4,00	2,67	0,77	3,90	2,64	0,80	3,74	2,58	0,86

Heizen 50 Hz 220 - 240 V

AFR	12,5

Innentemperatur	Außentemperatur [°C WB]											
EDB	-15		-10		-5		0		6		10	
°C	TC	PI	TC	PI	TC	PI	TC	PI	TC	PI	TC	PI
15,0	1,90	0,75	2,29	0,79	2,67	0,82	3,06	0,86	4,14	0,91	4,50	0,94
20,0	1,79	0,77	2,17	0,81	2,56	0,85	2,94	0,88	4,00	0,93	4,36	0,96
22,0	1,74	0,78	2,12	0,82	2,51	0,85	2,89	0,89	3,94	0,94	4,31	0,97
24,0	1,69	0,79	2,08	0,82	2,46	0,86	2,85	0,90	3,89	0,95	4,25	0,98
25,0	1,67	0,79	2,05	0,83	2,44	0,87	2,82	0,90	3,86	0,95	4,22	0,98
27,0	1,62	0,80	2,01	0,84	2,39	0,88	2,77	0,91	3,81	0,96	4,17	0,99

Symbole

AFR : Luftdurchsatz [m³/min]
BF : Bypassfaktor
EWB : Eingangs-Feuchttemperatur (°C TK)
EDB : Eingangs-Trockentemperatur (°C FK)
TC : Gesamtleistung [kW]
SHC : Sensible Wärmeleistung [kW]
PI : Leistungsaufnahme [kW]

Hinweise

1. Die angegebenen Bemessungswerte sind Netto-Kapazitäten, die einen Abzug für die Wärme des
2. In der Abbildung zeigt die Markierung mit ☐ die Nennkapazität und den Nennkoeffizient der
3. Gesamtkapazität, Eingangsleistung und sensible Wärmekapazität müssen mithilfe von Interpolation und der Zahlen in der Tabelle berechnet werden (Zahlen außerhalb des
4. Falls die sensible Wärmekapazität nicht in der Tabelle angegeben ist, berechnen Sie diese bitte anhand einer Annäherung zwischen zwei Werten im direkten Verhältnis.
5. Die oben aufgeführten Leistungen gelten für folgende Bedingungen: Entsprechende Kältemittelrohrlänge: 5 m Höhenunterschied: 0m
6. Luftdurchsatz und Bypassfaktor sind in der Tabelle angegeben.

3D120371A

FCAG50B
RZAG50A

Kühlen 50 Hz 220 - 240 V

AFR	12,6
BF	0,21

Innentemperatur		Außentemperatur [°C DB]																	
EWB	EDB	20			25			30			32			35			40		
°C	°C	TC	SHC	PI	TC	SHC	PI	TC	SHC	PI	TC	SHC	PI	TC	SHC	PI	TC	SHC	PI
14,0	20	4,66	3,02	0,93	4,66	3,02	1,05	4,66	3,02	1,17	4,56	3,02	1,21	4,42	3,02	1,27	4,19	3,02	1,36
16,0	22	5,35	3,42	0,99	5,12	3,38	1,08	4,89	3,26	1,18	4,79	3,22	1,22	4,65	3,15	1,27	4,42	3,04	1,37
18,0	25	5,58	3,62	0,99	5,35	3,51	1,09	5,12	3,40	1,18	5,02	3,36	1,22	4,88	3,30	1,28	4,65	3,19	1,37
19,0	27	5,70	3,78	1,00	5,47	3,68	1,09	5,23	3,57	1,19	5,14	3,53	1,23	5,00	3,47	1,28	4,77	3,37	1,38
22,0	30	6,04	3,63	1,01	5,81	3,54	1,10	5,58	3,45	1,20	5,49	3,41	1,23	5,35	3,35	1,29	5,11	3,26	1,39
24,0	32	6,27	3,52	1,01	6,04	3,44	1,11	5,81	3,35	1,20	5,72	3,32	1,24	5,58	3,27	1,30	5,34	3,19	1,39

Heizen 50 Hz 220 - 240 V

AFR	12,6

Innentemperatur	Außentemperatur [°C WB]											
EDB	-15		-10		-5		0		6		10	
°C	TC	PI	TC	PI	TC	PI	TC	PI	TC	PI	TC	PI
15,0	2,76	1,26	3,32	1,32	3,88	1,39	4,43	1,45	6,00	1,53	6,52	1,58
20,0	2,59	1,29	3,15	1,36	3,71	1,42	4,26	1,49	5,80	1,56	6,32	1,61
22,0	2,52	1,31	3,08	1,37	3,64	1,44	4,19	1,50	5,72	1,58	6,24	1,63
24,0	2,46	1,32	3,01	1,39	3,57	1,45	4,13	1,51	5,64	1,59	6,16	1,64
25,0	2,42	1,33	2,98	1,39	3,54	1,46	4,09	1,52	5,60	1,60	6,12	1,65
27,0	2,35	1,34	2,91	1,41	3,47	1,47	4,02	1,54	5,52	1,61	5,74	1,62

Symbole

AFR : Luftdurchsatz [m³/min]
BF : Bypassfaktor
EWB : Eingangs-Feuchttemperatur (°C TK)
EDB : Eingangs-Trockentemperatur (°C FK)
TC : Gesamtleistung [kW]
SHC : Sensible Wärmeleistung [kW]
PI : Leistungsaufnahme [kW]

Hinweise

1. Die angegebenen Bemessungswerte sind Netto-Kapazitäten, die einen Abzug für die Wärme des
2. In der Abbildung zeigt die Markierung mit ☐ die Nennkapazität und den Nennkoeffizient der
3. Gesamtkapazität, Eingangsleistung und sensible Wärmekapazität müssen mithilfe von Interpolation und der Zahlen in der Tabelle berechnet werden (Zahlen außerhalb des
4. Falls die sensible Wärmekapazität nicht in der Tabelle angegeben ist, berechnen Sie diese bitte anhand einer Annäherung zwischen zwei Werten im direkten Verhältnis.
5. Die oben aufgeführten Leistungen gelten für folgende Bedingungen: Entsprechende Kältemittelrohrlänge: 5 m Höhenunterschied: 0m
6. Luftdurchsatz und Bypassfaktor sind in der Tabelle angegeben.

3D120372A

5 Leistungstabellen

5 - 2 Kühl-/Heizleistungstabellen

FCAG60B
RZAG60A

Kühlen 50 Hz 220 - 240 V

AFR	13,6
BF	0,19

Innentemperatur		Außentemperatur [°C DB]																	
EWB	EDB	20			25			30			32			35			40		
°C	°C	TC	SHC	PI	TC	SHC	PI	TC	SHC	PI	TC	SHC	PI	TC	SHC	PI	TC	SHC	PI
14,0	20	4,86	3,34	1,35	4,86	3,34	1,48	4,86	3,34	1,61	4,86	3,34	1,67	4,86	3,34	1,74	4,86	3,34	1,87
16,0	22	6,17	3,78	1,36	6,14	3,78	1,49	5,86	3,78	1,62	5,75	3,78	1,67	5,59	3,70	1,75	5,31	3,56	1,88
18,0	25	6,70	4,26	1,37	6,42	4,13	1,50	6,14	3,99	1,63	6,03	3,94	1,68	5,86	3,86	1,76	5,58	3,73	1,89
19,0	27	6,84	4,44	1,37	6,56	4,30	1,50	6,28	4,17	1,63	6,17	4,12	1,69	6,00	4,05	1,76	5,72	3,92	1,89
22,0	30	7,25	4,26	1,38	6,97	4,14	1,51	6,69	4,02	1,65	6,58	3,98	1,70	6,41	3,91	1,78	6,14	3,80	1,91
24,0	32	7,53	4,12	1,39	7,25	4,02	1,52	6,97	3,91	1,65	6,86	3,87	1,71	6,69	3,81	1,78	6,41	3,70	1,91

Heizen 50 Hz 220 - 240 V

AFR	13,6

Innentemperatur	Außentemperatur [°C WB]											
EDB	-15		-10		-5		0		6		10	
°C	TC	PI	TC	PI	TC	PI	TC	PI	TC	PI	TC	PI
15,0	3,39	1,66	4,08	1,74	4,76	1,83	5,44	1,91	7,24	2,01	7,87	2,08
20,0	3,18	1,70	3,87	1,79	4,55	1,87	5,23	1,96	7,00	2,06	7,63	2,13
22,0	3,10	1,72	3,78	1,81	4,47	1,89	5,15	1,97	6,90	2,08	7,54	2,14
24,0	3,02	1,74	3,70	1,82	4,38	1,91	5,07	1,99	6,81	2,10	7,44	2,16
25,0	2,97	1,75	3,66	1,83	4,34	1,92	5,03	2,00	6,76	2,10	7,39	2,17
27,0	2,89	1,77	3,57	1,85	4,26	1,94	4,94	2,02	6,66	2,12	7,29	2,19

Symbole

AFR : Luftdurchsatz [m³/min]
BF : Bypassfaktor
EWB : Eingangs-Feuchttemperatur (°C TK)
EDB : Eingangs-Trockentemperatur (°C FK)
TC : Gesamtleistung [kW]
SHC : Sensible Wärmeleistung [kW]
PI : Leistungsaufnahme [kW]

Hinweise

1. Die angegebenen Bemessungswerte sind Netto-Kapazitäten, die einen Abzug für die Wärme des
2. In der Abbildung zeigt die Markierung mit ☐ die Nennkapazität und den Nennkoeffizient der
3. Gesamtkapazität, Eingangsleistung und sensible Wärmekapazität müssen mithilfe von Interpolation und der Zahlen in der Tabelle berechnet werden (Zahlen außerhalb des
4. Falls die sensible Wärmekapazität nicht in der Tabelle angegeben ist, berechnen Sie diese bitte anhand einer Annäherung zwischen zwei Werten im direkten Verhältnis.
5. Die oben aufgeführten Leistungen gelten für folgende Bedingungen:
   Entsprechende Kältemittelrohrlänge: 5 m
   Höhenunterschied: 0m
6. Luftdurchsatz und Bypassfaktor sind in der Tabelle angegeben.

3D120373A

RZAG35A / FFA35A9

Kühlen 50 Hz 220 - 240 V

AFR	10,0
BF	0,2

Innentemperatur		Außentemperatur [°C DB]																	
EWB	EDB	20			25			30			32			35			40		
°C	°C	TC	SHC	PI	TC	SHC	PI	TC	SHC	PI	TC	SHC	PI	TC	SHC	PI	TC	SHC	PI
14,0	20	3,59	2,42	0,67	3,42	2,42	0,74	3,26	2,41	0,80	3,19	2,38	0,83	3,10	2,33	0,87	2,93	2,25	0,93
16,0	22	3,75	2,53	0,68	3,58	2,46	0,74	3,42	2,38	0,80	3,36	2,35	0,83	3,26	2,30	0,87	3,10	2,22	0,93
18,0	25	3,91	2,64	0,68	3,75	2,57	0,74	3,58	2,49	0,81	3,52	2,47	0,83	3,42	2,42	0,87	3,26	2,35	0,94
19,0	27	3,99	2,77	0,68	3,83	2,70	0,75	3,66	2,63	0,81	3,60	2,60	0,84	3,50	2,56	0,88	3,34	2,49	0,94
22,0	30	4,23	2,67	0,69	4,07	2,61	0,75	3,90	2,54	0,82	3,84	2,52	0,84	3,74	2,48	0,88	3,58	2,42	0,95
24,0	32	4,39	2,60	0,69	4,23	2,54	0,76	4,07	2,48	0,82	4,00	2,46	0,85	3,90	2,43	0,88	3,74	2,37	0,95

Heizen 50 Hz 220 - 240 V

AFR	10,0

Innentemperatur	Außentemperatur [°C WB]											
EDB	-15		-10		-5		0		6		10	
°C	TC	PI	TC	PI	TC	PI	TC	PI	TC	PI	TC	PI
15,0	1,90	0,87	2,29	0,91	2,67	0,96	3,06	1,00	4,14	1,05	4,50	1,09
20,0	1,79	0,89	2,17	0,94	2,56	0,98	2,94	1,02	4,00	1,08	4,36	1,11
22,0	1,74	0,90	2,12	0,95	2,51	0,99	2,89	1,03	3,94	1,09	4,31	1,12
24,0	1,69	0,91	2,08	0,96	2,46	1,00	2,85	1,04	3,89	1,10	4,25	1,13
25,0	1,67	0,92	2,05	0,96	2,44	1,00	2,82	1,05	3,86	1,10	4,22	1,14
27,0	1,62	0,93	2,01	0,97	2,39	1,01	2,77	1,06	3,81	1,11	4,17	1,15

Symbole

AFR: Luftdurchsatz [m³/min]
BF: Bypassfaktor
EWB: Eingangs-Feuchttemperatur (°C TK)
EDB: Eingangs-Trockentemperatur (°C FK)
TC: Gesamtleistung [kW]
SHC: Sensible Wärmeleistung [kW]
PI: Leistungsaufnahme [kW]

Hinweise

1. Die angegebenen Bemessungswerte sind Netto-Kapazitäten, die einen Abzug für die Wärme des Motors des Innenventilators enthalten.
2. In der Abbildung zeigt die Markierung mit ▭ die Nennkapazität und den Nennkoeffizient der Leistungsaufnahme.
3. Gesamtkapazität, Eingangsleistung und sensible Wärmekapazität müssen mithilfe von Interpolation und der Zahlen in der Tabelle berechnet werden (Zahlen außerhalb des Tabellenbereichs dürfen nicht für die Berechnung verwendet werden).
4. Falls die sensible Wärmekapazität nicht in der Tabelle angegeben ist, berechnen Sie diese bitte anhand einer Annäherung zwischen zwei Werten im direkten Verhältnis.
5. Die oben aufgeführten Leistungen gelten für folgende Bedingungen:
   Entsprechende Kältemittelrohrlänge: 5 m
   Höhenunterschied: 0m
6. Luftdurchsatz und Bypassfaktor sind in der Tabelle angegeben.

3D120375

5 Leistungstabellen

5 - 2 Kühl-/Heizleistungstabellen

RZAG50A / FFA50A9

Kühlen **50 Hz** **220 - 240 V**

AFR	12,7
BF	0,14

Innentemperatur		Außentemperatur [°C DB]																	
EWB	EDB	20			25			30			32			35			40		
°C	°C	TC	SHC	PI	TC	SHC	PI	TC	SHC	PI	TC	SHC	PI	TC	SHC	PI	TC	SHC	PI
14,0	20	4,69	3,31	1,08	4,69	3,31	1,22	4,66	3,31	1,35	4,56	3,31	1,39	4,42	3,28	1,45	4,19	3,16	1,56
16,0	22	5,35	3,58	1,13	5,12	3,46	1,24	4,89	3,35	1,35	4,79	3,30	1,40	4,65	3,24	1,46	4,42	3,13	1,57
18,0	25	5,58	3,72	1,14	5,35	3,61	1,25	5,12	3,51	1,36	5,02	3,47	1,40	4,88	3,40	1,47	4,65	3,30	1,58
19,0	27	5,70	3,90	1,14	5,47	3,79	1,25	5,23	3,69	1,36	5,14	3,65	1,40	5,00	3,59	1,47	4,77	3,49	1,58
22,0	30	6,04	3,75	1,15	5,81	3,66	1,26	5,58	3,57	1,37	5,49	3,53	1,41	5,35	3,48	1,48	5,11	3,39	1,59
24,0	32	6,27	3,64	1,16	6,04	3,56	1,27	5,81	3,48	1,38	5,72	3,44	1,42	5,58	3,40	1,49	5,34	3,32	1,59

Heizen **50 Hz** **220 - 240 V**

AFR	12,7

Innentemperatur	Außentemperatur [°C WB]											
EDB	-15		-10		-5		0		6		10	
°C	TC	PI	TC	PI	TC	PI	TC	PI	TC	PI	TC	PI
15,0	2,76	1,51	3,32	1,58	3,88	1,66	4,43	1,74	6,00	1,83	6,52	1,89
20,0	2,59	1,55	3,15	1,62	3,71	1,70	4,26	1,78	5,80	1,87	6,32	1,93
22,0	2,52	1,56	3,08	1,64	3,64	1,72	4,19	1,80	5,72	1,89	6,24	1,95
24,0	2,46	1,58	3,01	1,66	3,57	1,74	4,13	1,81	5,64	1,90	6,16	1,97
25,0	2,42	1,59	2,98	1,67	3,54	1,74	4,09	1,82	5,60	1,91	6,12	1,97
27,0	2,35	1,61	2,91	1,68	3,47	1,76	4,02	1,84	5,52	1,93	5,76	1,95

Symbole

AFR : Luftdurchsatz [m³/min]
BF : Bypassfaktor
EDB : Eingangs-Feuchttemperatur (°C TK)
EWB : Eingangs-Trockentemperatur (°C FK)
TC : Gesamtleistung [kW]
SHC : Sensible Wärmeleistung [kW]
PI : Leistungsaufnahme [kW]

Hinweise

1. Die angegebenen Bemessungswerte sind Netto-Kapazitäten, die einen Abzug für die Wärme des Motors des Innenventilators enthalten.
2. In der Abbildung zeigt die Markierung mit ▭ die Nennkapazität und den Nennkoeffizient der Leistungsaufnahme.
3. Gesamtkapazität, Eingangsleistung und sensible Wärmekapazität müssen mithilfe von Interpolation und der Zahlen in der Tabelle berechnet werden (Zahlen außerhalb des Tabellenbereichs dürfen nicht für die Berechnung verwendet werden).
4. Falls die sensible Wärmekapazität nicht in der Tabelle angegeben ist, berechnen Sie diese bitte anhand einer Annäherung zwischen zwei Werten im direkten Verhältnis.
5. Die oben aufgeführten Leistungen gelten für folgende Bedingungen:
   Entsprechende Kältemittelrohrlänge: 5 m
   Höhenunterschied: 0m
6. Luftdurchsatz und Bypassfaktor sind in der Tabelle angegeben.

3D120376

RZAG60A / FFA60A9

Kühlen **50 Hz** **220 - 240 V**

AFR	14,5
BF	0,1

Innentemperatur		Außentemperatur [°C DB]																	
EWB	EDB	20			25			30			32			35			40		
°C	°C	TC	SHC	PI	TC	SHC	PI	TC	SHC	PI	TC	SHC	PI	TC	SHC	PI	TC	SHC	PI
14,0	20	5,36	3,96	1,42	5,36	3,96	1,56	5,36	3,96	1,70	5,36	3,96	1,75	5,31	3,93	1,84	5,03	3,79	1,97
16,0	22	6,42	4,29	1,43	6,14	4,15	1,57	5,86	4,01	1,71	5,75	3,96	1,76	5,59	3,88	1,84	5,31	3,75	1,98
18,0	25	6,70	4,46	1,44	6,42	4,33	1,58	6,14	4,20	1,72	6,03	4,15	1,77	5,86	4,08	1,85	5,58	3,95	1,99
19,0	27	6,84	4,67	1,45	6,56	4,55	1,58	6,28	4,42	1,72	6,17	4,38	1,77	6,00	4,30	1,86	5,72	4,19	1,99
22,0	30	7,25	4,49	1,46	6,97	4,38	1,59	6,69	4,27	1,73	6,58	4,23	1,79	6,41	4,17	1,87	6,14	4,06	2,01
24,0	32	7,53	4,36	1,47	7,25	4,26	1,60	6,97	4,17	1,74	6,86	4,13	1,80	6,69	4,07	1,88	6,41	3,97	2,01

Heizen **50 Hz** **220 - 240 V**

AFR	14,5

Innentemperatur	Außentemperatur [°C WB]											
EDB	-15		-10		-5		0		6		10	
°C	TC	PI	TC	PI	TC	PI	TC	PI	TC	PI	TC	PI
15,0	3,33	1,94	4,01	2,04	4,68	2,14	5,35	2,24	7,24	2,36	7,87	2,44
20,0	3,13	2,00	3,80	2,10	4,47	2,19	5,14	2,29	7,00	2,41	7,63	2,49
22,0	3,05	2,02	3,72	2,12	4,39	2,22	5,06	2,32	6,90	2,43	7,54	2,51
24,0	2,96	2,04	3,64	2,14	4,31	2,24	4,98	2,34	6,81	2,46	7,44	2,54
25,0	2,92	2,05	3,59	2,15	4,27	2,25	4,94	2,35	6,76	2,47	7,37	2,55
27,0	2,84	2,07	3,51	2,17	4,18	2,27	4,86	2,37	6,66	2,49	6,90	2,57

Symbole

AFR : Luftdurchsatz [m³/min]
BF : Bypassfaktor
EWB : Eingangs-Feuchttemperatur (°C TK)
EDB : Eingangs-Trockentemperatur (°C FK)
TC : Gesamtleistung [kW]
SHC : Sensible Wärmeleistung [kW]
PI : Leistungsaufnahme [kW]

Hinweise

1. Die angegebenen Bemessungswerte sind Netto-Kapazitäten, die einen Abzug für die Wärme des Motors des Innenventilators enthalten.
2. In der Abbildung zeigt die Markierung mit ▭ die Nennkapazität und den Nennkoeffizient der Leistungsaufnahme.
3. Gesamtkapazität, Eingangsleistung und sensible Wärmekapazität müssen mithilfe von Interpolation und der Zahlen in der Tabelle berechnet werden (Zahlen außerhalb des Tabellenbereichs dürfen nicht für die Berechnung verwendet werden).
4. Falls die sensible Wärmekapazität nicht in der Tabelle angegeben ist, berechnen Sie diese bitte anhand einer Annäherung zwischen zwei Werten im direkten Verhältnis.
5. Die oben aufgeführten Leistungen gelten für folgende Bedingungen:
   Entsprechende Kältemittelrohrlänge: 5 m
   Höhenunterschied: 0m
6. Luftdurchsatz und Bypassfaktor sind in der Tabelle angegeben.

3D120377

5 Leistungstabellen

5 - 2 Kühl-/Heizleistungstabellen

RZAG35A / FDXM35F9

Kühlen **50 Hz** **220 - 240 V**

AFR	8,7
BF	0,16

Innentemperatur		Außentemperatur [°C DB]																	
EWB	EDB	20			25			30			32			35			40		
°C	°C	TC	SHC	PI	TC	SHC	PI	TC	SHC	PI	TC	SHC	PI	TC	SHC	PI	TC	SHC	PI
14,0	20	3,11	2,22	0,65	3,11	2,22	0,73	3,11	2,22	0,81	3,11	2,22	0,84	3,10	2,22	0,89	2,93	2,18	0,95
16,0	22	3,75	2,48	0,69	3,58	2,39	0,76	3,42	2,31	0,82	3,36	2,28	0,85	3,26	2,24	0,89	3,10	2,16	0,96
18,0	25	3,91	2,57	0,70	3,75	2,49	0,76	3,58	2,42	0,83	3,52	2,39	0,86	3,42	2,34	0,90	3,26	2,27	0,96
19,0	27	3,99	2,69	0,70	3,83	2,61	0,76	3,66	2,54	0,83	3,60	2,51	0,86	3,50	2,47	0,90	3,34	2,40	0,96
22,0	30	4,23	2,58	0,70	4,07	2,52	0,77	3,90	2,45	0,84	3,84	2,43	0,86	3,74	2,39	0,90	3,58	2,33	0,97
24,0	32	4,39	2,51	0,71	4,23	2,45	0,77	4,07	2,39	0,84	4,00	2,37	0,87	3,90	2,33	0,91	3,74	2,28	0,97

Heizen **50 Hz** **220 - 240 V**

AFR	8,7

Innentemperatur	Außentemperatur [°C WB]											
EDB	-15		-10		-5		0		6		10	
°C	TC	PI	TC	PI	TC	PI	TC	PI	TC	PI	TC	PI
15,0	1,90	0,92	2,29	0,97	2,67	1,01	3,06	1,06	4,14	1,12	4,50	1,15
20,0	1,79	0,94	2,17	0,99	2,56	1,04	2,94	1,09	4,00	1,14	4,36	1,18
22,0	1,74	0,95	2,12	1,00	2,51	1,05	2,89	1,10	3,94	1,15	4,31	1,19
24,0	1,69	0,97	2,08	1,01	2,46	1,06	2,85	1,11	3,89	1,16	4,25	1,20
25,0	1,67	0,97	2,05	1,02	2,44	1,06	2,82	1,11	3,86	1,17	4,22	1,21
27,0	1,62	0,98	2,01	1,03	2,39	1,07	2,77	1,12	3,81	1,18	4,17	1,22

Symbole

AFR : Luftdurchsatz [m³/min]
BF : Bypassfaktor
EWB : Eingangs-Feuchttemperatur (°C TK)
EDB : Eingangs-Trockentemperatur (°C FK)
TC : Gesamtleistung [kW]
SHC : Sensible Wärmeleistung [kW]
PI : Leistungsaufnahme [kW]

Hinweise

1. Die angegebenen Bemessungswerte sind Netto-Kapazitäten, die einen Abzug für die Wärme des Motors des Innenventilators enthalten.
2. In der Abbildung zeigt die Markierung mit ▭ die Nennkapazität und den Nennkoeffizient der Leistungsaufnahme.
3. Gesamtkapazität, Eingangsleistung und sensible Wärmekapazität müssen mithilfe von Interpolation und der Zahlen in der Tabelle berechnet werden (Zahlen außerhalb des Tabellenbereichs dürfen nicht für die Berechnung verwendet werden).
4. Falls die sensible Wärmekapazität nicht in der Tabelle angegeben ist, berechnen Sie diese bitte anhand einer Annäherung zwischen zwei Werten im direkten Verhältnis.
5. Die oben aufgeführten Leistungen gelten für folgende Bedingungen:
   Entsprechende Kältemittelrohrlänge: 5 m
   Höhenunterschied: 0m
6. Luftdurchsatz und Bypassfaktor sind in der Tabelle angegeben.

3D120378

RZAG50A / FDXM50F9

50 Hz **220 - 240 V**

AFR	15,8
BF	0,15

Kühlen

Innentemperatur		Außentemperatur [°C DB]																	
EWB	EDB	20			25			30			32			35			40		
°C	°C	TC	SHC	PI	TC	SHC	PI	TC	SHC	PI	TC	SHC	PI	TC	SHC	PI	TC	SHC	PI
14,0	20	5,12	3,87	1,01	4,89	3,76	1,11	4,66	3,65	1,20	4,56	3,60	1,24	4,42	3,53	1,30	4,19	3,42	1,40
16,0	22	5,35	3,81	1,01	5,12	3,70	1,11	4,89	3,59	1,21	4,79	3,55	1,25	4,65	3,49	1,31	4,42	3,38	1,40
18,0	25	5,58	4,00	1,02	5,35	3,90	1,12	5,12	3,80	1,21	5,02	3,76	1,25	4,88	3,70	1,31	4,65	3,61	1,41
19,0	27	5,70	4,23	1,02	5,47	4,13	1,12	5,23	4,04	1,22	5,14	4,00	1,26	5,00	3,94	1,32	4,77	3,85	1,41
22,0	30	6,04	4,08	1,03	5,81	4,00	1,13	5,58	3,91	1,23	5,49	3,88	1,27	5,35	3,83	1,32	5,11	3,75	1,42
24,0	32	6,27	3,98	1,04	6,04	3,90	1,14	5,81	3,82	1,23	5,72	3,79	1,27	5,58	3,75	1,33	5,34	3,67	1,43

50 Hz **220 - 240 V**

AFR	15,8

Heizen

Innentemperatur	Außentemperatur [°C WB]											
EDB	-15		-10		-5		0		6		10	
°C	TC	PI	TC	PI	TC	PI	TC	PI	TC	PI	TC	PI
15,0	2,38	1,18	2,86	1,24	3,34	1,30	3,82	1,36	5,17	1,44	5,62	1,49
20,0	2,23	1,22	2,71	1,28	3,19	1,34	3,67	1,40	5,00	1,47	5,45	1,52
22,0	2,18	1,23	2,66	1,29	3,14	1,35	3,62	1,41	4,93	1,48	5,38	1,53
24,0	2,12	1,24	2,60	1,30	3,08	1,36	3,56	1,42	4,86	1,50	5,31	1,54
25,0	2,09	1,25	2,57	1,31	3,05	1,37	3,53	1,43	4,83	1,50	5,28	1,55
27,0	2,03	1,26	2,51	1,32	2,99	1,38	3,47	1,44	4,76	1,52	5,21	1,56

Symbole

AFR : Luftdurchsatz [m³/min]
BF : Bypassfaktor
EWB : Eingangs-Feuchttemperatur (°C TK)
EDB : Eingangs-Trockentemperatur (°C FK)
TC : Gesamtleistung [kW]
SHC : Sensible Wärmeleistung [kW]
PI : Leistungsaufnahme [kW]

Hinweise

1. Die angegebenen Bemessungswerte sind Netto-Kapazitäten, die einen Abzug für die Wärme des Motors des Innenventilators enthalten.
2. In der Abbildung zeigt die Markierung mit ▭ die Nennkapazität und den Nennkoeffizient der Leistungsaufnahme.
3. Gesamtkapazität, Eingangsleistung und sensible Wärmekapazität müssen mithilfe von Interpolation und der Zahlen in der Tabelle berechnet werden (Zahlen außerhalb des Tabellenbereichs dürfen nicht für die Berechnung verwendet werden).
4. Falls die sensible Wärmekapazität nicht in der Tabelle angegeben ist, berechnen Sie diese bitte anhand einer Annäherung zwischen zwei Werten im direkten Verhältnis.
5. Die oben aufgeführten Leistungen gelten für folgende Bedingungen:
   Entsprechende Kältemittelrohrlänge: 5 m
   Höhenunterschied: 0m
6. Luftdurchsatz und Bypassfaktor sind in der Tabelle angegeben.

3D120379

5 Leistungstabellen

5 - 2 Kühl-/Heizleistungstabellen

RZAG60A / FDXM60F9

50 Hz **220 - 240 V**

AFR	16,0
BF	0,12

Kühlen

Innentemperatur		Außentemperatur [°C DB]																	
EWB	EDB	20			25			30			32			35			40		
°C	°C	TC	SHC	PI	TC	SHC	PI	TC	SHC	PI	TC	SHC	PI	TC	SHC	PI	TC	SHC	PI
14,0	20	5,78	4,27	1,32	5,78	4,27	1,48	5,59	4,17	1,61	5,48	4,11	1,67	5,31	4,03	1,74	5,03	3,89	1,87
16,0	22	6,42	4,38	1,36	6,14	4,24	1,49	5,86	4,11	1,62	5,75	4,06	1,67	5,59	3,98	1,75	5,31	3,85	1,88
18,0	25	6,70	4,57	1,37	6,42	4,44	1,50	6,14	4,32	1,63	6,03	4,27	1,68	5,86	4,20	1,76	5,58	4,08	1,89
19,0	27	6,84	4,80	1,37	6,56	4,68	1,50	6,28	4,56	1,63	6,17	4,51	1,69	6,00	4,44	1,76	5,72	4,33	1,89
22,0	30	7,25	4,62	1,38	6,97	4,52	1,51	6,69	4,41	1,65	6,58	4,37	1,70	6,41	4,31	1,78	6,14	4,20	1,91
24,0	32	7,53	4,50	1,39	7,25	4,40	1,52	6,97	4,30	1,65	6,86	4,26	1,71	6,69	4,21	1,78	6,41	4,11	1,91

50 Hz **220 - 240 V**

AFR	16,0

Heizen

Innentemperatur	Außentemperatur [°C WB]											
EDB	-15		-10		-5		0		6		10	
°C	TC	PI	TC	PI	TC	PI	TC	PI	TC	PI	TC	PI
15,0	3,39	1,71	4,08	1,79	4,76	1,88	5,44	1,97	7,24	2,07	7,87	2,14
20,0	3,18	1,75	3,87	1,84	4,55	1,93	5,23	2,02	7,00	2,12	7,63	2,19
22,0	3,10	1,77	3,78	1,86	4,47	1,95	5,15	2,04	6,90	2,14	7,54	2,21
24,0	3,02	1,79	3,70	1,88	4,38	1,97	5,07	2,05	6,81	2,16	7,44	2,23
25,0	2,97	1,80	3,66	1,89	4,34	1,98	5,03	2,06	6,76	2,17	7,39	2,24
27,0	2,89	1,82	3,57	1,91	4,26	2,00	4,94	2,08	6,66	2,19	7,29	2,26

Symbole

AFR : Luftdurchsatz [m³/min]
BF : Bypassfaktor
EWB : Eingangs-Feuchttemperatur (°C TK)
EDB : Eingangs-Trockentemperatur (°C FK)
TC : Gesamtleistung [kW]
SHC : Sensible Wärmeleistung [kW]
PI : Leistungsaufnahme [kW]

Hinweise

1. Die angegebenen Bemessungswerte sind Netto-Kapazitäten, die einen Abzug für die Wärme des Motors des Innenventilators enthalten.
2. In der Abbildung zeigt die Markierung mit ▭ die Nennkapazität und den Nennkoeffizient der Leistungsaufnahme.
3. Gesamtkapazität, Eingangsleistung und sensible Wärmekapazität müssen mithilfe von Interpolation und der Zahlen in der Tabelle berechnet werden (Zahlen außerhalb des Tabellenbereichs dürfen nicht für die Berechnung verwendet werden).
4. Falls die sensible Wärmekapazität nicht in der Tabelle angegeben ist, berechnen Sie diese bitte anhand einer Annäherung zwischen zwei Werten im direkten Verhältnis.
5. Die oben aufgeführten Leistungen gelten für folgende Bedingungen:
   Entsprechende Kältemittelrohrlänge: 5 m
   Höhenunterschied: 0m
6. Luftdurchsatz und Bypassfaktor sind in der Tabelle angegeben.

3D120381

RZAG35A / FBA35A9

Kühlen 50 Hz 220 - 240 V

AFR	15,0
BF	0,1

Innentemperatur		Außentemperatur [°C DB]																	
EWB	EDB	20			25			30			32			35			40		
°C	°C	TC	SHC	PI	TC	SHC	PI	TC	SHC	PI	TC	SHC	PI	TC	SHC	PI	TC	SHC	PI
14,0	20	3,59	3,15	0,60	3,42	3,07	0,65	3,26	3,00	0,71	3,19	2,97	0,73	3,10	2,93	0,77	2,93	2,85	0,83
16,0	22	3,75	3,10	0,60	3,58	3,03	0,66	3,42	2,96	0,71	3,36	2,93	0,74	3,26	2,89	0,77	3,10	2,82	0,83
18,0	25	3,91	3,31	0,60	3,75	3,25	0,66	3,58	3,18	0,72	3,52	3,16	0,74	3,42	3,12	0,78	3,26	3,06	0,83
19,0	27	3,99	3,56	0,60	3,83	3,49	0,66	3,66	3,43	0,72	3,60	3,41	0,74	3,50	3,37	0,78	3,34	3,31	0,83
22,0	30	4,23	3,45	0,61	4,07	3,40	0,67	3,90	3,34	0,72	3,84	3,32	0,75	3,74	3,29	0,78	3,58	3,24	0,84
24,0	32	4,39	3,38	0,61	4,23	3,33	0,67	4,07	3,28	0,73	4,00	3,27	0,75	3,90	3,24	0,79	3,74	3,19	0,84

Heizen 50 Hz 220 - 240 V

AFR	15,0

Innentemperatur	Außentemperatur [°C WB]											
EDB	-15		-10		-5		0		6		10	
°C	TC	PI	TC	PI	TC	PI	TC	PI	TC	PI	TC	PI
15,0	1,90	0,73	2,29	0,77	2,67	0,81	3,06	0,84	4,14	0,89	4,50	0,92
20,0	1,79	0,75	2,17	0,79	2,56	0,83	2,94	0,86	4,00	0,91	4,36	0,94
22,0	1,74	0,76	2,12	0,80	2,51	0,83	2,89	0,87	3,94	0,92	4,31	0,95
24,0	1,69	0,77	2,08	0,81	2,46	0,84	2,85	0,88	3,89	0,93	4,25	0,96
25,0	1,67	0,77	2,05	0,81	2,44	0,85	2,82	0,88	3,86	0,93	4,22	0,96
27,0	1,62	0,78	2,01	0,82	2,39	0,86	2,77	0,89	3,81	0,94	4,17	0,97

Symbole

AFR: Luftdurchsatz [m³/min]
BF: Bypassfaktor
EWB: Eingangs-Feuchttemperatur (°C TK)
EDB: Eingangs-Trockentemperatur (°C FK)
TC: Gesamtleistung [kW]
SHC: Sensible Wärmeleistung [kW]
PI: Leistungsaufnahme [kW]

Hinweise

1. Die angegebenen Bemessungswerte sind Netto-Kapazitäten, die einen Abzug für die Wärme des Motors des Innenventilators enthalten.
2. In der Abbildung zeigt die Markierung mit ▭ die Nennkapazität und den Nennkoeffizient der Leistungsaufnahme.
3. Gesamtkapazität, Eingangsleistung und sensible Wärmekapazität müssen mithilfe von Interpolation und der Zahlen in der Tabelle berechnet werden (Zahlen außerhalb des Tabellenbereichs dürfen nicht für die Berechnung verwendet werden).
4. Falls die sensible Wärmekapazität nicht in der Tabelle angegeben ist, berechnen Sie diese bitte anhand einer Annäherung zwischen zwei Werten im direkten Verhältnis.
5. Die oben aufgeführten Leistungen gelten für folgende Bedingungen:
   Entsprechende Kältemittelrohrlänge: 5 m
   Höhenunterschied: 0m
6. Luftdurchsatz und Bypassfaktor sind in der Tabelle angegeben.

3D120368

5 Leistungstabellen

5 - 2 Kühl-/Heizleistungstabellen

RZAG50A / FBA50A9

Kühlen 50 Hz 220 - 240 V

AFR	15,0
BF	0,12

Innentemperatur		Außentemperatur [°C DB]																	
EWB	EDB	20			25			30			32			35			40		
°C	°C	TC	SHC	PI	TC	SHC	PI	TC	SHC	PI	TC	SHC	PI	TC	SHC	PI	TC	SHC	PI
14,0	20	5,12	3,85	0,96	4,89	3,74	1,05	4,66	3,62	1,14	4,56	3,58	1,18	4,42	3,51	1,24	4,19	3,40	1,33
16,0	22	5,35	3,78	0,96	5,12	3,68	1,06	4,89	3,57	1,15	4,79	3,53	1,19	4,65	3,46	1,24	4,42	3,36	1,33
18,0	25	5,58	3,97	0,97	5,35	3,87	1,06	5,12	3,77	1,15	5,02	3,73	1,19	4,88	3,67	1,25	4,65	3,58	1,34
19,0	27	5,70	4,20	0,97	5,47	4,10	1,07	5,23	4,00	1,16	5,14	3,97	1,19	5,00	3,91	1,25	4,77	3,81	1,34
22,0	30	6,04	4,05	0,98	5,81	3,96	1,07	5,58	3,88	1,17	5,49	3,85	1,20	5,35	3,80	1,26	5,11	3,71	1,35
24,0	32	6,27	3,95	0,99	6,04	3,87	1,08	5,81	3,79	1,17	5,72	3,76	1,21	5,58	3,71	1,26	5,34	3,64	1,36

Heizen 50 Hz 220 - 240 V

AFR	15,0

Innentemperatur	Außentemperatur [°C WB]											
EDB	-15		-10		-5		0		6		10	
°C	TC	PI	TC	PI	TC	PI	TC	PI	TC	PI	TC	PI
15,0	2,86	1,27	3,43	1,34	4,01	1,40	4,58	1,47	6,21	1,54	6,75	1,60
20,0	2,68	1,31	3,26	1,37	3,83	1,44	4,41	1,50	6,00	1,58	6,54	1,63
22,0	2,61	1,32	3,19	1,39	3,76	1,45	4,34	1,52	5,92	1,59	6,46	1,65
24,0	2,54	1,33	3,12	1,40	3,69	1,46	4,27	1,53	5,83	1,61	6,38	1,66
25,0	2,51	1,34	3,08	1,41	3,66	1,47	4,23	1,54	5,79	1,61	6,33	1,67
27,0	2,43	1,36	3,01	1,42	3,59	1,49	4,16	1,55	5,71	1,63	6,25	1,68

Symbole

AFR: Luftdurchsatz [m³/min]
BF: Bypassfaktor
EWB: Eingangs-Feuchttemperatur (°C TK)
EDB: Eingangs-Trockentemperatur (°C FK)
TC: Gesamtleistung [kW]
SHC: Sensible Wärmeleistung [kW]
PI: Leistungsaufnahme [kW]

Hinweise

1. Die angegebenen Bemessungswerte sind Netto-Kapazitäten, die einen Abzug für die Wärme des Motors des Innenventilators enthalten.
2. In der Abbildung zeigt die Markierung mit □ die Nennkapazität und den Nennkoeffizient der Leistungsaufnahme.
3. Gesamtkapazität, Eingangsleistung und sensible Wärmekapazität müssen mithilfe von Interpolation und der Zahlen in der Tabelle berechnet werden (Zahlen außerhalb des Tabellenbereichs dürfen nicht für die Berechnung verwendet werden).
4. Falls die sensible Wärmekapazität nicht in der Tabelle angegeben ist, berechnen Sie diese bitte anhand einer Annäherung zwischen zwei Werten im direkten Verhältnis.
5. Die oben aufgeführten Leistungen gelten für folgende Bedingungen:
   Entsprechende Kältemittelrohrlänge: 5 m
   Höhenunterschied: 0m
6. Luftdurchsatz und Bypassfaktor sind in der Tabelle angegeben.

3D120369

RZAG60A / FBA60A9

Kühlen 50 Hz 220 - 240 V

AFR	18,0
BF	0,15

Innentemperatur		Außentemperatur [°C DB]																	
EWB	EDB	20			25			30			32			35			40		
°C	°C	TC	SHC	PI	TC	SHC	PI	TC	SHC	PI	TC	SHC	PI	TC	SHC	PI	TC	SHC	PI
14,0	20	6,15	4,57	1,14	5,87	4,43	1,25	5,59	4,29	1,36	5,48	4,24	1,40	5,31	4,16	1,46	5,03	4,02	1,57
16,0	22	6,42	4,49	1,14	6,14	4,36	1,25	5,86	4,23	1,36	5,75	4,18	1,41	5,59	4,10	1,47	5,31	3,97	1,58
18,0	25	6,70	4,70	1,15	6,42	4,58	1,26	6,14	4,46	1,37	6,03	4,41	1,41	5,86	4,34	1,48	5,58	4,22	1,59
19,0	27	6,84	4,96	1,15	6,56	4,84	1,26	6,28	4,73	1,37	6,17	4,68	1,42	6,00	4,61	1,48	5,72	4,50	1,59
22,0	30	7,25	4,79	1,16	6,97	4,68	1,27	6,69	4,58	1,38	6,58	4,54	1,43	6,41	4,48	1,49	6,14	4,38	1,60
24,0	32	7,53	4,66	1,17	7,25	4,57	1,28	6,97	4,47	1,39	6,86	4,43	1,43	6,69	4,38	1,50	6,41	4,29	1,61

Heizen 50 Hz 220 - 240 V

AFR	18,0

Innentemperatur	Außentemperatur [°C WB]											
EDB	-15		-10		-5		0		6		10	
°C	TC	PI	TC	PI	TC	PI	TC	PI	TC	PI	TC	PI
15,0	3,39	1,48	4,08	1,56	4,76	1,63	5,44	1,71	7,24	1,80	7,87	1,86
20,0	3,18	1,52	3,87	1,60	4,55	1,68	5,23	1,75	7,00	1,84	7,63	1,90
22,0	3,10	1,54	3,78	1,62	4,47	1,69	5,15	1,77	6,90	1,86	7,54	1,92
24,0	3,02	1,56	3,70	1,63	4,38	1,71	5,07	1,78	6,81	1,88	7,44	1,94
25,0	2,97	1,56	3,66	1,64	4,34	1,72	5,03	1,79	6,76	1,88	7,39	1,94
27,0	2,89	1,58	3,57	1,66	4,26	1,73	4,94	1,81	6,66	1,90	7,29	1,96

Symbole

AFR: Luftdurchsatz [m³/min]
BF: Bypassfaktor
EWB: Eingangs-Feuchttemperatur (°C TK)
EDB: Eingangs-Trockentemperatur (°C FK)
TC: Gesamtleistung [kW]
SHC: Sensible Wärmeleistung [kW]
PI: Leistungsaufnahme [kW]

Hinweise

1. Die angegebenen Bemessungswerte sind Netto-Kapazitäten, die einen Abzug für die Wärme des Motors des Innenventilators enthalten.
2. In der Abbildung zeigt die Markierung mit □ die Nennkapazität und den Nennkoeffizient der Leistungsaufnahme.
3. Gesamtkapazität, Eingangsleistung und sensible Wärmekapazität müssen mithilfe von Interpolation und der Zahlen in der Tabelle berechnet werden (Zahlen außerhalb des Tabellenbereichs dürfen nicht für die Berechnung verwendet werden).
4. Falls die sensible Wärmekapazität nicht in der Tabelle angegeben ist, berechnen Sie diese bitte anhand einer Annäherung zwischen zwei Werten im direkten Verhältnis.
5. Die oben aufgeführten Leistungen gelten für folgende Bedingungen:
   Entsprechende Kältemittelrohrlänge: 5 m
   Höhenunterschied: 0m
6. Luftdurchsatz und Bypassfaktor sind in der Tabelle angegeben.

3D120370

5 Leistungstabellen

5 - 2 Kühl-/Heizleistungstabellen

FTXM35N / RZAG35A
FTXM35R / RZAG35A

Kühlen 50 Hz 220 - 240 V

AFR	12,3
BF	0,21

Innen		Außentemperatur [°C DB]																	
EWB	WDB	20			25			30			32			35			40		
°C	°C	TC	SHC	PI	TC	SHC	PI	TC	SHC	PI	TC	SHC	PI	TC	SHC	PI	TC	SHC	PI
14	20	3,59	2,67	0,62	3,42	2,62	0,68	3,26	2,57	0,74	3,19	2,55	0,77	3,10	2,53	0,80	2,93	2,50	0,86
16	22	3,75	2,64	0,62	3,58	2,59	0,68	3,42	2,52	0,74	3,36	2,49	0,77	3,26	2,45	0,80	3,10	2,39	0,86
18	25	3,91	2,80	0,63	3,75	2,72	0,69	3,58	2,68	0,75	3,52	2,63	0,77	3,42	2,60	0,81	3,26	2,55	0,87
19	27	3,99	2,95	0,63	3,83	2,90	0,69	3,66	2,88	0,75	3,60	2,87	0,77	3,50	2,86	0,81	3,34	2,84	0,87
22	30	4,23	2,89	0,64	4,07	2,86	0,70	3,90	2,78	0,76	3,84	2,77	0,78	3,74	2,74	0,82	3,58	2,65	0,88
24	32	4,39	2,82	0,64	4,23	2,78	0,70	4,07	2,74	0,76	4,00	2,72	0,78	3,90	2,69	0,82	3,74	2,59	0,88

Heizen 50 Hz 220 - 240 V

AFR	10,8

Innen	Außentemperatur [°C WB]											
EDB	-15		-10		-5		0		6		10	
°C	TC	PI	TC	PI	TC	PI	TC	PI	TC	PI	TC	PI
15	1,87	0,82	2,40	0,86	2,94	0,90	3,49	0,94	4,21	0,99	4,53	1,01
20	1,66	0,88	2,19	0,91	2,73	0,95	3,28	0,99	4,00	1,04	4,32	1,06
22	1,58	0,90	2,11	0,93	2,64	0,97	3,20	1,01	3,92	1,06	4,23	1,08
24	1,49	0,92	2,03	0,95	2,56	0,99	3,12	1,03	3,83	1,07	4,15	1,10
25	1,45	0,93	1,98	0,96	2,52	1,00	3,07	1,04	3,79	1,07	4,11	1,11
27	1,37	0,95	1,90	0,99	2,43	1,02	2,99	1,06	3,71	1,08	4,02	1,14

Symbole
- AFR: Luftdurchsatz [m³/min]
- BF: Bypassfaktor
- EWB: Eingangs-Feuchttemperatur (°C TK)
- EDB: Eingangs-Trockentemperatur (°C FK)
- TC: Gesamtleistung [kW]
- SHC: Sensible Wärmeleistung [kW]
- PI: Leistungsaufnahme [kW]

Hinweise
1. Die angegebenen Bemessungswerte sind Netto-Kapazitäten, die einen Abzug für die Wärme des Motors des Innenventilators enthalten.
2. In der Abbildung zeigt die Markierung mit [ ] die Nennkapazität und den Nennkoeffizient der Leistungsaufnahme.
3. Gesamtkapazität, Eingangsleistung und sensible Wärmekapazität müssen mithilfe von Interpolation und der Zahlen in der Tabelle berechnet werden (Zahlen außerhalb des Tabellenbereichs dürfen nicht für die Berechnung verwendet werden).
4. Falls die sensible Wärmekapazität nicht in der Tabelle angegeben ist, berechnen Sie diese bitte anhand einer Annäherung zwischen zwei Werten im direkten Verhältnis.
5. Die oben aufgeführten Leistungen gelten für folgende Bedingungen:
   Entsprechende Kältemittelrohrlänge: 5 m
   Höhenunterschied: 0m
6. Luftdurchsatz und Bypassfaktor sind in der Tabelle angegeben.

3D122104A

FTXM50N / RZAG50A
FTXM50R / RZAG50A

Kühlen 50 Hz 220 - 240 V

AFR	16,1
BF	0,13

Innen		Außentemperatur [°C DB]																	
EWB	WDB	20			25			30			32			35			40		
°C	°C	TC	SHC	PI	TC	SHC	PI	TC	SHC	PI	TC	SHC	PI	TC	SHC	PI	TC	SHC	PI
14	20	5,12	3,70	0,96	4,89	3,59	1,05	4,66	3,52	1,14	4,56	3,49	1,18	4,42	3,40	1,24	4,19	3,23	1,33
16	22	5,35	3,55	0,96	5,12	3,45	1,06	4,89	3,36	1,15	4,79	3,33	1,19	4,65	3,28	1,24	4,42	3,21	1,33
18	25	5,58	3,69	0,97	5,35	3,61	1,06	5,12	3,54	1,15	5,02	3,51	1,19	4,88	3,48	1,25	4,65	3,43	1,34
19	27	5,70	3,93	0,97	5,47	3,88	1,07	5,23	3,83	1,16	5,14	3,82	1,19	5,00	3,81	1,25	4,77	3,70	1,34
22	30	6,04	3,72	0,98	5,81	3,65	1,07	5,58	3,58	1,17	5,49	3,56	1,20	5,35	3,43	1,26	5,11	3,39	1,35
24	32	6,27	3,60	0,99	6,04	3,55	1,08	5,81	3,45	1,17	5,72	3,41	1,21	5,58	3,35	1,26	5,34	3,31	1,36

Heizen 50 Hz 220 - 240 V

AFR	17,1

Innen	Außentemperatur [°C WB]											
EDB	-15		-10		-5		0		6		10	
°C	TC	PI	TC	PI	TC	PI	TC	PI	TC	PI	TC	PI
15	3,87	1,28	4,40	1,32	4,82	1,36	5,23	1,40	6,21	1,45	6,53	1,47
20	3,66	1,34	4,19	1,37	4,62	1,41	5,06	1,45	6,00	1,50	6,32	1,52
22	3,58	1,36	4,11	1,39	4,54	1,43	4,97	1,47	5,92	1,53	6,23	1,54
24	3,49	1,38	4,03	1,41	4,46	1,45	4,89	1,49	5,83	1,54	6,15	1,56
25	3,45	1,39	3,98	1,42	4,41	1,46	4,83	1,50	5,79	1,55	6,11	1,57
27	3,37	1,41	3,90	1,45	4,32	1,48	4,74	1,52	5,71	1,56	6,02	1,60

Symbole
- AFR: Luftdurchsatz [m³/min]
- BF: Bypassfaktor
- EWB: Eingangs-Feuchttemperatur (°C TK)
- EDB: Eingangs-Trockentemperatur (°C FK)
- TC: Gesamtleistung [kW]
- SHC: Sensible Wärmeleistung [kW]
- PI: Leistungsaufnahme [kW]

Hinweise
1. Die angegebenen Bemessungswerte sind Netto-Kapazitäten, die einen Abzug für die Wärme des Motors des Innenventilators enthalten.
2. In der Abbildung zeigt die Markierung mit [ ] die Nennkapazität und den Nennkoeffizient der Leistungsaufnahme.
3. Gesamtkapazität, Eingangsleistung und sensible Wärmekapazität müssen mithilfe von Interpolation und der Zahlen in der Tabelle berechnet werden (Zahlen außerhalb des Tabellenbereichs dürfen nicht für die Berechnung verwendet werden).
4. Falls die sensible Wärmekapazität nicht in der Tabelle angegeben ist, berechnen Sie diese bitte anhand einer Annäherung zwischen zwei Werten im direkten Verhältnis.
5. Die oben aufgeführten Leistungen gelten für folgende Bedingungen:
   Entsprechende Kältemittelrohrlänge: 5 m
   Höhenunterschied: 0m
6. Luftdurchsatz und Bypassfaktor sind in der Tabelle angegeben.

3D122106A

5 Leistungstabellen

5 - 2 Kühl-/Heizleistungstabellen

FTXM60N / RZAG60A
FTXM60R / RZAG60A

Kühlen 50 Hz 220 - 240 V

AFR	17,1
BF	0,17

Innen		Außentemperatur [°C DB]																	
EWB	WDB	20			25			30			32			35			40		
°C	°C	TC	SHC	PI	TC	SHC	PI	TC	SHC	PI	TC	SHC	PI	TC	SHC	PI	TC	SHC	PI
14	20	6,12	4,35	1,28	5,83	4,25	1,44	5,59	4,16	1,57	5,48	4,11	1,62	5,31	4,06	1,70	5,03	3,97	1,82
16	22	6,42	4,21	1,32	6,14	4,09	1,45	5,86	3,98	1,58	5,75	3,93	1,63	5,59	3,87	1,70	5,31	3,78	1,83
18	25	6,70	4,37	1,33	6,42	4,26	1,46	6,14	4,17	1,58	6,03	4,14	1,63	5,86	4,09	1,71	5,58	4,02	1,84
19	27	6,84	4,63	1,33	6,56	4,55	1,46	6,28	4,49	1,59	6,17	4,47	1,64	6,00	4,44	1,71	5,72	4,42	1,84
22	30	7,25	4,26	1,35	6,97	4,17	1,47	6,69	4,09	1,60	6,58	4,06	1,65	6,41	4,02	1,73	6,14	3,97	1,85
24	32	7,53	4,02	1,35	7,25	3,93	1,48	6,97	3,85	1,61	6,86	3,82	1,66	6,69	3,77	1,73	6,41	3,71	1,86

Heizen 50 Hz 220 - 240 V

AFR	17,7

Innen	Außentemperatur [°C WB]											
EDB	-15		-10		-5		0		6		10	
°C	TC	PI	TC	PI	TC	PI	TC	PI	TC	PI	TC	PI
15	4,87	1,72	5,40	1,76	6,17	1,80	6,46	1,83	7,21	1,89	7,53	1,91
20	4,66	1,77	5,19	1,81	6,00	1,85	6,28	1,89	7,00	1,94	7,32	1,96
22	4,58	1,79	5,11	1,83	5,96	1,87	6,24	1,91	6,92	1,97	7,23	1,98
24	4,49	1,82	5,03	1,85	5,90	1,89	6,17	1,93	6,83	1,99	7,15	2,00
25	4,45	1,83	4,98	1,86	5,87	1,90	6,14	1,94	6,79	2,00	7,11	2,01
27	4,37	1,85	4,90	1,88	5,79	1,92	6,06	1,96	6,71	2,02	7,02	2,03

Symbole
AFR: Luftdurchsatz [m³/min]
BF: Bypassfaktor
EWB: Eingangs-Feuchttemperatur (°C TK)
EDB: Eingangs-Trockentemperatur (°C FK)
TC: Gesamtleistung [kW]
SHC: Sensible Wärmeleistung [kW]
PI: Leistungsaufnahme [kW]

Hinweise
1. Die angegebenen Bemessungswerte sind Netto-Kapazitäten, die einen Abzug für die Wärme des Motors des Innenventilators enthalten.
2. In der Abbildung zeigt die Markierung mit [ ] die Nennkapazität und den Nennkoeffizient der Leistungsaufnahme.
3. Gesamtkapazität, Eingangsleistung und sensible Wärmekapazität müssen mithilfe von Interpolation und der Zahlen in der Tabelle berechnet werden (Zahlen außerhalb des Tabellenbereichs dürfen nicht für die Berechnung verwendet werden).
4. Falls die sensible Wärmekapazität nicht in der Tabelle angegeben ist, berechnen Sie diese bitte anhand einer Annäherung zwischen zwei Werten im direkten Verhältnis.
5. Die oben aufgeführten Leistungen gelten für folgende Bedingungen:
   Entsprechende Kältemittelrohrlänge: 5 m
   Höhenunterschied: 0m
6. Luftdurchsatz und Bypassfaktor sind in der Tabelle angegeben.

3D122108A

FHA35A99 / RZAG35A

Kühlen 50 Hz 220-240 V

AFR	14,0
BF	0,16

Innentemperatur		Außentemperatur [°C DB]																	
[°C WB]	[°C DB]	20			25			30			32			35			40		
		TC	SHC	PI	TC	SHC	PI	TC	SHC	PI	TC	SHC	PI	TC	SHC	PI	TC	SHC	PI
14,0	20,0	3,59	2,96	0,58	3,42	2,88	0,64	3,26	2,80	0,70	3,19	2,77	0,72	3,10	2,73	0,75	2,93	2,66	0,81
16,0	22,0	3,75	2,91	0,59	3,58	2,84	0,64	3,42	2,77	0,70	3,36	2,74	0,72	3,26	2,70	0,75	3,10	2,63	0,81
18,0	25,0	3,91	3,09	0,59	3,75	3,02	0,65	3,58	2,96	0,70	3,52	2,93	0,72	3,42	2,89	0,76	3,26	2,83	0,81
19,0	27,0	3,99	3,30	0,59	3,83	3,23	0,65	3,66	3,17	0,70	3,60	3,14	0,73	3,50	3,11	0,76	3,34	3,04	0,82
22,0	30,0	4,23	3,19	0,60	4,07	3,14	0,65	3,90	3,08	0,71	3,84	3,06	0,73	3,74	3,03	0,77	3,58	2,97	0,82
24,0	32,0	4,39	3,12	0,60	4,23	3,07	0,66	4,07	3,02	0,71	4,00	3,00	0,73	3,90	2,97	0,77	3,74	2,92	0,82

Symbole
AFR: Luftdurchsatz [m³/min]
BF: Bypassfaktor
[°C WB] Eingangs-Feuchttemperatur [°C TK]
[°C DB]: Eingangs-Trockentemperatur [°C FK]
TC: Gesamtleistung [kW]
SHC: Sensible Wärmeleistung [kW]
PI: Leistungsaufnahme [kW]

Heizen 50 Hz 220-240 V

AFR	14,0

Innentemperatur	Außentemperatur [°C WB]											
[°C DB]	-15		-10		-5		0		6		10	
	TC	PI	TC	PI	TC	PI	TC	PI	TC	PI	TC	PI
15,0	1,90	0,79	2,29	0,83	2,67	0,87	3,06	0,91	4,14	0,95	4,50	0,99
20,0	1,79	0,81	2,17	0,85	2,56	0,89	2,94	0,93	4,00	0,98	4,36	1,01
22,0	1,74	0,82	2,12	0,86	2,51	0,90	2,89	0,94	3,94	0,98	4,31	1,02
24,0	1,69	0,82	2,08	0,86	2,46	0,91	2,85	0,95	3,89	0,99	4,25	1,03
25,0	1,67	0,83	2,05	0,87	2,44	0,91	2,82	0,95	3,86	1,00	4,22	1,03
27,0	1,62	0,84	2,01	0,88	2,39	0,92	2,77	0,96	3,81	1,01	4,17	1,04

Hinweise
1. Die angegebenen Bemessungswerte sind Netto-Kapazitäten, die einen Abzug für die Wärme des Motors des Innenventilators enthalten.
2. [ ] = Nennleistung
3. Gesamtkapazität, Eingangsleistung und sensible Wärmekapazität müssen mithilfe von Interpolation und der Zahlen in der Tabelle berechnet werden (Zahlen außerhalb des Tabellenbereichs dürfen nicht für die Berechnung verwendet werden).
4. Falls die sensible Wärmekapazität nicht in der Tabelle angegeben ist, berechnen Sie diese bitte anhand einer Annäherung zwischen zwei Werten im direkten Verhältnis
5. Die oben aufgeführten Leistungen gelten für folgende Bedingungen:
   Entsprechende Kältemittelrohrlänge: 5 m
   Höhenunterschied: 0m
6. Luftdurchsatz und Bypassfaktor sind in der Tabelle angegeben.

3D120386A

5 Leistungstabellen

5 - 2 Kühl-/Heizleistungstabellen

FHA50A99 / RZAG50A

Kühlen 50 Hz 220-240 V

AFR	15,0
BF	0,17

Innentemperatur		Außentemperatur [°C DB]																	
[°C WB]	[°C DB]	20			25			30			32			35			40		
		TC	SHC	PI	TC	SHC	PI	TC	SHC	PI	TC	SHC	PI	TC	SHC	PI	TC	SHC	PI
14,0	20	5,11	3,77	0,93	4,89	3,66	1,03	4,66	3,55	1,12	4,56	3,50	1,15	4,42	3,43	1,21	4,19	3,32	1,30
16,0	22	5,35	3,71	0,94	5,12	3,60	1,03	4,89	3,49	1,12	4,79	3,45	1,16	4,65	3,39	1,21	4,42	3,28	1,30
18,0	25	5,58	3,89	0,95	5,35	3,78	1,04	5,12	3,68	1,13	5,02	3,64	1,16	4,88	3,58	1,22	4,65	3,48	1,31
19,0	27	5,70	4,10	0,95	5,47	4,00	1,04	5,23	3,90	1,13	5,14	3,86	1,16	5,00	3,80	1,22	4,77	3,71	1,31
22,0	30	6,04	3,95	0,96	5,81	3,86	1,05	5,58	3,77	1,14	5,49	3,74	1,17	5,35	3,69	1,23	5,11	3,60	1,32
24,0	32	6,27	3,84	0,96	6,04	3,76	1,05	5,81	3,68	1,14	5,72	3,65	1,18	5,58	3,61	1,23	5,34	3,53	1,32

Heizen 50 Hz 220-240 V

AFR	15,0

Innentemperatur	Außentemperatur [°C WB]											
[°C DB]	-15		-10		-5		0		6		10	
	TC	PI	TC	PI	TC	PI	TC	PI	TC	PI	TC	PI
15,0	2,76	1,26	3,32	1,32	3,88	1,39	4,43	1,45	6,00	1,53	6,52	1,58
20,0	2,59	1,29	3,15	1,36	3,71	1,42	4,26	1,49	5,80	1,56	6,32	1,61
22,0	2,52	1,31	3,08	1,37	3,64	1,44	4,19	1,50	5,72	1,58	6,24	1,63
24,0	2,46	1,32	3,01	1,39	3,57	1,45	4,13	1,51	5,64	1,59	6,16	1,64
25,0	2,42	1,33	2,98	1,39	3,54	1,46	4,09	1,52	5,60	1,60	6,12	1,65
27,0	2,35	1,34	2,91	1,41	3,47	1,47	4,02	1,54	5,52	1,61	6,04	1,66

Symbole
- AFR: Luftdurchsatz [m³/min]
- BF: Bypassfaktor
- [°C WB] Eingangs-Feuchttemperatur [°C TK]
- [°C DB] Eingangs-Trockentemperatur [°C FK]
- TC: Gesamtleistung [kW]
- SHC: Sensible Wärmeleistung [kW]
- PI: Leistungsaufnahme [kW]

Hinweise
1. Die angegebenen Bemessungswerte sind Netto-Kapazitäten, die einen Abzug für die Wärme des Motors des Innenventilators enthalten.
2. [ ] = Nennleistung
3. Gesamtkapazität, Eingangsleistung und sensible Wärmekapazität müssen mithilfe von Interpolation und der Zahlen in der Tabelle berechnet werden (Zahlen außerhalb des Tabellenbereichs dürfen nicht für die Berechnung verwendet werden).
4. Falls die sensible Wärmekapazität nicht in der Tabelle angegeben ist, berechnen Sie diese bitte anhand einer Annäherung zwischen zwei Werten im direkten Verhältnis.
5. Die oben aufgeführten Leistungen gelten für folgende Bedingungen:
   Entsprechende Kältemittelrohrlänge: 5 m
   Höhenunterschied: 0m
6. Luftdurchsatz und Bypassfaktor sind in der Tabelle angegeben.

3D120387A

FHA60A99 / RZAG60A

Kühlen 50 Hz 220-240 V

AFR	19,5
BF	0,2

Innentemperatur		Außentemperatur [°C DB]																	
EWB	EDB	20			25			30			32			35			40		
°C	°C	TC	SHC	PI	TC	SHC	PI	TC	SHC	PI	TC	SHC	PI	TC	SHC	PI	TC	SHC	PI
14,0	20	6,15	4,60	1,18	5,87	4,46	1,29	5,59	4,32	1,41	5,48	4,27	1,45	5,31	4,19	1,52	5,03	4,05	1,63
16,0	22	6,42	4,52	1,19	6,14	4,39	1,30	5,86	4,26	1,41	5,75	4,21	1,46	5,59	4,13	1,53	5,31	4,01	1,64
18,0	25	6,70	4,74	1,19	6,42	4,62	1,31	6,14	4,50	1,42	6,03	4,45	1,47	5,86	4,38	1,53	5,58	4,26	1,65
19,0	27	6,84	5,00	1,20	6,56	4,89	1,31	6,28	4,77	1,42	6,17	4,72	1,47	6,00	4,66	1,54	5,72	4,54	1,65
22,0	30	7,25	4,83	1,21	6,97	4,72	1,32	6,69	4,62	1,43	6,58	4,58	1,48	6,41	4,52	1,55	6,14	4,42	1,66
24,0	32	7,53	4,70	1,21	7,25	4,61	1,33	6,97	4,51	1,44	6,86	4,48	1,49	6,69	4,42	1,56	6,41	4,33	1,67

Heizen 50 Hz 220-240 V

AFR	19,5

Innentemperatur	Außentemperatur [°C WB]											
EDB	-15		-10		-5		0		6		10	
°C	TC	PI	TC	PI	TC	PI	TC	PI	TC	PI	TC	PI
15,0	3,33	1,66	4,01	1,74	4,68	1,83	5,35	1,91	7,24	2,01	7,87	2,08
20,0	3,13	1,70	3,80	1,79	4,47	1,87	5,14	1,96	7,00	2,06	7,63	2,13
22,0	3,05	1,72	3,72	1,81	4,39	1,89	5,06	1,98	6,90	2,08	7,54	2,15
24,0	2,96	1,74	3,64	1,82	4,31	1,91	4,98	1,99	6,81	2,10	7,44	2,16
25,0	2,92	1,75	3,59	1,83	4,27	1,92	4,94	2,00	6,76	2,11	7,39	2,17
27,0	2,84	1,77	3,51	1,85	4,18	1,94	4,86	2,02	6,66	2,12	7,29	2,19

Symbole
- AFR: Luftdurchsatz [m³/min]
- BF: Bypassfaktor
- [°C WB]: Eingangs-Feuchttemperatur [°C TK]
- [°C DB]: Eingangs-Trockentemperatur [°C FK]
- TC: Gesamtleistung [kW]
- SHC: Sensible Wärmeleistung [kW]
- PI: Leistungsaufnahme [kW]

Hinweise
1. Die angegebenen Bemessungswerte sind Netto-Kapazitäten, die einen Abzug für die Wärme des Motors des Innenventilators enthalten.
2. [ ] = Nennleistung
3. Gesamtkapazität, Eingangsleistung und sensible Wärmekapazität müssen mithilfe von Interpolation und der Zahlen in der Tabelle berechnet werden (Zahlen außerhalb des Tabellenbereichs dürfen nicht für die Berechnung verwendet werden).
4. Falls die sensible Wärmekapazität nicht in der Tabelle angegeben ist, berechnen Sie diese bitte anhand einer Annäherung zwischen zwei Werten im direkten Verhältnis.
5. Die oben aufgeführten Leistungen gelten für folgende Bedingungen:
   Entsprechende Kältemittelrohrlänge: 5 m
   Höhenunterschied: 0m
6. Luftdurchsatz und Bypassfaktor sind in der Tabelle angegeben.

3D120388A

5 Leistungstabellen

5 - 2 Kühl-/Heizleistungstabellen

RZAG35A / FNA35A9

Kühlen 50 Hz 220 - 240 V

AFR	8,7
BF	0,16

Innentemperatur		Außentemperatur [°C DB]																	
EWB	EDB	20			25			30			32			35			40		
°C	°C	TC	SHC	PI	TC	SHC	PI	TC	SHC	PI	TC	SHC	PI	TC	SHC	PI	TC	SHC	PI
14,0	20	3,11	2,22	0,65	3,11	2,22	0,73	3,11	2,22	0,81	3,11	2,22	0,84	3,10	2,22	0,89	2,93	2,18	0,95
16,0	22	3,75	2,48	0,69	3,58	2,39	0,76	3,42	2,31	0,82	3,36	2,28	0,85	3,26	2,24	0,89	3,10	2,16	0,96
18,0	25	3,91	2,57	0,70	3,75	2,49	0,76	3,58	2,42	0,83	3,52	2,39	0,86	3,42	2,34	0,90	3,26	2,27	0,96
19,0	27	3,99	2,69	0,70	3,83	2,61	0,76	3,66	2,54	0,83	3,60	2,51	0,86	3,50	2,47	0,90	3,34	2,40	0,96
22,0	30	4,23	2,58	0,70	4,07	2,52	0,77	3,90	2,45	0,84	3,84	2,43	0,86	3,74	2,39	0,90	3,58	2,33	0,97
24,0	32	4,39	2,51	0,71	4,23	2,45	0,77	4,07	2,39	0,84	4,00	2,37	0,87	3,90	2,33	0,91	3,74	2,28	0,97

Heizen 50 Hz 220 - 240 V

AFR	8,7

Innentemperatur	Außentemperatur [°C WB]											
EDB	-15		-10		-5		0		6		10	
°C	TC	PI	TC	PI	TC	PI	TC	PI	TC	PI	TC	PI
15,0	1,90	0,92	2,29	0,97	2,67	1,01	3,06	1,06	4,14	1,12	4,50	1,15
20,0	1,79	0,94	2,17	0,99	2,56	1,04	2,94	1,09	4,00	1,14	4,36	1,18
22,0	1,74	0,95	2,12	1,00	2,51	1,05	2,89	1,10	3,94	1,15	4,31	1,19
24,0	1,69	0,97	2,08	1,01	2,46	1,06	2,85	1,11	3,89	1,16	4,25	1,20
25,0	1,67	0,97	2,05	1,02	2,44	1,06	2,82	1,11	3,86	1,17	4,22	1,21
27,0	1,62	0,98	2,01	1,03	2,39	1,07	2,77	1,12	3,81	1,18	4,17	1,22

Symbole

AFR : Luftdurchsatz [m³/min]
BF : Bypassfaktor
EWB : Eingangs-Feuchttemperatur (°C TK)
EDB : Eingangs-Trockentemperatur (°C FK)
TC : Gesamtleistung [kW]
SHC : Sensible Wärmeleistung [kW]
PI : Leistungsaufnahme [kW]

Hinweise

1. Die angegebenen Bemessungswerte sind Netto-Kapazitäten, die einen Abzug für die Wärme des Motors des Innenventilators enthalten.
2. In der Abbildung zeigt die Markierung mit ▭ die Nennkapazität und den Nennkoeffizient der Leistungsaufnahme.
3. Gesamtkapazität, Eingangsleistung und sensible Wärmekapazität müssen mithilfe von Interpolation und der Zahlen in der Tabelle berechnet werden (Zahlen außerhalb des Tabellenbereichs dürfen nicht für die Berechnung verwendet werden).
4. Falls die sensible Wärmekapazität nicht in der Tabelle angegeben ist, berechnen Sie diese bitte anhand einer Annäherung zwischen zwei Werten im direkten Verhältnis.
5. Die oben aufgeführten Leistungen gelten für folgende Bedingungen:
   Entsprechende Kältemittelrohrlänge: 5 m
   Luftdurchsatz und Bypassfaktor sind in der Tabelle angegeben.
6. Höhenunterschied: 0m

3D120389

RZAG50A / FNA50A9

50 Hz 220 - 240 V

AFR	16,0
BF	0,12

Kühlen

Innentemperatur		Außentemperatur [°C DB]																	
EWB	EDB	20			25			30			32			35			40		
°C	°C	TC	SHC	PI	TC	SHC	PI	TC	SHC	PI	TC	SHC	PI	TC	SHC	PI	TC	SHC	PI
14,0	20	5,12	3,94	1,01	4,89	3,83	1,11	4,66	3,71	1,20	4,56	3,67	1,24	4,42	3,60	1,30	4,19	3,49	1,40
16,0	22	5,35	3,87	1,01	5,12	3,77	1,11	4,89	3,66	1,21	4,79	3,62	1,25	4,65	3,56	1,31	4,42	3,45	1,40
18,0	25	5,58	4,08	1,02	5,35	3,98	1,12	5,12	3,88	1,21	5,02	3,84	1,25	4,88	3,78	1,31	4,65	3,69	1,41
19,0	27	5,70	4,32	1,02	5,47	4,22	1,12	5,23	4,13	1,22	5,14	4,09	1,26	5,00	4,04	1,32	4,77	3,94	1,41
22,0	30	6,04	4,17	1,03	5,81	4,09	1,13	5,58	4,00	1,23	5,49	3,97	1,27	5,35	3,92	1,32	5,11	3,84	1,42
24,0	32	6,27	4,07	1,04	6,04	3,99	1,14	5,81	3,92	1,23	5,72	3,89	1,27	5,58	3,84	1,33	5,34	3,77	1,43

50 Hz 220 - 240 V

AFR	16,0

Heizen

Innentemperatur	Außentemperatur [°C WB]											
EDB	-15		-10		-5		0		6		10	
°C	TC	PI	TC	PI	TC	PI	TC	PI	TC	PI	TC	PI
15,0	2,38	1,18	2,86	1,24	3,34	1,30	3,82	1,36	5,17	1,44	5,62	1,49
20,0	2,23	1,22	2,71	1,28	3,19	1,34	3,67	1,40	5,00	1,47	5,45	1,52
22,0	2,18	1,23	2,66	1,29	3,14	1,35	3,62	1,41	4,93	1,48	5,38	1,53
24,0	2,12	1,24	2,60	1,30	3,08	1,36	3,56	1,42	4,86	1,50	5,31	1,54
25,0	2,09	1,25	2,57	1,31	3,05	1,37	3,53	1,43	4,83	1,50	5,28	1,55
27,0	2,03	1,26	2,51	1,32	2,99	1,38	3,47	1,44	4,76	1,52	5,21	1,56

Symbole

AFR : Luftdurchsatz [m³/min]
BF : Bypassfaktor
EWB : Eingangs-Feuchttemperatur (°C TK)
EDB : Eingangs-Trockentemperatur (°C FK)
TC : Gesamtleistung [kW]
SHC : Sensible Wärmeleistung [kW]
PI : Leistungsaufnahme [kW]

Hinweise

1. Die angegebenen Bemessungswerte sind Netto-Kapazitäten, die einen Abzug für die Wärme des Motors des Innenventilators enthalten.
2. In der Abbildung zeigt die Markierung mit □ die Nennkapazität und den Nennkoeffizient der Leistungsaufnahme.
3. Gesamtkapazität, Eingangsleistung und sensible Wärmekapazität müssen mithilfe von Interpolation und der Zahlen in der Tabelle berechnet werden (Zahlen außerhalb des Tabellenbereichs dürfen nicht für die Berechnung verwendet werden).
4. Falls die sensible Wärmekapazität nicht in der Tabelle angegeben ist, berechnen Sie diese bitte anhand einer Annäherung zwischen zwei Werten im direkten Verhältnis.
5. Die oben aufgeführten Leistungen gelten für folgende Bedingungen:
   Entsprechende Kältemittelrohrlänge: 5 m
   Höhenunterschied: 0m
6. Luftdurchsatz und Bypassfaktor sind in der Tabelle angegeben.

3D120390

5 Leistungstabellen

5 - 2 Kühl-/Heizleistungstabellen

RZAG60A / FNA60A9

50 Hz **220 - 240 V**

AFR	16,0
BF	0,12

Kühlen

Innentemperatur		Außentemperatur [°C DB]																	
EWB	EDB	20			25			30			32			35			40		
°C	°C	TC	SHC	PI	TC	SHC	PI	TC	SHC	PI	TC	SHC	PI	TC	SHC	PI	TC	SHC	PI
14,0	20	5,78	4,27	1,32	5,78	4,27	1,48	5,59	4,17	1,61	5,48	4,11	1,67	5,31	4,03	1,74	5,03	3,89	1,87
16,0	22	6,42	4,38	1,36	6,14	4,24	1,49	5,86	4,11	1,62	5,75	4,06	1,67	5,59	3,98	1,75	5,31	3,85	1,88
18,0	25	6,70	4,57	1,37	6,42	4,44	1,50	6,14	4,32	1,63	6,03	4,27	1,68	5,86	4,20	1,76	5,58	4,08	1,89
19,0	27	6,84	4,80	1,37	6,56	4,68	1,50	6,28	4,56	1,63	6,17	4,51	1,69	6,00	4,44	1,76	5,72	4,33	1,89
22,0	30	7,25	4,62	1,38	6,97	4,52	1,51	6,69	4,41	1,65	6,58	4,37	1,70	6,41	4,31	1,78	6,14	4,20	1,91
24,0	32	7,53	4,50	1,39	7,25	4,40	1,52	6,97	4,30	1,65	6,86	4,26	1,71	6,69	4,21	1,78	6,41	4,11	1,91

50 Hz **220 - 240 V**

AFR	16,0

Heizen

Innentemperatur	Außentemperatur [°C WB]											
EDB	-15		-10		-5		0		6		10	
°C	TC	PI	TC	PI	TC	PI	TC	PI	TC	PI	TC	PI
15,0	3,39	1,71	4,08	1,79	4,76	1,88	5,44	1,97	7,24	2,07	7,87	2,14
20,0	3,18	1,75	3,87	1,84	4,55	1,93	5,23	2,02	7,00	2,12	7,63	2,19
22,0	3,10	1,77	3,78	1,86	4,47	1,95	5,15	2,04	6,90	2,14	7,54	2,21
24,0	3,02	1,79	3,70	1,88	4,38	1,97	5,07	2,05	6,81	2,16	7,44	2,23
25,0	2,97	1,80	3,66	1,89	4,34	1,98	5,03	2,06	6,76	2,17	7,39	2,24
27,0	2,89	1,82	3,57	1,91	4,26	2,00	4,94	2,08	6,66	2,19	7,29	2,26

Symbole

AFR : Luftdurchsatz [m³/min]
BF : Bypassfaktor
EWB : Eingangs-Feuchttemperatur (°C TK)
EDB : Eingangs-Trockentemperatur (°C FK)
TC : Gesamtleistung [kW]
SHC : Sensible Wärmeleistung [kW]
PI : Leistungsaufnahme [kW]

Hinweise

1. Die angegebenen Bemessungswerte sind Netto-Kapazitäten, die einen Abzug für die Wärme des Motors des Innenventilators enthalten.
2. In der Abbildung zeigt die Markierung mit ▭ die Nennkapazität und den Nennkoeffizient der Leistungsaufnahme.
3. Gesamtkapazität, Eingangsleistung und sensible Wärmekapazität müssen mithilfe von Interpolation und der Zahlen in der Tabelle berechnet werden (Zahlen außerhalb des Tabellenbereichs dürfen nicht für die Berechnung verwendet werden).
4. Falls die sensible Wärmekapazität nicht in der Tabelle angegeben ist, berechnen Sie diese bitte anhand einer Annäherung zwischen zwei Werten im direkten Verhältnis.
5. Die oben aufgeführten Leistungen gelten für folgende Bedingungen:
   Entsprechende Kältemittelrohrlänge: 5 m
   Höhenunterschied: 0m
6. Luftdurchsatz und Bypassfaktor sind in der Tabelle angegeben.

3D120391

5 Leistungstabellen

5 - 3 Leistungs-Korrekturfaktor

RZAG-A

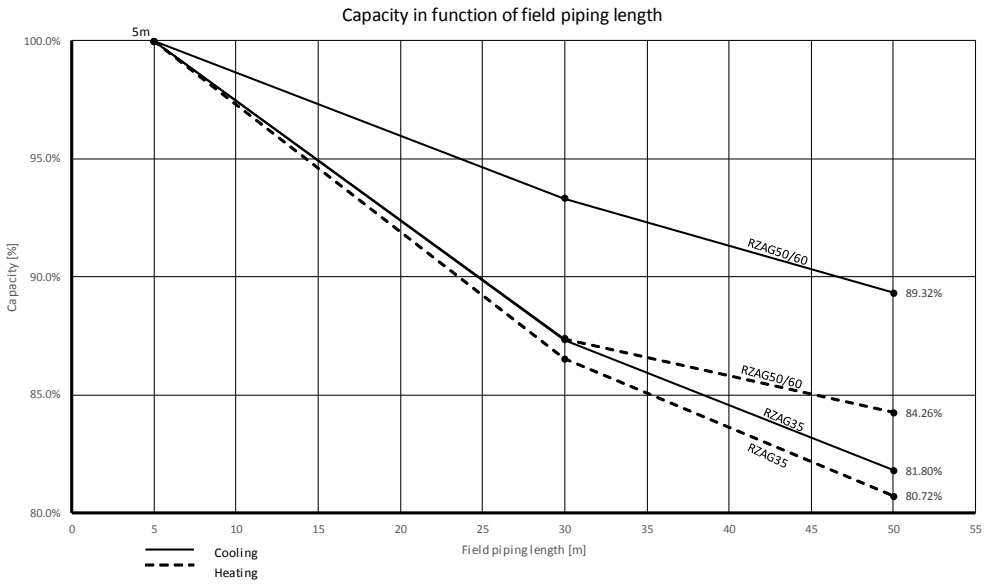

3D121942

6 Abmessungszeichnungen

6 - 1 Abmessungszeichnungen

RZAG35A

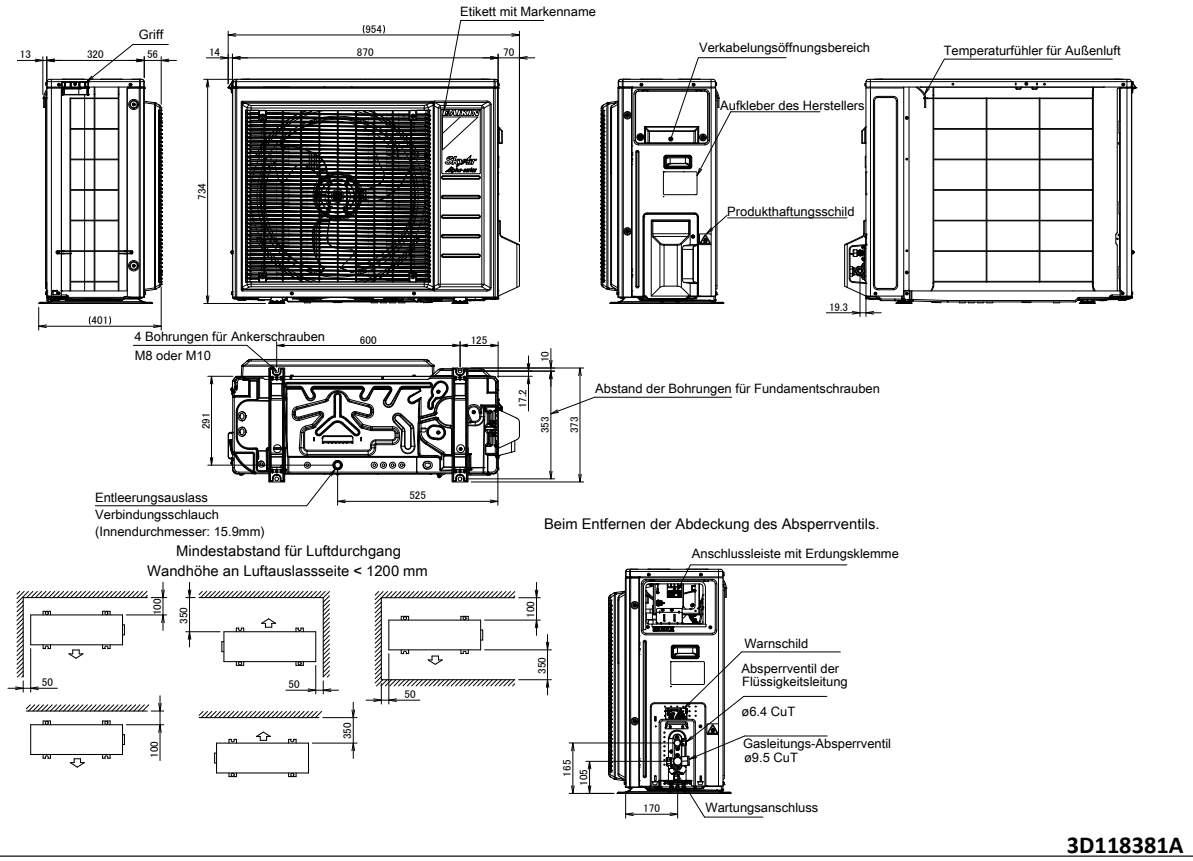

3D118381A

RZAG50-60A

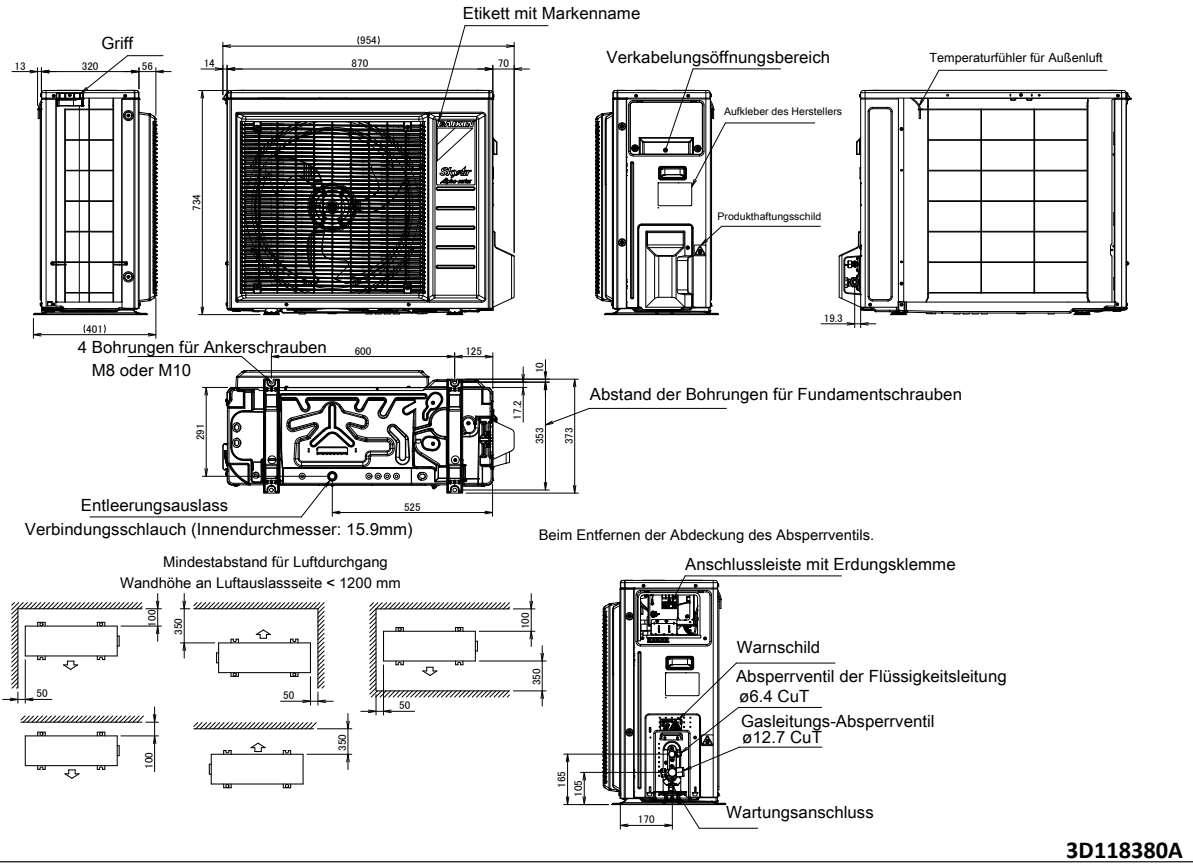

3D118380A

7 Masseschwerpunkt

7 - 1 Massenschwerpunkt

RZAG35-60A

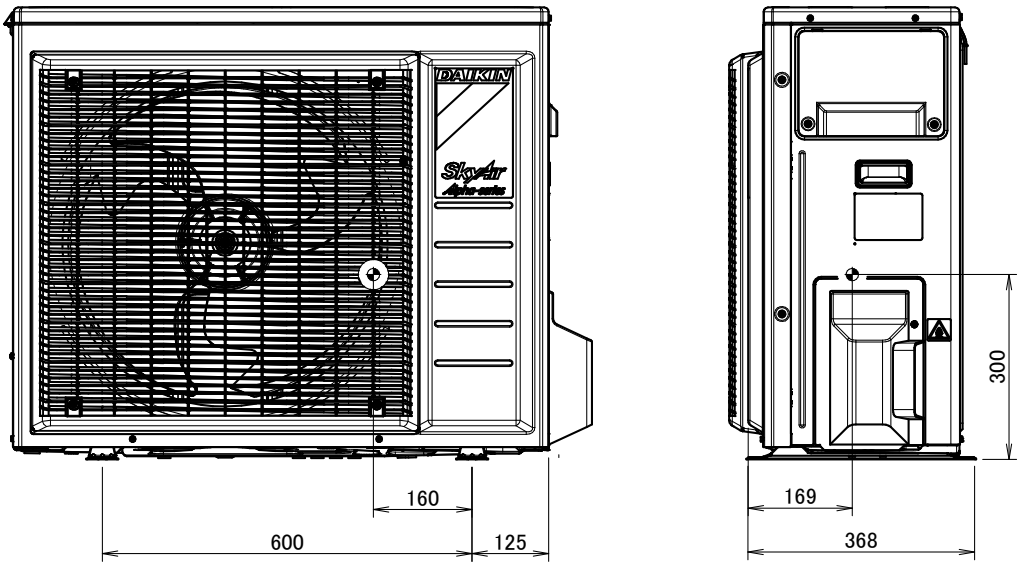

4D118389

8 Kältemittelkreislauf

8 - 1 Kältemittelkreisläufe

RZAG35A

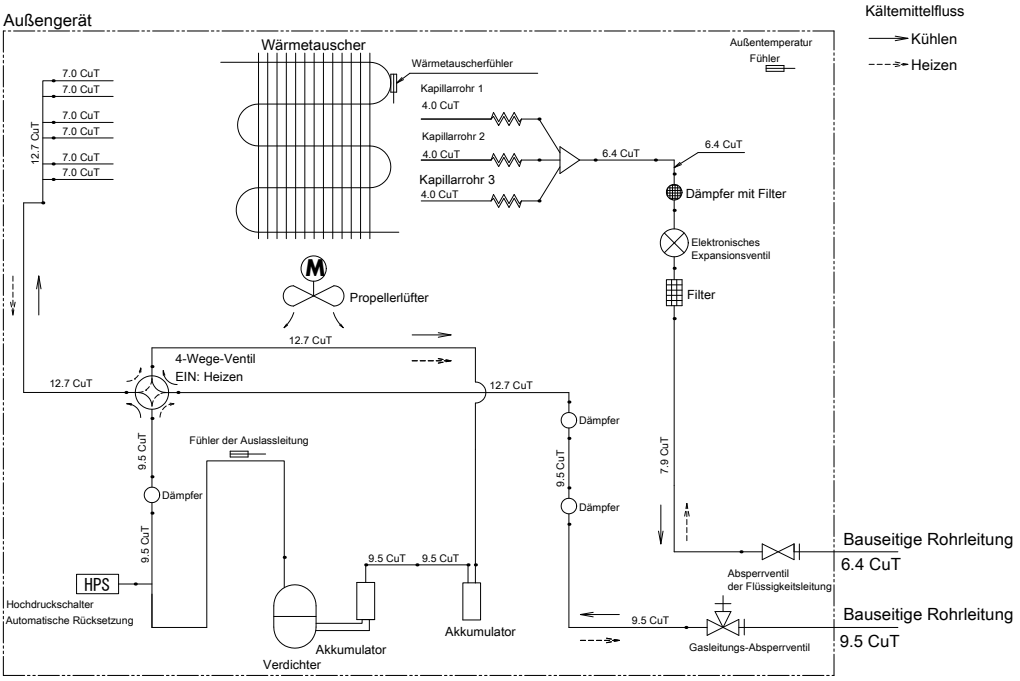

3D116991A

RZAG50-60A

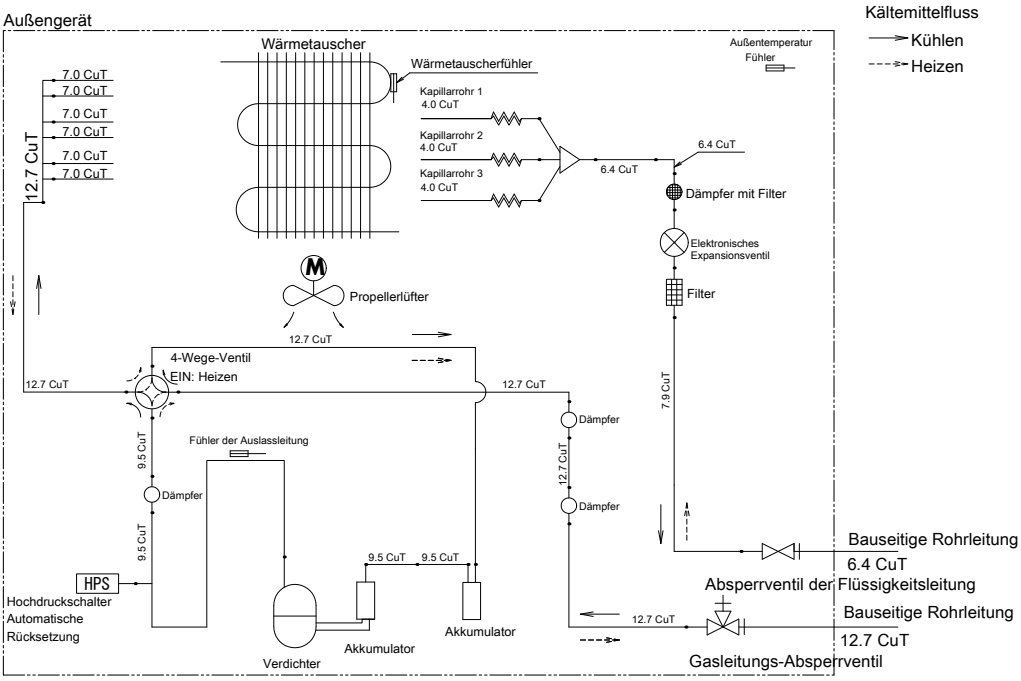

3D116990A

9 Elektroschaltplan

9 - 1 Elektroschaltpläne – Eine Phase

RZAG35-60A

Informationen zu Leistungsanforderungen: siehe Typenschild.

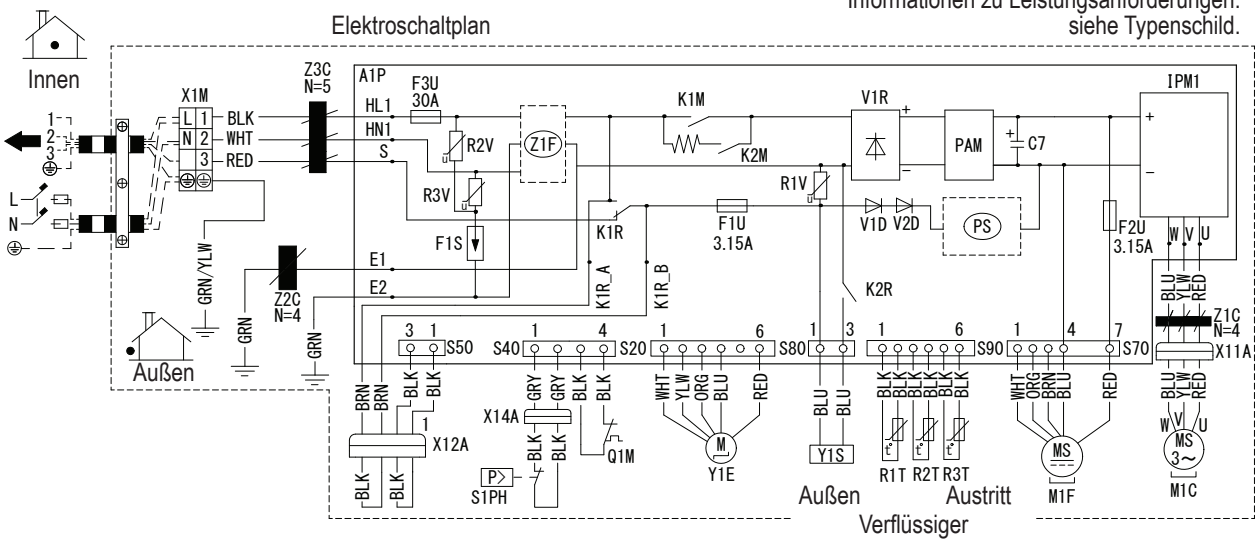

C7	Kondensator
V1R	Gleichrichterbrücke
IPM1	Intelligentes Stromversorgungsmodul
L	Stromführend
M1C	Verdichtermotor
M1F	Ventilatormotor
N	Neutral
PAM	Pulsamplitudenmodulation
A1P	Leiterplatte
PS	Umschaltung Stromversorgung
Q1M	Selbsttätiger Thermoschutz (Unterbecher)
F1S	Überspannungsableiter
X1M	Klemmenleiste
Y1E	Spule elektronisches Expansionsventil
Y1S	Spule Umkehr-Magnetventil
Z1F	Geräuschfilter
V1D, V2D	Diode
F1U,F2U,F3U	Sicherung
K1M,K2M,K1R,K2R	Magnetrelais
R1T,R2T,R3T	Thermistor
S20,S40,S50,S70,S80 S90,X11A,X12A	Steckverbinder
R1V,R2V,R3V	Varistor
Z1C,Z2C,Z3C	Ferritkern
HL1,HN1,S,E1,E2 K1R_A,K1R_B	Anschluss
S1PH	Hochdruckschalter

BLK:	Schwarz
WHT:	Weiß
BRN:	Braun
RED:	Rot
GRN:	Grün
YLW:	Gelb
ORG:	Orange
BLU:	Blau
GRY:	Grau

⏚ : Schutzerde

⏚ : Erde

: Bauseitige Verkabelung

ANMERKUNGEN

1. Maße: Länge 105 x Breite 185
2. Wenn nicht anders angegeben, siehe Einkaufsbedingung AS303002.

3D117016

10 Schalldaten

10 - 1 Schallleistungsspektrum

RZAG35A

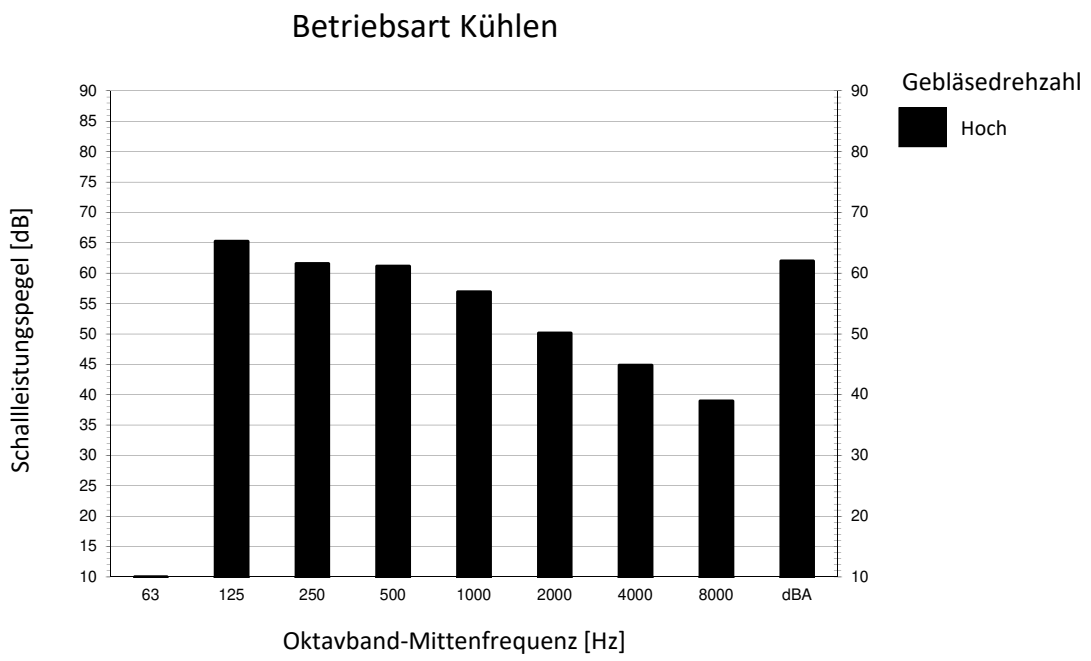

Hinweise

1 dBA = A-gewichteter Schallleistungspegel (A-Skala gemäß IEC).
2 Referenz-Schalldruck 0 dB = 20 µPa
3 Gemessen gemäß ISO 3744

3D120220

RZAG50A

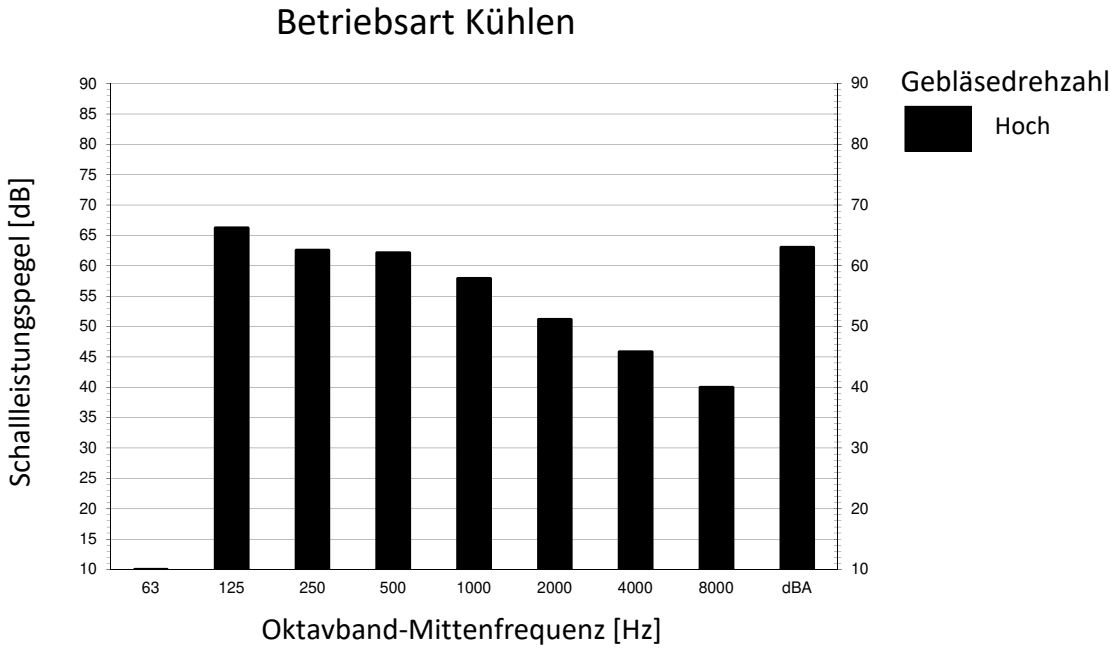

Hinweise

1. dBA = A-gewichteter Schallleistungspegel (A-Skala gemäß IEC).
2. Referenz-Schalldruck 0 dB = 20 µPa
3. Gemessen gemäß ISO 3744

3D120219

10 Schalldaten

10 - 1 Schallleistungsspektrum

RZAG60A

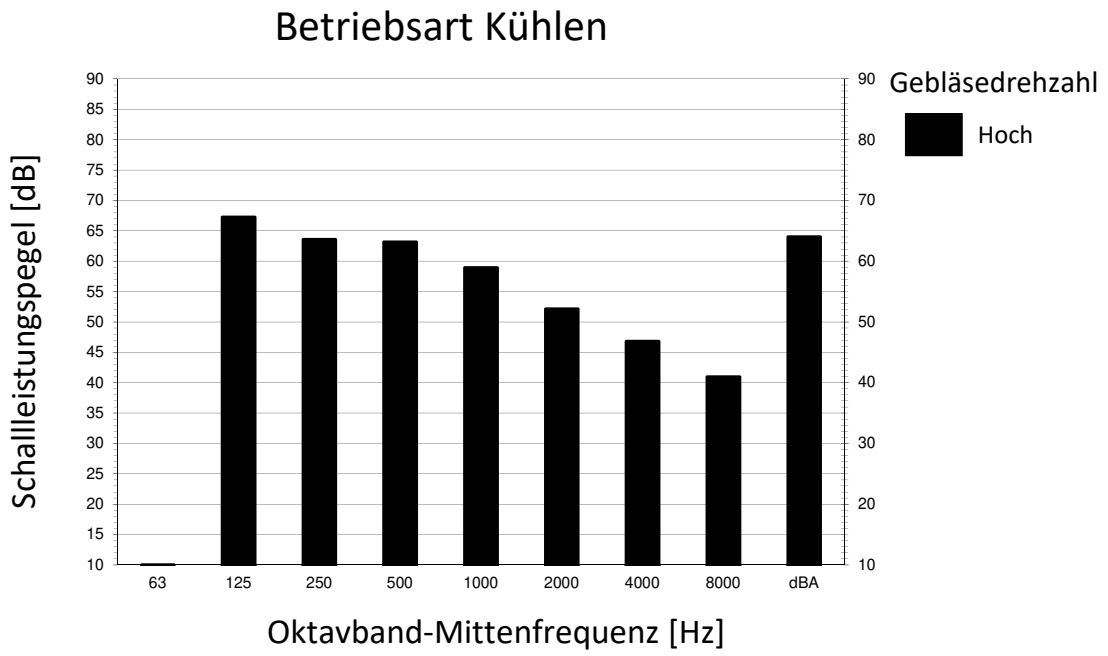

Hinweise

1. dBA = A-gewichteter Schallleistungspegel (A-Skala gemäß IEC).
2. Referenz-Schalldruck 0 dB = 20 µPa
3. Gemessen gemäß ISO 3744

3D120196

10 Schalldaten

10 - 2 Schalldruckspektren

RZAG35A

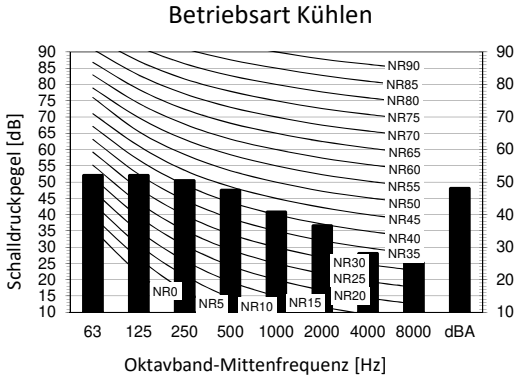

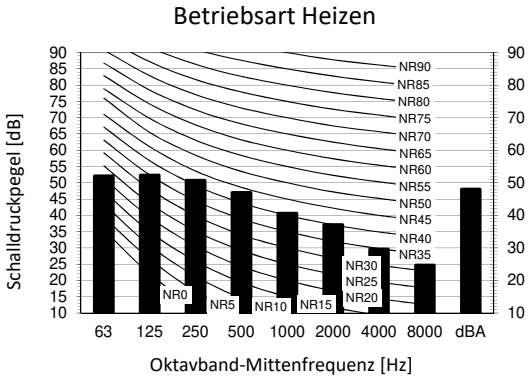

Beschriftung

dBA = A-gewichteter Schalldruckpegel (A-Skala gemäß IEC).

A Kesselstein

B Gebläsedrehzahl: Hoch

Position des Mikrofons

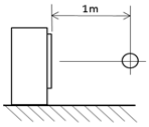

Gesamt-dB

	A	B
Kühlen	dBA	48,0

Gesamt-dB

	A	B
Heizen	dBA	48,0

Hinweise

1 Die Messmethode für das Betriebsgeräusch entspricht JISC9612.
2 Betriebsbedingungen: Stromquelle 220-240 V/220 V 50/60 Hz; JIS Standard
3 Die Betriebsgeräusche variieren abhängig von den Betriebs- und Umgebungsbedingungen.
4 Das Hintergrundgeräusch ist bereits berücksichtigt.
5 Messposition: schalltoter Raum

3D120183

RZAG50A

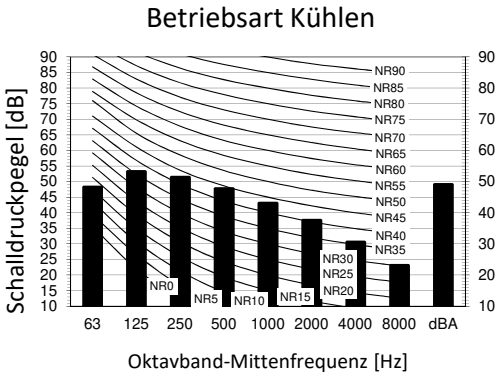

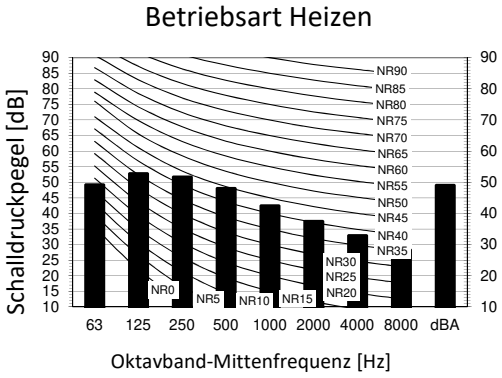

Beschriftung

dBA = A-gewichteter Schalldruckpegel (A-Skala gemäß IEC).

A Kesselstein

B Gebläsedrehzahl:

Position des Mikrofons

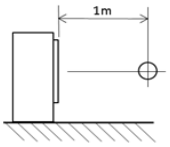

Gesamt-dB

	A	B
Kühlen	dBA	49,0

Gesamt-dB

	A	B
Heizen	dBA	49,0

Hinweise

1 Die Betriebsgeräusche variieren abhängig von den Betriebs- und Umgebungsbedingungen.
2 Die Messmethode für das Betriebsgeräusch entspricht JISC9612.
3 Das Hintergrundgeräusch ist bereits berücksichtigt.
4 Betriebsbedingungen: Stromquelle 220-240 V/220 V 50/60 Hz; JIS Standard
5 Messposition: schalltoter Raum

3D120184

10 Schalldaten

10 - 2 Schalldruckspektren

RZAG60A

Betriebsart Kühlen

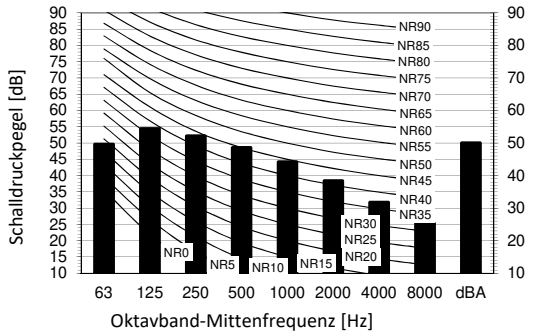

Betriebsart Heizen

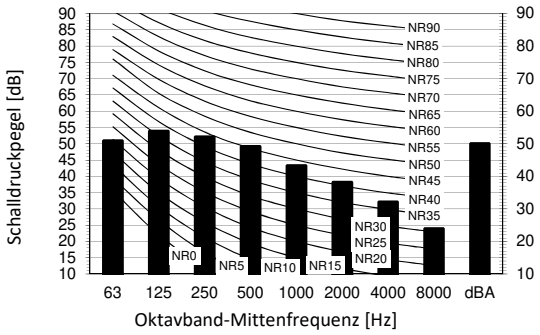

Beschriftung

dBA = A-gewichteter Schalldruckpegel (A-Skala gemäß IEC).

A Kesselstein

B Gebläsedrehzahl: Hoch

Position des Mikrofons

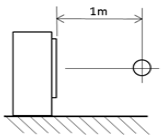

Gesamt-dB

	A	B
Kühlen	dBA	50,1

Gesamt-dB

	A	B
Heizen	dBA	50,1

Hinweise

1 Das Hintergrundgeräusch ist bereits berücksichtigt.
2 Betriebsbedingungen: Stromquelle 220-240 V/220 V 50/60 Hz; JIS Standard
3 Die Betriebsgeräusche variieren abhängig von den Betriebs- und Umgebungsbedingungen.
4 Die Messmethode für das Betriebsgeräusch entspricht JISC9612.
5 Messposition: schalltoter Raum

3D120185

11 Betriebsbereich

11 - 1 Betriebsbereich

RZAG35-60A

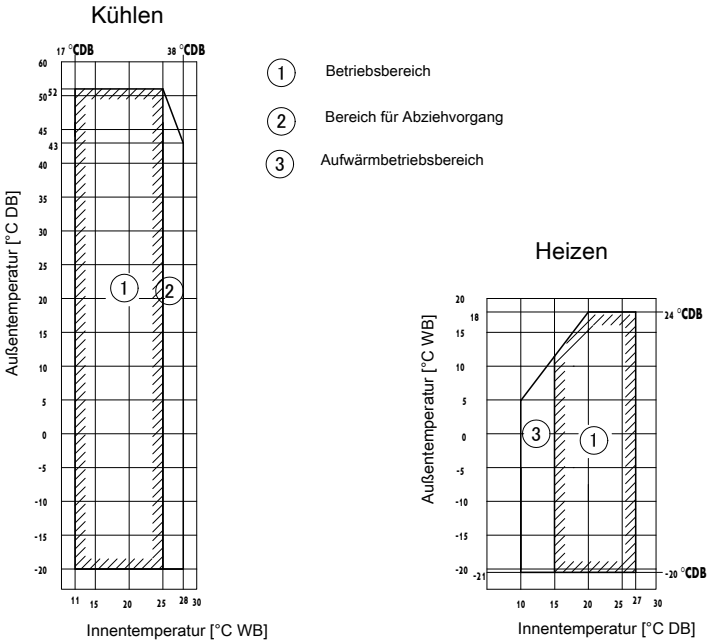

Hinweise

1. Abhängig vom Betrieb und den Installationsbedingungen kann das Innengerät zum Enteisungsbetrieb wechseln (Enteisung innen).
2. Um die Frequenz des Enteisungsbetriebs (Enteisung innen) zu reduzieren, wird empfohlen, das Außengerät an einem nicht dem Wind ausgesetzten Ort zu installieren.

3D120009

RZAG35-60A

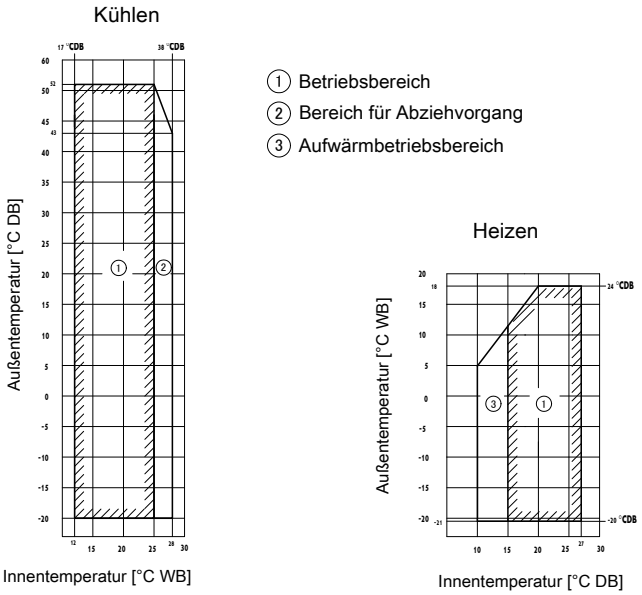

Hinweise

1. Abhängig vom Betrieb und den Installationsbedingungen kann das Innengerät zum Enteisungsbetrieb wechseln (Enteisung innen).
2. Um die Frequenz des Enteisungsbetriebs (Enteisung innen) zu reduzieren, wird empfohlen, das Außengerät an einem nicht dem Wind ausgesetzten Ort zu installieren.

3D120010

UNIDOMO®

Ihr Online-Fachhändler für:

- Kostenlose und individuelle Beratung
- Hochwertige Produkte
- Kostenloser und schneller Versand
- TOP Bewertungen
- Exzelenter Kundenservice
- Über 20 Jahre Erfahrung

E-Mail: info@unidomo.de | Tel.: 04621 - 30 60 89 0 | www.unidomo.de

uniDomo GmbH & Co. KG • Thorshammer 12 • 24866 Busdorf • UstIdNr. DE257133895 • Geschäftsführer: Rainer Nau, Sven Klinker

Daikin Europe N.V. Naamloze Vennootschap · Zandvoordestraat 300 · 8400 Oostende · Belgium · www.daikin.eu · BE 0412 120 336 · RPR Oostende (Responsible Editor)

EEDDE21A 08/2021

Die vorliegende Broschüre wurde ausschließlich zu Informationszwecken erarbeitet und begründet kein für Daikin Europe N.V. verbindliches Angebot. Daikin Europe N.V. hat den Inhalt dieser Broschüre nach bestem Wissen und Gewissen zusammengestellt. Es wird keine ausdrückliche oder implizierte Garantie bezüglich der Vollständigkeit, der Richtigkeit, der Zuverlässigkeit und der Verwendbarkeit für einen bestimmten Zweck des hier angegebenen Inhalts und der hier angegebenen Produkte und Dienstleistungen gegeben. Technische Daten können sich ohne Ankündigung ändern. Daikin Europe N.V. lehnt ausdrücklich jegliche Haftung für jeglichen direkten oder indirekten Schaden im weitesten Sinne, der sich aus der Verwendung und / oder Auslegung dieser Broschüre direkt oder indirekt ergibt, ab. Alle Urheberrechte aller Inhalte sind in Besitz von Daikin Europe N.V.