Ersatzteilliste
Spare parts list
Liste des pièces de rechange

6720803722
(2012/05) we

Zubehör GB162

UNIDOMO®

Buderus

UNIDOMO®

Ihr Online-Fachhändler für:

Buderus

- Kostenlose und individuelle Beratung
- Hochwertige Produkte
- Kostenloser und schneller Versand
- TOP Bewertungen
- Exzelenter Kundenservice
- Über 20 Jahre Erfahrung

E-Mail: info@unidomo.de | Tel.: 04621 - 30 60 89 0 | www.unidomo.de

uniDomo GmbH & Co. KG • Thorshammer 12 • 24866 Busdorf • UstIdNr. DE257133895 • Geschäftsführer: Rainer Nau, Sven Klinker

UNIDOMO®

[de] Wichtige Hinweise zur Installation/Montage

Die Installation/Montage muss durch eine für die Arbeiten zugelassene Fachkraft unter Beachtung der geltenden Vorschriften erfolgen.

[en] Important notes on installation/assembly

The installation/assembly must be carried out by a professional who is authorised to do the work, and with due regard to the relevant regulations.

[fr] Instructions importantes pour l'installation/le montage

L'installation/le montage doit être effectué(e) par un spécialiste qualifié pour les opérations concernées et dans le respect des prescriptions applicables.

[bg] Важни указания във връзка с инсталацията/монтажа

Инсталацията/монтажът трябва да се извършва от лицензиран за работите специалист в съответствие с приложимите разпоредби.

[cs] Důležité pokyny k instalaci/montáži

Instalaci/montáž musí při dodržení platných předpisů provést odborný pracovník s příslušným oprávněním pro tyto práce.

[da] Vigtige anvisninger til installationen/monteringen

Installationen/monteringen skal foretages af en godkendt installatør under overholdelse af de gældende forskrifter.

[el] Σημαντικές υποδείξεις για την εγκατάσταση/συναρμολόγηση

Η εγκατάσταση/συναρμολόγηση πρέπει να πραγματοποιείται από εξουσιοδοτημένο για τις εργασίες αυτές τεχνικό προσωπικό, το οποίο θα πρέπει να φροντίζει ώστε να τηρούνται οι ισχύουσες διατάξεις.

[es] Indicaciones importantes para instalación/montaje

La instalación/el montaje lo debe realizar personal especializado autorizado para los trabajos, respetando las prescripciones vigentes.

[et] Olulised juhised paigaldamiseks/montaažiks

Paigaldamist/montaaži tohib läbi viia selleks volitusi omav spetsialist, arvestades kehtivaid nõudeid.

[fl] Belangrijke aanwijzingen betreffende de installatie/montage

De installatie/montage moet worden uitgevoerd door een voor de werkzaamheden geautoriseerde installateur. Hij moet rekening houden met de geldende voorschriften.

[fi] Tärkeitä asennus- ja kokoonpano-ohjeita

Näihin töihin hyväksytyn ammattiasentajan pitää suorittaa asennus- ja kokoonpanotyöt voimassa olevien määräysten mukaisesti.

[hu] Fontos tudnivalók az installáláshoz/szereléshez

Az installálást/szerelést egy, a munkákra felhatalmazott szakembernek kell végeznie, az érvényes előírások figyelembevételével.

[it] Avvertenze importanti per l'installazione/il montaggio

L'installazione/il montaggio deve aver luogo ad opera di una ditta specializzata ed autorizzata in osservanza delle disposizioni vigenti.

[he] მნიშვნელოვანი მითითებები ინსტალაციისთვის/მონტაჟისათვის

ინსტალაცია/მონტაჟი უნდა განხორციელდეს სამუშაოებისთვის დაშვებული კვალიფიციური პერსონალის მიერ, მოქმედი განაწესის დაცვით.

[lt] Svarbios instaliavimo ir (arba) montavimo nuorodos

Instaliuoti ir montuoti, laikantis galiojančių taisyklių, leidžiama kvalifikuotiems specialistams, kurie buvo įgalioti šiems darbams atlikti.

[lv] Svarīgi norādījumi par iekārtas uzstādīšanu / montāžu

Iekārtas uzstādīšanu/montāžu ir jāveic specializētam sertificētam speciālistam, ievērojot spēkā esošos noteikumus.

[nl] Belangrijke aanwijzingen betreffende de installatie/montag

De installatie/montage moet worden uitgevoerd door een voor de werkzaamheden geautoriseerde installateur rekening houdend met de geldende voorschriften.

[no] Viktig informasjon om installasjon/montering

Installasjonen/monteringen skal gjennomføres av autoriserte installatører, og gjeldende forskrifter skal følges.

[pl] Ważne wskazówki dotyczące instalacji/montażu

Zainstalowanie/montaż muszą być wykonane przez uprawnionego do tego rodzaju prac specjalistę przy zachowaniu obowiązujących przepisów.

[pt] Indicações importantes relativas à instalação/montagem

A instalação/montagem deve ser efectuada por um técnico especializado com qualificações para estes trabalhos, tendo em atenção os regulamentos em vigor.

[ro] Indicații importante privind instalarea/montajul

Instalarea/montajul trebuie realizate de către un specialist autorizat pentru lucrările respective, respectându-se prescripțiile valabile.

[ru] Важные указания по подключению/монтажу

Подключение/монтаж должны выполнять специалисты, имеющие допуск к выполнению таких работ, при соблюдении действующих норм и правил.

[sk] Dôležité pokyny týkajúce sa inštalácie/montáže

Inštaláciu/montáž musí realizovať odborník s oprávnením na výkon týchto prác, pričom musí dodržovať platné predpisy.

[sl] Pomembni napotki za namestitev/montažo

Namestitev/montažo mora izvesti strokovnjak, pristojen za tovrstna dela, ob upošte vanju veljavnih predpisov.

[sr] Važna uputstva za ugradnju i montažu

Ugradnju i montažu moraju da obave samo stručna lica ovlašćena za izvođenje takvih radova koja će poštovati važeće propise.

[sv] Viktiga anvisningar för installation/montering

Installationen/monteringen måste utföras av en behörig och fackkunnig person enligt gällande föreskrifter.

[tr] Kurulum/Montaj ile ilgili önemli uyarılar

Kurulum/Montaj çalışmaları sadece yetkili bayiler tarafından aşağıda belirtilen talimatlar dikkate alınarak yapılmalıdır.

[uk] Важливі вказівки щодо установки/монтажу

Установку/монтаж мають здійснювати фахівці, що мають дозвіл на проведення цих робіт, із дотримання чинних приписів.

[zh] 安装方面的重要提示

必须由受到许可承担该项工作的专业人员遵照相关法规进行安装。

[ar] ملاحظات هامة للتركيب/التجميع

يجب أن يتم التركيب/التجميع من قبل متخصص مصرح له بالعمل، مع مراعاة اللوائح السارية.

[fa] تذکرات مهم درباره نصب/مونتاژ

نصب/مونتاژ باید توسط فردی حرفه ای که مجاز به انجام این کار است، و همچنین با توجه کامل به مقررات مربوطه انجام شود.

[he] הנחיות חשובות להתקנה / הרכבה

ההתקנה / ההרכבה חייבת להתבצע על ידי גורם מקצועי שהוסמך לכך, תוך הקפדה על מילוי כל התקנות הרלוונטיות.

UNIDOMO

Inhaltsverzeichnis Table of contents	Table de matieres

Anschl-Set S-flex	63016494	5
AS-E Anschluss-Set	5991387	6
G-SU 3Wege-Ventil DN	7095583	7
G-SU Umschaltventil	7095581	8
G-TA Ablauftrichter	7099089	9
Heizungsschutzfilter	7095050	10
HK U-Flex S120	63017124	11
HK U-Flex S135/160	63016495	12
HKA Anschluss-Set GB	7095692	13
HKA Anschluss-SetGB1	63015978	14
Verrohrung HK N-flex	63017513	15

UNIDOMO®

Ersatzteilliste
Spare parts list
Liste des pièces de rechange

Anschl-Set S-flex - 63016494

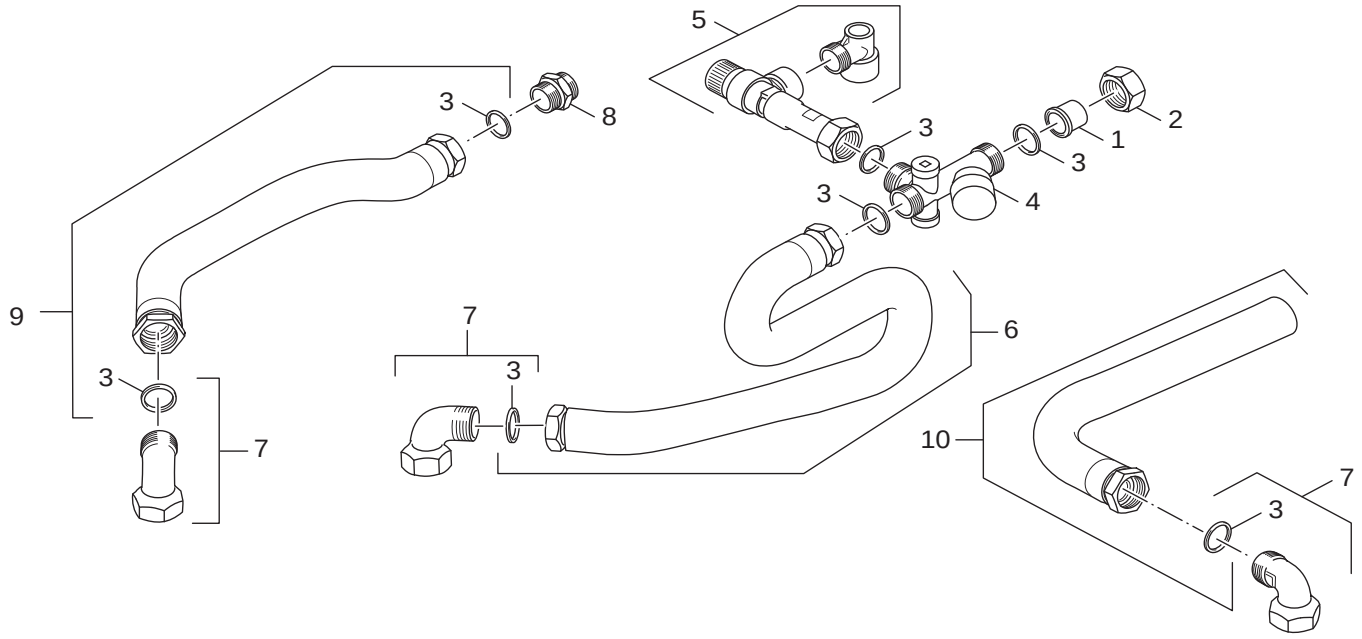

1020859.aa.RS-Anschluss-Set GB142 S135R-S160R

Pos	Bestell-Nr.	Bezeichnung	Description	Dénomination
1	**7101026**	Schraubnippel R1/2XG3/4 37lg vernickelt	Screw nipple R1/2XG3/4 37long	Embout fileté R1/2XG3/4 37long
2	**7101012**	Überwurfmutter G3/4x15 D21,7	Union nut G3/4x15 D21,7	Ecrou raccord G3/4x15 D21,7
3	**63012692**	Dichtung D17x24x2 AFM34, Set á 5 Stk	Seal D17x24x2AFM34 (5x)	JOINT D17x24x2AFM34 (5x)
4	**7101046**	Absperrventil mit Rückflussverhinderer	Shut-off valve with Non-return valve	Robinet d'arrêt avec dispositif anti-ref
5	**7101014**	Sicherheitsventil 10bar 81mm	Safety valve 10 bar 81mm	Soupape de sécurité 10bar 81mm
6	**63017685**	Metallwellschlauch EK DN16x550lg	Metal corrugated hose EK DN16x550lg	Tuyau flexible métallique EK DN16x550
7	**63017686**	Winkel G3/4AGxRp3/4	Angle G3/4AGxRp3/4	Coude G3/4 AGxRp3/4
8	**63007599**	Anschlussnippel G3/4xR1/2, S-flex	Connecting nipple G3/4xR1/2 incl. Gasket	Embout de raccordement G3/4xR1/2
9	**63017684**	Metallwellschlauch AB DN16x400lg	Metal corrugated hose AB DN16x400lg	Tuyau flexible métallique AB DN16x400
10	**63021618**	Anschlussrohr Zirkulation 18xG3/4	Connecting pipe DHW circulation 18xG3/4	Tube de raccordement circulation 18xG3/4

For:

Ersatzteilliste
Spare parts list
Liste des pièces de rechange

AS-E Anschluss-Set - 5991387

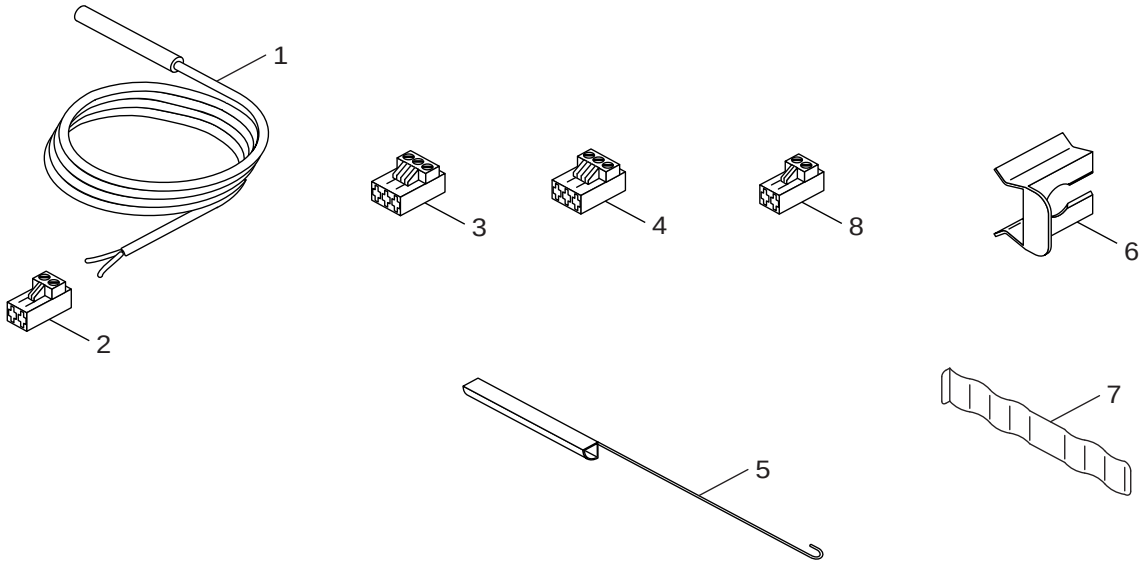

6720906758.aa.RS-Anschluss-Set AS-E GB142

Pos	Bestell-Nr.	Bezeichnung	Description	Dénomination
1	**63026035**	Fühler Temp RD 6,0 10k 3000mm	Sensor tempr RD 6,0 10k 3000mm	SONDE DE TEMP. RD 6,0 10k 3000MM
2	**7 747 026 992**	Anschlussklemme 2-pol grau FW	Connector 2-pole grey FW	Borne de connexion 2- pôles gris FW
3	**7 747 023 985**	Anschlussklemme 3-pol.PS Pumpe grau	Connector 3-pole PS grey	BORNE DE CONNEXION 3- POLES PS GRIS
4	**7 747 023 986**	Anschlussklemme 3-pol. PZ Pumpe violett	Connector 3-pole PZ violett	Borne de connexion 3-pôles violet PZ
5	**7060110**	Fühler Blindstück 1/4-kreis	Spacer for 1/4 sensor	SONDE FICTIVE 1/4
6	**7060986**	Fühlerhalterung	Sensor holder	FIXATION SONDE
7	**5446800**	Ausgleichfeder	Compensating spring	RESSORT DE COMPENSATION
8	**7 747 023 714**	Anschlussklemme 2-pol FB grau	Connector 2-pole FB grey	Borne de connexion 2-polesFB gris

For:

UNIDOMO®

Ersatzteilliste
Spare parts list
Liste des pièces de rechange

G-SU 3Wege-Ventil DN - 7095583

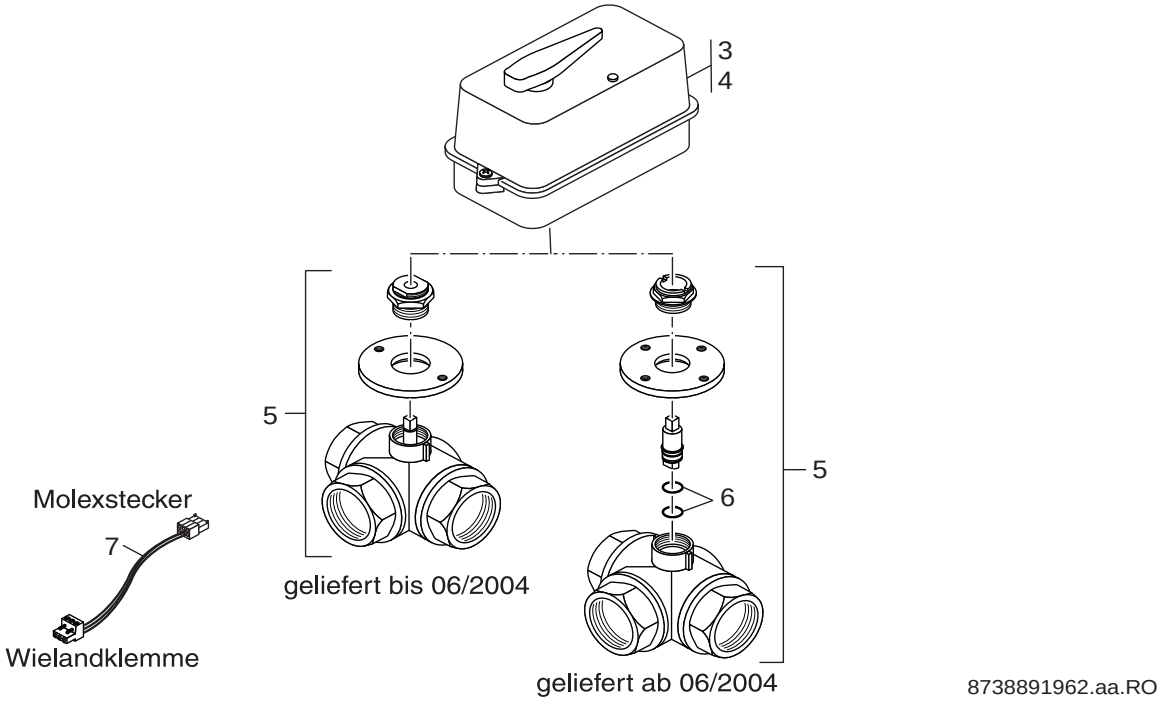

Pos	Bestell-Nr.	Bezeichnung	Description	Dénomination
3	**67902783**	Stellantrieb f 3Wege-Ventil DN32	Servo drive 3 way valve DN32 Molexst.	MOTEUR VANNE 3 VOIES DN32 G-SU
4	**1023101**	Stellantrieb 3Wege-Ventil DN32 Wielandst	Servo drive 3 way-valve DN32	Servom. vanne 3 voies DN32 fiche Wieland
5	**67902784**	3Wege-Ventil, DN32	3 way valve GSU DN32	Vanne 3 voies GSU DN32
6	**63042777**	O-Ring Set 3Wegeventil G-SU DN32	O-Ring Set 3-way valve G-SU DN32	Kit joints tor. vanne 3 voies G-SU DN32
7	**7099585**	Adapterkabel für Dreiwegeventil	Cable 3-way valve	Cable d'adapteur

For:

UNIDOMO®

Ersatzteilliste
Spare parts list
Liste des pièces de rechange

G-SU Umschaltventil - 7095581

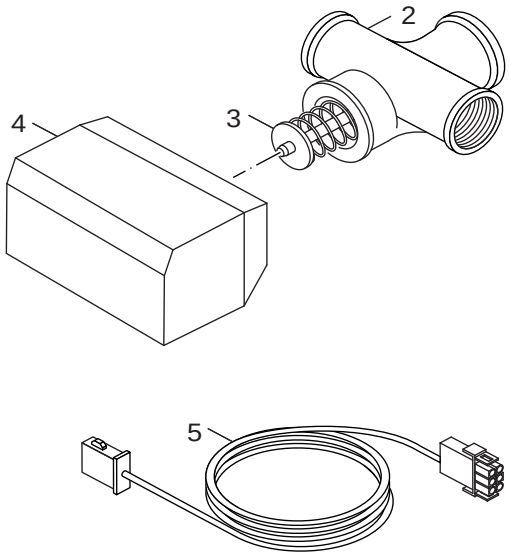

8738891963.aa.RO

Pos	Bestell-Nr.	Bezeichnung	Description	Dénomination
2	**67902791**	Dreiwegeventil o Antrieb G-SU	3-way valve	Vanne 3 voies 1"/DN28 G-SU
3	**7098973**	Ventileinsatz	Cartridge 3-way valve	SOUPAPE VANNE U 122/124/K
4	**7098970**	Antrieb f Dreiwegeventil GB112	Motor 3-way valve	MOTEUR VANNE TROIS VOIES
5	**67902795**	Verlängerungsleitung 3m mit 6pol Stecker	Extension lead	CABLE RALLONGE 3M

For:

UNIDOMO®

Ersatzteilliste
Spare parts list
Liste des pièces de rechange

G-TA Ablauftrichter - 7099089

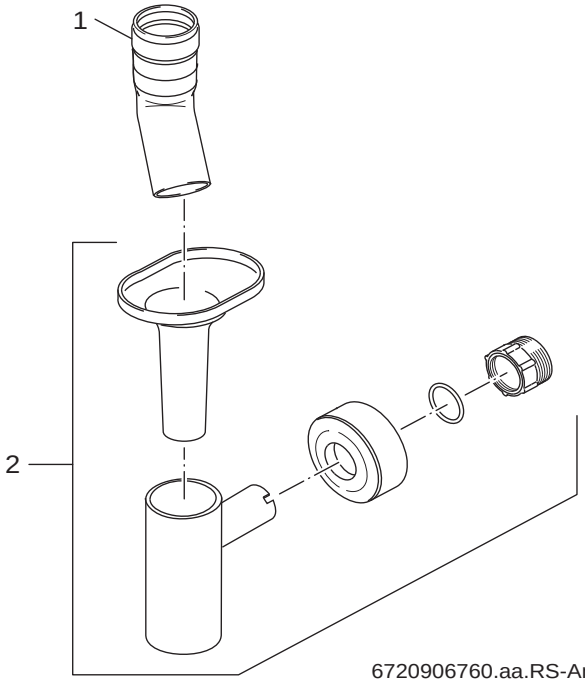

6720906760.aa.RS-Anschlussteile Gas/Wasserseite GB142

Pos	Bestell-Nr.	Bezeichnung	Description	Dénomination
1	**67902803**	Bogen 45Grad DN32 Kunststoff	Plastic elbow 45° DN32	Coude 45° DN32 silicone
2	**7100516**	Ablauftrichter m Syphon kpl	Funnel + Syphon	Entonnair siphon

For:

Ersatzteilliste
Spare parts list
Liste des pièces de rechange

Heizungsschutzfilter - 7095050

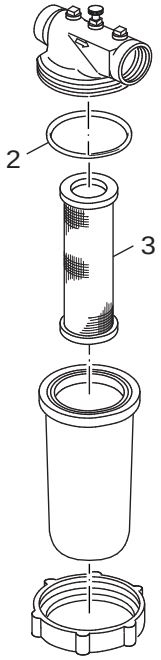

8738891964.aa.RO

Pos	Bestell-Nr.	Bezeichnung	Description	Dénomination
2	**7098652**	O-Ring Filter D95mm (1x)	O-ring D95mm (1x)	Joint torique D95mm (1x)
3	**7098654**	Filterkerze Edelstahlgewebe m Gummimuffe	Filter spark plug OFF stainless steel	Filtre pour bougie en acier inox

For:

Ersatzteilliste
Spare parts list
Liste des pièces de rechange

HK U-Flex S120 - 63017124

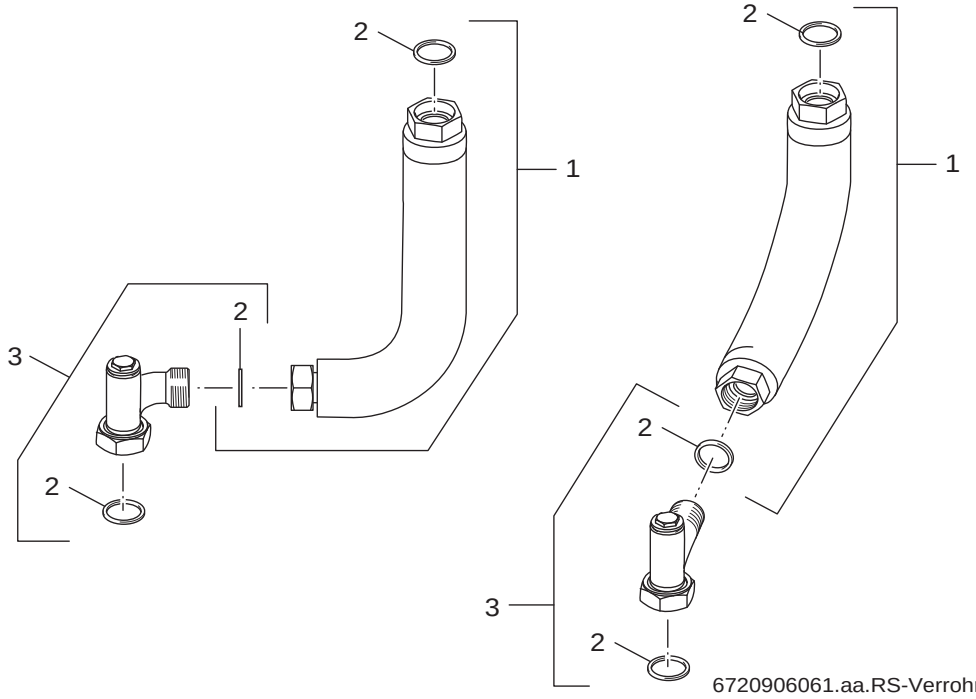

6720906061.aa.RS-Verrohrung HK U-flex S120 GB142

Pos	Bestell-Nr.	Bezeichnung	Description	Dénomination
1	**63007478**	Metallwellschlauch DN20x245 U-flex	Metal corrugated hose DN20x245 incl.	Tuyau flexible métallique DN20x245
2	**63012692**	Dichtung D17x24x2 AFM34, Set á 5 Stk	Seal D17x24x2AFM34 (5x)	JOINT D17x24x2AFM34 (5x)
3	**63009181**	Anschlussbogen G3/4AGxFL, Stopfen	Connecting bend G3/4AGxFL incl. Plug	Coude de raccordem.G3/4AGxFL

For:

UNIDOMO®

Ersatzteilliste
Spare parts list
Liste des pièces de rechange

HK U-Flex S135/160 - 63016495

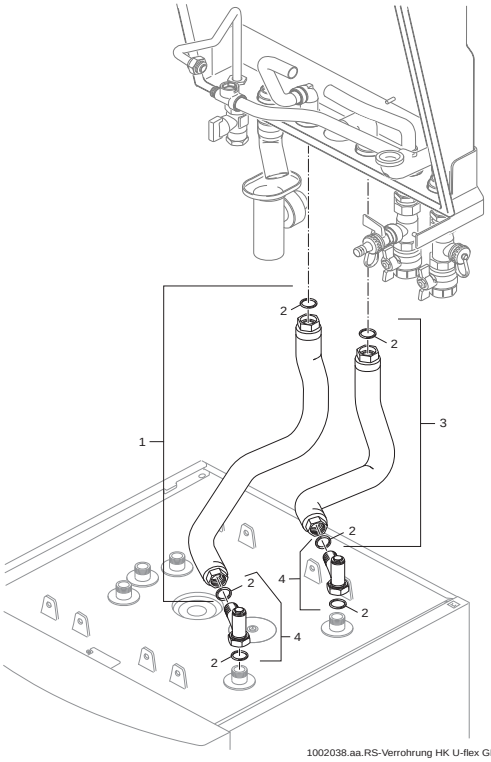

1002038.aa.RS-Verrohrung HK U-flex GB142 S135R-S160R

UNIDOMO®

Pos	Bestell-Nr.	Bezeichnung	Description	Dénomination
1	**63017683**	Metallwellschlauch VS DN20x685lg	Metal corrugated hose VS DN20x685lg	Tuyau flexible métallique VS DN20x685
2	**63012692**	Dichtung D17x24x2 AFM34, Set á 5 Stk	Seal D17x24x2AFM34 (5x)	JOINT D17x24x2AFM34 (5x)
3	**63017682**	Metallwellschlauch RS DN20x391lg	Metal corrugated hose RS DN20x391lg	Tuyau flexible métallique RS DN20x391
4	**63009181**	Anschlussbogen G3/4AGxFL, Stopfen	Connecting bend G3/4AGxFL incl. Plug	Coude de raccordem.G3/4AGxFL

For:

Ersatzteilliste
Spare parts list
Liste des pièces de rechange

HKA Anschluss-Set GB - 7095692

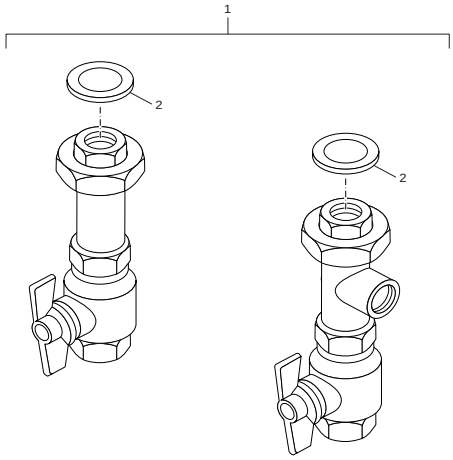

8738890852.aa.RS-Heizkreisanschlussset HKA GB112

Pos	Bestell-Nr.	Bezeichnung	Description	Dénomination
1	**7095690**	Anschluss-Set HKA	HKA OHNE SICH.HEITS VENTIL	VANNE D'ARRET 1" HKA
2	**7100198**	Flachdichtung 1" (5x)	Sealing (5 pc)	JOINT PLAT 1" (5x)

For:

UNIDOMO®

Ersatzteilliste
Spare parts list
Liste des pièces de rechange

HKA Anschluss-SetGB1 - 63015978

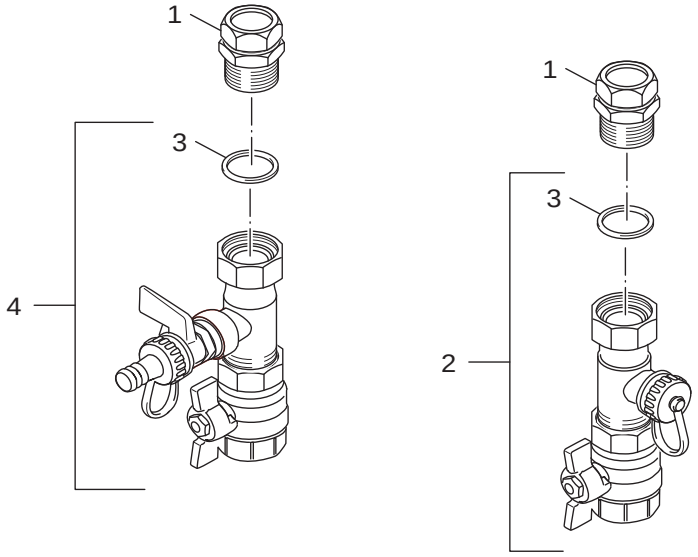

6720905718.aa.RS-Anschlussteile Gas/Wasserseite GB142

Pos	Bestell-Nr.	Bezeichnung	Description	Dénomination
1	**7098424**	Anschlussverb kpl	Connection nipple	TUBUL RACC CPLET CHAUF GB112 29/60-GB142
2	**63017676**	Kugelhahn RK mit T-St G1x3/4 MAG	Ball valve RK with tee G1x3/4-MAG	Robinet sphérique VK avec pièce en T
3	**63012692**	Dichtung D17x24x2 AFM34, Set á 5 Stk	Seal D17x24x2AFM34 (5x)	JOINT D17x24x2AFM34 (5x)
4	**63017675**	Kugelhahn VK mit T-St G1x1/2-KFE	Ball valve VK with tee G1x1/2-KFE	Robinet sphérique VK avec pièce en T

For:

Ersatzteilliste
Spare parts list
Liste des pièces de rechange

Verrohrung HK N-flex - 63017513

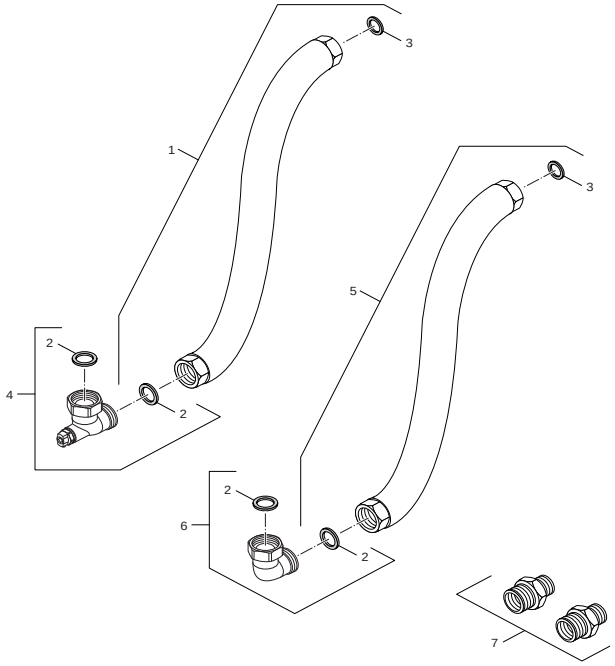

6720905238.aa.RS-Rohrgruppe N-flex GB142/GB132/U112/U114/U122/U124-SU

UNIDOMO®

Pos	Bestell-Nr.	Bezeichnung	Description	Dénomination
1	**63018623**	Metallwellschlauch VS DN20x1041lg	Metal corrugated hose VS DN20x1041lg	Tuyau flexible métallique VS DN20x1041
2	**63028008**	Dichtung D21x30x2mm	Gasket D21x30x2mm AFM 34 (1x)	Joint D21x30x2mm AFM 34 (1x)
3	**63012692**	Dichtung D17x24x2 AFM34, Set á 5 Stk	Seal D17x24x2AFM34 (5x)	JOINT D17x24x2AFM34 (5x)
4	**63033451**	Winkel G1x1FlxG3/8, kpl m Entlüft	Angle G1x1FlxG3/8 with ventilation	Coude G1x1FlxG3/8 compl.
5	**63018624**	Metallwellschlauch RS DN20x1283lg	Metal corrugated hose RS DN20x1283lg	Tuyau flexible métallique RS DN20x1283
6	**67900914**	Winkel G 1"	Angle G1"	Tubul coude G1
7	**7101036**	Anschlussnippel G1/2xG3/4 (2x)	Connecting nipple G1/2xG3/4, Set ß 2	Embout de raccordem. G1/2"xG3/4"

For:

UNIDOMO®

Bosch Thermotechnik GmbH
Sophienstraße 30-32
D-35576 Wetzlar
www.buderus.de

Buderus