UNIDOMO®

Ihr Online-Fachhändler für:

Buderus

- Kostenlose und individuelle Beratung
- Hochwertige Produkte
- Kostenloser und schneller Versand
- TOP Bewertungen
- Exzelenter Kundenservice
- Über 20 Jahre Erfahrung

E-Mail: info@unidomo.de | Tel.: 04621 - 30 60 89 0 | www.unidomo.de

uniDomo GmbH & Co. KG • Thorshammer 12 • 24866 Busdorf • UstIdNr. DE257133895 • Geschäftsführer: Rainer Nau, Sven Klinker

WPS 6-10K-1

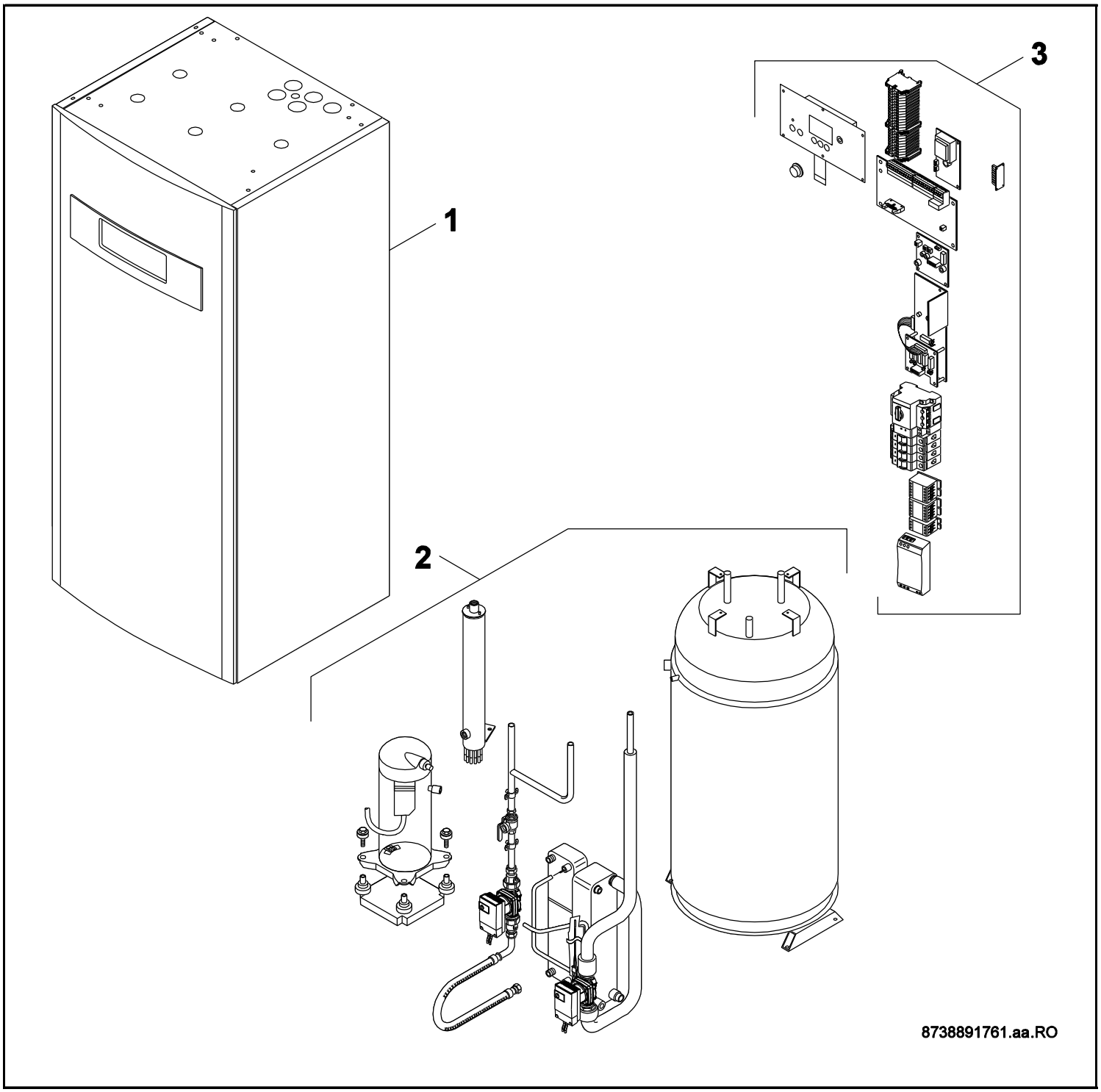

Buderus

[de] Wichtige Hinweise zur Installation/Montage

Die Installation/Montage muss durch eine für die Arbeiten zugelassene Fachkraft unter Beachtung der geltenden Vorschriften erfolgen.

[en] Important notes on installation/assembly

The installation/assembly must be carried out by a professional who is authorised to do the work, and with due regard to the relevant regulations.

[fr] Instructions importantes pour l'installation/le montage

L'installation/le montage doit être effectué(e) par un spécialiste qualifié pour les opérations concernées et dans le respect des prescriptions applicables.

[bg] Важни указания във връзка с инсталацията/монтажа

Инсталацията/монтажът трябва да се извършва от лицензиран за работите специалист в съответствие с приложимите разпоредби.

[cs] Důležité pokyny k instalaci/montáži

Instalaci/montáž musí při dodržení platných předpisů provést odborný pracovník s příslušným oprávněním pro tyto práce.

[da] Vigtige anvisninger til installationen/monteringen

Installationen/monteringen skal foretages af en godkendt installatør under overholdelse af de gældende forskrifter.

[el] Σημαντικές υποδείξεις για την εγκατάσταση/συναρμολόγηση

Η εγκατάσταση/συναρμολόγηση πρέπει να πραγματοποιείται από εξουσιοδοτημένο για τις εργασίες αυτές τεχνικό προσωπικό, το οποίο θα πρέπει να φροντίζει ώστε να τηρούνται οι ισχύουσες διατάξεις.

[es] Indicaciones importantes para instalación/montaje

La instalación/el montaje lo debe realizar personal especializado autorizado para los trabajos, respetando las prescripciones vigentes.

[et] Olulised juhised paigaldamiseks/montaažiks

Paigaldamist/montaaži tohib läbi viia selleks volitusi omav spetsialist, arvestades kehtivaid nõudeid.

[fl] Belangrijke aanwijzingen betreffende de installatie/montage

De installatie/montage moet worden uitgevoerd door een voor de werkzaamheden geautoriseerde installateur. Hij moet rekening houden met de geldende voorschriften.

[fi] Tärkeitä asennus- ja kokoonpano-ohjeita

Näihin töihin hyväksytyn ammattiasentajan pitää suorittaa asennus- ja kokoonpanotyöt voimassa olevien määräysten mukaisesti.

[hu] Fontos tudnivalók az installáláshoz/szereléshez

Az installálást/szerelést egy, a munkákra felhatalmazott szakembernek kell végeznie, az érvényes előírások figyelembevételével.

[it] Avvertenze importanti per l'installazione/il montaggio

L'installazione/il montaggio deve aver luogo ad opera di una ditta specializzata ed autorizzata in osservanza delle disposizioni vigenti.

[he] მნიშვნელოვანი მითითებები ინსტალაციისთვის/მონტაჟისათვის

ინსტალაცია/მონტაჟი უნდა განხორციელდეს სამუშაოებისთვის დაშვებული კვალიფიციური პერსონალის მიერ, მოქმედი განაწესის დაცვით.

[lt] Svarbios instaliavimo ir (arba) montavimo nuorodos

Instaliuoti ir montuoti, laikantis galiojančių taisyklių, leidžiama kvalifikuotiems specialistams, kurie buvo įgalioti šiems darbams atlikti.

[lv] Svarīgi norādījumi par iekārtas uzstādīšanu / montāžu

Iekārtas uzstādīšanu/montāžu ir jāveic specializētam sertificētam speciālistam, ievērojot spēkā esošos noteikumus.

[nl] Belangrijke aanwijzingen betreffende de installatie/montage

De installatie/montage moet worden uitgevoerd door een voor de werkzaamheden geautoriseerde installateur rekening houdend met de geldende voorschriften.

[no] Viktig informasjon om installasjon/montering

Installasjonen/monteringen skal gjennomføres av autoriserte installatører, og gjeldende forskrifter skal følges.

[pl] Ważne wskazówki dotyczące instalacji/montażu

Instalacja /montaż muszą być wykonane przez uprawnionego do tego rodzaju prac specjalistę przy zachowaniu obowiązujących przepisów.

[pt] Indicações importantes relativas à instalação/montagem

A instalação/montagem deve ser efetuada por um técnico especializado com qualificações para estes trabalhos, tendo em atenção os regulamentos em vigor.

[ro] Indicaţii importante privind instalarea/montajul

Instalarea/montajul trebuie realizate de către un specialist autorizat pentru lucrările respective, respectându-se prescripţiile valabile.

[ru] Важные указания по подключению/монтажу

Подключение/монтаж должны выполнять специалисты, имеющие допуск к выполнению таких работ, при соблюдении действующих норм и правил.

[sk] Dôležité pokyny týkajúce sa inštalácie/montáže

Inštaláciu/montáž musí realizovať odborník s oprávnením na výkon týchto prác, pričom musí dodržovať platné predpisy.

[sl] Pomembni napotki za namestitev/montažo

Namestitev/montažo mora izvesti strokovnjak, pristojen za tovrstna dela, ob upošte vanju veljavnih predpisov.

[sr] Važna uputstva za ugradnju i montažu

Ugradnju i montažu moraju da obave samo stručna lica ovlašćena za izvođenje takvih radova koja će poštovati važeće propise.

[sv] Viktiga anvisningar för installation/montering

Installationen/monteringen måste utföras av en behörig och fackkunnig person enligt gällande föreskrifter.

[tr] Kurulum/Montaj ile ilgili önemli uyarılar

Kurulum/Montaj çalışmaları sadece yetkili bayiler tarafından aşağıda belirtilen talimatlar dikkate alınarak yapılmalıdır.

[uk] Важливі вказівки щодо установки/монтажу

Установку/монтаж мають здійснювати фахівці, що мають дозвіл на проведення цих робіт, із дотримання чинних приписів.

[zh] 安装方面的重要提示

必须由受到许可承担该项工作的专业人员遵照相关法规进行安装。

[ar] ملاحظات هامة للتركيب/التجميع

يجب أن يتم التركيب/التجميع من قبل متخصص مصرح له بالعمل، مع مراعاة اللوائح السارية.

[fa] تذکرات مهم درباره نصب/مونتاژ

نصب/مونتاژ باید توسط فردی حرفه ای که مجاز به انجام این کار است، و همچنین با توجه کامل به مقررات مربوطه انجام شود.

Ersatzteilliste

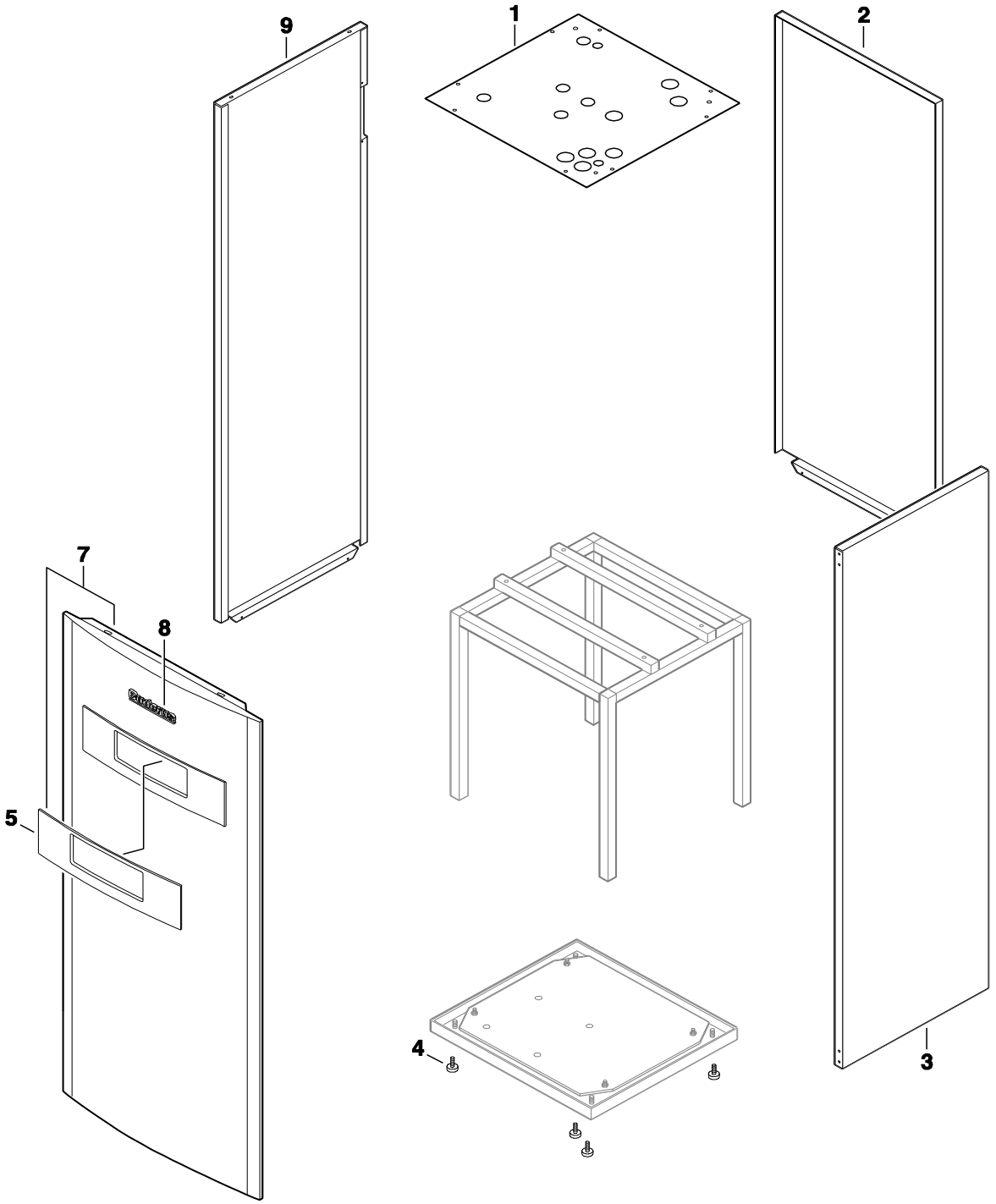

6720904965.AB/G

Blechteile

1

WPS 6-10K-1

Pos	Bezeichnung	Bestell-Nr.	WPS 6K-1	WPS 8K-1	WPS 10K-1														Bemerkungen
1	Abdeckung	8 718 310 183 0	■	■	■														
1	Abdeckung	8 718 312 193 0	■	■	■														Prod-Nr 8733701914-916
2	Rückwand	8 748 510 031 0	■	■	■														
3	Seitenteil rechts	8 718 007 455 0	■	■	■														
4	Stellfuss M10x35	8 748 510 085 0	■	■	■														
5	Blende	8 718 310 180 0	■	■	■														
7	Vorderwand	8 718 310 243 0	■	■	■														
8	Geräteschild Buderus	8 718 310 187 0	■	■	■														
9	Seitenwand links	8 748 510 011 0	■	■	■														

WPS 6-10K-1

Blechteile

1

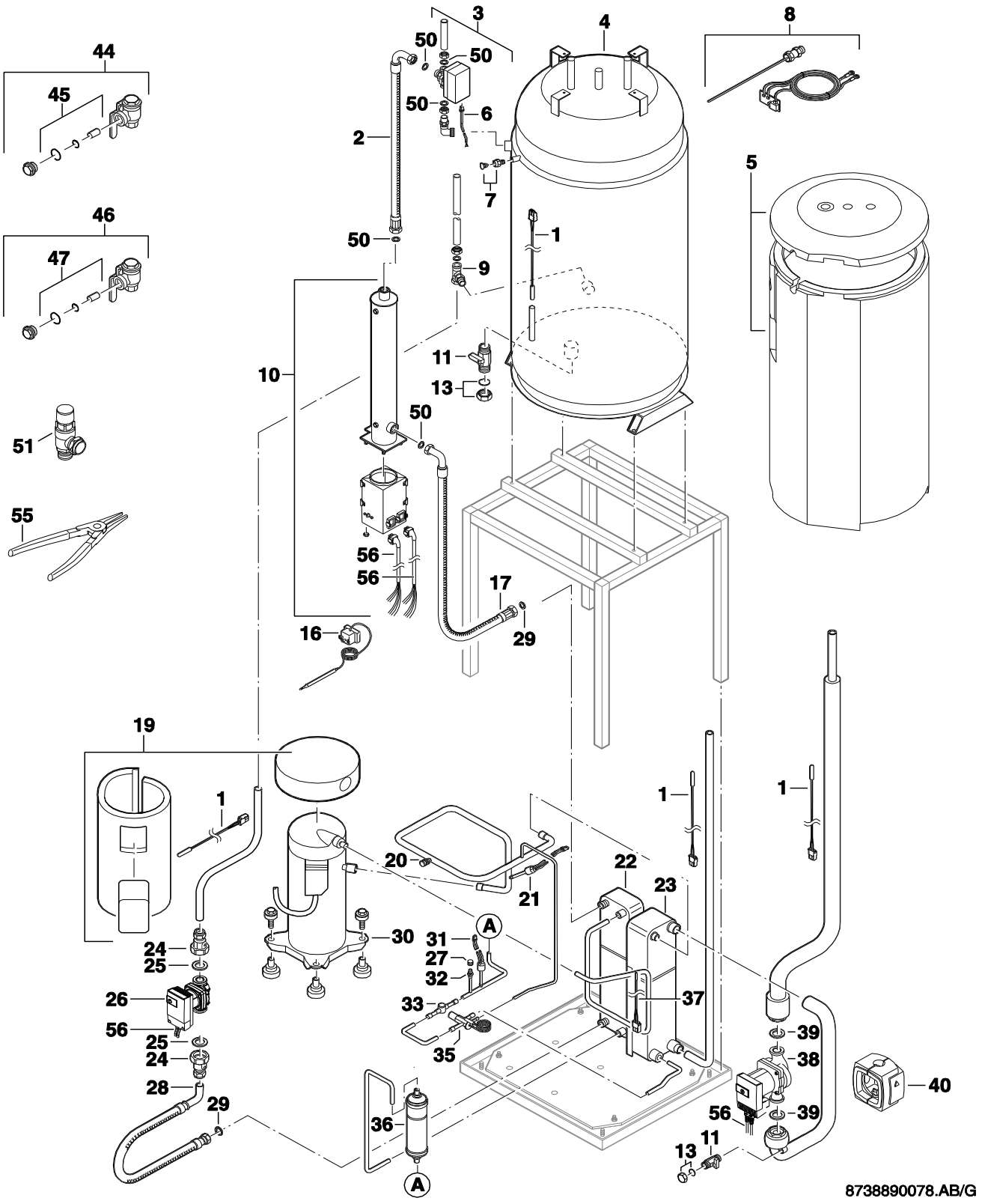

Wärmeblock

2

WPS 6-10K-1

Pos	Bezeichnung	Bestell-Nr.	WPS 6K-1	WPS 8K-1	WPS 10K-1														Bemerkungen
1	Temperaturfühler NTC 2000mm molex	8 738 203 395	■	■	■														
2	Flexschlauch 570mm	8 718 311 153 0	■	■	■														
3	3-Wege-Ventil	8 733 701 138	■	■	■														
4	Speicher	8 718 310 457 0	■	■	■														
5	Isolierung	8 718 310 462 0	■	■	■														Nur für 8718310247
6	Kabel Molex 1,0 m	8 714 411 320 0	■	■	■														
7	Entlüftungsventil	8 717 405 279 0	■	■	■														
8	Anode	8 718 310 862 0	■	■	■														
9	T-Stück 22xR20x9,5	8 718 310 692 0	■	■	■														
10	Elektrischer Zuheizer 3+6 kW	8 738 200 374 0	■	■	■														
11	Absperrventil 1/2"	8 717 405 249 0	■	■	■														
13	Deckel	8 718 005 817 0	■	■	■														
16	Temperaturbegrenzer	8 717 206 212 0	■	■	■														
17	Flexschlauch 390mm	8 718 311 232 0	■	■	■														
19	Isolierung Kompressor	8 718 310 907 0		■	■														
19	Isolierung Kompressor ZH8-13	8 738 203 120	■																
20	Ventil 5/16"	8 733 700 651 0	■	■	■														
21	Druckwächter 3bar	8 738 203 509	■	■	■														
22	Verflüssiger	8 718 310 903 0		■															
22	Wärmetauscher 8 kW	8 718 310 904 0			■														
22	Kondensator 8	8 738 203 124	■																
23	Verdampfer 6	8 738 203 127	■																
23	Verdampfer Austausch-Set CB60-40	8 738 204 452			■														
23	Verdampfer CB60-34 Ø28-1/2-7/8	8 738 204 453		■															
24	Absperrventil 22 mm	8 717 405 250 0	■	■	■														
25	Dichtung (10x) 44x32x3	8 711 004 358 0	■	■	■														
26	Pumpe 25 1-7 130	8 718 311 906 0	■	■	■														
26	Pump Grundfos UPM2	8 738 204 567	■	■															Prod-Nr 8733701914-916
27	Kappe 5/16"	8 733 700 650 0	■	■	■														
28	Flexschlauch 650 mm	8 710 735 229 0	■	■	■														
29	Dichtung 3/4" 24 X 15 X2 (10x)	8 711 004 361 0	■	■	■														
30	Kompressor ZH06	8 733 700 489 0		■															
30	Kompressor ZH09	8 733 700 490 0			■														
30	Kompressor ZH05	8 738 203 122	■																
31	Druckwächter 42bar	8 738 204 569	■	■	■														
32	Ventil 5/16"	8 733 700 649 0	■	■	■														
33	Schauglas 3/8"	8 733 701 995	■	■	■														
35	Expansionsventil 5	8 733 700 782 0	■	■															
35	Expansionsventil 6	8 733 700 783 0			■														
36	Filter	8 710 507 036 0	■	■	■														
37	Temperaturfühler 1000mm (Heizgas)	8 718 310 727 0	■	■	■														
38	Pumpe 25 1-11 180	8 718 311 908 0		■															
38	Pumpe 30 1-12 180	8 738 200 289 0			■														
38	Pumpe 25 1-7 180	8 738 200 290 0	■																
39	Dichtung (10x) 44x32x3	8 711 004 358 0	■	■															
39	Dichtung 55X42X3 (10x)	8 711 004 359 0			■														
40	Isolierung	8 718 311 919 0	■																
40	Isolierung	8 718 311 920 0		■															
40	Isolierung	8 718 311 921 0			■														
44	Filter 3/4"	8 710 507 033 0	■	■	■														
45	Sieb DN 20	8 710 507 037 0	■	■	■														
46	Filter DN25	8 710 507 034 0	■	■	■														

WPS 6-10K-1

Wärmeblock

2

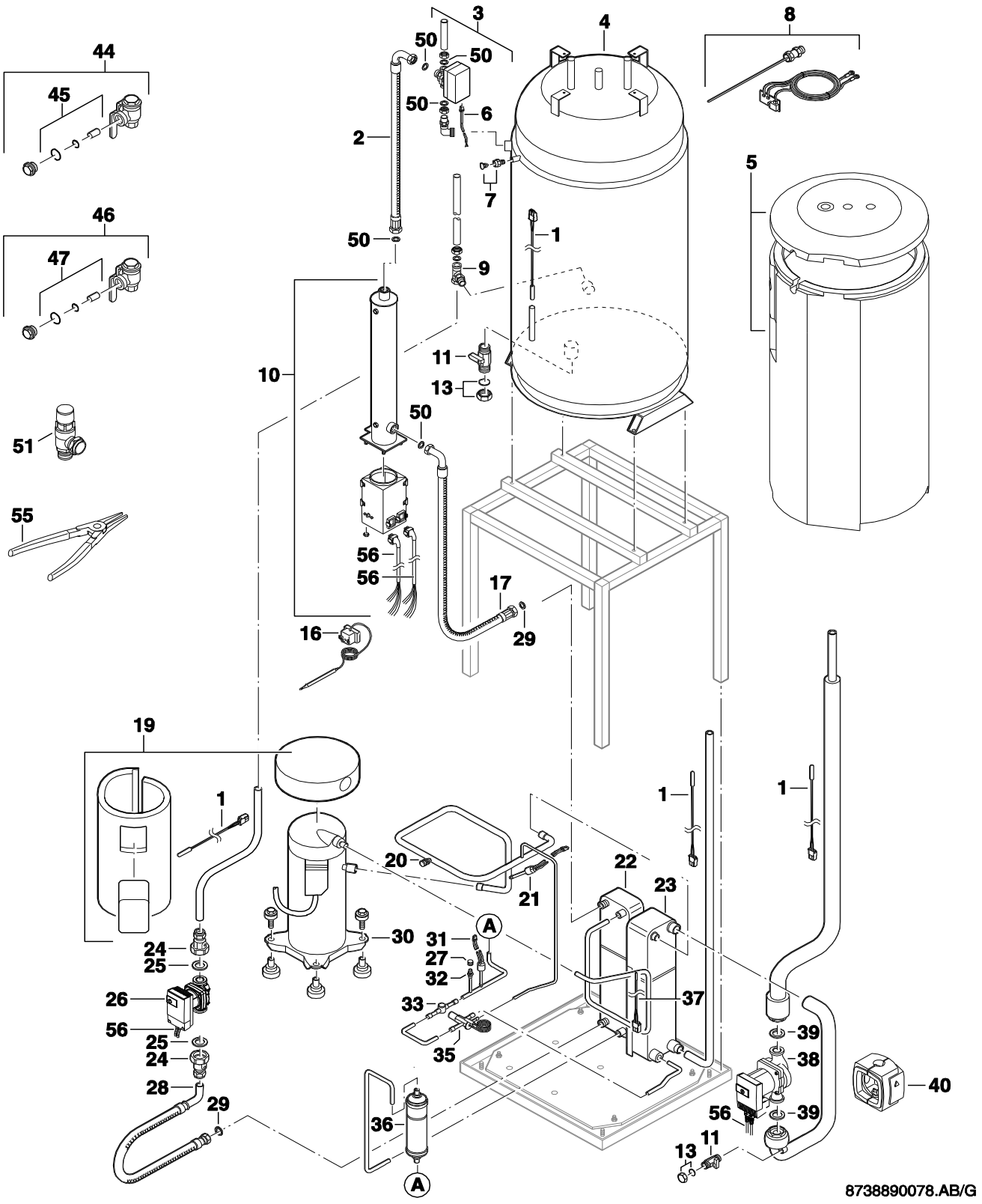

Wärmeblock

2

WPS 6-10K-1

Pos	Bezeichnung	Bestell-Nr.	WPS 6K-1	WPS 8K-1	WPS 10K-1														Bemerkungen
47	Sieb DN 25	8 710 507 038 0	■	■	■														
50	Dichtung 1" 30 X21 X2 (10x)	8 711 004 362 0	■	■	■														
51	Sicherheitsventil 4bar	8 748 510 070 0	■	■	■														
55	Klemmringzange	8 716 112 286 0	■	■	■														
56	Kabelbaum C6-11	8 733 700 625 0	■	■	■														
56	Kabelbaum C6-11	8 738 204 483	■	■	■														Prod-Nr 8733701914-916

WPS 6-10K-1

Wärmeblock

2

Ersatzteilliste

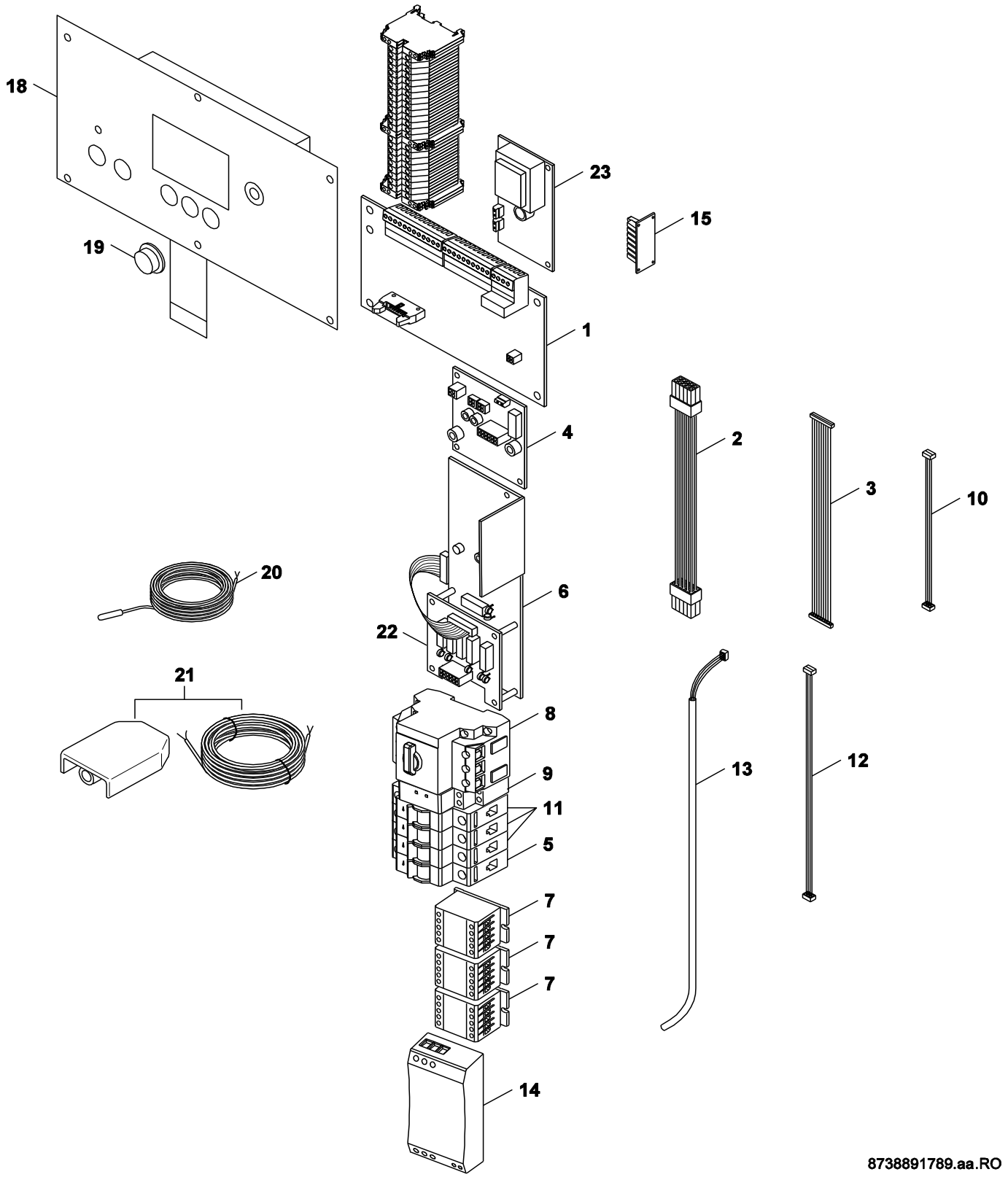

Schaltkasten **3**	**WPS 6-10K-1**

Pos	Bezeichnung	Bestell-Nr.	WPS 6K-1	WPS 8K-1	WPS 10K-1														Bemerkungen
1	Leiterplatte PEL	8 718 580 270 0	■	■	■														
2	Kabel Molex 20-20 900mm	8 718 310 273 0	■	■	■														Prod-Nr: 8738201719-721
3	Kabel 16-16 510mm	8 718 310 873 0	■	■	■														
4	Leiterplatte	8 718 311 386 0	■	■	■														
5	Sicherung 6A	8 748 510 089 0	■	■	■														
6	Leiterplatte BAS	8 738 200 159 0	■	■	■														
7	Relais 9A	8 717 201 048 0	■	■	■														
8	Schutzschalter 6,3A	8 744 503 022 0	■																
8	Schutzschalter 10A	8 744 503 023 0		■	■														
9	Relais E1 YW400VS10	8 738 200 339 0	■	■	■														
10	BUS-Kabel	8 718 310 051 0	■	■	■														Prod-Nr: 8738201719-721
10	Kabel Canbus 500 mm	8 718 310 167 0	■	■	■														Prod-Nr 8733701914-916
11	Sicherung PLS6-C10/3	8 718 310 872 0	■	■	■														
11	Sicherung 20A	8 744 503 020 0	■	■	■														Prod-Nr 8733701914-916
12	Kabel Canbus 500 mm	8 718 310 167 0	■	■															Prod-Nr 8733701914-916
12	Kabel 10-10 1000mm flach	8 718 310 874 0	■	■	■														Prod-Nr: 8738201719-721
13	Kabel Canbus 2510 mm	8 718 310 260 0	■	■	■														Prod-Nr: 8738201719-721
14	Strombegrenzer	8 718 310 238 0	■																Prod-Nr 8738201719-721
14	Strombegrenzer	8 733 701 599		■	■														
15	Leiterplatte PIL	8 718 310 790 0	■	■	■														
18	Bedienfeld Buderus BLU HR V3.4.0	8 718 588 448	■	■	■														Prod-Nr 8733701914-916
18	Bedienfeld V3.1.0 Bu	8 738 203 927	■	■	■														
19	Drehknopf	8 718 310 181 0	■	■	■														Prod-Nr 8733701914-916
19	Drehknopf	8 748 510 220 0	■	■	■														
20	Temperaturfühler T1/T4 4000mm	8 738 204 637	■	■	■														
21	Außentemperaturfühler	8 738 203 521	■	■	■														
22	Leiterplatte PGB	8 718 310 787 0	■	■	■														
22	Leiterplatte PGB	8 718 582 363 0	■	■	■														Prod-Nr 8733701914-916
23	Anode	8 718 310 862 0	■	■	■														

WPS 6-10K-1

Schaltkasten

3

Gerätetypen

Gerät	Bestell-Nr.	Land	Bemerkungen
WPS 6K-1	8 738 203 404	Belgien	
WPS 8K-1	8 738 203 405	Belgien	
WPS 10K-1	8 738 203 406	Belgien	
WPS 6K-1	8 733 701 914	Div.	Ab 2013
WPS 8K-1	8 733 701 915	Div.	Ab 2013
WPS 10K-1	8 733 701 916	Div.	Ab 2013
WPS 6K-1	7 738 600 312	Belgien,Deutschland,Österreich	Bis 2013
WPS 8K-1	7 738 600 313	Belgien,Deutschland,Österreich	Bis 2013
WPS 10K-1	7 738 600 315	Belgien,Deutschland,Österreich	Bis 2013
WPS 6K-1	8 738 201 719	Deutschland,Österreich	
WPS 8K-1	8 738 201 720	Deutschland,Österreich	
WPS 10K-1	8 738 201 721	Deutschland,Österreich	

Bosch Thermotechnik GmbH
D-35576 Wetzlar / Germany

Buderus