Montageanweisung und Bedienungsanleitung

Kesselbetriebsmodul ZM 427 für Regelgerät Logamatic 4212

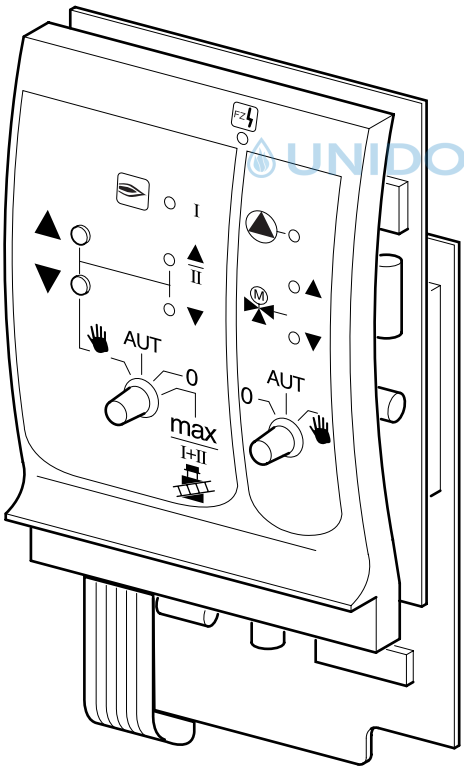

UNIDOMO®

Buderus

UNIDOMO®

Web: www.unidomo.de

Telefon: 04621- 30 60 89 0

Mail: info@unidomo.com

Öffnungszeiten: Mo.-Fr. 8:00-17:00 Uhr

VIESSMANN

Buderus

Vaillant

WOLF

JUNKERS

BOSCH

remeha

DAIKIN

ROTEX
a member of DAIKIN group

- Individuelle Beratung
- Kostenloser Versand
- Hochwertige Produkte
- Komplettpakete
- Über 15 Jahre Erfahrung
- Markenhersteller

Vorwort

Wichtige allgemeine Anwendungshinweise

Das technische Gerät nur bestimmungsgemäß und unter Beachtung der Montageanweisung und Bedienungsanleitung einsetzen. Wartung und Reparatur nur durch autorisierte Fachkräfte.

Das technische Gerät nur in den Kombinationen und mit dem Zubehör und den Ersatzteilen betreiben, die in der Montageanweisung und Bedienungsanleitung angegeben sind. Andere Kombinationen, Zubehör und Verschleißteile nur dann verwenden, wenn diese ausdrücklich für die vorgesehene Anwendung bestimmt sind und Leistungsmerkmale sowie Sicherheitsanforderungen nicht beeinträchtigen.

Technische Änderungen vorbehalten!

Durch stetige Weiterentwicklungen können Abbildungen, Funktionsschritte und technische Daten geringfügig abweichen.

UNIDOMO®

Inhaltsverzeichnis

1 Montageanweisung 4

1.1 Kesselbetriebsmodul ZM 427 4

1.2 Elektrischer Anschluss 5

2 Bedienungsanleitung 6

2.1 Kesselbetriebsmodul ZM 427 6

2.2 Bedienelement - Brenner 6

2.3 Bedienelement - Kesselkreis 7

3 Einstellungen Leiterplatte (Serviceebene) 8

UNIDOMO®

1 Montageanweisung

1.1 Kesselbetriebsmodul ZM 427

Regelgerät Logamatic 4212 mit Blindplatte (Abb. 1, **Pos. 1**).

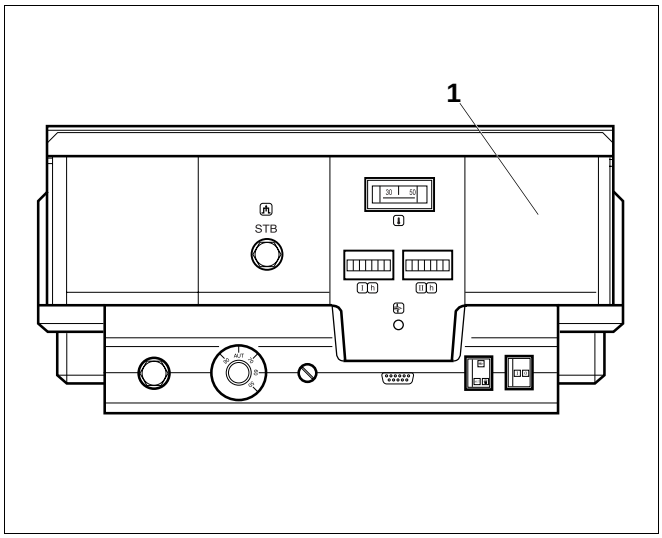

Abb. 1 Regelgerät Logamatic 4212

Montage des Kesselbetriebsmoduls.

- Trennen Sie die Anlage vom Stromnetz.
- Lösen Sie die beiden Schrauben an der Oberseite des Gerätes und heben Sie die Gerätehaube ab (Abb. 2).
- Nehmen Sie die Blindplatte (Abb. 2, **Pos. 1**) heraus.

UNIDOMO®

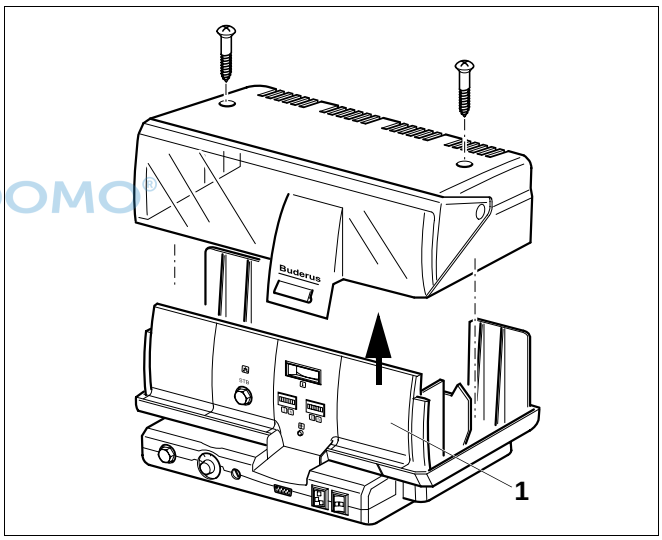

Abb. 2 Regelgerät mit angehobener Haube

- Führen Sie das Kesselbetriebsmodul (Abb. 3, **Pos. 1**) mit den Leiterplatten (Abb. 3, **Pos. 2**) von oben in die Führungsschienen ein und stecken Sie es in den Einsteckplatz (Abb. 3).

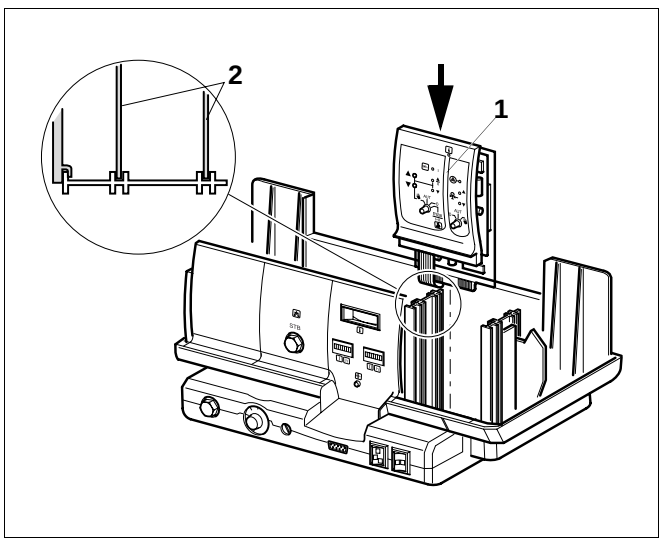

Abb. 3 Einsetzen des Moduls

1.2 Elektrischer Anschluss

ACHTUNG!
Die Steckerklemmen sind mit einer Sicherung gegen Herausrutschen gesichert.
Beim Herausziehen der Klemmen muss das Sicherungsplättchen nach oben gedrückt werden.

- Verbinden Sie die 230 V Steckverbindungen mit dem Modul (Abb. 4).

HINWEIS!
Stellglied (SR), Kesselkreispumpe (PK) und Zusatzfühler (FZ) gemäß dem Modul beiliegendem Schaltplan anschließen. Für Kesselanlagen mit reiner Absperrfunktion des Folgekessels ist anstatt des Zusatzfühlers (FZ) der beiliegende Widerstand (1kOhm) anzuklemmen.

- Befestigen Sie die Gerätehaube am Regelgerät.
- Prüfen Sie die Funktion des Modules.

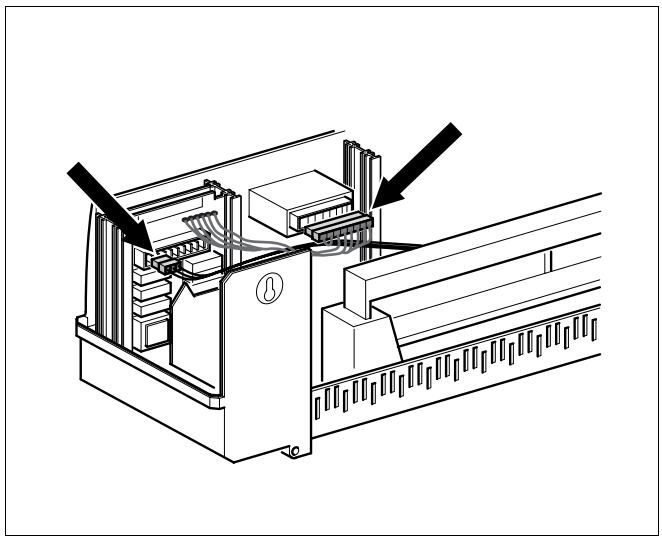

Abb. 4 Anschließen der Spannungsversorgung

UNIDOMO®

2 Bedienungsanleitung

2.1 Kesselbetriebsmodul ZM 427

Das Modul stellt die für Niedertemperatur-Heizkessel oder Ecostream-Heizkessel benötigte Kesselbetriebstemperatur durch Ansteuerung eines Kesselkreisstellgliedes und einer Kesselkreispumpe sicher.

2.2 Bedienelement - Brenner

Handschalter Brenner

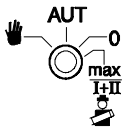

Hand: Steht der Brennerschalter auf Handbetrieb, kann ein modulierender Brenner per Hand bedient werden.
▲Modulationsleistung erhöhen
▼Modulationsleistung senken

AUT Der Brenner arbeitet im Automatikbetrieb. Die Ansteuerung der Brennerstufen und der Brennermodulation erfolgt von einer übergeordneten Regelung über potentialfreie Niederspannungsklemmen.

0: Der Brenner wird ausgeschaltet.

max I+II Der Brenner wird mit maximaler Leistung betrieben. Beide Stufen ein oder Dauersignal Modulation. Abgastest für Schornsteinfeger und Anlagen ohne übergeordnete Regelung.

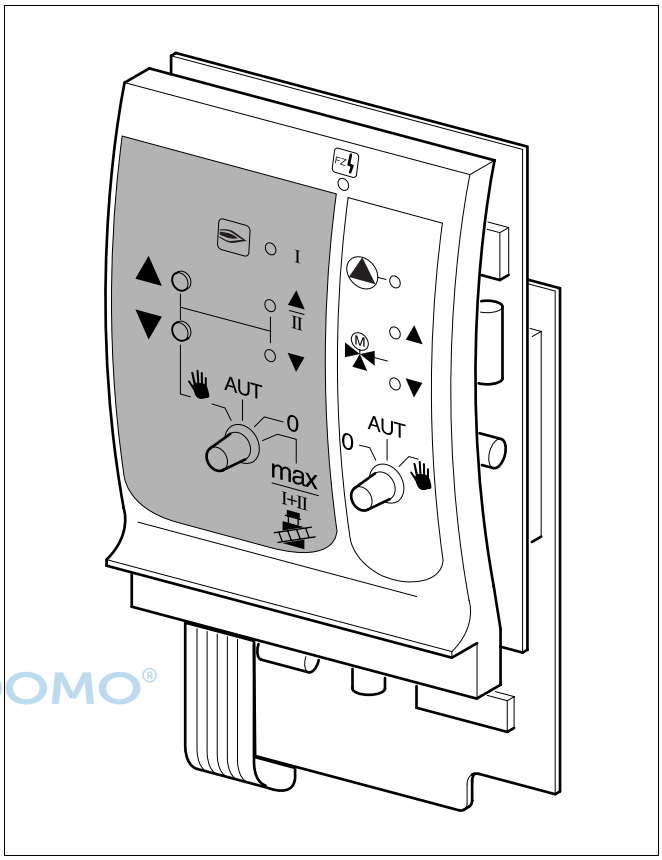

Abb. 5 Kesselbetriebsbmodul ZM 427

UNIDOMO®

Kontroll-Lampen Brenner

Anzeige	Brenner in Betrieb
Anzeige ▲	Modulationsleistung erhöhen
Anzeige ▼	Modulationsleistung senken

UNIDOMO®

Web: www.unidomo.de

Telefon: 04621- 30 60 89 0

Mail: info@unidomo.com

Öffnungszeiten: Mo.-Fr. 8:00-17:00 Uhr

VIESSMANN

Buderus

Vaillant

WOLF

JUNKERS

BOSCH

remeha

DAIKIN

ROTEX
a member of DAIKIN group

- Individuelle Beratung
- Kostenloser Versand
- Hochwertige Produkte
- Komplettpakete
- Über 15 Jahre Erfahrung
- Markenhersteller

2.3 Bedienelement - Kesselkreis

Handschalter Kesselbetrieb 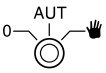

Hand Falls eine Kesselkreispumpe vorhanden ist, wird diese eingeschaltet. Das Kesselkreisstellglied kann per Hand bedient werden.

AUT Der Kesselkreis arbeitet im Automatikbetrieb und stellt, je nach Einstellung der Schalter und Potentiometer auf der Leiterplatte (Serviceebene), die entsprechenden Kesselbetriebsbedingungen sicher.

0 Falls eine Kesselkreispumpe vorhanden ist, wird diese ausgeschaltet. Das Kesselkreisstellglied wird ebenfalls ausgeschaltet und bleibt in der augenblicklichen Stellung stehen.

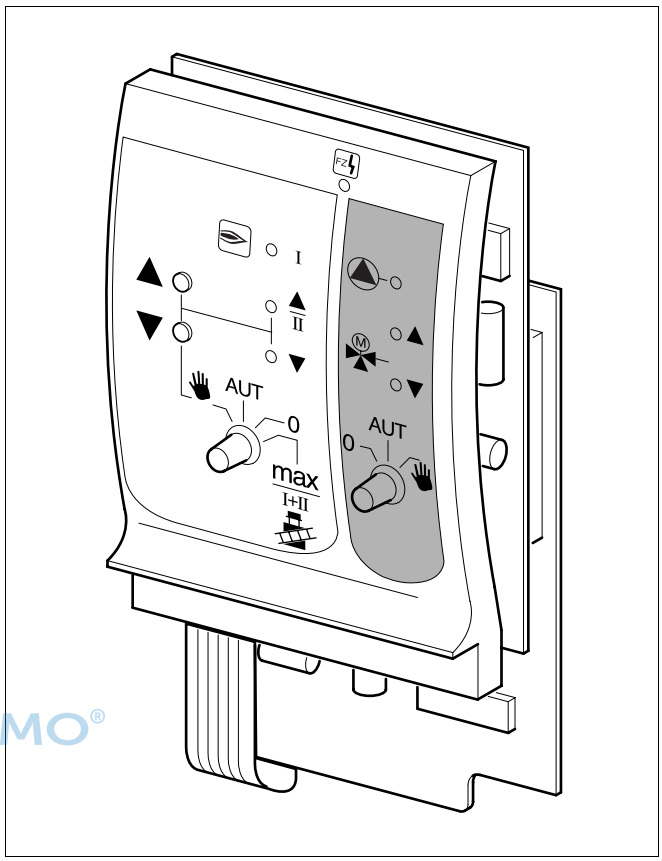

Abb. 6 Kesselbetriebsmodul ZM 427

UNIDOMO®

Kontroll-Lampen Kesselkreis

Anzeige FZ Störung Fühler

Anzeige ▲ Heizkreispumpe in Betrieb

Anzeige ▲ Stellglied öffnet in Richtung Kessel

Anzeige ▼ Stellglied öffnet in Richtung Heizkreis

3 Einstellungen Leiterplatte (Serviceebene)

Die Einstellungen auf der Leiterplatte sind abhängig von der ausgewählten hydraulischen Schaltung oder vom gewählten Kesseltyp.

Schalterstellung Schalter S 1

S 1

S1/1 Ecostream/Rücklauftemperatur
Werkseinstellung: OFF = Ecostream

S1/2 Führungskessel /Folgekessel
Werkseinstellung: ON = Führungskessel

S1/3 Pumpennachlauf Min./Sek.
Werkseinstellung: OFF = Minuten

Potentiometereinstellung

P 1 Temperatureinstellung Ecostream/Rücklauf
Werkseinstellung: 50 °C

P 2 Zeiteinstellung Pumpennachlauf
Werkseinstellung: 60 min.

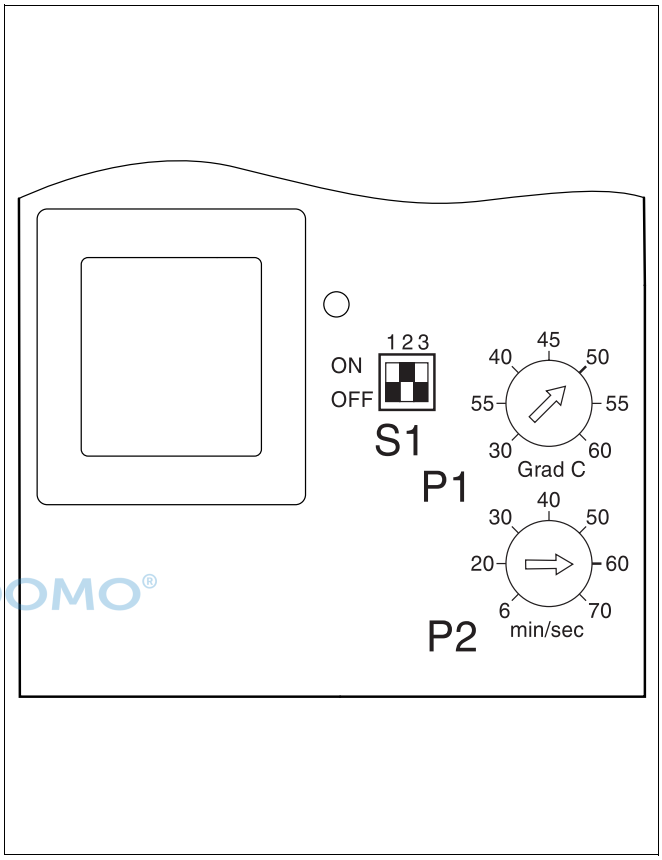

Abb. 7 Einstellungen auf der Leiterplatte (Serviceebene)

UNIDOMO®

Für Kesselanlagen mit Mindestrücklauftemperatur							
Anlagenkonfiguration		Einstellwerte					
		Schalter S 1			Potentiometer		
		1	2	3	P 1		P 2
					Gas	Öl	
Einkesselanlage	Dreiwege-Stellglied Kesselkreispumpe mit Rückschlagklappe	ON	ON	OFF	50 °C	45 ° C	6 min
	Dreiwege-Stellglied Kesselkreispumpe ohne Rückschlagklappe	ON	ON	OFF	50 °C	45 °C	60 min
Zweikesselanlage	Führungskessel	ON	ON	OFF	50 °C	45 °C	60 min
	Folgekessel	ON	ON	OFF	50 °C	45 °C	6 min

Tab. 1 Rücklauftemperaturregelung

Für Kessel mit Ecostream - Heizkessel							
Anlagenkonfiguration		Einstellwerte					
		Schalter S 1			Potentiometer		
		1	2	3	P 1		P 2
					Gas	Öl	
Einkesselanlage oder Führungskessel*	Nur Dreiwege-Stellglied	OFF	ON	OFF	50 °C	45 °C	60 min
	Dreiwege-Stellglied Kesselkreispumpe Hydraulische Weiche						
Folgekessel*	Nur Dreiwege-Stellglied	OFF	OFF	OFF	50 °C	45 °C	6 min
	Dreiwege-Stellglied Kesselkreispumpe Hydraulische Weiche						

Tab. 2 Ecostreamregelung

©UNIDOMO®

Für Kessel mit Absperrung Folgekessel						
Anlagenkonfiguration	Einstellwerte					
	Schalter S 1			Potentiometer		
	1	2	3	P 1		P 2
				Gas	Öl	
Folgekessel	OFF	OFF	OFF	30 °C	30 °C	6 min

Tab. 3 Absperrung Folgekessel

* Die Kesselfolge wird durch externe Regelung vorgegeben

Notizen

UNIDOMO®

UNIDOMO®

UNIDOMO®

Web: www.unidomo.de

Telefon: 04621- 30 60 89 0

Mail: info@unidomo.com

Öffnungszeiten: Mo.-Fr. 8:00-17:00 Uhr

VIESSMANN

Buderus

Vaillant

WOLF

JUNKERS

BOSCH

remeha

DAIKIN

ROTEX
a member of DAIKIN group

- Individuelle Beratung
- Kostenloser Versand
- Hochwertige Produkte
- Komplettpakete
- Über 15 Jahre Erfahrung
- Markenhersteller

Buderus ist immer in Ihrer Nähe.

Hochwertige Heiztechnologie verlangt professionelle Installation und Wartung. Buderus liefert deshalb das komplette Programm exklusiv über den Heizungsfachmann. Fragen Sie ihn nach Buderus Heiztechnik. Oder informieren Sie sich in einer unserer 45 Niederlassungen.

Niederlassung	Ort	Straße	Telefon	Telefax
Aachen	52080 Aachen	Hergelsbendenstraße 30	(02 41) 9 68 24 - 0	(02 41) 9 68 24 - 99
Augsburg	86156 Augsburg	Werner-Heisenberg-Str. 1	(08 21) 4 44 81 - 0	(08 21) 4 44 81 - 50
Berlin	15831 Berlin	Am Lückefeld	(0 30) 7 54 88 - 0	(0 30) 7 54 88 - 160
Bielefeld	33605 Bielefeld	Reichenberger Straße 39	(05 21) 20 94 - 0	(05 21) 20 94 - 228
Bremen	28816 Stuhr	Industriestraße 22	(04 21) 89 91 - 0	(04 21) 89 91 - 235
Dortmund	44319 Dortmund	Zeche-Norm-Straße 28	(02 31) 92 72 - 0	(02 31) 92 72 - 280
Dresden	01458 Ottendorf-Okrilla	Jakobsdorfer Straße 4 – 6	(03 52 05) 55 - 0	(03 52 05) 55 - 222
Düsseldorf	40231 Düsseldorf	Höher Weg 268	(02 11) 7 38 37 - 0	(02 11) 7 38 37 - 21
Erfurt	99195 Mittelhausen	Erfurter Straße 57a	(03 61) 7 79 50 - 0	(03 61) 73 54 45
Essen	45307 Essen	Eckenbergstraße 8	(02 01) 5 61 - 0	(02 01) 5 61 - 279
Esslingen	73730 Esslingen	Wolf-Hirth-Straße 8	(07 11) 93 14 - 5	(07 11) 93 14 - 669
Frankfurt/Main	63110 Rodgau	Hermann-Staudinger-Str. 2	(0 61 06) 8 43 - 0	(0 61 06) 8 43 - 203
Freiburg	79108 Freiburg	Stübeweg 47	(07 61) 5 10 05 - 0	(07 61) 5 10 05 - 45
Gießen	35394 Gießen	Rödgener Straße 47	(06 41) 4 04 - 0	(06 41) 4 04 - 221
Goslar	38644 Goslar	Magdeburger Kamp 7	(0 53 21) 5 50 - 0	(0 53 21) 5 50 - 114
Hamburg	21035 Hamburg	Wilhelm-Iwan-Ring 15	(0 40) 7 34 17 - 0	(0 40) 7 34 17 - 267
Hannover	30916 Isernhagen	Stahlstraße 1	(05 11) 77 03 - 0	(05 11) 77 03 - 242
Karlsruhe	76185 Karlsruhe	Hardeckstraße 1	(07 21) 9 50 85 - 0	(07 21) 9 50 85 - 33
Kassel	34134 Kassel	Glockenbruchweg 113	(05 61) 94 08 - 0	(05 61) 94 08 - 106
Kempten	87437 Kempten	Heisinger Straße 21	(08 31) 5 75 26 - 0	(08 31) 5 75 26 - 50
Kiel	24109 Kiel-Melsdorf	Am Ihlberg (Gewerbegebiet)	(04 31) 6 96 95 - 0	(04 31) 6 96 95 - 95
Koblenz	56220 Bassenheim	Am Gülser Weg 15 – 17	(0 26 25) 9 31 - 0	(0 26 25) 9 31 - 224
Köln	50858 Köln-Marsdorf	Toyota-Allee 97	(0 22 34) 92 01 - 0	(0 22 34) 92 01 - 237
Kulmbach	95326 Kulmbach	Aufeld 2	(0 92 21) 9 43 - 0	(0 92 21) 9 43 - 292
Leipzig	04420 Makranstädt	Handelsstraße 22	(03 41) 9 45 13 - 00	(03 41) 9 42 00 - 89
Ludwigshafen	67069 Ludwigshafen	Kreuzholzstraße 11	(06 21) 66 06 - 0	(06 21) 66 06 - 107
Magdeburg	39116 Magdeburg	Sudenburger Wuhne 63	(03 91) 60 86 - 0	(03 91) 60 86 - 215
Mainz	55129 Mainz	Carl-Zeiss-Straße 16	(0 61 31) 92 25 - 0	(0 61 31) 92 25 - 92
Meschede	59872 Meschede	Zum Rohland 1	(02 91) 54 91 - 0	(02 91) 66 98
München	81379 München	Boschetsrieder Straße 80	(0 89) 7 80 01 - 0	(0 89) 7 80 01 - 258
Münster/Westf.	48159 Münster	Haus Uhlenkotten 10	(02 51) 7 80 06 - 0	(02 51) 7 80 06 - 121
Neubrandenburg	17034 Neubrandenburg	Feldmark 9	(03 95) 45 34 - 0	(03 95) 4 22 87 32
Neu-Ulm	89231 Neu-Ulm	Böttgerstraße 6	(07 31) 7 07 90 - 0	(07 31) 7 07 90 - 92
Nürnberg	90425 Nürnberg	Kilianstraße 112	(09 11) 36 02 - 0	(09 11) 36 02 - 274
Osnabrück	49078 Osnabrück	Am Schürholz 4	(05 41) 94 61 - 0	(05 41) 94 61 - 222
Regensburg	93092 Barbing	Von-Miller-Straße 16	(0 94 01) 8 88 - 0	(0 94 01) 8 88 - 92
Rostock	18182 Bentwisch	Hansestraße 5	(03 81) 60 96 90	(03 81) 6 86 51 70
Schwenningen	78056 Villingen-Schwenningen	Albertistraße 15	(0 77 20) 69 14 - 0	(0 77 20) 69 14 - 31
Schwerin	19075 Pampow	Fährweg 10	(0 38 65) 78 03 - 0	(0 38 65) 32 62
Saarbrücken	66130 Saarbrücken	Kurt-Schumacher-Straße 38	(06 81) 8 83 38 - 0	(06 81) 8 83 38 - 33
Trier	54343 Föhren	Europaallee, Postfach 11 64	(0 65 02) 9 34 - 0	(0 65 02) 9 34 - 151
Velten	16727 Velten	Berliner Straße 1	(0 33 04) 3 77 - 0	(0 33 04) 3 77 - 199
Wesel	46485 Wesel	Am Schornacker 119	(02 81) 9 52 51 - 0	(02 81) 9 52 51 - 20
Würzburg	97228 Rottendorf	Edekastraße 8	(0 93 02) 9 04 - 0	(0 93 02) 9 04 - 111
Zwickau	08129 Crossen	Berthelsdorfer Straße 12	(03 75) 44 10 - 0	(03 75) 47 59 96

ARIDOMO®

Heizungsfachbetrieb:

Buderus

HEIZTECHNIK

Buderus Heiztechnik GmbH, 35573 Wetzlar
http://www.heiztechnik.buderus.de
e-mail: info@heiztechnik.buderus.de