Solare Warmwasserbereitung <2006

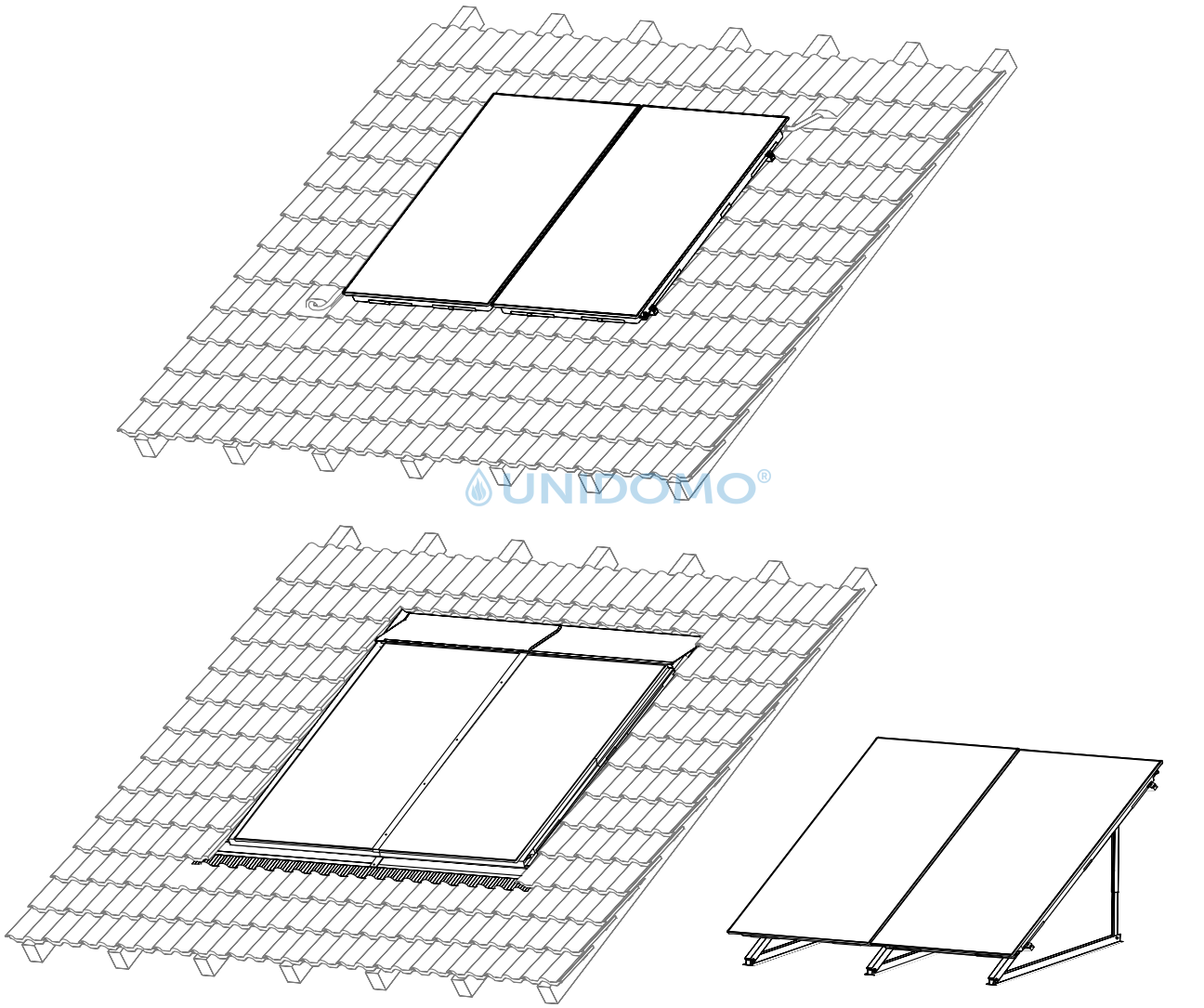

UNIDOMO®

[de] Wichtige Hinweise zur Installation/Montage

Die Installation/Montage muss durch eine für die Arbeiten zugelassene Fachkraft unter Beachtung der geltenden Vorschriften erfolgen.

[en] Important notes on installation/assembly

The installation/assembly must be carried out by a professional who is authorised to do the work, and with due regard to the relevant regulations.

[fr] Instructions importantes pour l'installation/le montage

L'installation/le montage doit être effectué(e) par un spécialiste qualifié pour les opérations concernées et dans le respect des prescriptions applicables.

[bg] Важни указания във връзка с инсталацията/монтажа

Инсталацията/монтажът трябва да се извършва от лицензиран за работите специалист в съответствие с приложимите разпоредби.

[cs] Důležité pokyny k instalaci/montáži

Instalaci/montáž musí při dodržení platných předpisů provést odborný pracovník s příslušným oprávněním pro tyto práce.

[da] Vigtige anvisninger til installationen/monteringen

Installationen/monteringen skal foretages af en godkendt installatør under overholdelse af de gældende forskrifter.

[el] Σημαντικές υποδείξεις για την εγκατάσταση/συναρμολόγηση

Η εγκατάσταση/συναρμολόγηση πρέπει να πραγματοποιείται από εξουσιοδοτημένο για τις εργασίες αυτές τεχνικό προσωπικό, το οποίο θα πρέπει να φροντίζει ώστε να τηρούνται οι ισχύουσες διατάξεις.

[es] Indicaciones importantes para instalación/montaje

La instalación/el montaje lo debe realizar personal especializado autorizado para los trabajos, respetando las prescripciones vigentes.

[et] Olulised juhised paigaldamiseks/montaažiks

Paigaldamist/montaaži tohib läbi viia selleks volitusi omav spetsialist, arvestades kehtivaid nõudeid.

[fi] Belangrijke aanwijzingen betreffende de installatie/montage

De installatie/montage moet worden uitgevoerd door een voor de werkzaamheden geautoriseerde installateur. Hij moet rekening houden met de geldende voorschriften.

[fi] Tärkeitä asennus- ja kokoonpano-ohjeita

Näihin töihin hyväksytyn ammattiasentajan pitää suorittaa asennus- ja kokoonpanotyöt voimassa olevien määräysten mukaisesti.

[hu] Fontos tudnivalók az installáláshoz/szereléshez

Az installálást/szerelést egy, a munkákra felhatalmazott szakembernek kell végeznie, az érvényes előírások figyelembevételével.

[it] Avvertenze importanti per l'installazione/il montaggio

L'installazione/il montaggio deve aver luogo ad opera di una ditta specializzata ed autorizzata in osservanza delle disposizioni vigenti.

[he] მნიშვნელოვანი მითითებები ინსტალაციისთვის/მონტაჟისათვის

ინსტალაცია/მონტაჟი უნდა განხორციელდეს სამუშაოებისთვის დაშვებული კვალიფიციური პერსონალის მიერ, მოქმედი განაწესის დაცვით.

[lt] Svarbios instaliavimo ir (arba) montavimo nuorodos

Instaliuoti ir montuoti, laikantis galiojančių taisyklių, leidžiama kvalifikuotiems specialistams, kurie buvo įgalioti šiems darbams atlikti.

[lv] Svarīgi norādījumi par iekārtas uzstādīšanu / montāžu

Iekārtas uzstādīšanu/montāžu ir jāveic specializētam sertificētam speciālistam, ievērojot spēkā esošos noteikumus.

[nl] Belangrijke aanwijzingen betreffende de installatie/montag

De installatie/montage moet worden uitgevoerd door een voor de werkzaamheden geautoriseerde installateur rekening houdend met de geldende voorschriften.

[no] Viktig informasjon om installasjon/montering

Installasjonen/monteringen skal gjennomføres av autoriserte installatører, og gjeldende forskrifter skal følges.

[pl] Ważne wskazówki dotyczące instalacji/montażu

Zainstalowanie/montaż muszą być wykonane przez uprawnionego do tego rodzaju prac specjalistę przy zachowaniu obowiązujących przepisów.

[pt] Indicações importantes relativas à instalação/montagem

A instalação/montagem deve ser efectuada por um técnico especializado com qualificações para estes trabalhos, tendo em atenção os regulamentos em vigor.

[ro] Indicaţii importante privind instalarea/montajul

Instalarea/montajul trebuie realizate de către un specialist autorizat pentru lucrările respective, respectându-se prescripţiile valabile.

[ru] Важные указания по подключению/монтажу

Подключение/монтаж должны выполнять специалисты, имеющие допуск к выполнению таких работ, при соблюдении действующих норм и правил.

[sk] Dôležité pokyny týkajúce sa inštalácie/montáže

Inštaláciu/montáž musí realizovať odborník s oprávnením na výkon týchto prác, pričom musí dodržovať platné predpisy.

UNIDOMO®

[sl] Pomembni napotki za namestitev/montažo

Namestitev/montažo mora izvesti strokovnjak, pristojen za tovrstna dela, ob upošte vanju veljavnih predpisov.

[sr] Važna uputstva za ugradnju i montažu

Ugradnju i montažu moraju da obave samo stručna lica ovlašćena za izvođenje takvih radova koja će poštovati važeće propise.

[sv] Viktiga anvisningar för installation/montering

Installationen/monteringen måste utföras av en behörig och fackkunnig person enligt gällande föreskrifter.

[tr] Kurulum/Montaj ile ilgili önemli uyarılar

Kurulum/Montaj çalışmaları sadece yetkili bayiler tarafından aşağıda belirtilen talimatlar dikkate alınarak yapılmalıdır.

[uk] Важливі вказівки щодо установки/монтажу

Установку/монтаж мають здійснювати фахівці, що мають дозвіл на проведення цих робіт, із дотримання чинних приписів.

[zh] 安装方面的重要提示

必须由受到许可承担该项工作的专业人员遵照相关法规进行安装。

[ar] ملاحظات هامة للتركيب/التجميع

يجب أن يتم التركيب/التجميع من قبل متخصص مصرح له بالعمل، مع مراعاة اللوائح السارية.

[fa] تذکرات مهم درباره نصب/مونتاژ

نصب/مونتاژ باید توسط فردی حرفه ای که مجاز به انجام این کار است، و همچنین با توجه کامل به مقررات مربوطه انجام شود.

[he] הנחיות חשובות להתקנה / הרכבה

ההתקנה / ההרכבה חייבת להתבצע על ידי גורם מקצועי שהוסמך לכך, תוך הקפדה על מילוי כל התקנות הרלוונטיות.

Inhaltsverzeichnis

AGS 1	7 739 300 050	6
AGS2	7 739 300 299	7
AGS3	7 739 300 363	8
BEFÜLLSTATION SOLAR	7 747 022 922	9
DWU 20	7 739 300 116	10
DWU 25	7 739 300 181	11
ELT 2	7 739 300 245	12
ELT 4	7 739 300 286	13
ELT 5	7 739 300 432	14
ELT 6	7 739 300 433	15
ELT1-1	7 739 300 277	16
FK 210	7 739 300 187	17
FK 260	7 739 300 032	18
FKA 1	7 739 300 034	19
FKA 1S	7 739 300 288	20
FKA 1SZ	7 739 300 289	21
FKA 1W	7 739 300 290	22
FKA 1WZ	7 739 300 291	23
FKA 2	7 739 300 033	24
FKA 3	7 739 300 436	25
FKA 4	7 739 300 439	26
FKA 5	7 739 300 440	27
FKA 6	7 739 300 441	28
FKA 7	7 739 300 442	29
FKA 8	7 739 300 443	30
FKA 9	7 739 300 281	31
FKA 10	7 739 300 190	32
FKA 11	7 739 300 444	33
FKA 12	7 739 300 445	34
FKA 13	7 739 300 446	35
FKA 14	7 739 300 447	36
FKA 15	7 739 300 448	37
FKA 16	7 739 300 449	38
FKA 17	7 739 300 450	39
FKA 20	7 739 300 189	40
FKB 1	7 739 300 035	41
FKB 2	7 739 300 036	42
FKF 1	7 739 300 044	43
FKF 1S	7 739 300 294	44
FKF 1W	7 739 300 297	45
FKF 2	7 739 300 043	46
FKF 3	7 739 300 454	47
FKF 4	7 739 300 455	48
FKF 5	7 739 300 456	49
FKF 6	7 739 300 457	50
FKF 7	7 739 300 458	51
FKF 8	7 739 300 459	52
FKF 9	7 739 300 460	53
FKI 1	7 739 300 042	54
FKI 2	7 739 300 041	55

UNIDOMO®

Inhaltsverzeichnis

FKV	7 739 300 040	56
FKZ 1	7 739 300 295	57
FKZ 1Z	7 739 300 296	58
FKZ 2	7 739 300 298	59
FKZ 2	7 739 300 361	60
FS 2	7 739 300 048	61
FS 3	7 739 300 244	62
FS 4	7 739 300 285	63
FS4	7 739 300 376	64
FS5	7 739 300 334	65
KLEMMRINGVERSCHRAUBU	7 182 222 420	66
NR. 1169	7 719 003 023	67
SBP	7 739 300 364	68
SBPF	7 739 300 365	69
SDRZ 5	7 739 300 431	70
SSK	7 739 300 367	71
TF 2	7 747 009 880	72
TSF 1	7 739 300 335	73
VK 180	7 739 300 238	74
VKA 1	7 739 300 240	75
VKA 2	7 739 300 239	76
VKB 1	7 739 300 241	77
VKF 1	7 739 300 243	78
VKF 2	7 739 300 242	79
Warmwassermisch	- 63 041 999	80
WMZ	7 739 300 052	81
WMZ 2	7 739 300 177	82
ZL 103	7 739 300 178	83

UNIDOMO®

Ersatzteilliste

AGS 1 - 7739300050

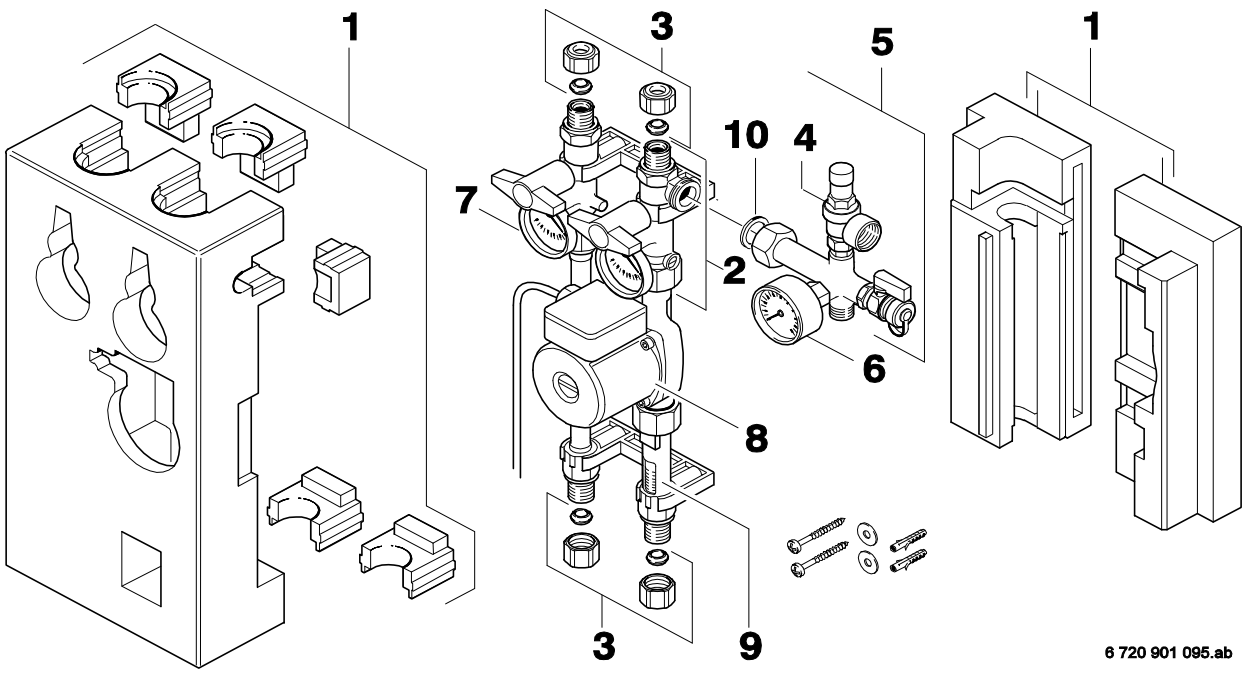

Pos	Bestell-Nr.	Bezeichnung
1	**8 712 303 510 0**	Isolierung
2	**8 717 405 221 0**	Absperrhahn rechts
3	**8 710 206 041 0**	Klemmring Set 22mm (4x)
4	**8 717 401 025 0**	Sicherheitsventil 6bar 1/2"
5	**8 717 405 202 0**	Sicherheitsgruppe
6	**8 717 208 085 0**	Manometer 10bar
7	**8 717 208 084 0**	Thermometer
8	**7 719 001 198**	Pumpe UPS 25-60-180-230V 50Hz
9	**8 715 202 043 0**	Durchflußbegrenzer
10	**8 710 103 212 0**	Dichtscheibe 28x2
For:		

UNIDOMO®

Ersatzteilliste

AGS2 - 7739300299

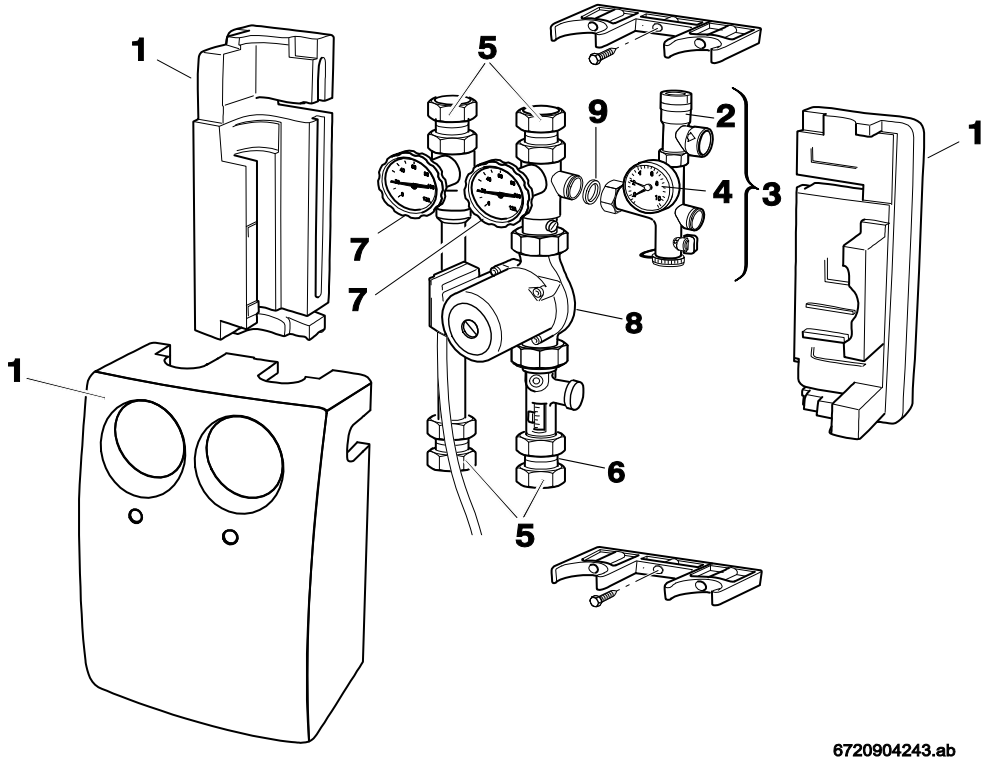

Pos	Bestell-Nr.	Bezeichnung
1	**8 712 303 562 0**	Isolierung
2	**8 717 401 032 0**	Sicherheitsventil 3bar
3	**8 717 405 276 0**	Sicherheitsgruppe
4	**8 717 208 085 0**	Manometer 10bar
5	**8 710 206 047 0**	Klemmringverschraubung 18mm
6	**8 717 405 278 0**	Ventil
7	**8 717 405 277 0**	Griff
8	**8 717 204 446 0**	Pumpe Star St25-6
9	**8 710 103 212 0**	Dichtscheibe 28x2
For:		

UNIDOMO®

Ersatzteilliste

AGS3 - 7739300363

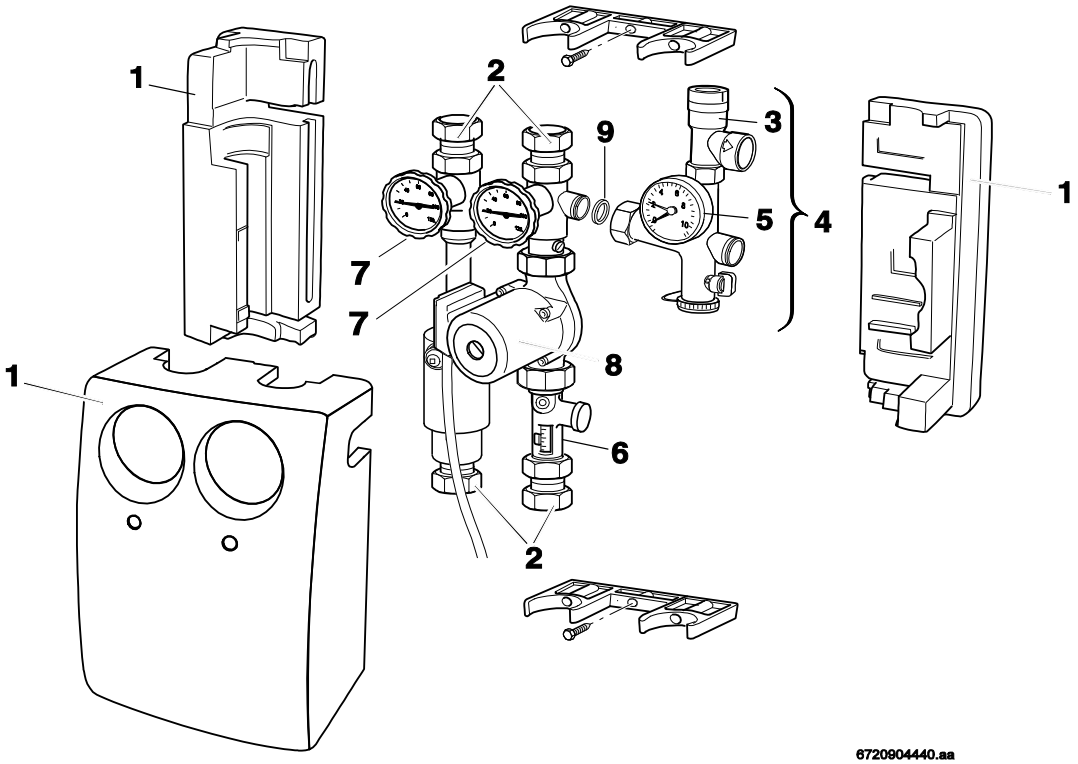

Pos	Bestell-Nr.	Bezeichnung
1	**8 712 303 562 0**	Isolierung
2	**8 710 206 041 0**	Klemmring Set 22mm (4x)
3	**8 717 401 025 0**	Sicherheitsventil 6bar 1/2"
4	**8 717 405 286 0**	Sicherheitsgruppe 6bar
5	**8 717 208 085 0**	Manometer 10bar
6	**8 717 405 278 0**	Ventil
7	**8 717 405 277 0**	Griff
8	**8 717 204 446 0**	Pumpe Star St25-6
9	**8 710 103 212 0**	Dichtscheibe 28x2
For:		

UNIDOMO®

Ersatzteilliste

BEFÜLLSTATION SOLAR - 7747022922

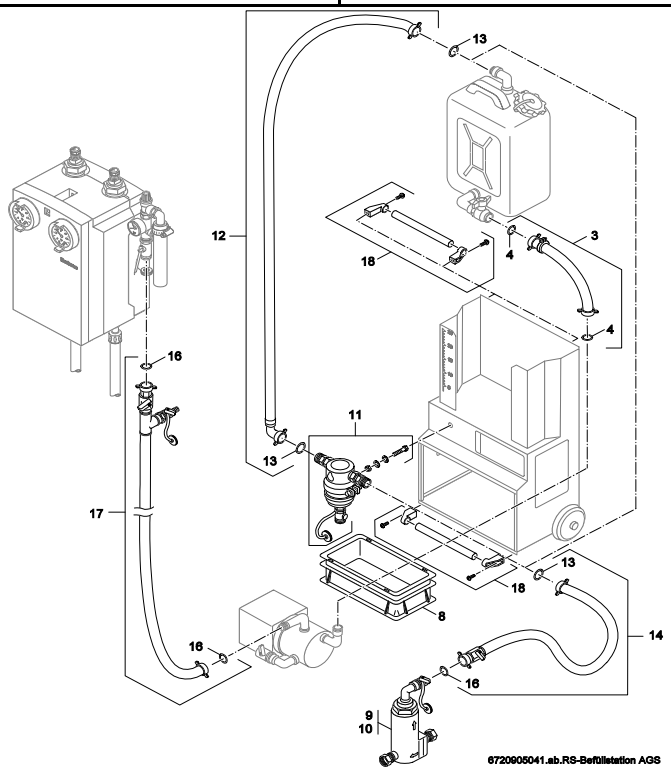

UNIDOMO®

Pos	Bestell-Nr.	Bezeichnung
3	**8 718 220 572 0**	Schlauch 3/4"
4	**8 718 220 573 0**	Dichtung D16x24x2
8	**8 718 220 575 0**	Auffangwanne
9	**8 718 220 576 0**	Luftabscheider 18mm
10	**8 718 220 577 0**	Luftabscheider 22mm
11	**8 718 220 578 0**	Schmutzabscheider
12	**8 718 220 579 0**	Schlauch
13	**8 718 220 580 0**	Dichtung D19x29x2
14	**8 718 220 581 0**	Schlauch 3/4"
16	**8 718 220 584 0**	Dichtung D15x24x3
17	**8 718 220 582 0**	Schlauch 1/2"
18	**8 718 220 583 0**	Griff
For:		

Ersatzteilliste	DWU 20 - 7739300116

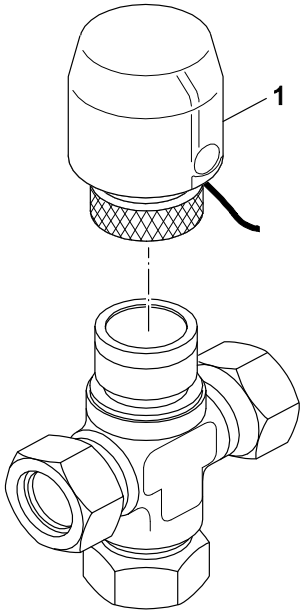

6720905309.ab.RS-Stellantrieb

UNIDOMO®

Pos	Bestell-Nr.	Bezeichnung
1	**8 718 220 651 0**	Stellantrieb
For:		

Ersatzteilliste	DWU 25 - 7739300181

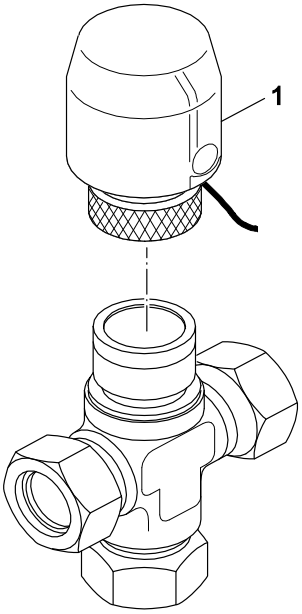

6720905309.ab.RS-Stellantrieb

UNIDOMO®

Pos	Bestell-Nr.	Bezeichnung
1	**8 718 220 651 0**	Stellantrieb
For:		

Ersatzteilliste	ELT 2 - 7739300245

Kein Bild vorhanden

No picture available

6720904170.AA

UNIDOMO®

Pos	Bestell-Nr.	Bezeichnung
	7 739 300 432	Entlüfter-Set ELT5 für FKC
	7 739 300 433	Entlüfter-Set ELT6 für FKT

For:

Ersatzteilliste	ELT 4 - 7739300286

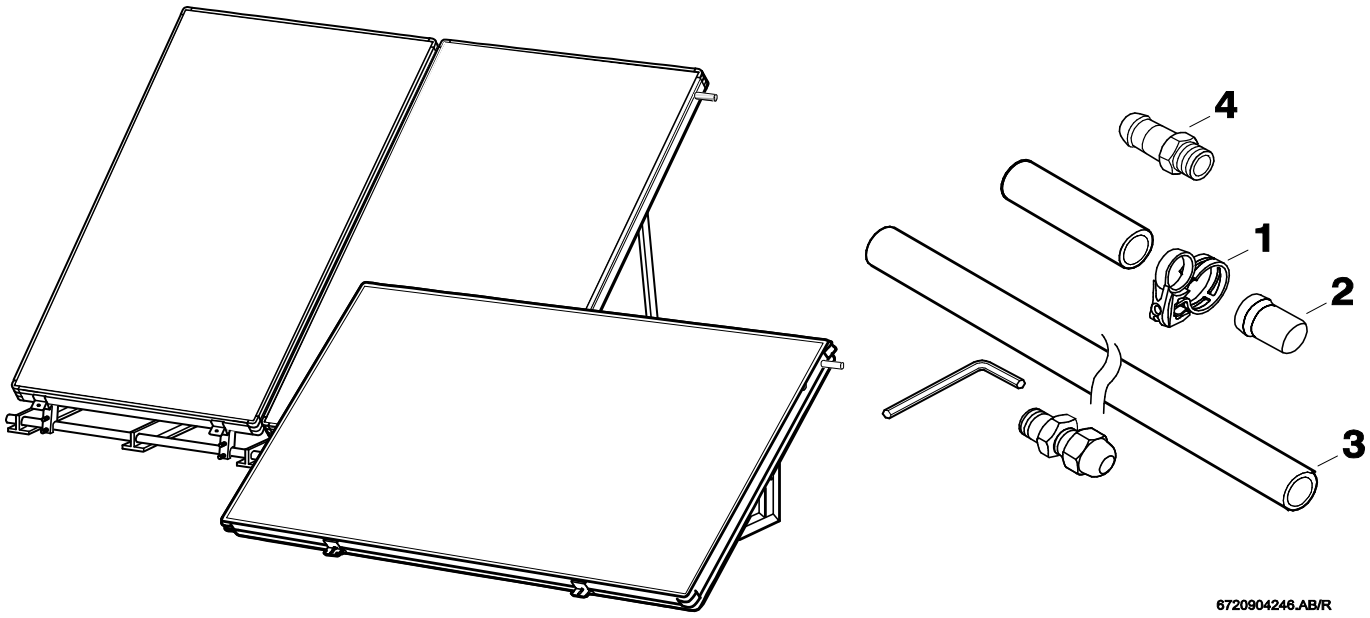

Pos	Bestell-Nr.	Bezeichnung
1	**8 719 928 363 0**	Schelle (5x)
For:		

UNIDOMO®

Ersatzteilliste

ELT 5 - 7739300432

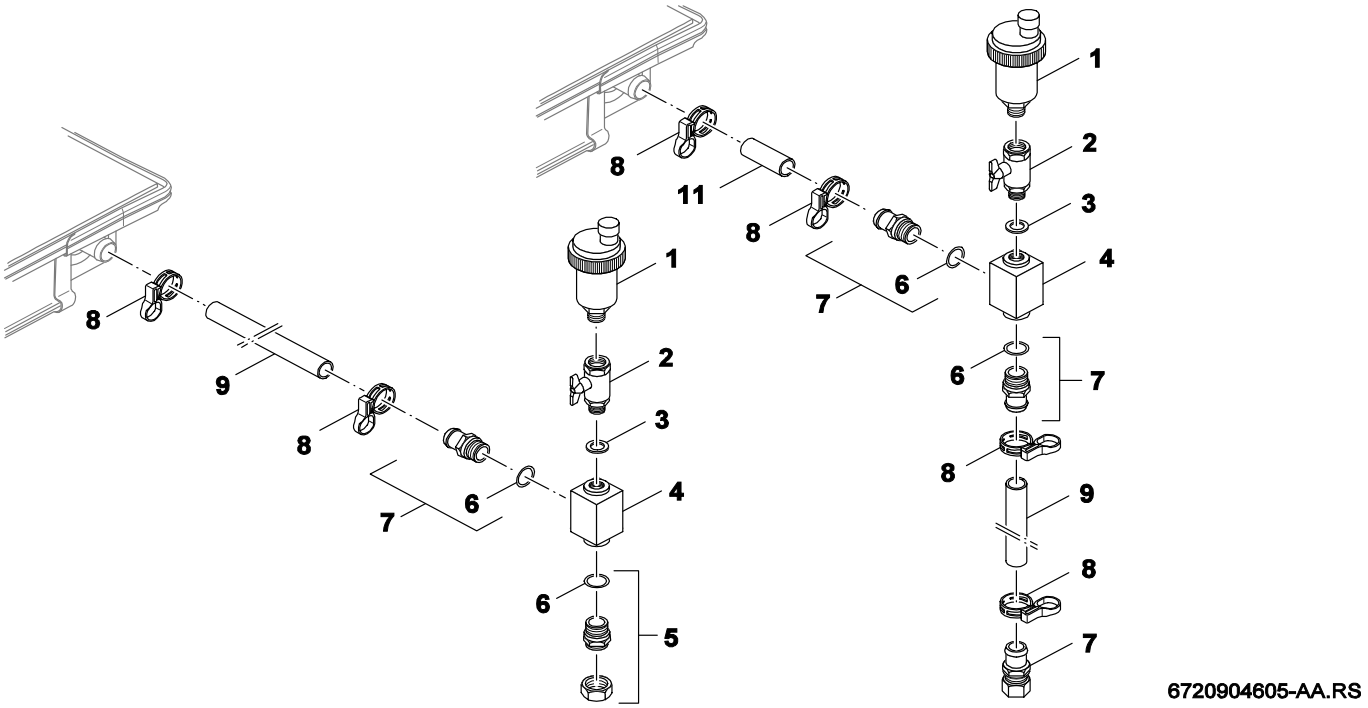

Pos	Bestell-Nr.	Bezeichnung
1	**8 748 511 013 0**	Entlüftungsventil
2	**8 748 511 014 0**	Kugelhahn 3/8"
3	**8 748 511 015 0**	Dichtung D17x24x2 (5x)
4	**8 748 511 016 0**	Gehäuse
5	**8 748 511 017 0**	Doppelnippel 3/4"
6	**8 748 511 018 0**	O-Ring (5x)
7	**8 748 511 010 0**	Tülle
8	**8 748 511 008 0**	Schelle (5x)
9	**85336132**	Solarschlauch 3/4"x1000
11	**85336132**	Solarschlauch 3/4"x1000
	8 718 222 242 0	Klemmringverschraubung 22mm
For:		

UNIDOMO®

Ersatzteilliste

ELT 6 - 7739300433

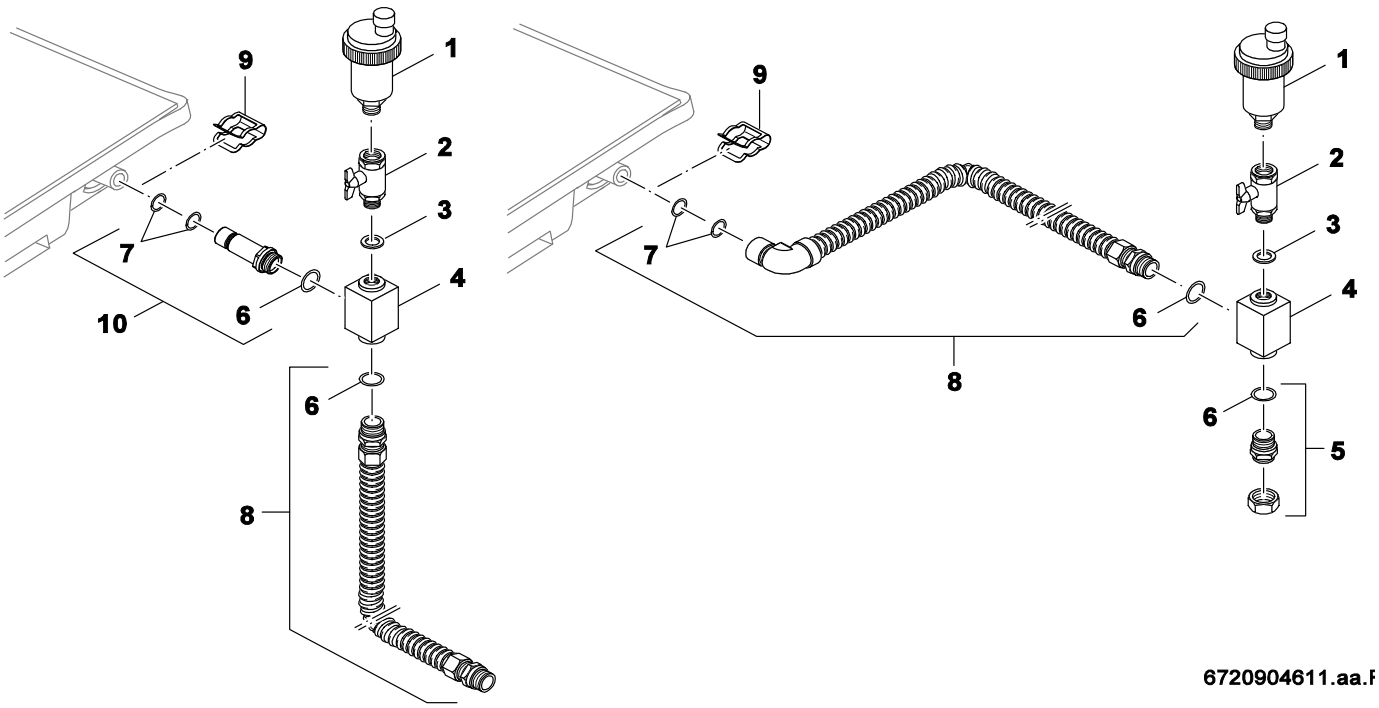

Pos	Bestell-Nr.	Bezeichnung
1	**8 748 511 013 0**	Entlüftungsventil
2	**8 748 511 014 0**	Kugelhahn 3/8"
3	**8 748 511 015 0**	Dichtung D17x24x2 (5x)
4	**8 748 511 016 0**	Gehäuse
5	**8 748 511 017 0**	Doppelnippel 3/4"
6	**8 748 511 018 0**	O-Ring (5x)
7	**8 748 511 031 0**	O-Ring (5x)
8	**8 748 511 030 0**	Anschlussrohr kpl
9	**8 748 511 027 0**	Klammer (5x)
10	**8 748 511 076 0**	Nippel
	8 718 222 242 0	Klemmringverschraubung 22mm
For:		

UNIDOMO®

Ersatzteilliste	ELT1-1 - 7739300277

Kein Bild vorhanden

No picture available

6720904170.AA

UNIDOMO®

Pos	Bestell-Nr.	Bezeichnung
	7 739 300 432	Entlüfter-Set ELT5 für FKC
	7 739 300 433	Entlüfter-Set ELT6 für FKT

For:

Ersatzteilliste	FK 210 - 7739300187

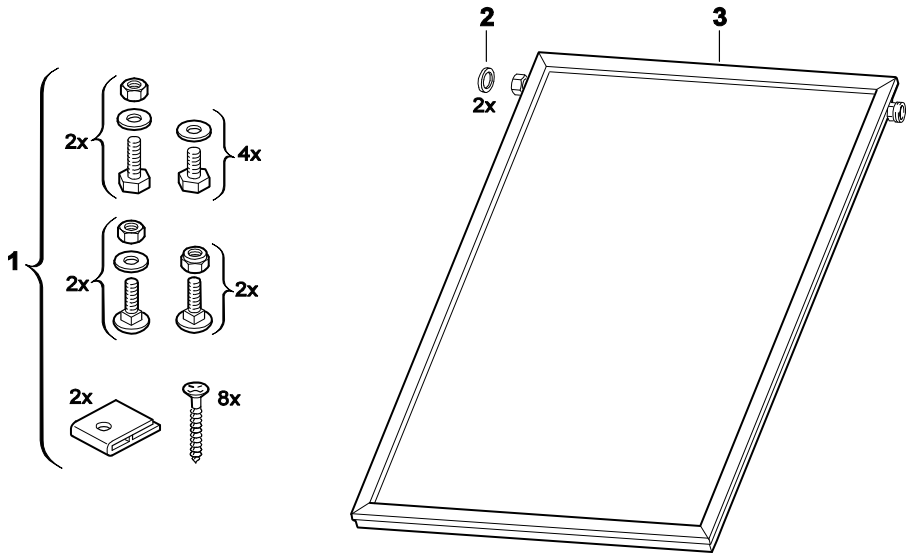

6720904166.AA/G

UNIDOMO®

Pos	Bestell-Nr.	Bezeichnung
1	**8 713 401 110 0**	Schraubensatz
2	**8 711 004 376 0**	Dichtung (10x)
3	**8 718 220 644 0**	Kollektor

For:

Ersatzteilliste

FK 260 - 7739300032

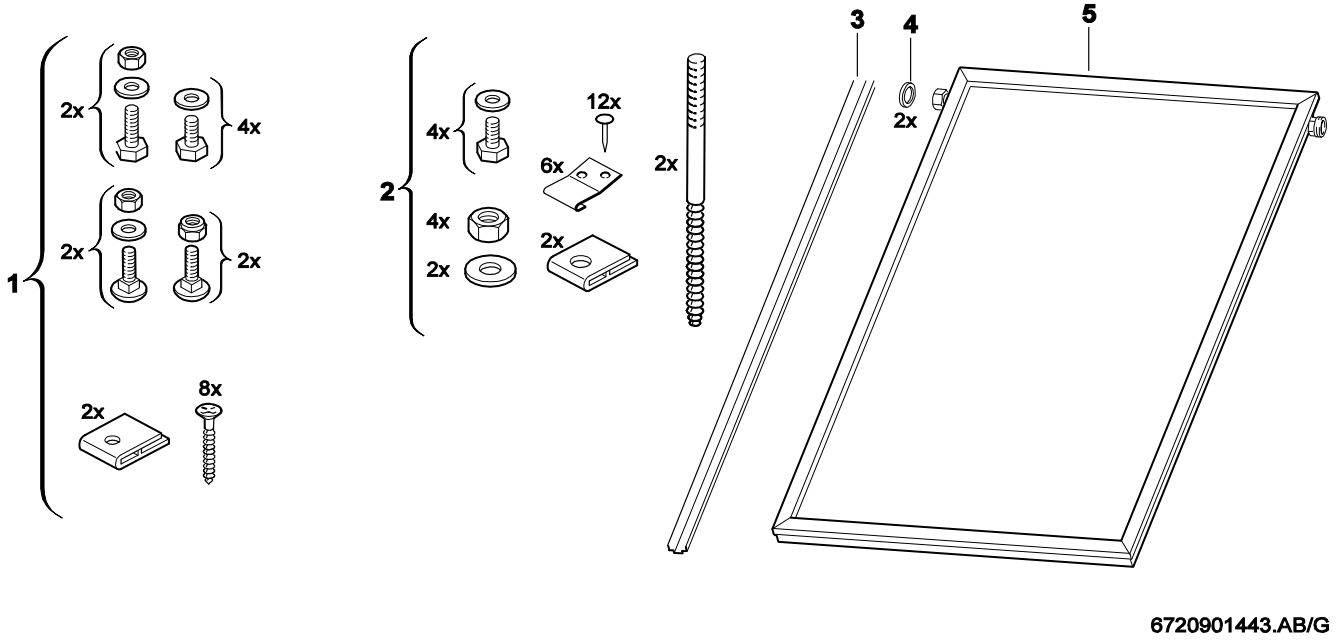

Pos	Bestell-Nr.	Bezeichnung
1	**8 713 401 110 0**	Schraubensatz
2	**8 713 401 111 0**	Schraubensatz
3	**8 718 003 918 0**	Schiene
4	**8 711 004 376 0**	Dichtung (10x)
5	**8 718 220 643 0**	Kollektor
For:		

UNIDOMO®

Ersatzteilliste	FKA 1 - 7739300034

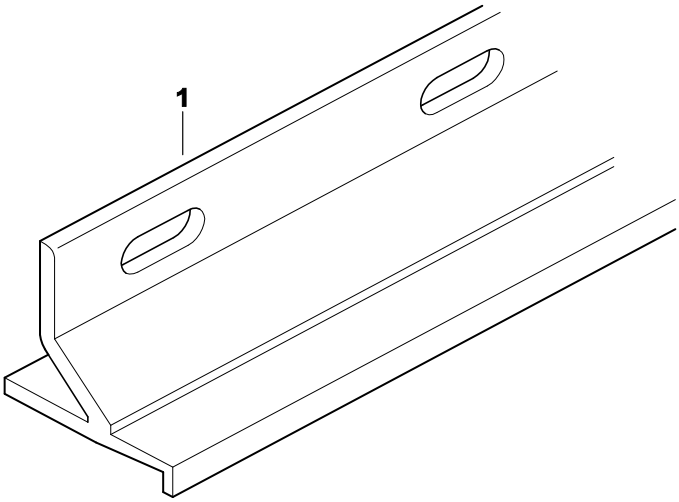

6720904758.AA/G

Pos	Bestell-Nr.	Bezeichnung
1	**8 711 309 059 0**	Schiene 1250mm
For:		

UNIDOMO®

Ersatzteilliste	FKA 1S - 7739300288

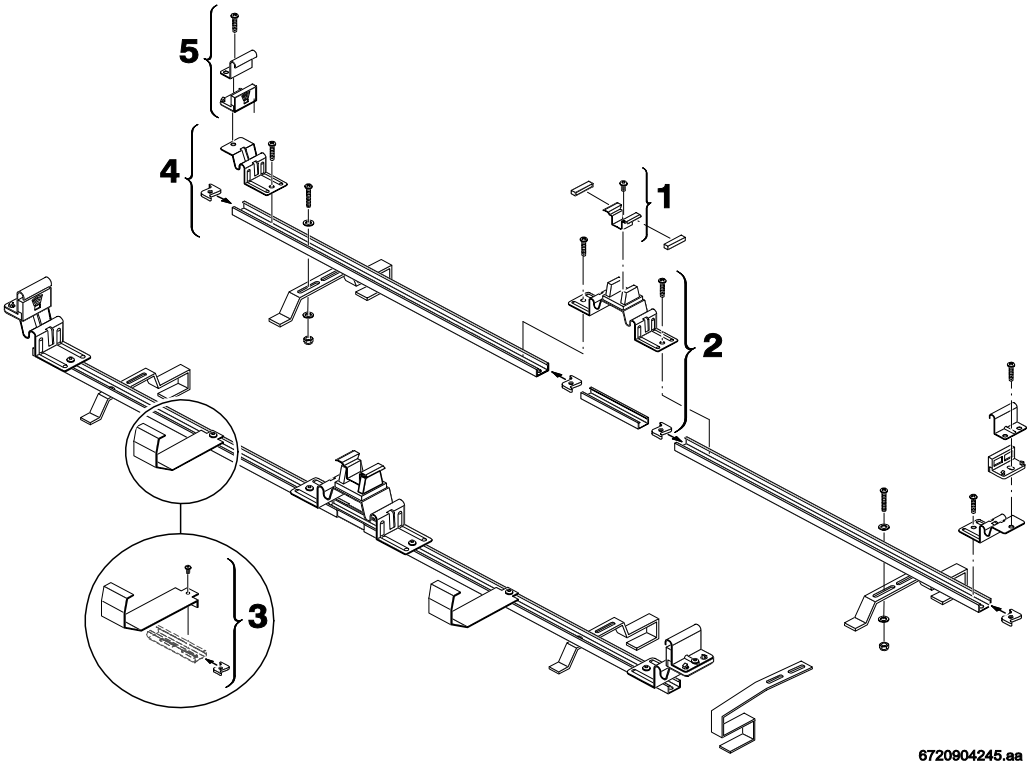

Pos	Bestell-Nr.	Bezeichnung
3	**8 719 928 360 0**	Bügel
4	**8 719 928 357 0**	Halterung
5	**8 719 928 356 0**	Klammer
For:		

UNIDOMO®

Ersatzteilliste	FKA 1SZ - 7739300289

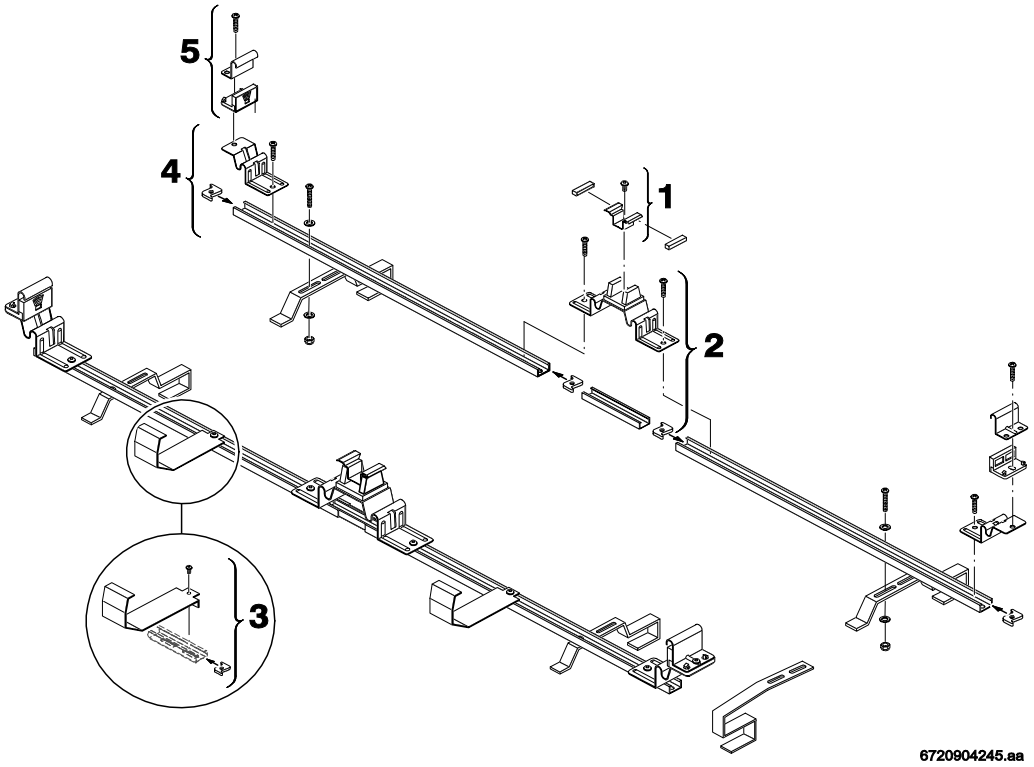

Pos	Bestell-Nr.	Bezeichnung
1	**8 719 928 362 0**	Klammer
2	**8 719 928 361 0**	Halterung
3	**8 719 928 360 0**	Bügel
For:		

UNIDOMO®

Ersatzteilliste	FKA 1W - 7739300290

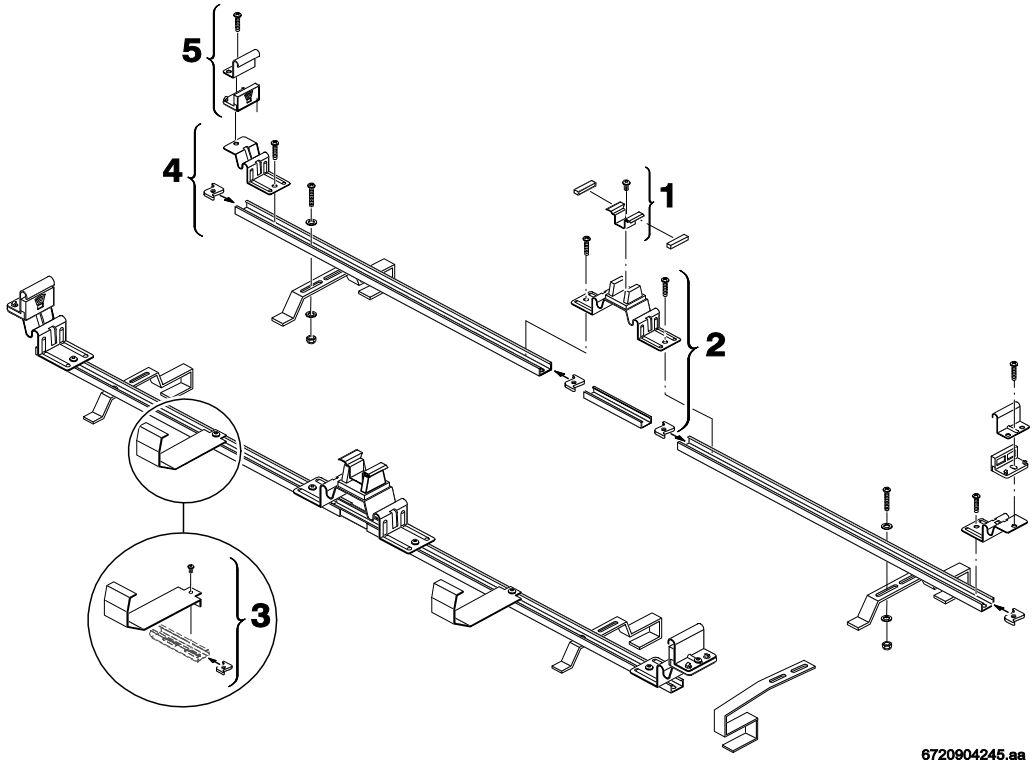

Pos	Bestell-Nr.	Bezeichnung
3	**8 719 928 360 0**	Bügel
4	**8 719 928 357 0**	Halterung
5	**8 719 928 356 0**	Klammer
For:		

UNIDOMO®

Ersatzteilliste	FKA 1WZ - 7739300291

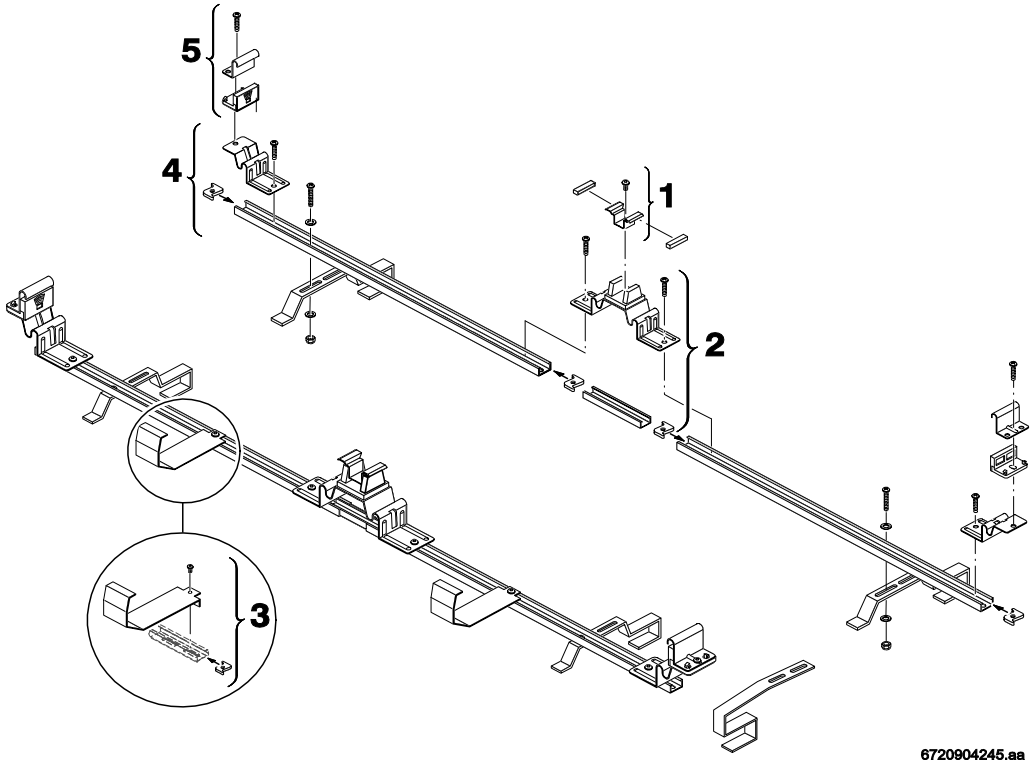

UNIDOMO®

Pos	Bestell-Nr.	Bezeichnung
1	**8 719 928 362 0**	Klammer
2	**8 719 928 361 0**	Halterung
3	**8 719 928 360 0**	Bügel
For:		

Ersatzteilliste	FKA 2 - 7739300033

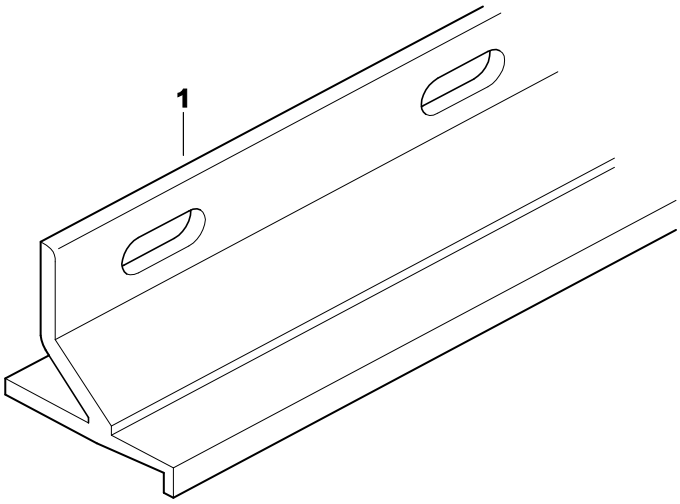

6720904758.AA/G

Pos	Bestell-Nr.	Bezeichnung
1	**8 711 309 058 0**	Schiene 2520mm
For:		

UNIDOMO®

Ersatzteilliste	FKA 3 - 7739300436

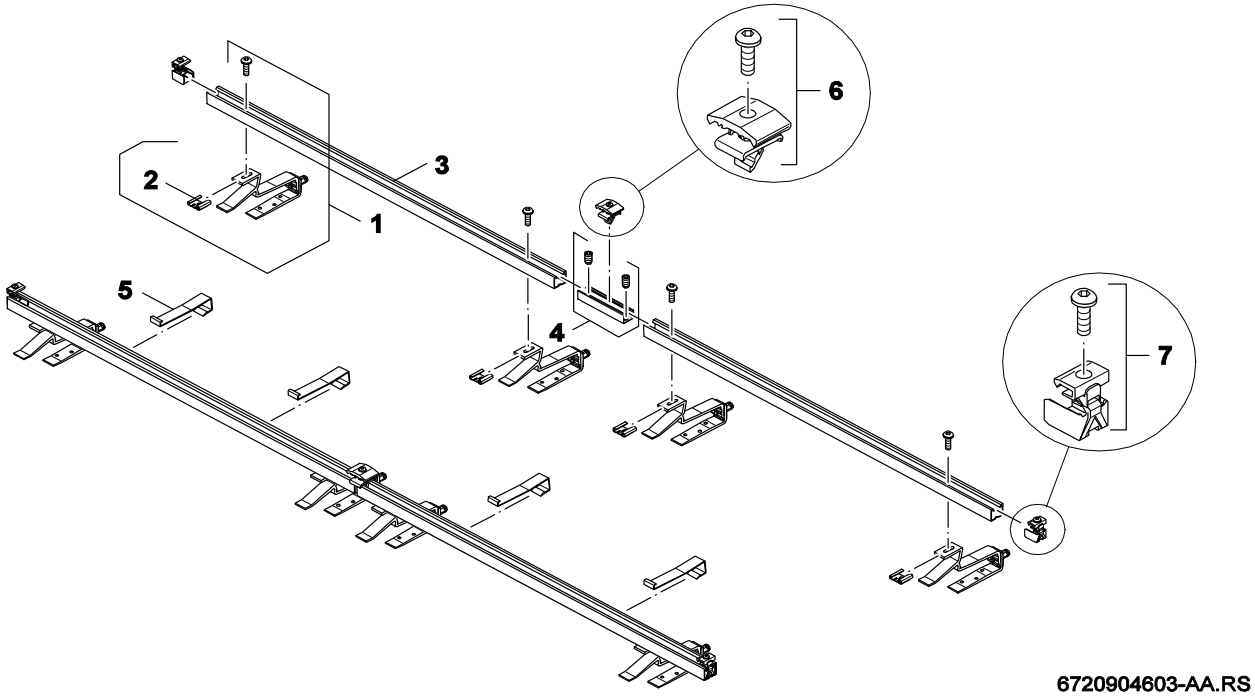

Pos	Bestell-Nr.	Bezeichnung
1	**8 748 511 000 0**	Befestigungssatz
2	**8 748 511 001 0**	Mutter
3	**8 748 511 002 0**	Schiene 1165mm
4	**8 748 511 004 0**	Schiene
5	**8 748 511 005 0**	Abrutschsicherung
6	**8 748 511 006 0**	Halter
7	**8 748 511 007 0**	Halter
For:		

UNIDOMO®

Ersatzteilliste

FKA 4 - 7739300439

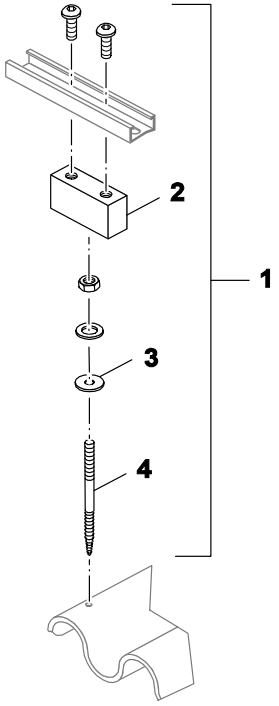

6720904607-AA.RS

UNIDOMO®

Pos	Bestell-Nr.	Bezeichnung
1	**8 748 511 021 0**	Befestigungssatz
2	**8 748 511 022 0**	Halterung
3	**8 748 511 023 0**	Dichtung (4x)
4	**8 748 511 024 0**	Stockschraube

For:

Ersatzteilliste

FKA 5 - 7739300440

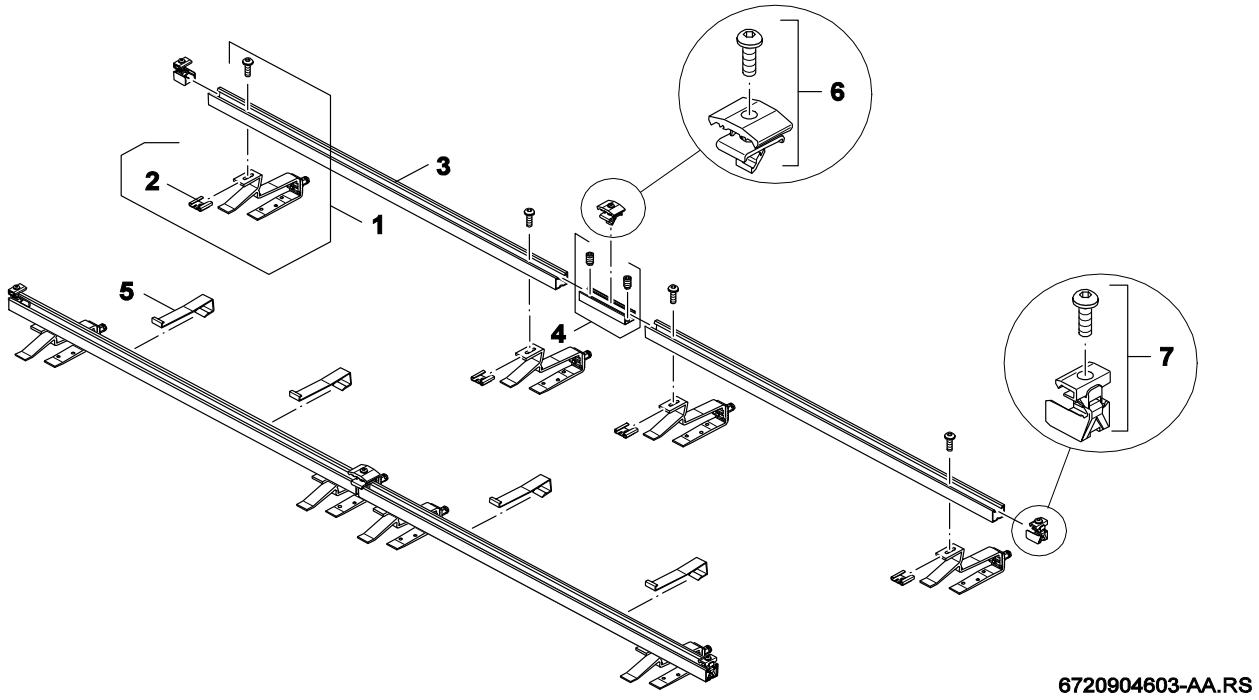

Pos	Bestell-Nr.	Bezeichnung
1	**8 748 511 000 0**	Befestigungssatz
2	**8 748 511 001 0**	Mutter
3	**8 748 511 002 0**	Schiene 1165mm
4	**8 748 511 004 0**	Schiene
5	**8 748 511 005 0**	Abrutschsicherung
6	**8 748 511 006 0**	Halter
7	**8 748 511 007 0**	Halter
	8 718 592 328 0	Montage-set Grund AD waagr.

UNIDOMO®

For:

Ersatzteilliste	FKA 6 - 7739300441

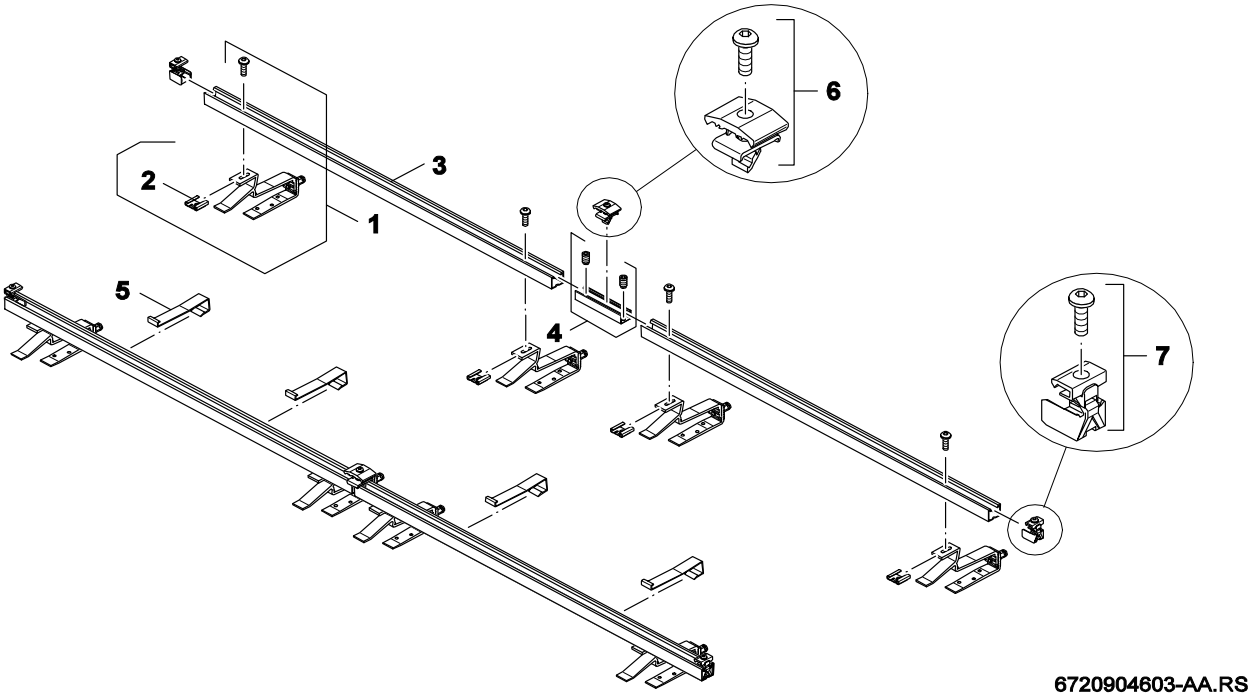

UNIDOMO®

Pos	Bestell-Nr.	Bezeichnung
1	**8 748 511 000 0**	Befestigungssatz
2	**8 748 511 001 0**	Mutter
3	**8 748 511 002 0**	Schiene 1165mm
4	**8 748 511 004 0**	Schiene
5	**8 748 511 005 0**	Abrutschsicherung
6	**8 748 511 006 0**	Halter
7	**8 748 511 007 0**	Halter
	8 718 592 334 0	Montage-set Erweit AD senkr.

For:

Ersatzteilliste	FKA 7 - 7739300442

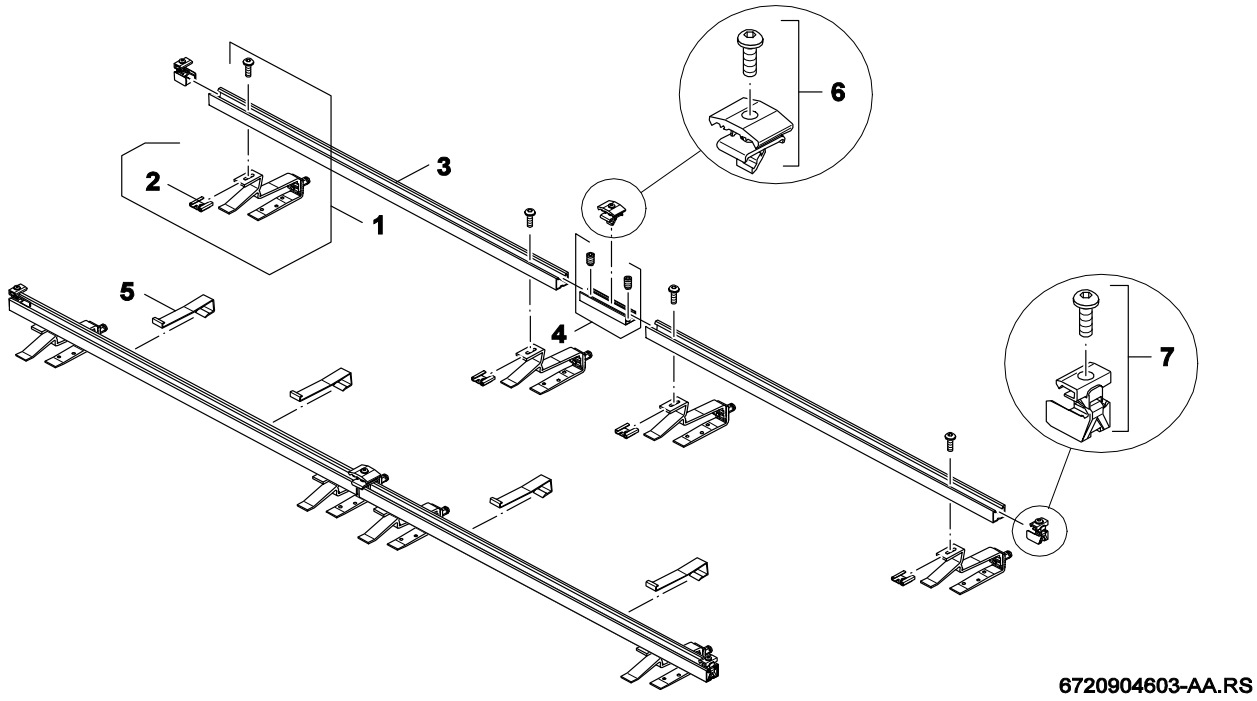

UNIDOMO®

Pos	Bestell-Nr.	Bezeichnung
1	**8 748 511 000 0**	Befestigungssatz
2	**8 748 511 001 0**	Mutter
3	**8 748 511 003 0**	Schiene
4	**8 748 511 004 0**	Schiene
5	**8 748 511 005 0**	Abrutschsicherung
6	**8 748 511 006 0**	Halter
7	**8 748 511 007 0**	Halter
	8 718 592 328 0	Montage-set Grund AD waagr.

For:

Ersatzteilliste	FKA 8 - 7739300443

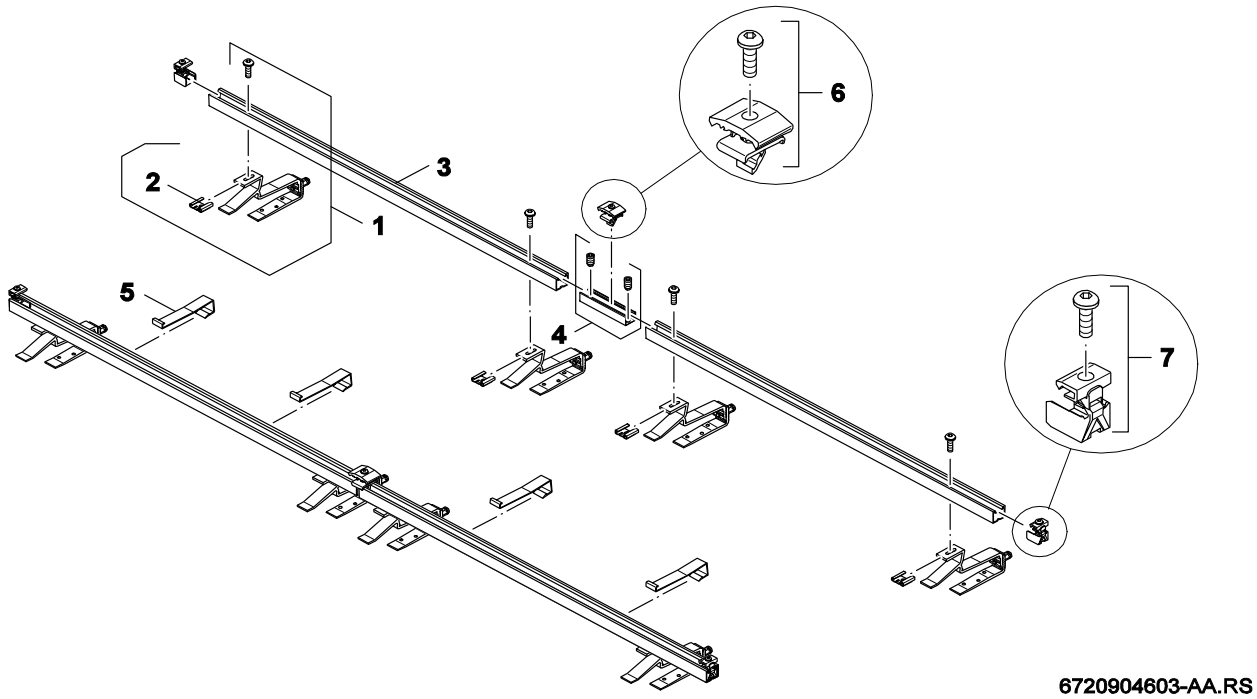

Pos	Bestell-Nr.	Bezeichnung
1	**8 748 511 000 0**	Befestigungssatz
2	**8 748 511 001 0**	Mutter
3	**8 748 511 003 0**	Schiene
4	**8 748 511 004 0**	Schiene
5	**8 748 511 005 0**	Abrutschsicherung
6	**8 748 511 006 0**	Halter
7	**8 748 511 007 0**	Halter
	8 718 592 335 0	Montage-set Erweit AD waagr

UNIDOMO®

For:

Ersatzteilliste	FKA 9 - 7739300281

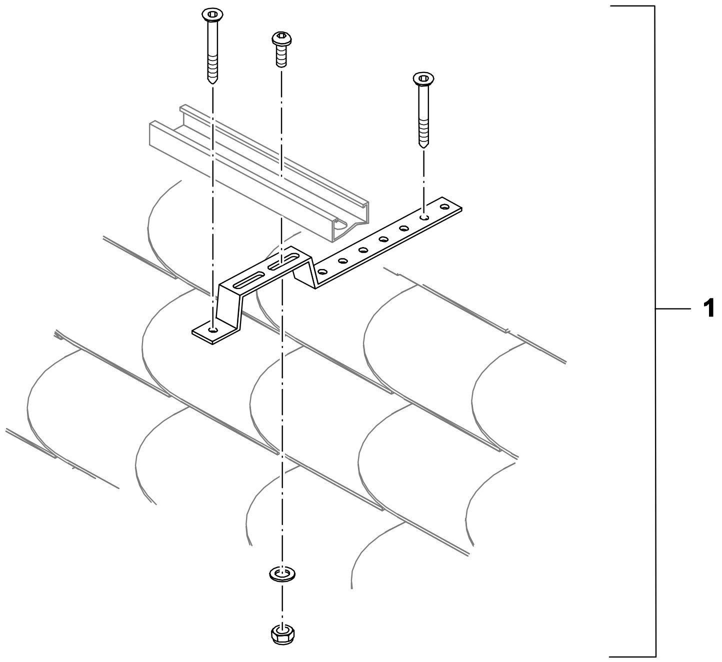

UNIDOMO®

Pos	Bestell-Nr.	Bezeichnung
1	**8 748 511 025 0**	Befestigungssatz

For:

Ersatzteilliste	FKA 10 - 7739300190

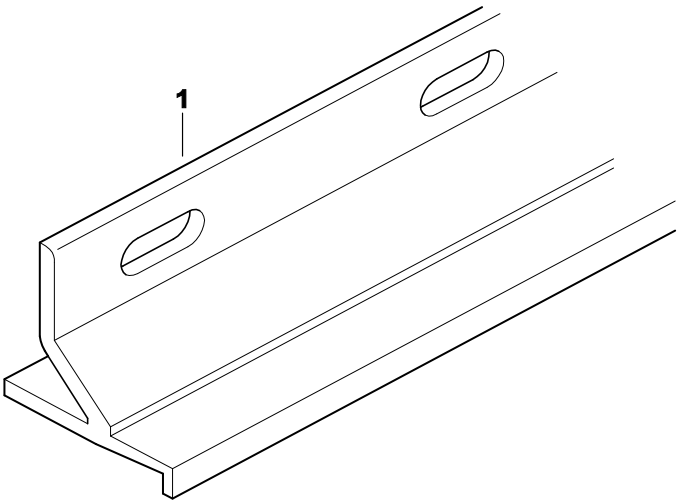

6720904758.AA/G

UNIDOMO®

Pos	Bestell-Nr.	Bezeichnung
1	**8 711 309 064 0**	Schiene 1060mm
For:		

Ersatzteilliste	FKA 11 - 7739300444

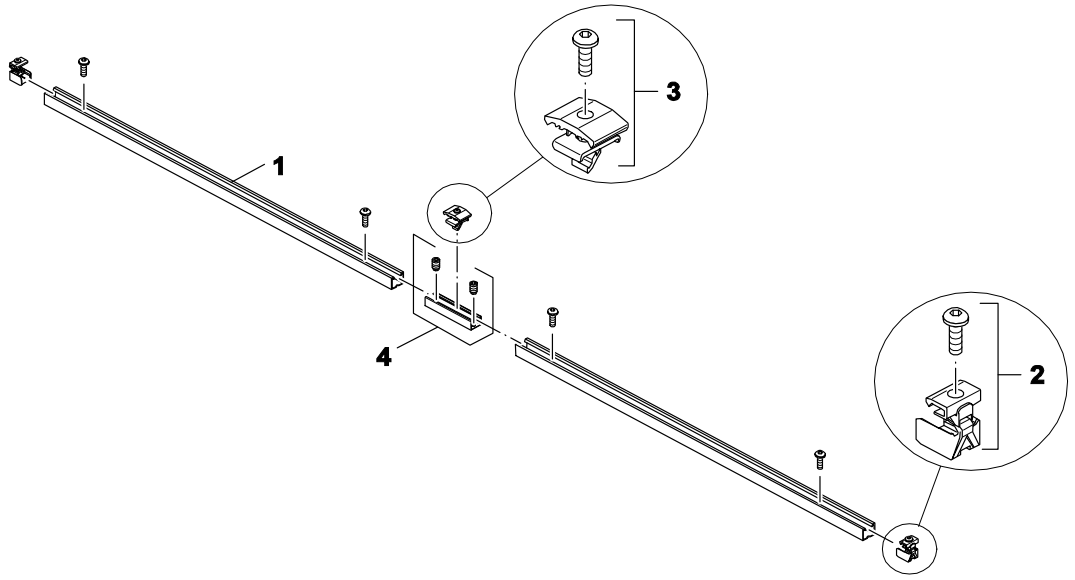

6720904631-AA.RS

Pos	Bestell-Nr.	Bezeichnung
1	**8 748 511 002 0**	Schiene 1165mm
2	**8 748 511 007 0**	Halter
For:		

UNIDOMO®

Ersatzteilliste	FKA 12 - 7739300445

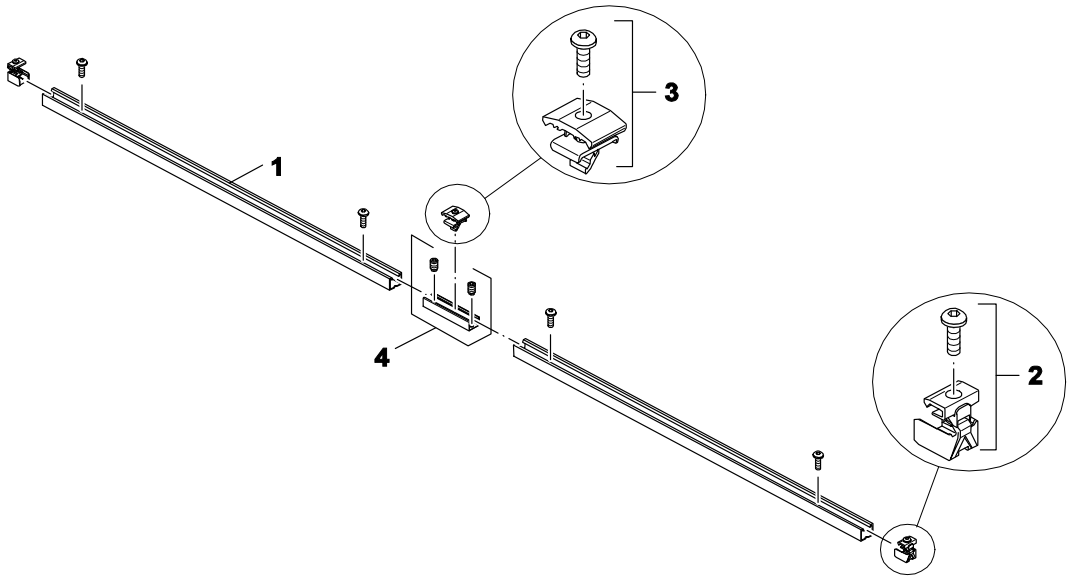

6720904631-AA.RS

UNIDOMO®

Pos	Bestell-Nr.	Bezeichnung
1	**8 748 511 002 0**	Schiene 1165mm
2	**8 748 511 007 0**	Halter
3	**8 748 511 006 0**	Halter
4	**8 748 511 004 0**	Schiene
For:		

Ersatzteilliste	FKA 13 - 7739300446

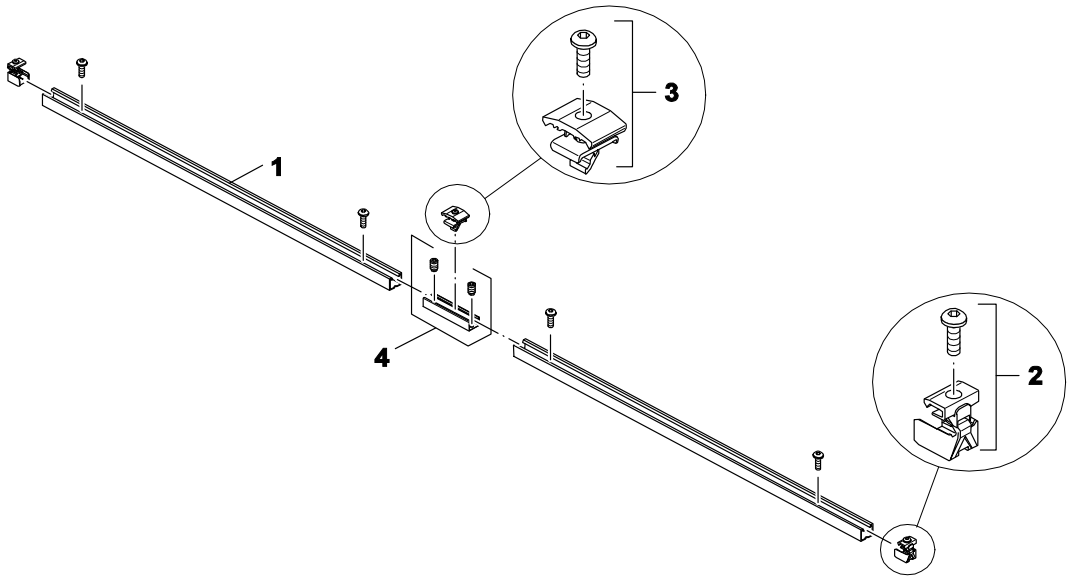

6720904631-AA.RS

Pos	Bestell-Nr.	Bezeichnung
1	**8 748 511 003 0**	Schiene
2	**8 748 511 007 0**	Halter
For:		

UNIDOMO®

Ersatzteilliste	FKA 14 - 7739300447

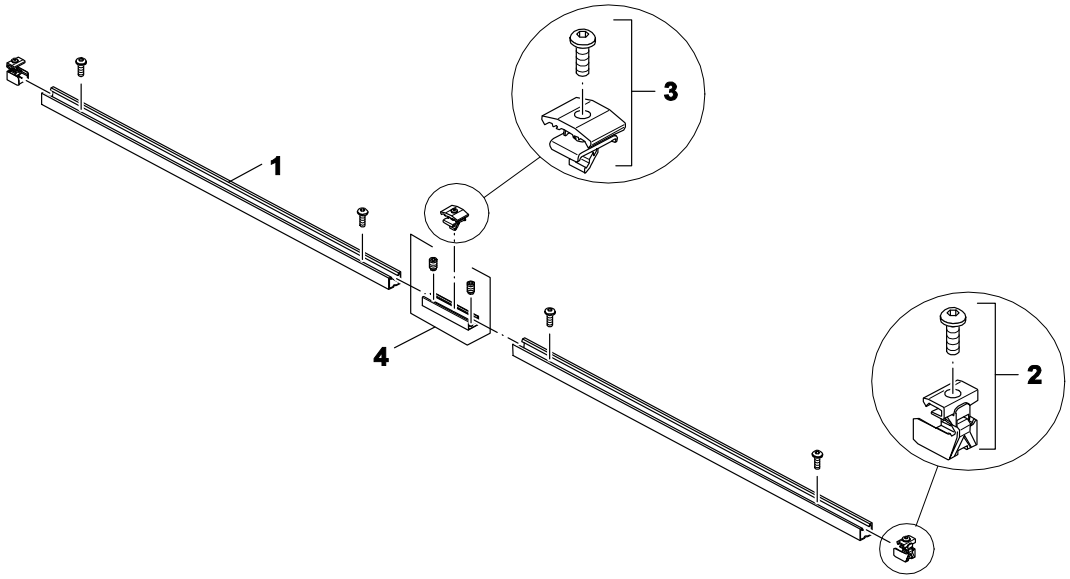

6720904631-AA.RS

UNIDOMO®

Pos	Bestell-Nr.	Bezeichnung
1	**8 748 511 003 0**	Schiene
2	**8 748 511 007 0**	Halter
3	**8 748 511 006 0**	Halter
4	**8 748 511 004 0**	Schiene
For:		

Ersatzteilliste	FKA 15 - 7739300448

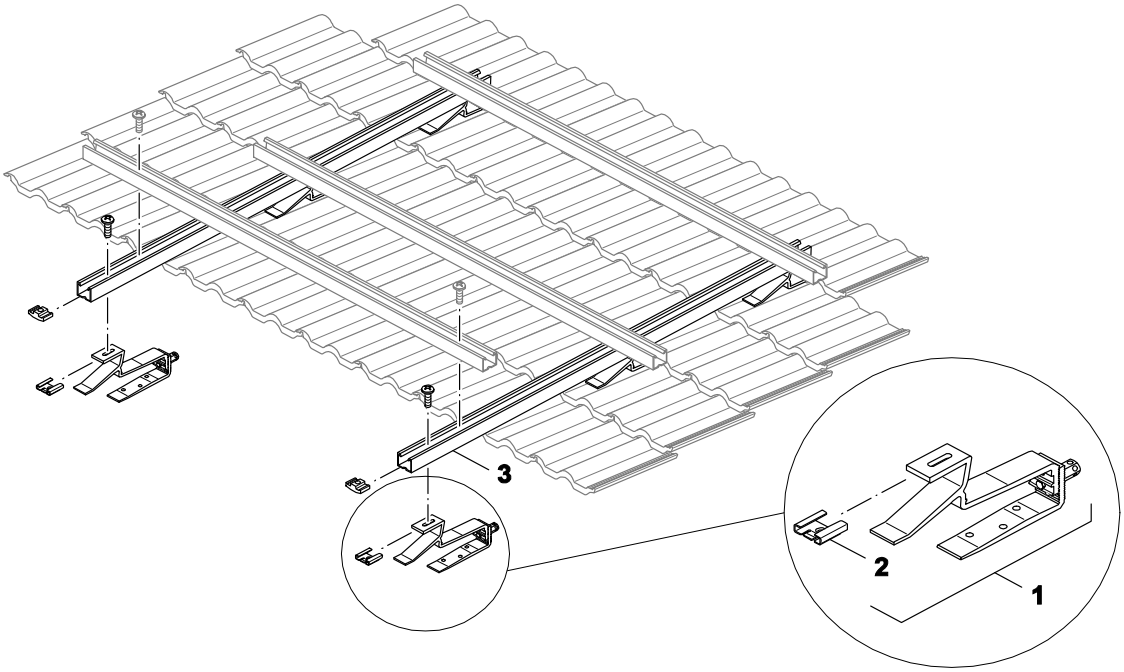

6720904609-AA.RS

UNIDOMO®

Pos	Bestell-Nr.	Bezeichnung
1	**8 748 511 000 0**	Befestigungssatz
2	**8 748 511 001 0**	Mutter
3	**8 748 511 026 0**	Schiene
For:		

Ersatzteilliste	FKA 16 - 7739300449

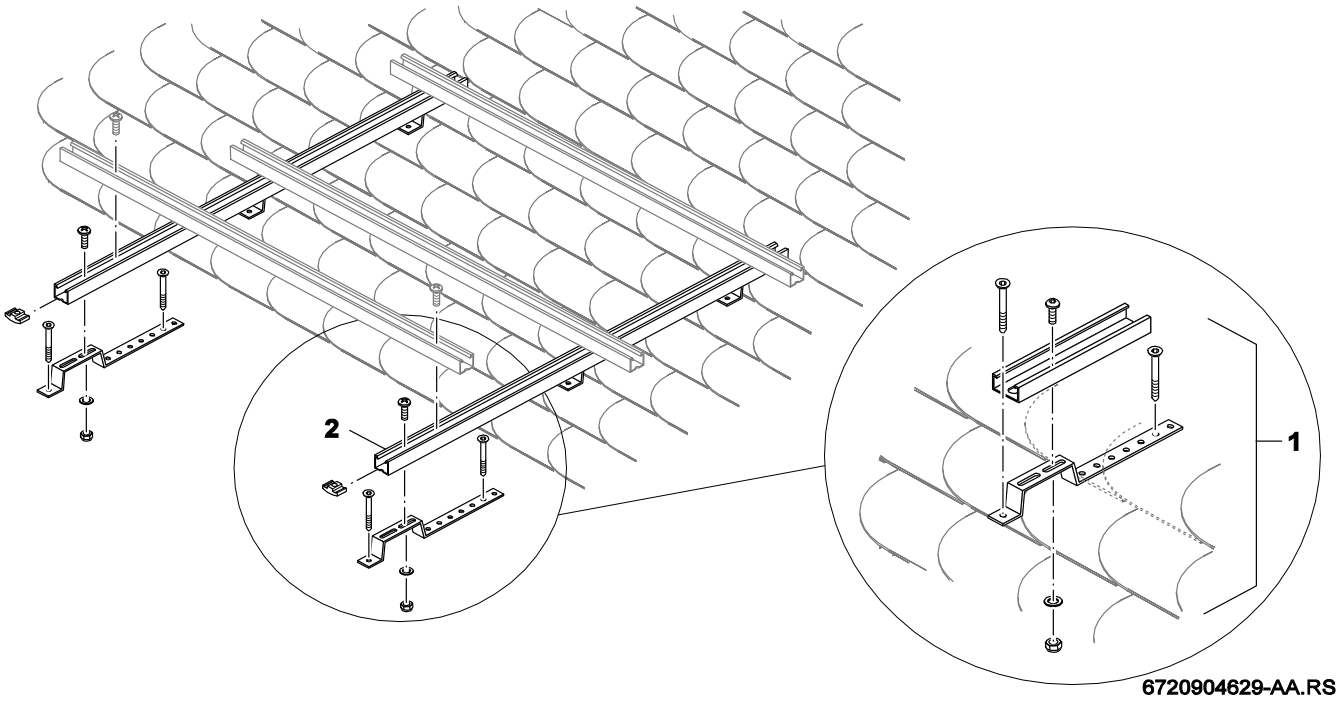

Pos	Bestell-Nr.	Bezeichnung
1	**8 748 511 025 0**	Befestigungssatz
2	**8 748 511 026 0**	Schiene
For:		

UNIDOMO®

Ersatzteilliste	FKA 17 - 7739300450

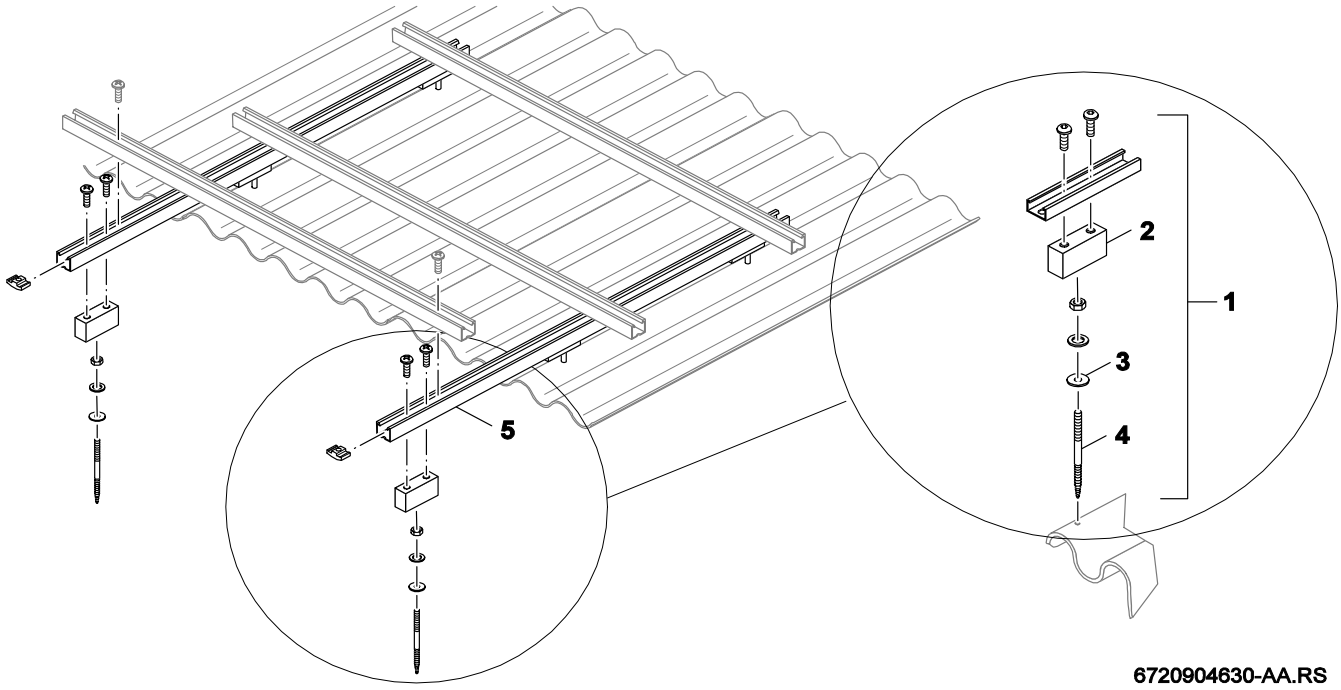

Pos	Bestell-Nr.	Bezeichnung
1	**8 748 511 021 0**	Befestigungssatz
2	**8 748 511 022 0**	Halterung
3	**8 748 511 023 0**	Dichtung (4x)
4	**8 748 511 024 0**	Stockschraube
5	**8 748 511 026 0**	Schiene
For:		

UNIDOMO®

Ersatzteilliste	FKA 20 - 7739300189

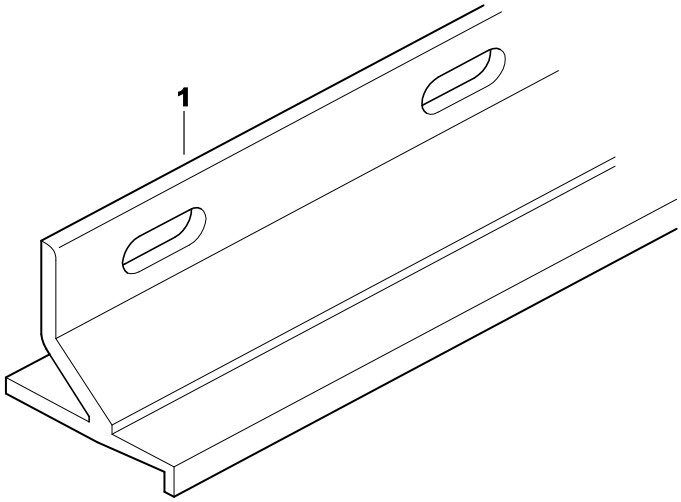

6720904758.AA/G

Pos	Bestell-Nr.	Bezeichnung
1	**8 711 309 063 0**	Schiene 2120mm
For:		

UNIDOMO®

Ersatzteilliste	FKB 1 - 7739300035

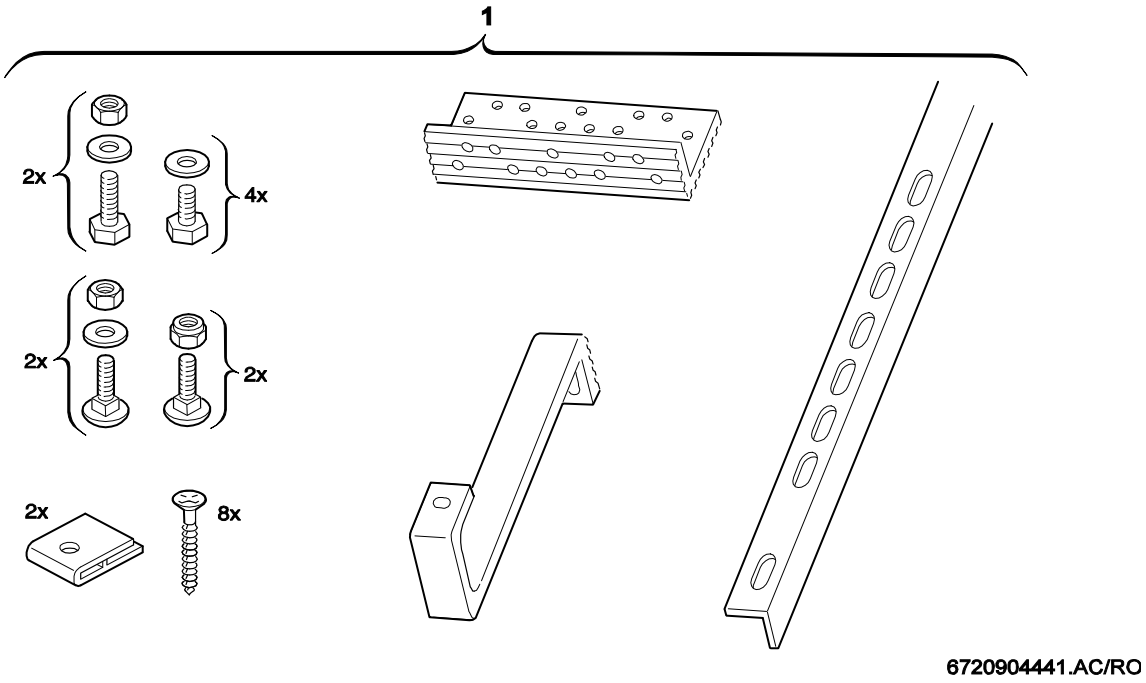

Pos	Bestell-Nr.	Bezeichnung
1	**8 738 801 427**	Nur komplette Baugruppe verfügbar
For:		

UNIDOMO®

Ersatzteilliste

FKB 2 - 7739300036

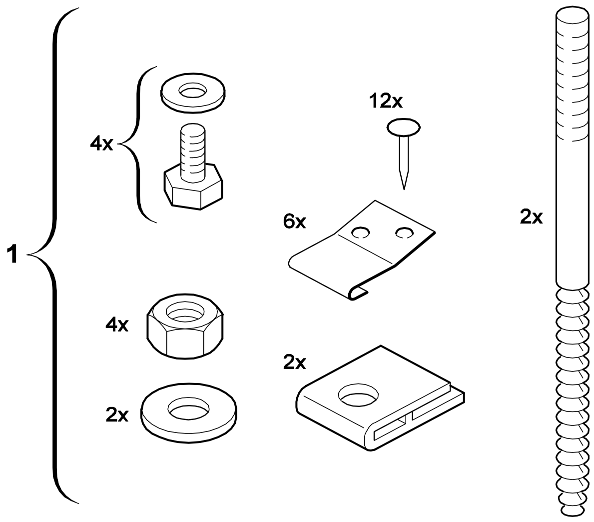

6720904762.AA/G

UNIDOMO®

Pos	Bestell-Nr.	Bezeichnung
1	**8 713 401 111 0**	Schraubensatz

For:

Ersatzteilliste	FKF 1 - 7739300044

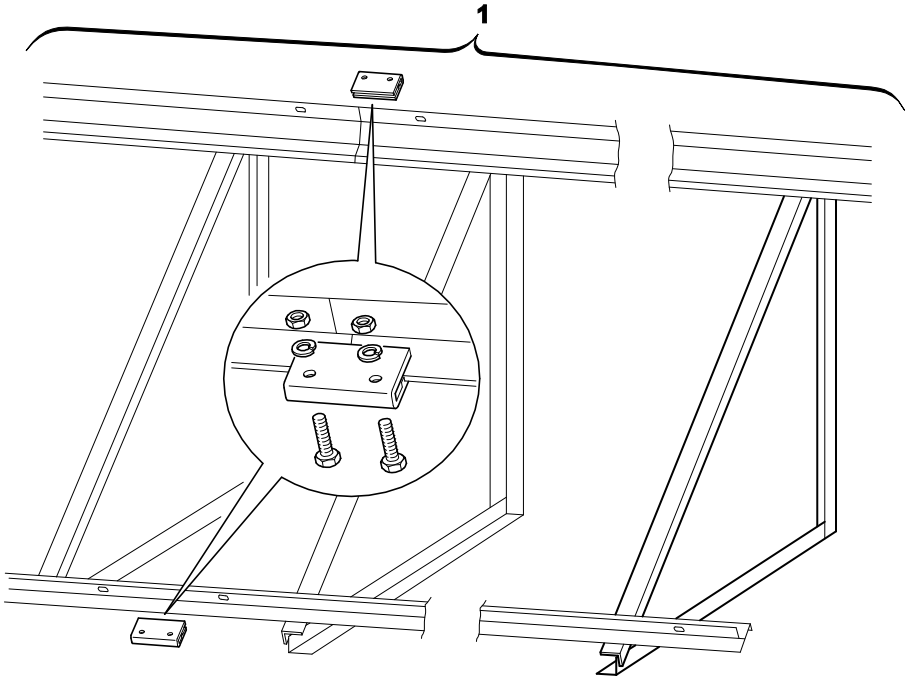

Pos	Bestell-Nr.	Bezeichnung
1	**8 738 801 427**	Nur komplette Baugruppe verfügbar
For:		

UNIDOMO®

Ersatzteilliste	FKF 1S - 7739300294

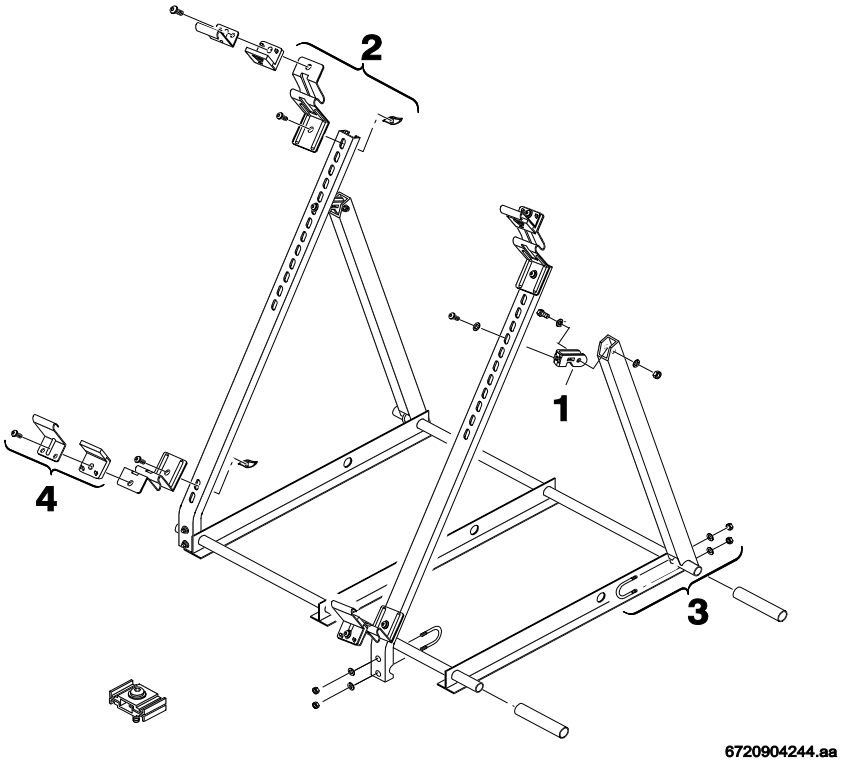

UNIDOMO®

Pos	Bestell-Nr.	Bezeichnung
1	**8 719 928 359 0**	Befestigungssatz
2	**8 719 928 357 0**	Halterung
3	**8 719 928 358 0**	Befestigungssatz
4	**8 719 928 356 0**	Klammer
For:		

Ersatzteilliste	FKF 1W - 7739300297

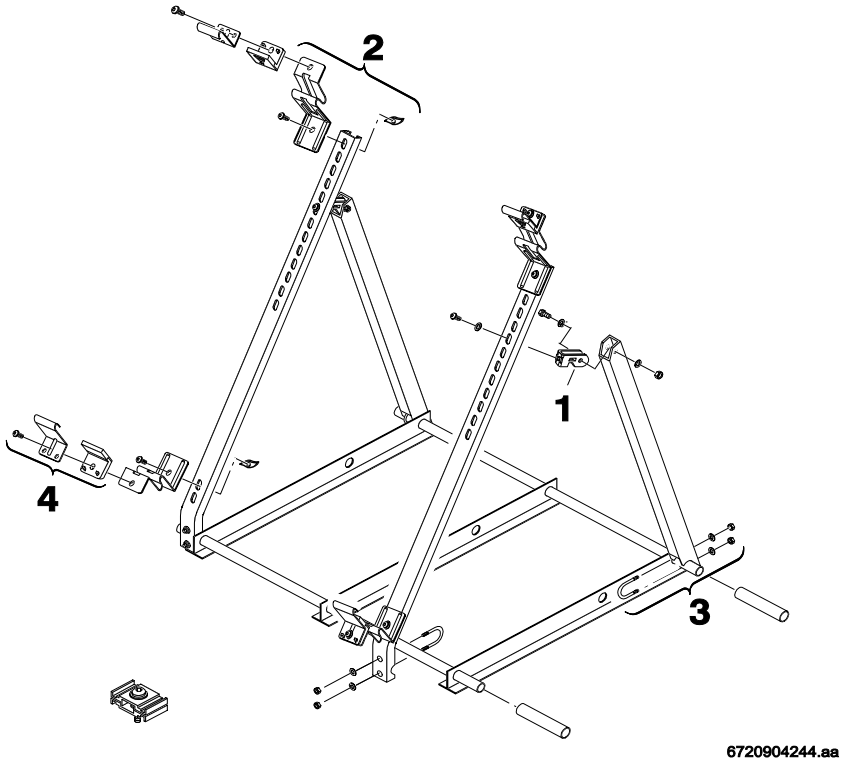

Pos	Bestell-Nr.	Bezeichnung
1	**8 719 928 359 0**	Befestigungssatz
2	**8 719 928 357 0**	Halterung
3	**8 719 928 358 0**	Befestigungssatz
4	**8 719 928 356 0**	Klammer
For:		

UNIDOMO®

Ersatzteilliste	FKF 2 - 7739300043

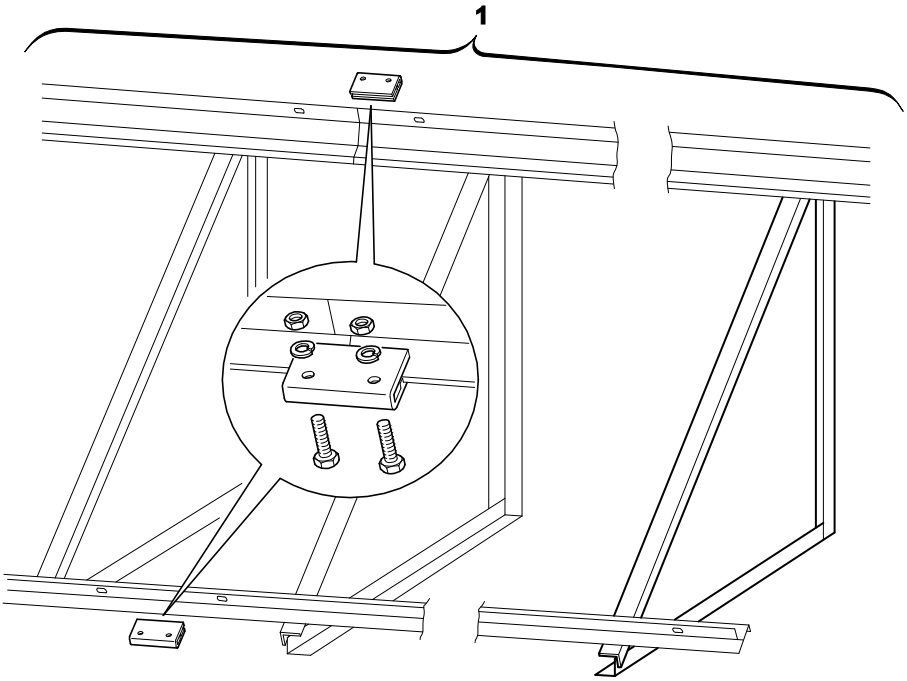

Pos	Bestell-Nr.	Bezeichnung
1	**8 738 801 427**	Nur komplette Baugruppe verfügbar
For:		

UNIDOMO®

Ersatzteilliste	FKF 3 - 7739300454

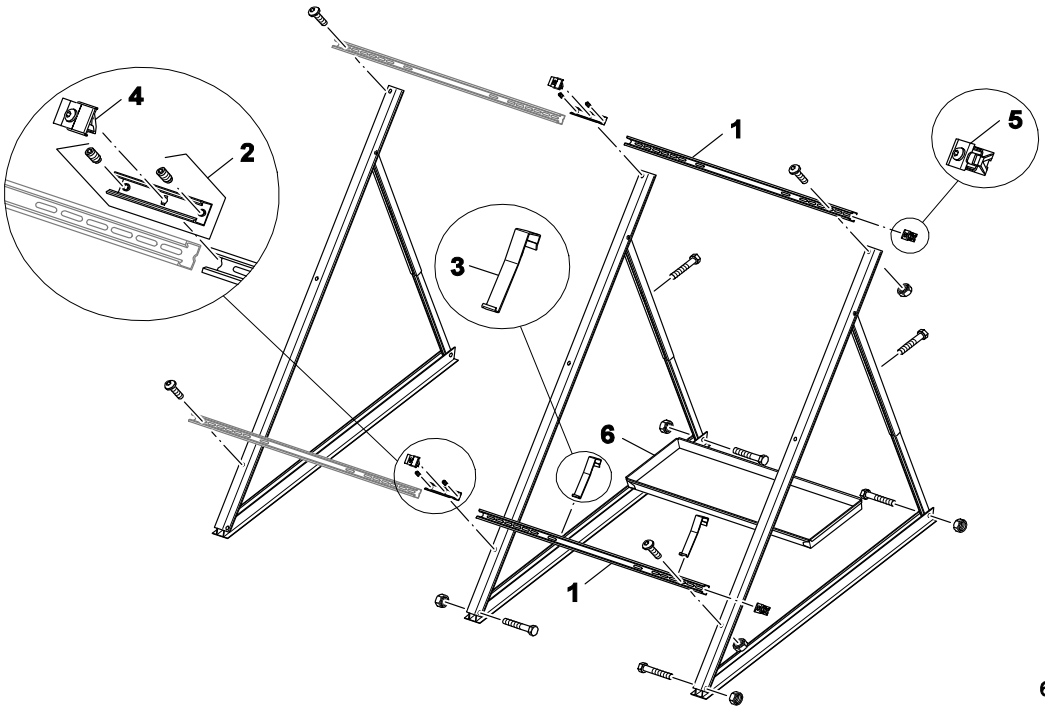

6720904613-AA.RS

UNIDOMO®

Pos	Bestell-Nr.	Bezeichnung
1	**8 748 511 002 0**	Schiene 1165mm
2	**8 748 511 004 0**	Schiene
3	**8 748 511 005 0**	Abrutschsicherung
4	**8 748 511 006 0**	Halter
5	**8 748 511 007 0**	Halter
6	**8 748 511 074 0**	Wanne
	8 718 592 338 0	Flachdachständer Grund senkr
For:		

Ersatzteilliste	FKF 4 - 7739300455

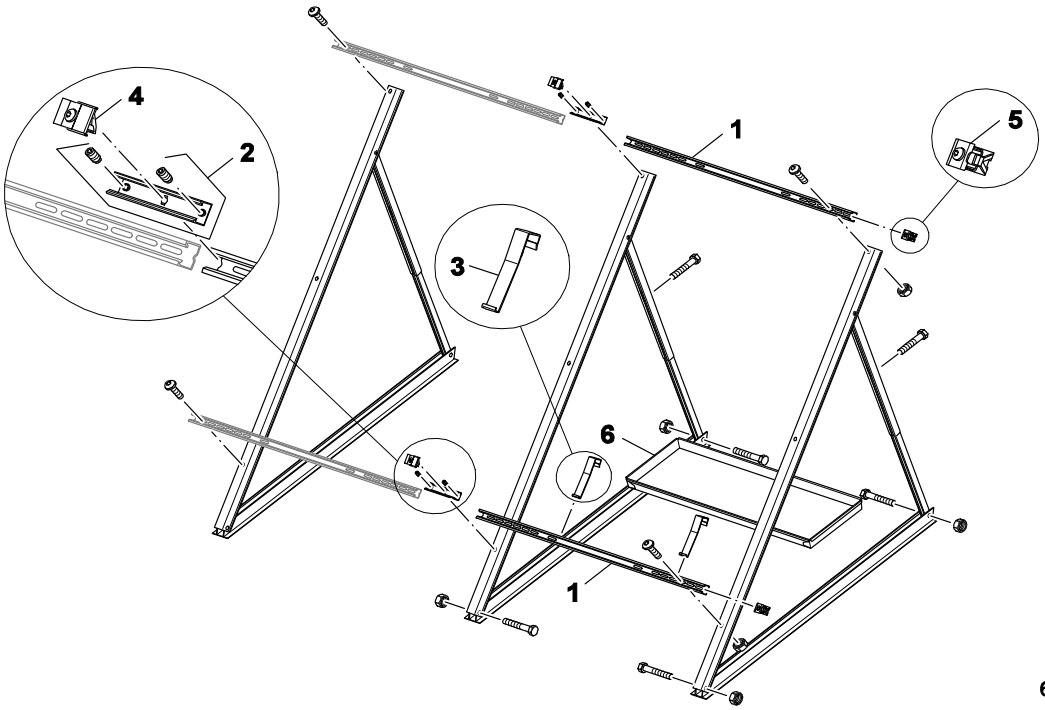

6720904613-AA.RS

UNIDOMO®

Pos	Bestell-Nr.	Bezeichnung
1	**8 748 511 002 0**	Schiene 1165mm
2	**8 748 511 004 0**	Schiene
3	**8 748 511 005 0**	Abrutschsicherung
4	**8 748 511 006 0**	Halter
5	**8 748 511 007 0**	Halter
6	**8 748 511 074 0**	Wanne
	8 718 592 339 0	Flachdachständer Erweit senkr
For:		

Ersatzteilliste	FKF 5 - 7739300456

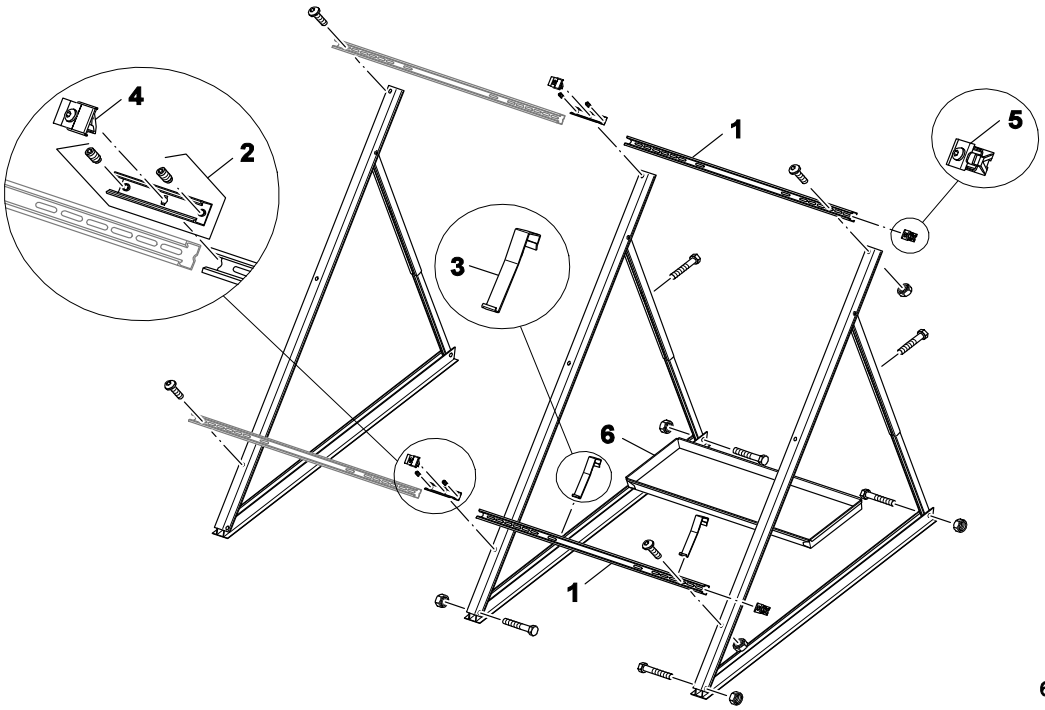

6720904613-AA.RS

UNIDOMO®

Pos	Bestell-Nr.	Bezeichnung
1	**8 748 511 003 0**	Schiene
2	**8 748 511 004 0**	Schiene
3	**8 748 511 005 0**	Abrutschsicherung
4	**8 748 511 006 0**	Halter
5	**8 748 511 007 0**	Halter
6	**8 748 511 074 0**	Wanne
	8 718 592 341 0	Flachdachständer Grund waagr

For:

Ersatzteilliste	FKF 6 - 7739300457

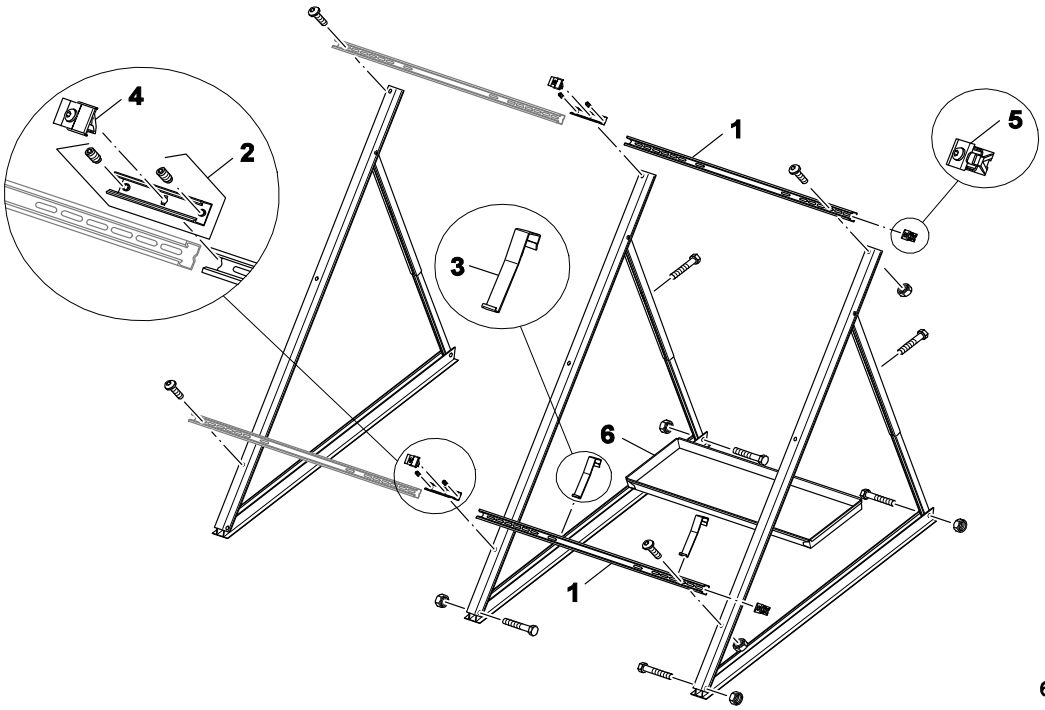

6720904613-AA.RS

UNIDOMO®

Pos	Bestell-Nr.	Bezeichnung
1	**8 748 511 003 0**	Schiene
2	**8 748 511 004 0**	Schiene
3	**8 748 511 005 0**	Abrutschsicherung
4	**8 748 511 006 0**	Halter
5	**8 748 511 007 0**	Halter
6	**8 748 511 074 0**	Wanne
	8 718 592 343 0	Flachdachständer Erweit waagr

For:

Ersatzteilliste	FKF 7 - 7739300458

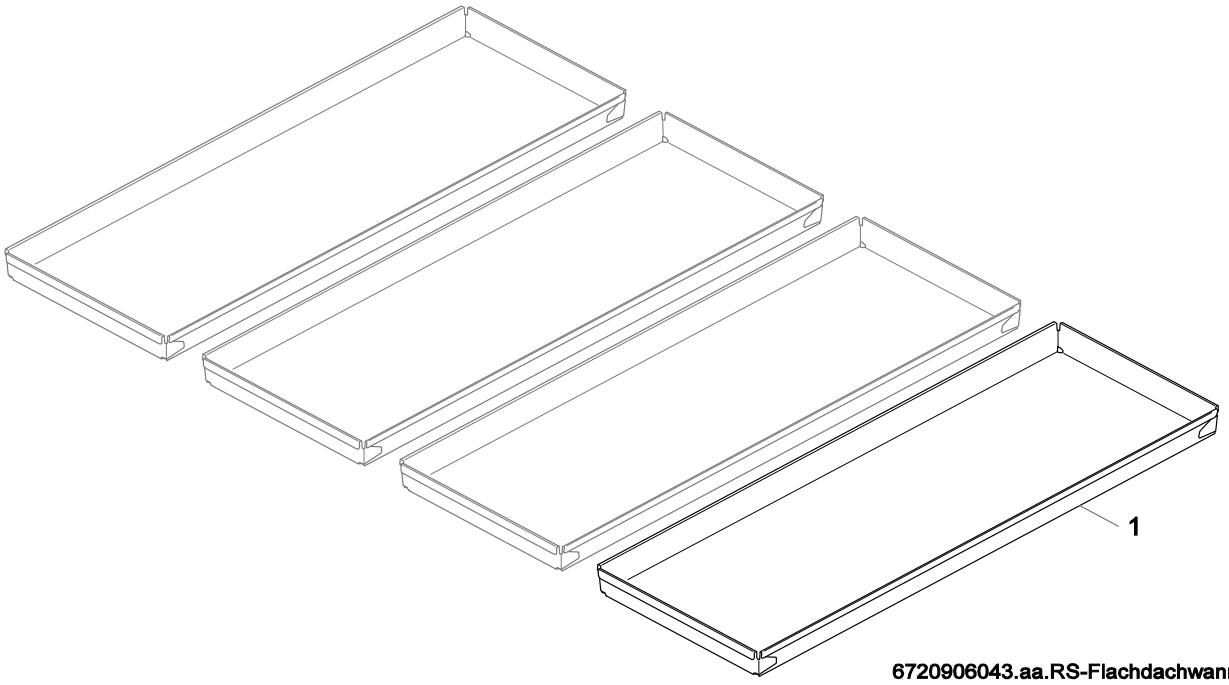

6720906043.aa.RS-Flachdachwannen-Set

UNIDOMO®

Pos	Bestell-Nr.	Bezeichnung
1	**8 748 511 074 0**	Wanne
For:		

Ersatzteilliste	FKF 8 - 7739300459

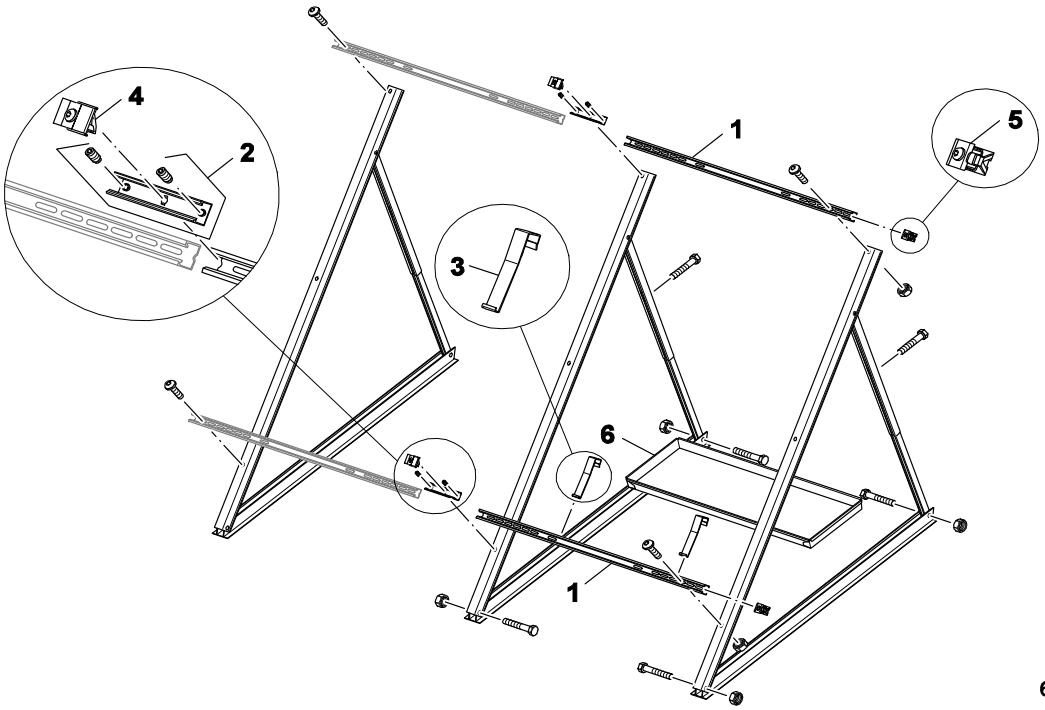

6720904613-AA.RS

UNIDOMO®

Pos	Bestell-Nr.	Bezeichnung
1	**8 748 511 002 0**	Schiene 1165mm
2	**8 748 511 004 0**	Schiene
3	**8 748 511 005 0**	Abrutschsicherung
4	**8 748 511 006 0**	Halter
5	**8 748 511 007 0**	Halter
6	**8 748 511 074 0**	Wanne
	8 718 592 336 0	Zusatzstütze FD senkr
For:		

Ersatzteilliste	FKF 9 - 7739300460

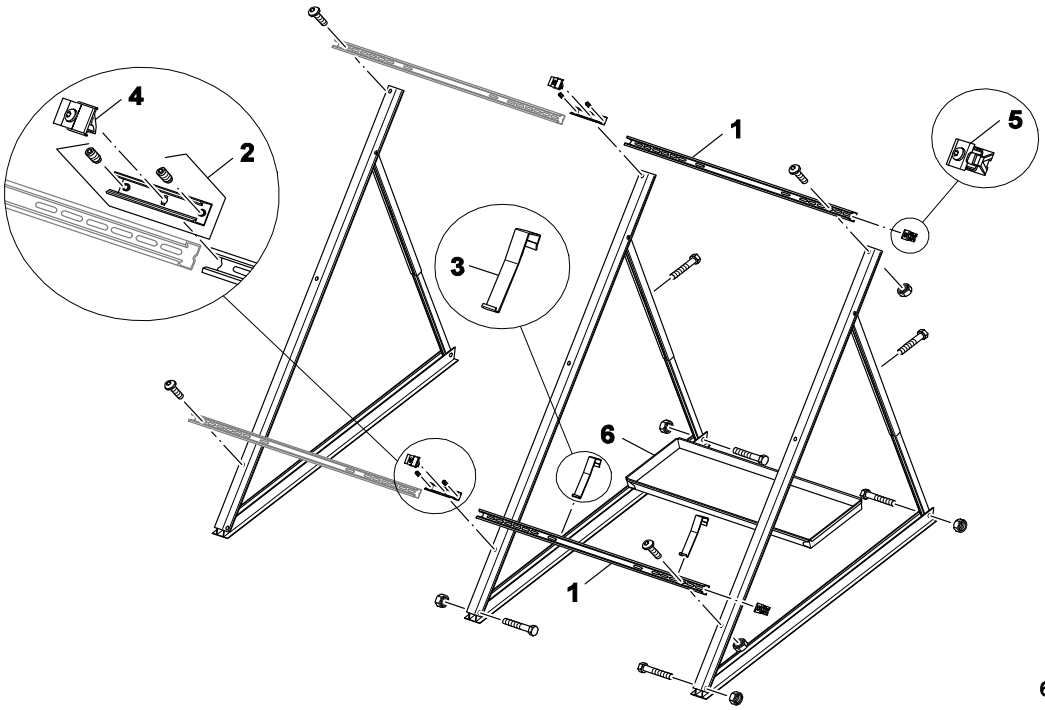

6720904613-AA.RS

UNIDOMO®

Pos	Bestell-Nr.	Bezeichnung
1	**8 748 511 003 0**	Schiene
2	**8 748 511 004 0**	Schiene
3	**8 748 511 005 0**	Abrutschsicherung
4	**8 748 511 006 0**	Halter
5	**8 748 511 007 0**	Halter
6	**8 748 511 074 0**	Wanne
	8 718 592 337 0	Zusatzstütze FD waagr

For:

Ersatzteilliste	FKI 1 - 7739300042

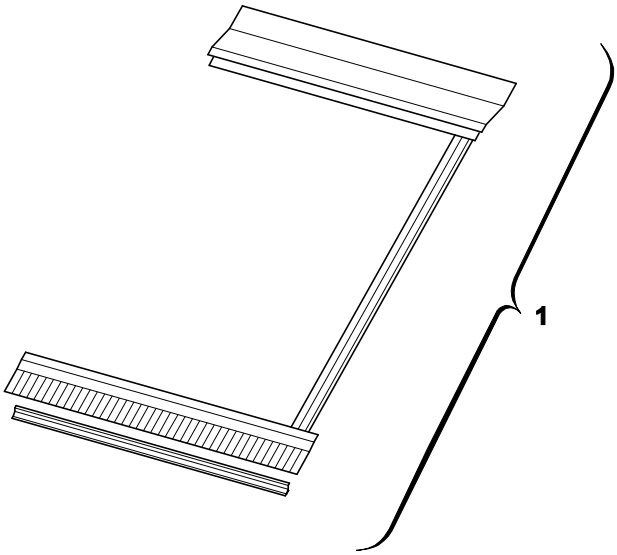

6720904760.AB/RO

UNIDOMO®

Pos	Bestell-Nr.	Bezeichnung
1	**8 738 801 427**	Nur komplette Baugruppe verfügbar
For:		

Ersatzteilliste	FKI 2 - 7739300041

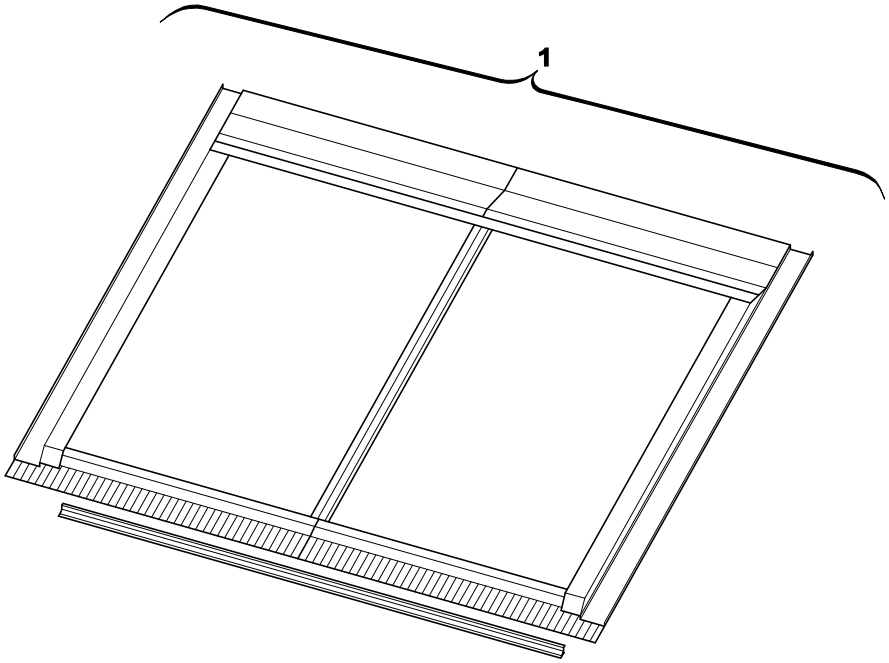

6720904759.AB/RO

Pos	Bestell-Nr.	Bezeichnung
1	**8 738 801 427**	Nur komplette Baugruppe verfügbar
For:		

UNIDOMO®

Ersatzteilliste	FKV - 7739300040

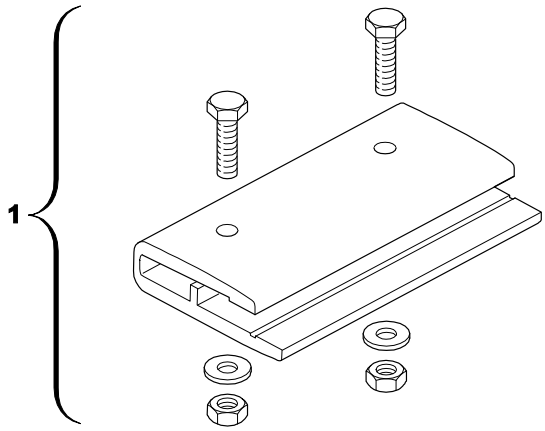

6720904763.AA/G

Pos	Bestell-Nr.	Bezeichnung
1	**8 738 801 427**	Nur komplette Baugruppe verfügbar
For:		

UNIDOMO®

Ersatzteilliste	FKZ 1 - 7739300295

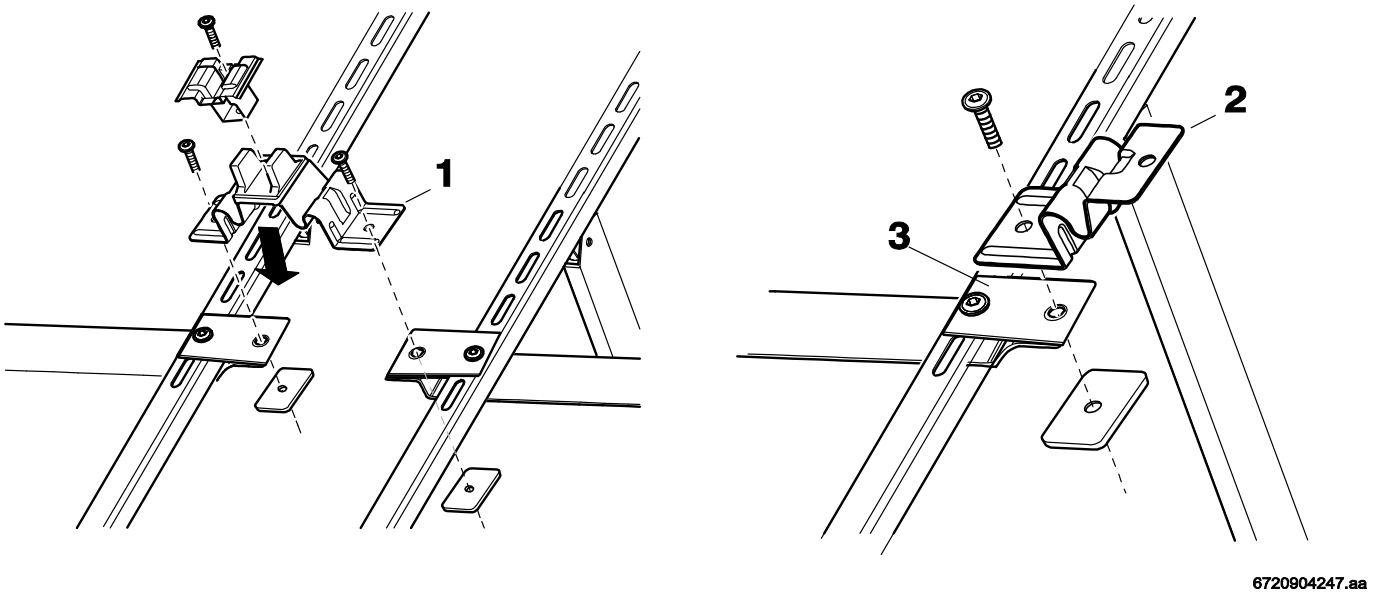

Pos	Bestell-Nr.	Bezeichnung
2	**8 719 928 357 0**	Halterung
For:		

UNIDOMO®

Ersatzteilliste	FKZ 1Z - 7739300296

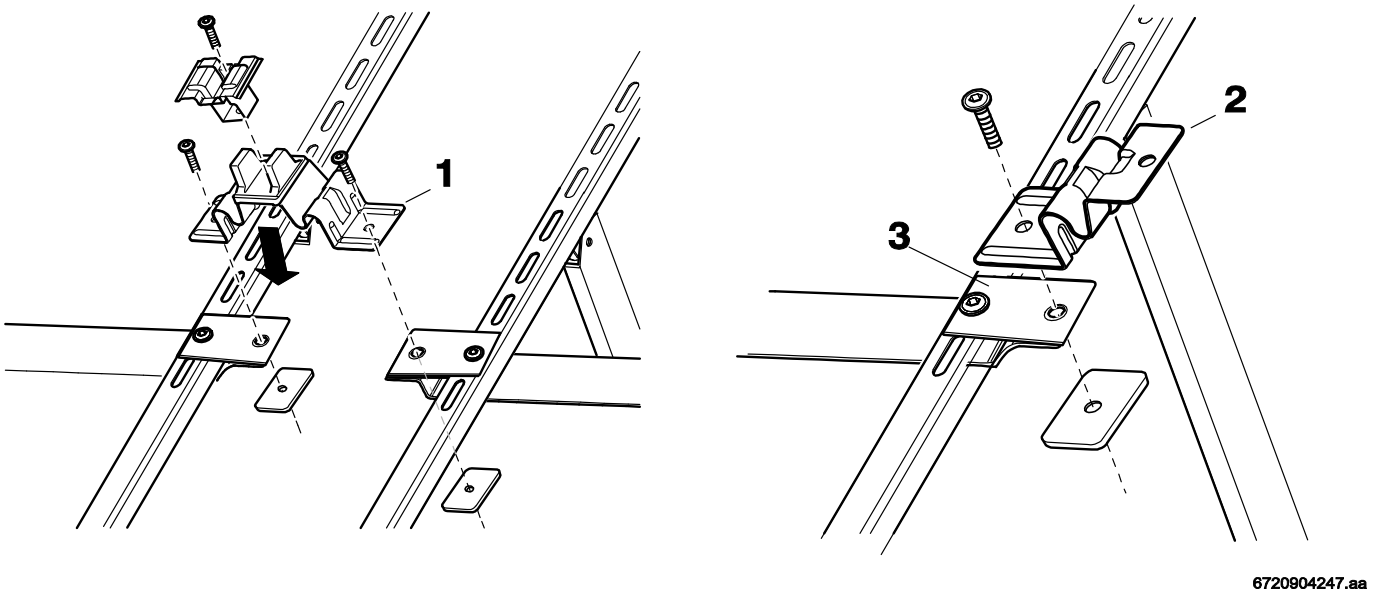

Pos	Bestell-Nr.	Bezeichnung
1	**8 719 928 356 0**	Klammer
For:		

UNIDOMO®

Ersatzteilliste	FKZ 2 - 7739300298

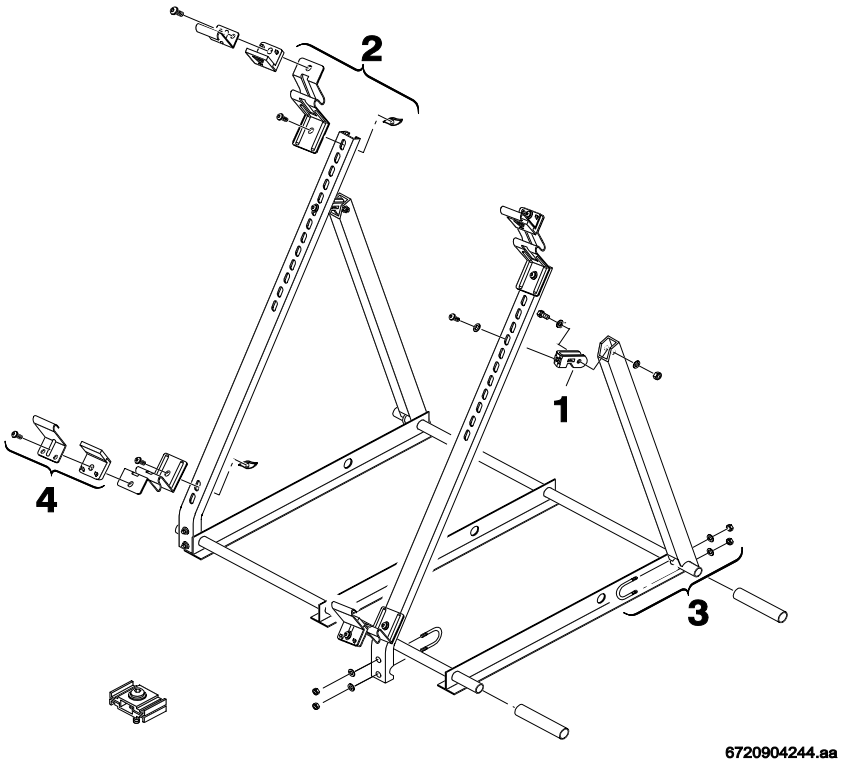

Pos	Bestell-Nr.	Bezeichnung
1	**8 719 928 359 0**	Befestigungssatz
2	**8 719 928 357 0**	Halterung
3	**8 719 928 358 0**	Befestigungssatz
4	**8 719 928 356 0**	Klammer
For:		

UNIDOMO®

Ersatzteilliste	FKZ 2 - 7739300361

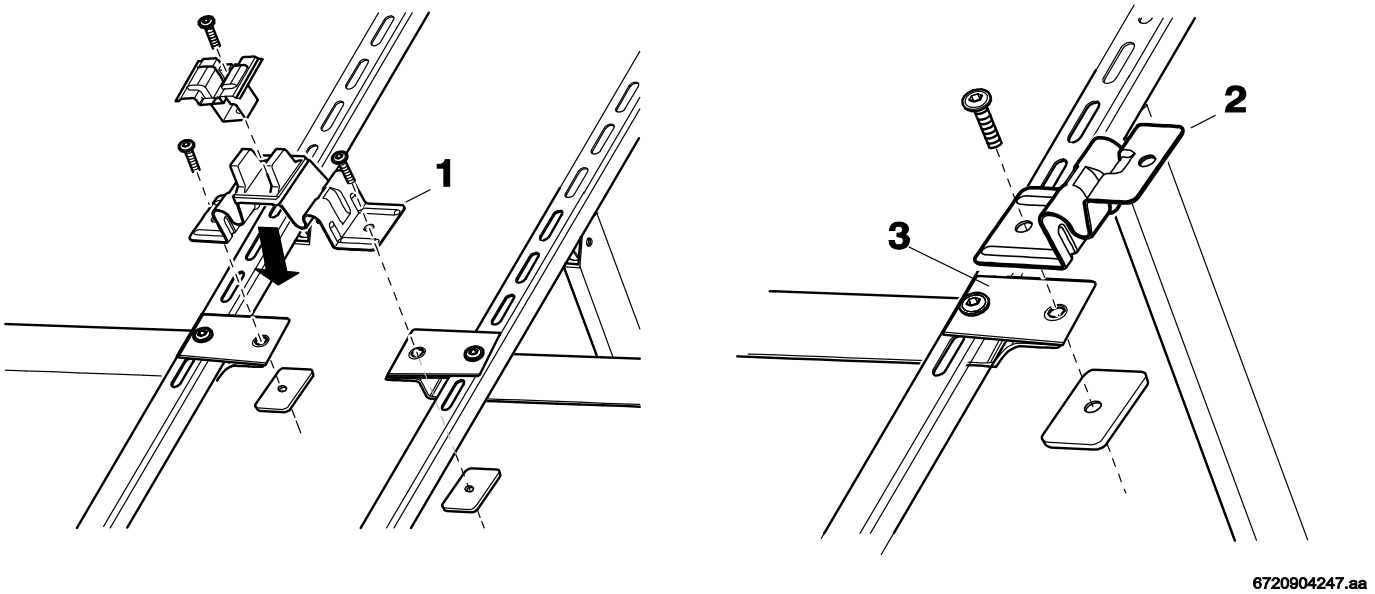

Pos	Bestell-Nr.	Bezeichnung
2	**8 719 928 357 0**	Halterung
For:		

UNIDOMO®

Ersatzteilliste

FS 2 - 7739300048

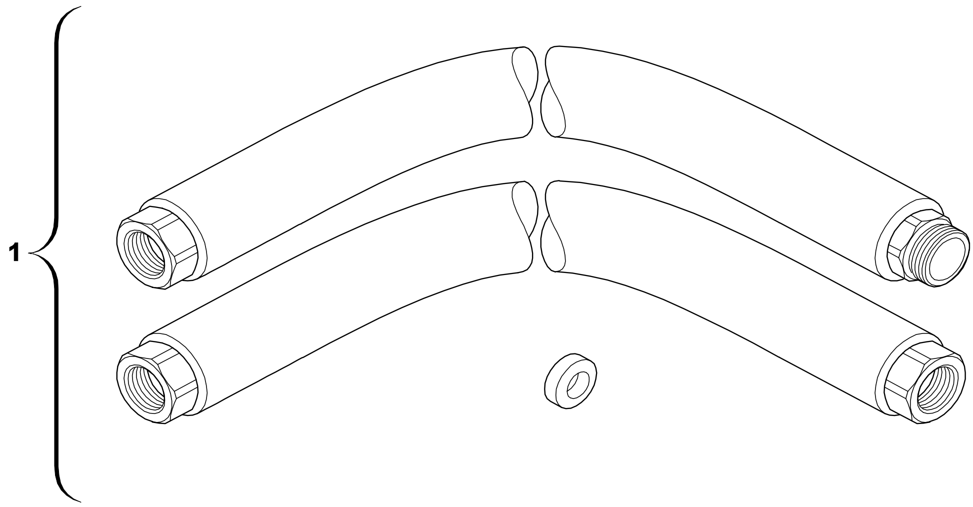

6720904776.AA/G

UNIDOMO®

Pos	Bestell-Nr.	Bezeichnung
1	**8 718 220 646 0**	Flexschlauch

For:

Ersatzteilliste	FS 3 - 7739300244

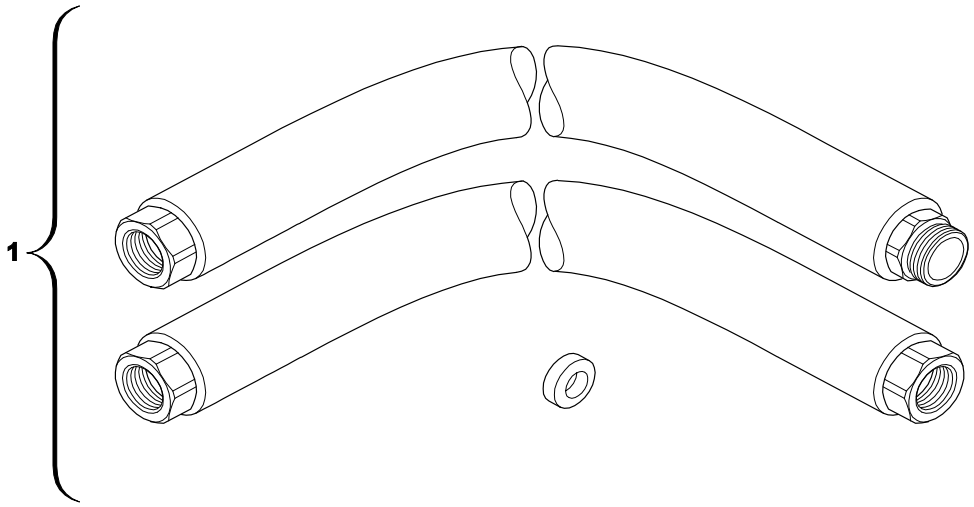

6720904776.AA/G

Pos	Bestell-Nr.	Bezeichnung
1	**8 718 220 650 0**	Flexschlauch
For:		

UNIDOMO®

Ersatzteilliste	FS 4 - 7739300285

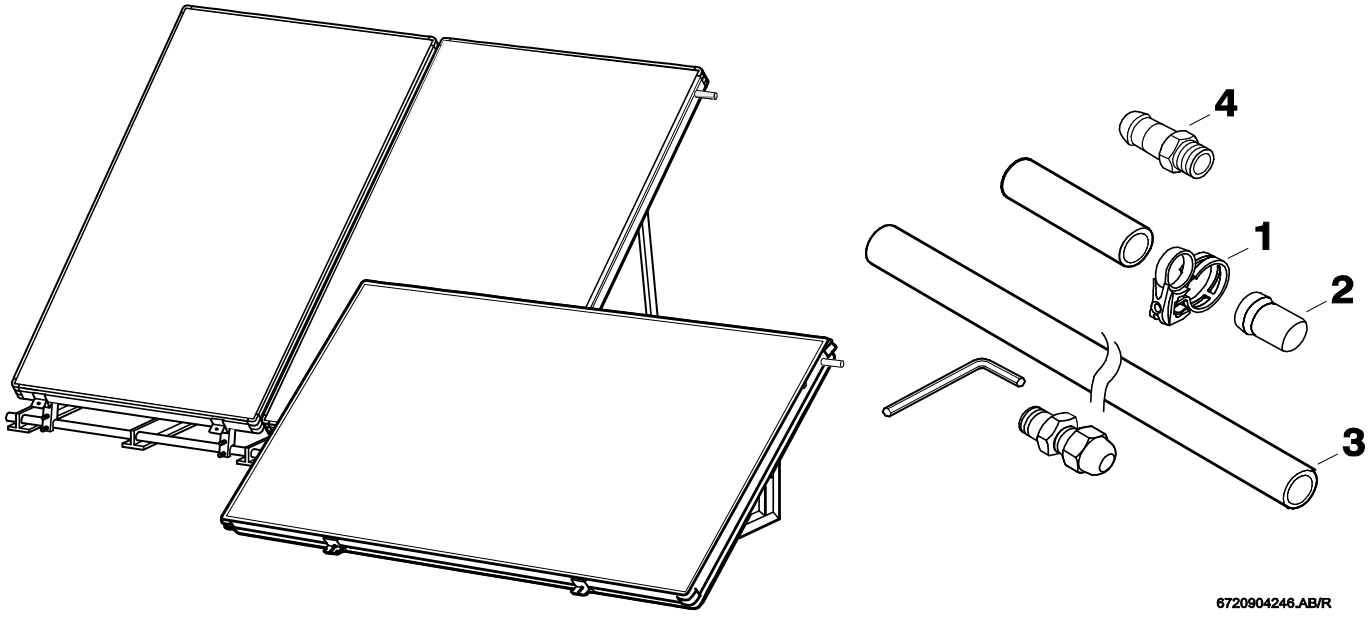

Pos	Bestell-Nr.	Bezeichnung
1	**8 719 928 363 0**	Schelle (5x)
2	**8 719 928 365 0**	Stopfen
3	**85336132**	Solarschlauch 3/4"x1000
4	**8 713 307 004 0**	Verbindungsstück
For:		

UNIDOMO®

Ersatzteilliste

FS4 - 7739300376

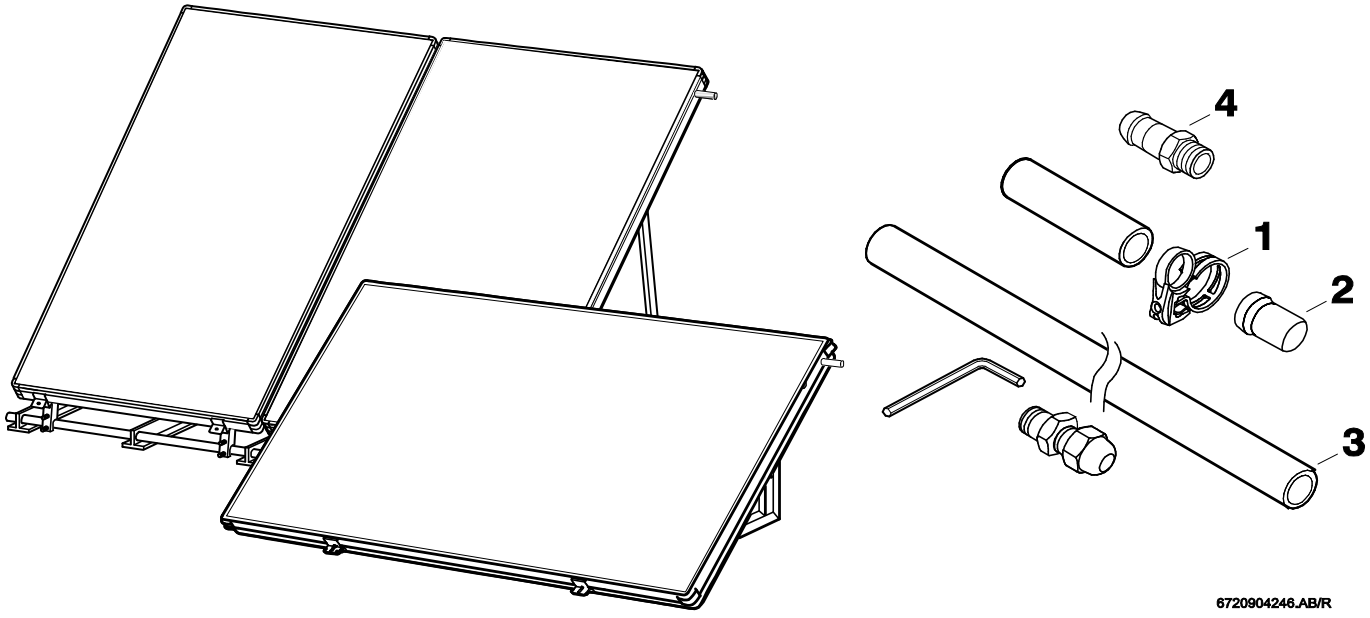

Pos	Bestell-Nr.	Bezeichnung
1	**8 719 928 363 0**	Schelle (5x)
2	**8 748 511 009 0**	Stopfen D21
3	**85336132**	Solarschlauch 3/4"x1000
4	**8 713 307 004 0**	Verbindungsstück

UNIDOMO®

For:

Ersatzteilliste

FS5 - 7739300334

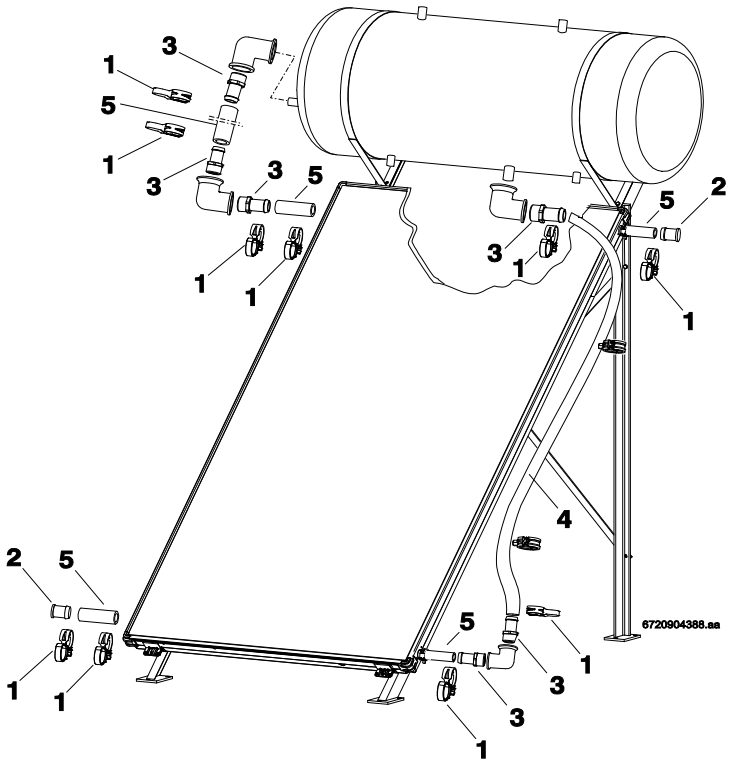

Pos	Bestell-Nr.	Bezeichnung
1	**8 719 928 363 0**	Schelle (5x)
2	**8 719 928 365 0**	Stopfen
3	**8 713 307 004 0**	Verbindungsstück
4	**8 719 928 410 0**	Schlauch 3/4", 2400mm
5	**85336132**	Solarschlauch 3/4"x1000
For:		

UNIDOMO®

Ersatzteilliste

KLEMMRINGVERSCHRAUBU - 87182222420

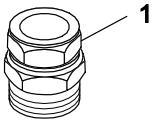

6720905289.aa.RS

Pos	Bestell-Nr.	Bezeichnung
1	80427250	Fitting_Klemmringversch g.I3/4"x22 1xKl.

For:

UNIDOMO®

Ersatzteilliste	NR. 1169 - 7719003023

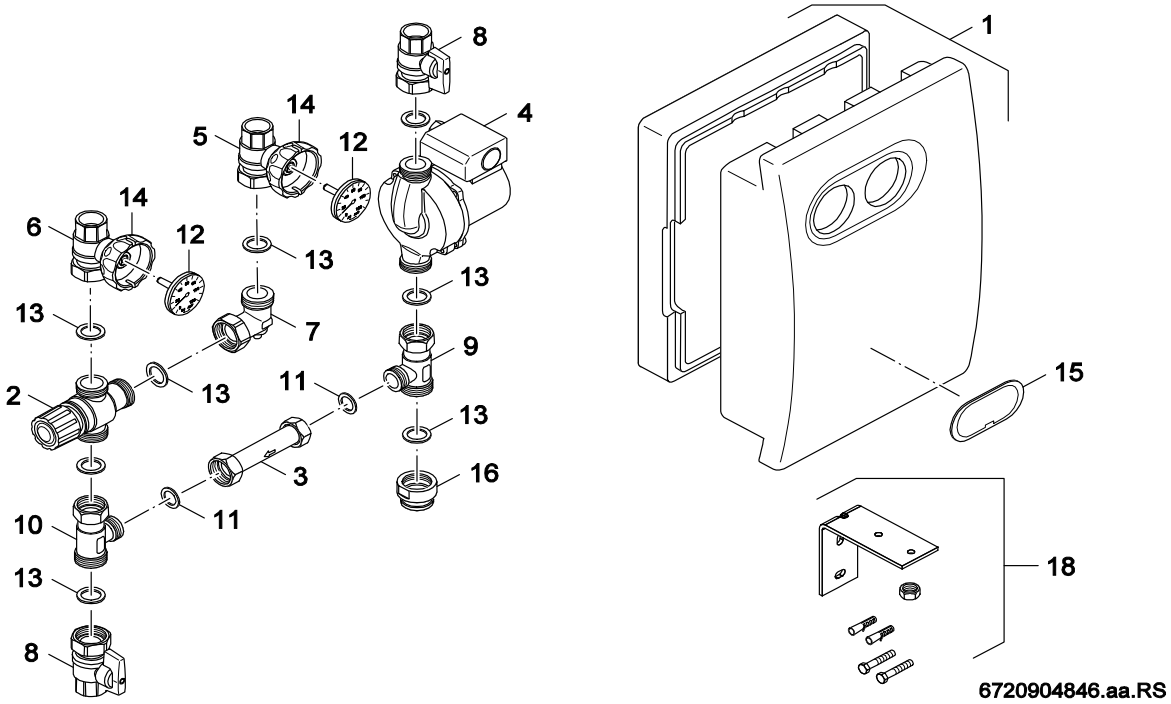

Pos	Bestell-Nr.	Bezeichnung
1	**8 718 221 423 0**	Wärmeschutz WW-Mischstation
2	**8 718 221 422 0**	Mischventil WW-Mischstation
3	**8 718 221 421 0**	Verbindungsst G3/4 Ü-Mu Rückschl
4	**8 718 221 420 0**	Zirkulationspumpe DN20,BL140,G1
5	**8 718 221 419 0**	Kugelhahn DN20 G1 MuxRp3/4 IG
6	**8 718 221 418 0**	Kugelhahn DN20 G1 MuxRp3/4 IG RV
7	**8 718 221 417 0**	Winkel G1xG1 Mu, mit Gew. M8
8	**8 718 221 416 0**	Kugelhahn DN20 G1 MuxRp3/4 IG grün
9	**8 718 221 415 0**	T-Stück G1AGx3/4AGxG1Mu kpl., DN15
10	**8 718 221 414 0**	T-Stück G1AGx3/4AGxG1Mu kpl., DN20
11	**7 747 016 505**	Dichtung D17x24x2 AFM34 (10x)
12	**8 718 221 412 0**	Thermometer D50 Tl31x7, 0-120
13	**63028008**	Dichtung D21x30x2mm (5x)
14	**8 718 221 410 0**	Griff Kugelhahn WW-Mischgr rot
15	**8 718 221 424 0**	Aufkleber "Junkers" WW-Mischgr
16	**8 718 221 413 0**	Reduziermuffe G1xRp3/4 IG
18	**8 718 221 411 0**	Wandhalterung Thermost.-WW-Mischgr
For:		

UNIDOMO®

Ersatzteilliste

SBP - 7739300364

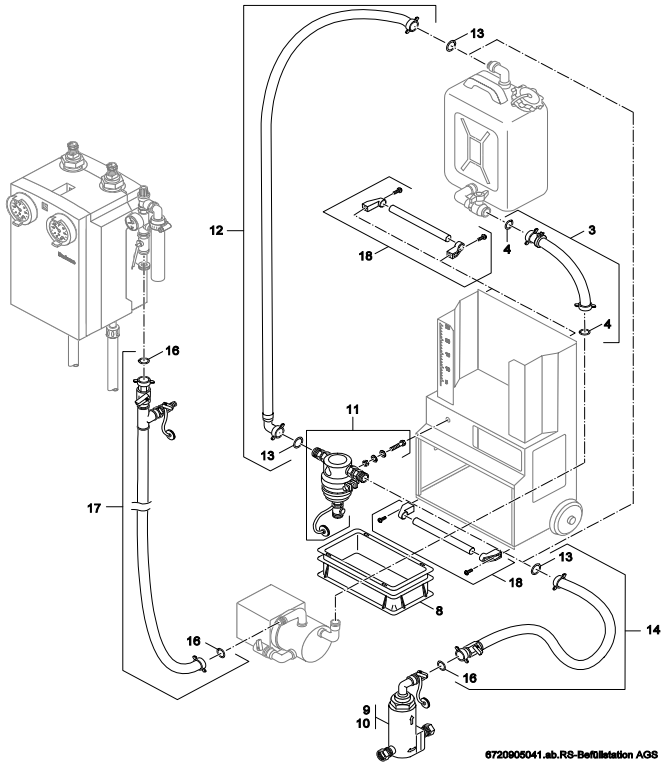

Pos	Bestell-Nr.	Bezeichnung
3	**8 718 220 572 0**	Schlauch 3/4"
4	**8 718 220 573 0**	Dichtung D16x24x2
8	**8 718 220 575 0**	Auffangwanne
9	**8 718 220 576 0**	Luftabscheider 18mm
10	**8 718 220 577 0**	Luftabscheider 22mm
11	**8 718 220 578 0**	Schmutzabscheider
12	**8 718 220 579 0**	Schlauch
13	**8 718 220 580 0**	Dichtung D19x29x2
14	**8 718 220 581 0**	Schlauch 3/4"
16	**8 718 220 584 0**	Dichtung D15x24x3
17	**8 718 220 582 0**	Schlauch 1/2"
18	**8 718 220 583 0**	Griff
For:		

UNIDOMO®

Ersatzteilliste	SBPF - 7739300365

Kein Bild vorhanden

No picture available

6720904170.AA

Pos	Bestell-Nr.	Bezeichnung
	83007344	Schmutzabscheider Befüllstation
For:		

UNIDOMO®

Ersatzteilliste	SDRZ 5 - 7739300431

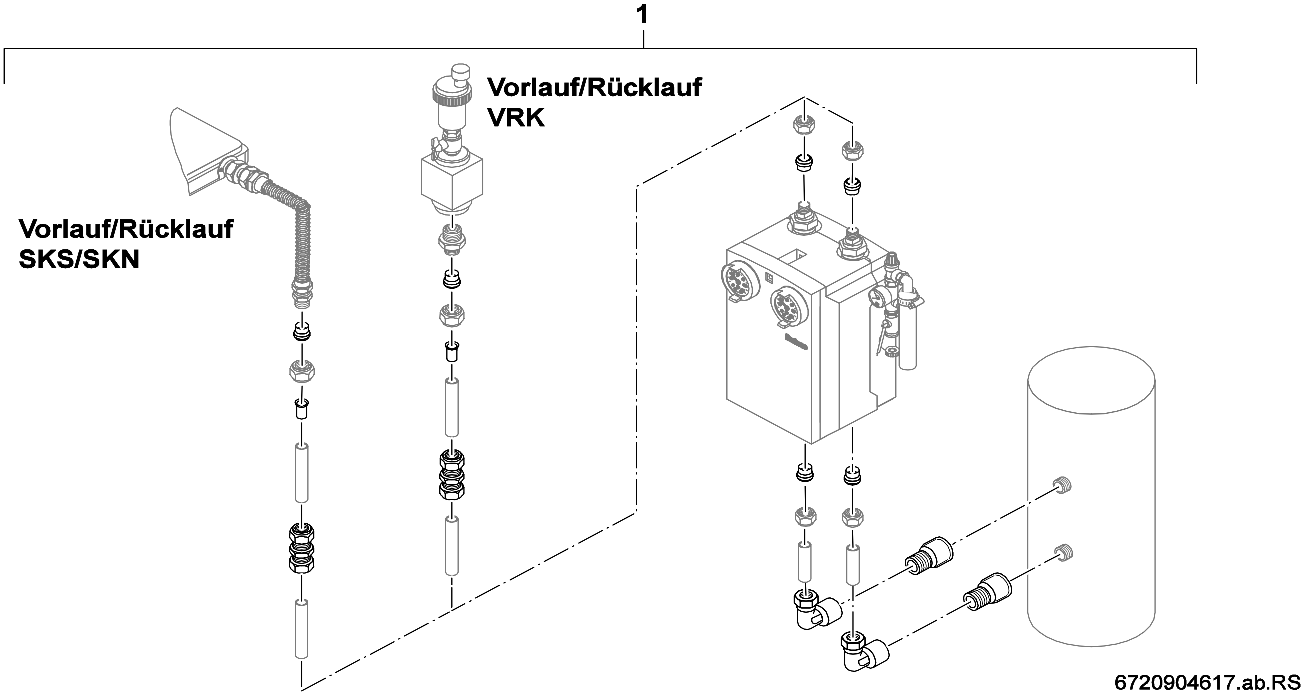

UNIDOMO®

Pos	Bestell-Nr.	Bezeichnung
1	**8 710 000 000 0**	Keine Ersatzteile verfügbar

For:

Ersatzteilliste	SSK - 7739300367

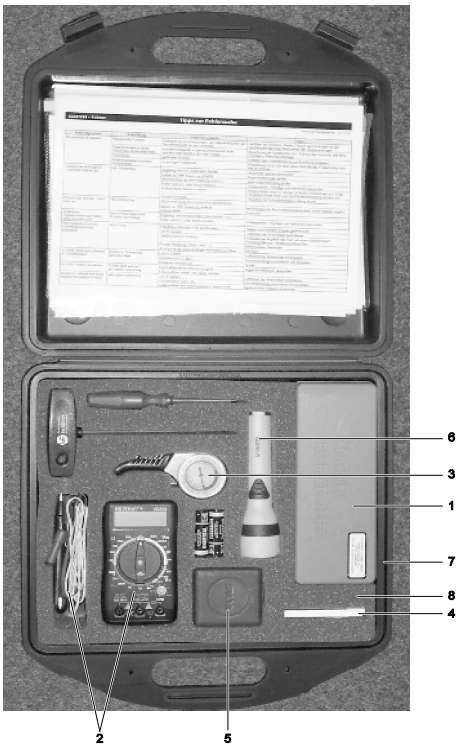

6720905873.aa.RS-Solar Servicekoffer

UNIDOMO®

Pos	Bestell-Nr.	Bezeichnung
1	**63026769**	Refraktometer komplett
2	**63026770**	Multimeter kpl f Servicekoff Solar
3	**63026771**	Luftdrucktester für Servicek Solar
4	**63026773**	pH-Fix 4.5-10.0, "Macherey-Nagel"
5	**63026774**	Kompass kpl für Service-Koff Solar
6	**63026775**	Taschenlampe für Servicekoffer Solar
7	**63026776**	Koffer Kunststoff f. Servicekoffer Solar
8	**63026778**	Weichschauminlett f. Servickoffer Solar
For:		

Ersatzteilliste	TF 2 - 7747009880

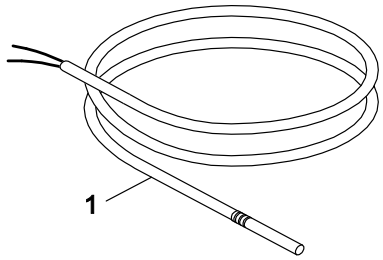

6720906044.aa.RS-Solarkollektor Sensor

UNIDOMO®

Pos	Bestell-Nr.	Bezeichnung
1	**8 747 208 172 0**	Solarkollektor Fühler 35x6
For:		

Ersatzteilliste	TSF 1 - 7739300335

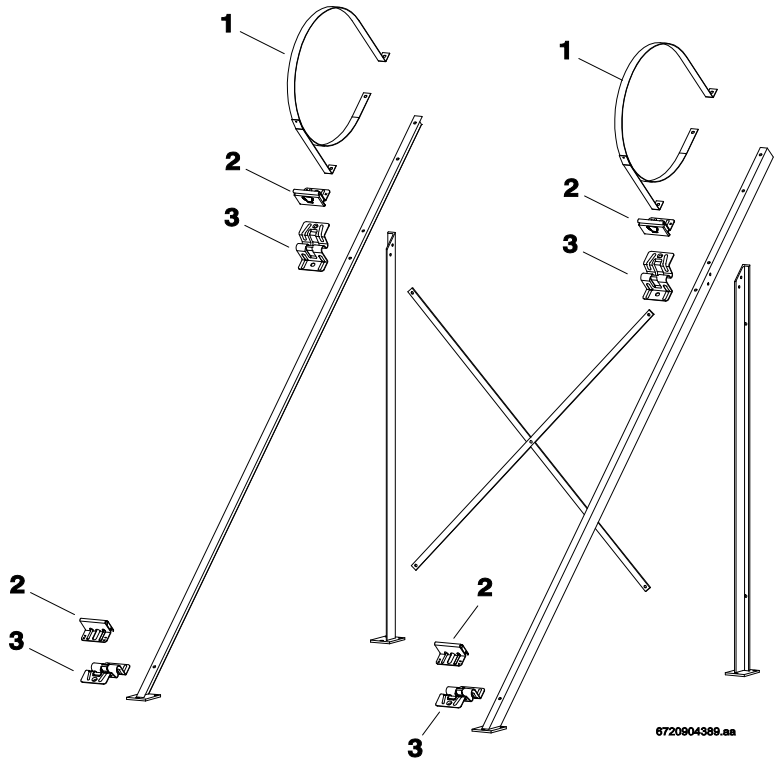

UNIDOMO®

Pos	Bestell-Nr.	Bezeichnung
1	**8 719 928 404 0**	Spannband
2	**8 719 928 356 0**	Klammer
3	**8 719 928 357 0**	Halterung

For:

Ersatzteilliste	VK 180 - 7739300238

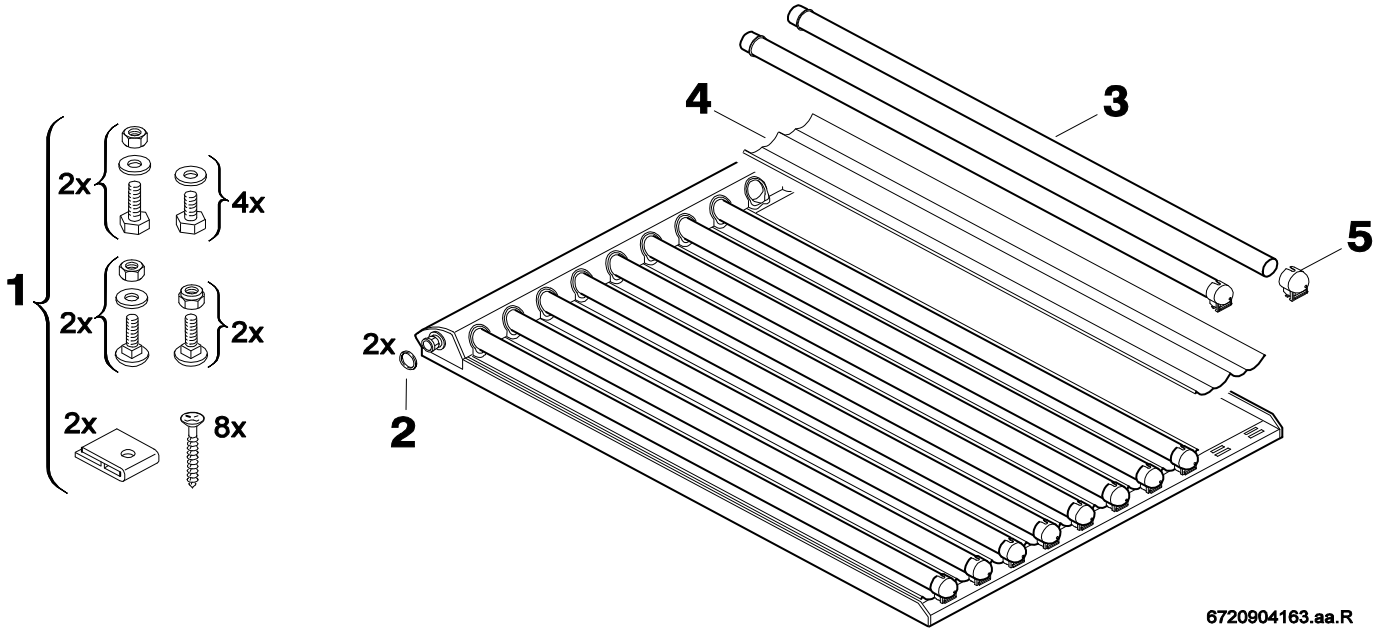

Pos	Bestell-Nr.	Bezeichnung
1	**8 713 401 110 0**	Schraubensatz
2	**8 711 004 375 0**	Dichtung (10x)
3	**8 710 735 190 0**	Vakuumröhre
4	**8 719 928 347 0**	Reflektor
5	**8 715 503 530 0**	Halterung
For:		

UNIDOMO®

Ersatzteilliste	VKA 1 - 7739300240

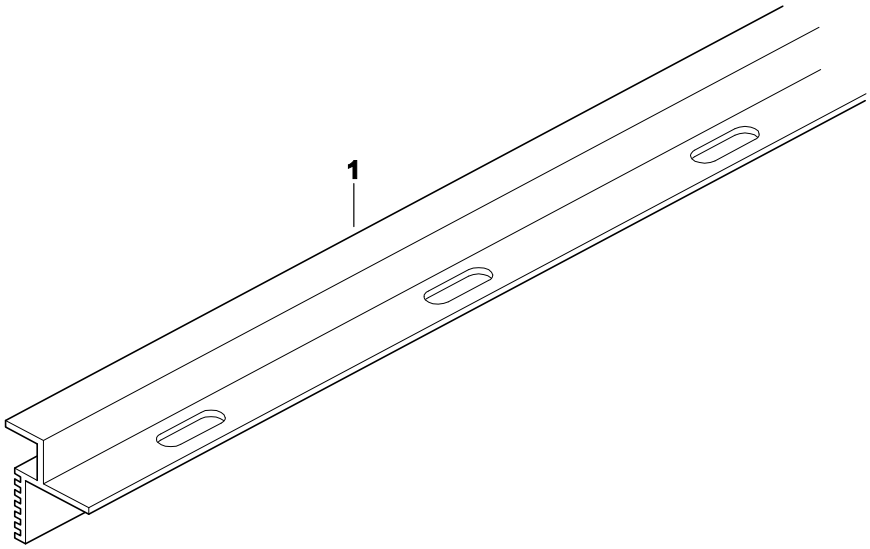

6720904777.AA/G

Pos	Bestell-Nr.	Bezeichnung
1	**8 738 801 427**	Nur komplette Baugruppe verfügbar
For:		

UNIDOMO®

Ersatzteilliste	VKA 2 - 7739300239

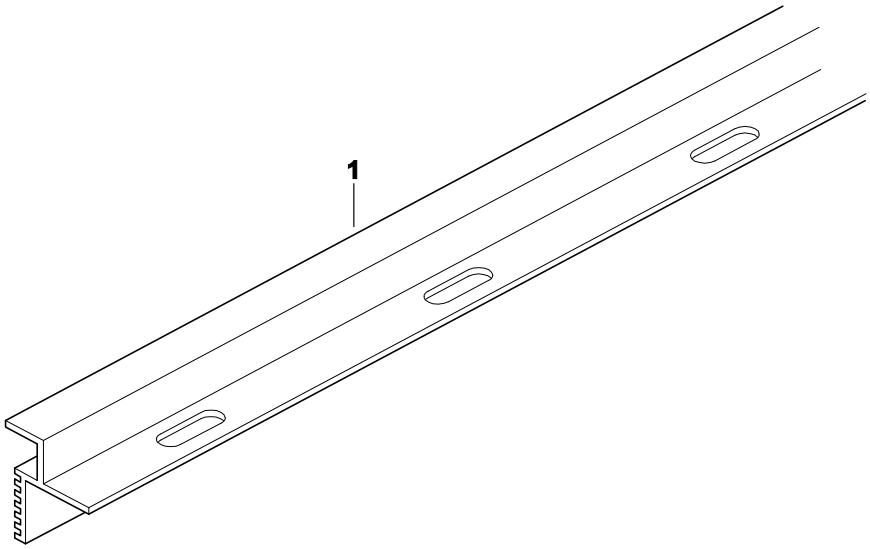

6720904777.AA/G

Pos	Bestell-Nr.	Bezeichnung
1	**8 738 801 427**	Nur komplette Baugruppe verfügbar
For:		

UNIDOMO®

Ersatzteilliste	VKB 1 - 7739300241

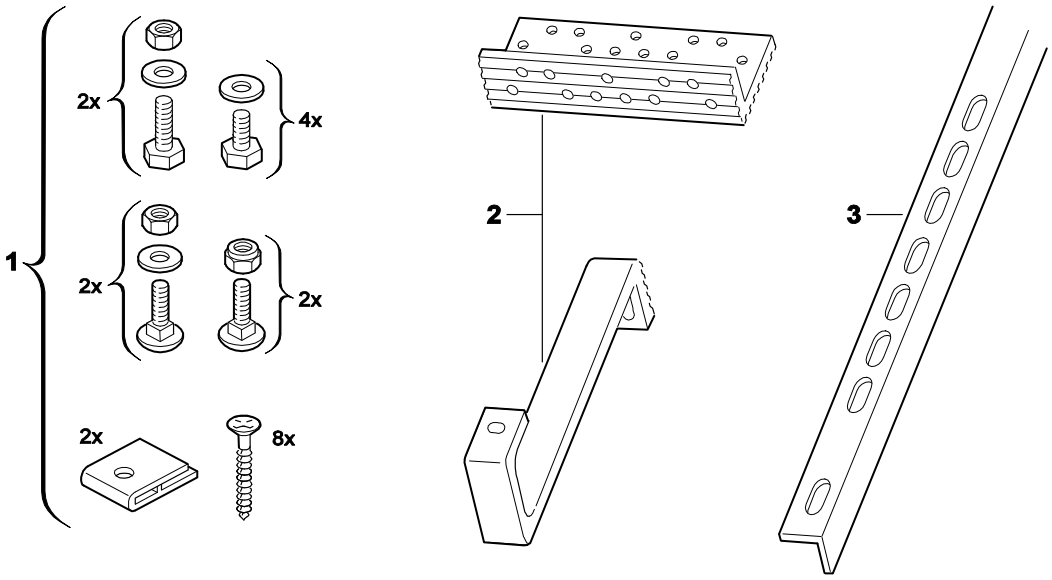

6720904441.AB/G

UNIDOMO®

Pos	Bestell-Nr.	Bezeichnung
1	**8 713 401 110 0**	Schraubensatz
2	**8 718 220 936 0**	Befestigungssatz
3	**8 711 304 816 0**	Schiene 2030mm
For:		

Ersatzteilliste	VKF 1 - 7739300243

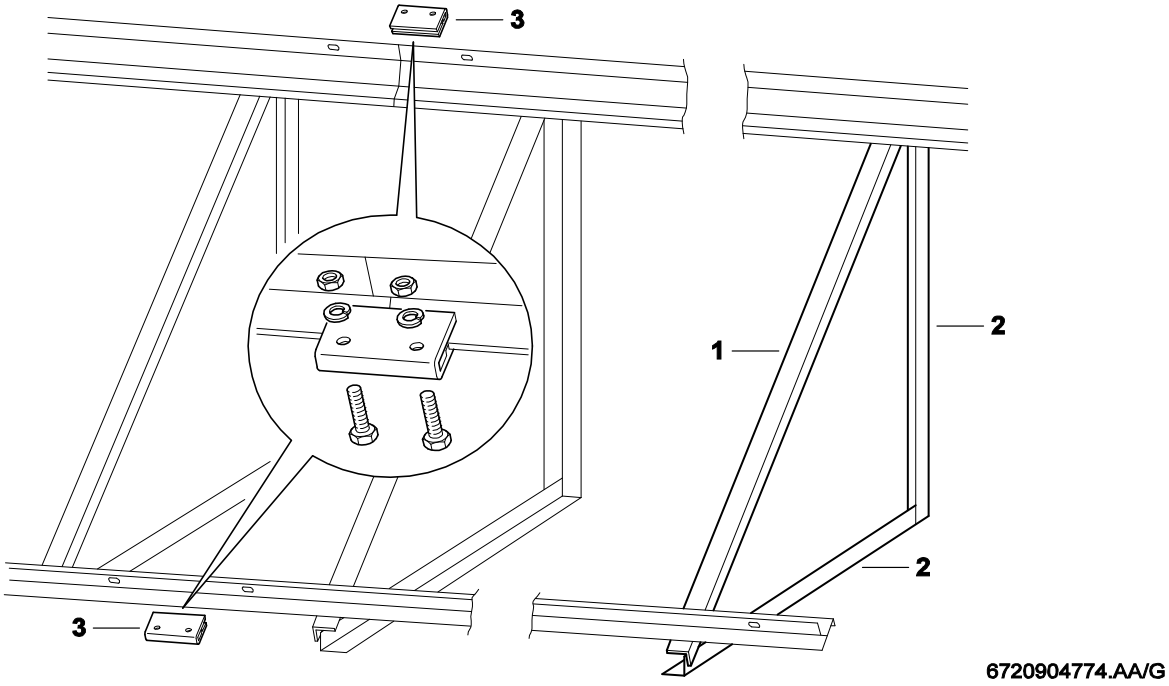

Pos	Bestell-Nr.	Bezeichnung
1	**8 729 918 000 0**	Befestigungswinkel 40x40x2074
2	**8 729 918 001 0**	Befestigungswinkel 40x40x1465
3	**8 718 220 645 0**	Befestigungssatz
For:		

UNIDOMO®

Ersatzteilliste	VKF 2 - 7739300242

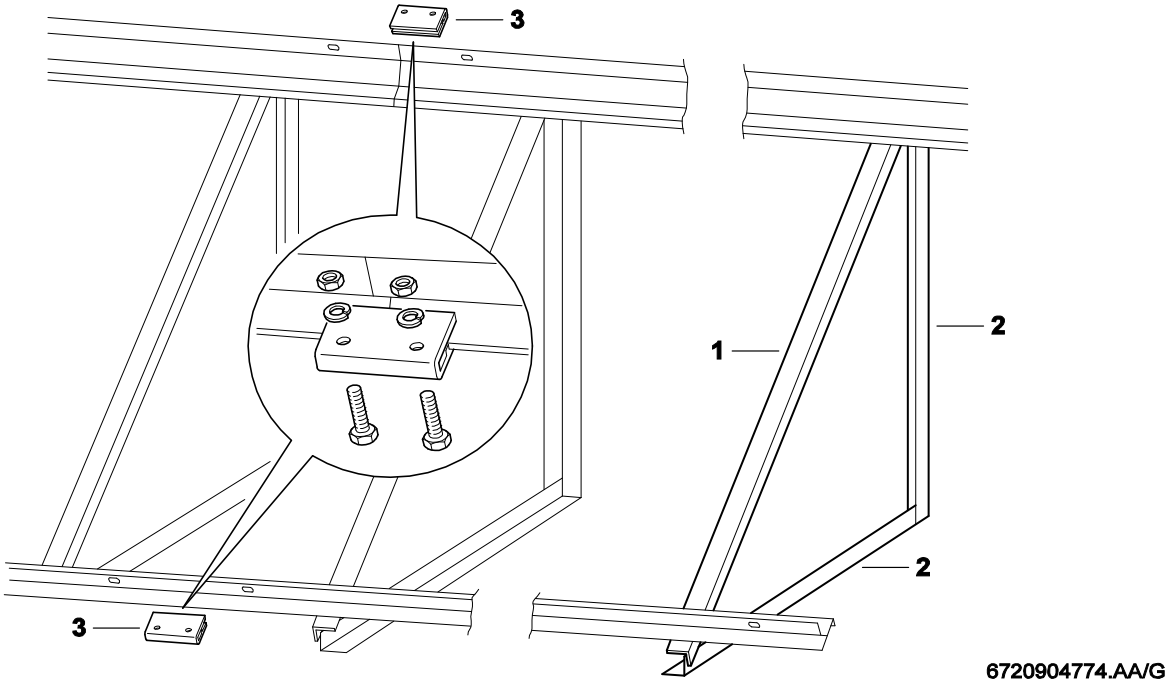

Pos	Bestell-Nr.	Bezeichnung
1	**8 729 918 000 0**	Befestigungswinkel 40x40x2074
2	**8 729 918 001 0**	Befestigungswinkel 40x40x1465
3	**8 718 220 645 0**	Befestigungssatz
For:		

UNIDOMO®

Ersatzteilliste

Warmwassermischgr - 63041999

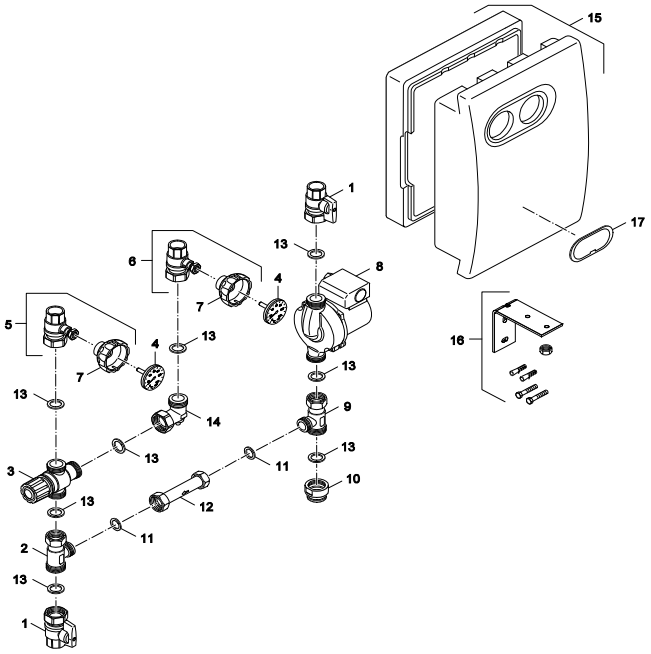

6720904995.sa.RS-Thermostat-Warmwassermischgruppe BU

Pos	Bestell-Nr.	Bezeichnung
1	**8 718 221 416 0**	Kugelhahn DN20 G1 MuxRp3/4 IG grün
2	**8 718 221 415 0**	T-Stück G1AGx3/4AGxG1Mu kpl., DN15
3	**8 718 221 422 0**	Mischventil WW-Mischstation
4	**8 718 221 412 0**	Thermometer D50 Tl31x7, 0-120
5	**8 718 221 418 0**	Kugelhahn DN20 G1 MuxRp3/4 IG RV
6	**8 718 221 419 0**	Kugelhahn DN20 G1 MuxRp3/4 IG
7	**8 718 221 410 0**	Griff Kugelhahn WW-Mischgr rot
8	**8 718 221 420 0**	Zirkulationspumpe DN20,BL140,G1
9	**8 718 221 414 0**	T-Stück G1AGx3/4AGxG1Mu kpl., DN20
10	**8 718 221 413 0**	Reduziermuffe G1xRp3/4 IG
11	**7 747 016 505**	Dichtung D17x24x2 AFM34 (10x)
12	**8 718 221 421 0**	Verbindungsst G3/4 Ü-Mu Rückschl
13	**63028008**	Dichtung D21x30x2mm (5x)
14	**8 718 221 417 0**	Winkel G1xG1 Mu, mit Gew. M8
15	**8 718 221 423 0**	Wärmeschutz WW-Mischstation
16	**8 718 221 411 0**	Wandhalterung Thermost.-WW-Mischgr
17	**7 747 011 380**	Aufkleber "Buderus" WW-Mischgr
For:		

UNIDOMO®

Ersatzteilliste	WMZ - 7739300052

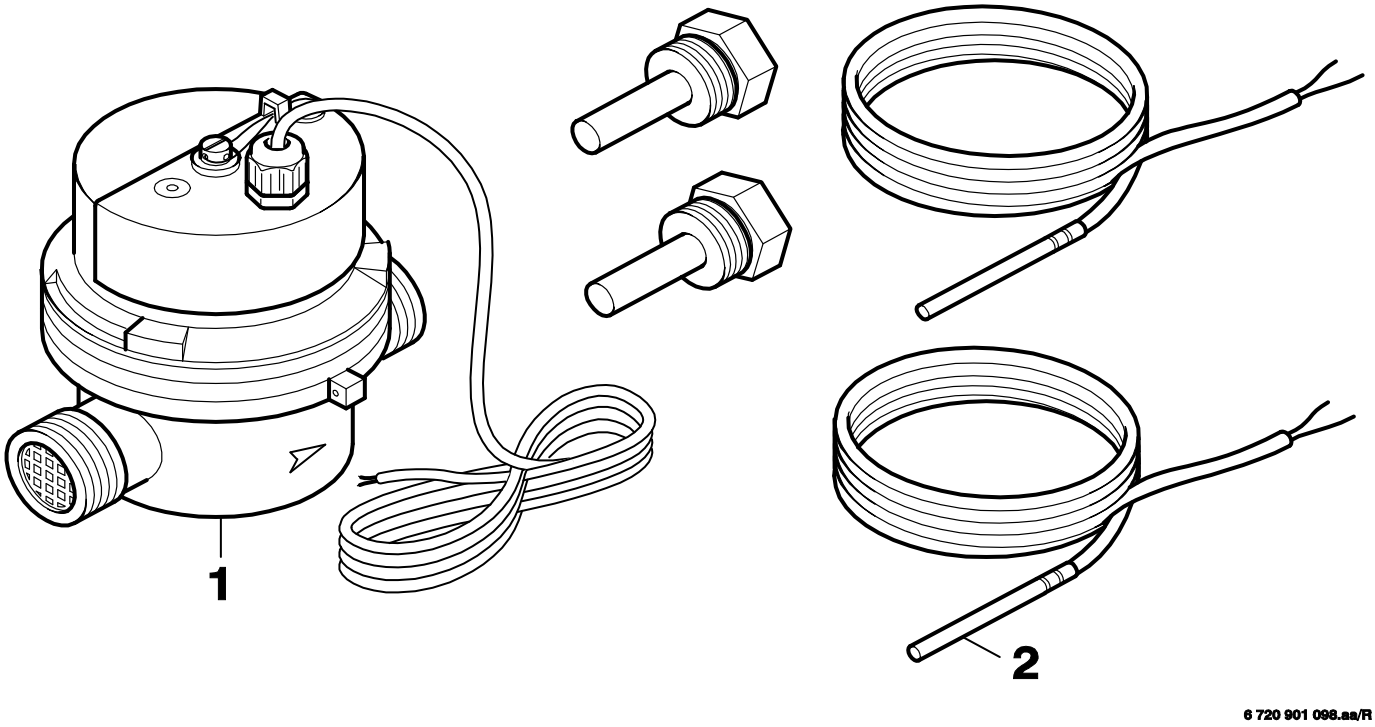

Pos	Bestell-Nr.	Bezeichnung
1	**7 739 300 052**	Set Wärmemengenmesser
2	**7 739 300 062**	Speicherfühler PT1000
For:		

UNIDOMO®

Ersatzteilliste	WMZ 2 - 7739300177

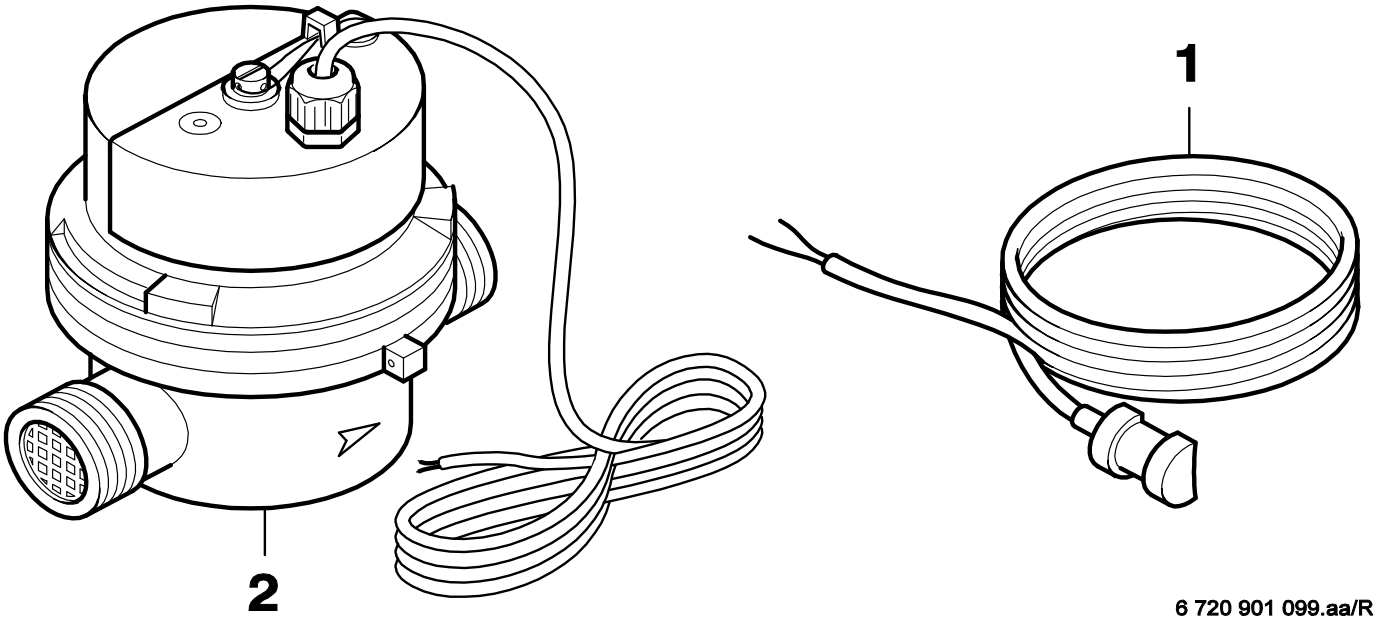

Pos	Bestell-Nr.	Bezeichnung
1	**8 714 500 107 0**	Temperaturfühler
2	**7 739 300 177**	WMZ2
For:		

UNIDOMO®

Ersatzteilliste	ZL 103 - 7739300178

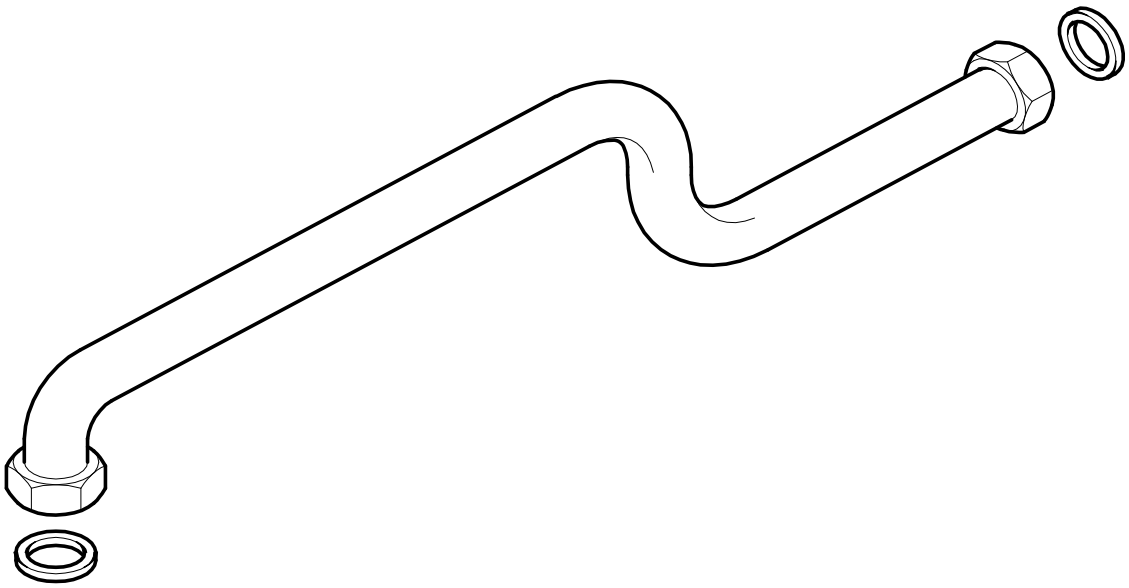

6 720 901 100.abTG

UNIDOMO®

Pos	Bestell-Nr.	Bezeichnung
	7 739 300 178	ZL 103 Verbindungsrohr Wasser

For:

UNIDOMO®

Bosch Thermotechnik GmbH
D-35576 Wetzlar / Germany