Ersatzteilliste

6721843838
(2021/12) We

F7001 35S/RS

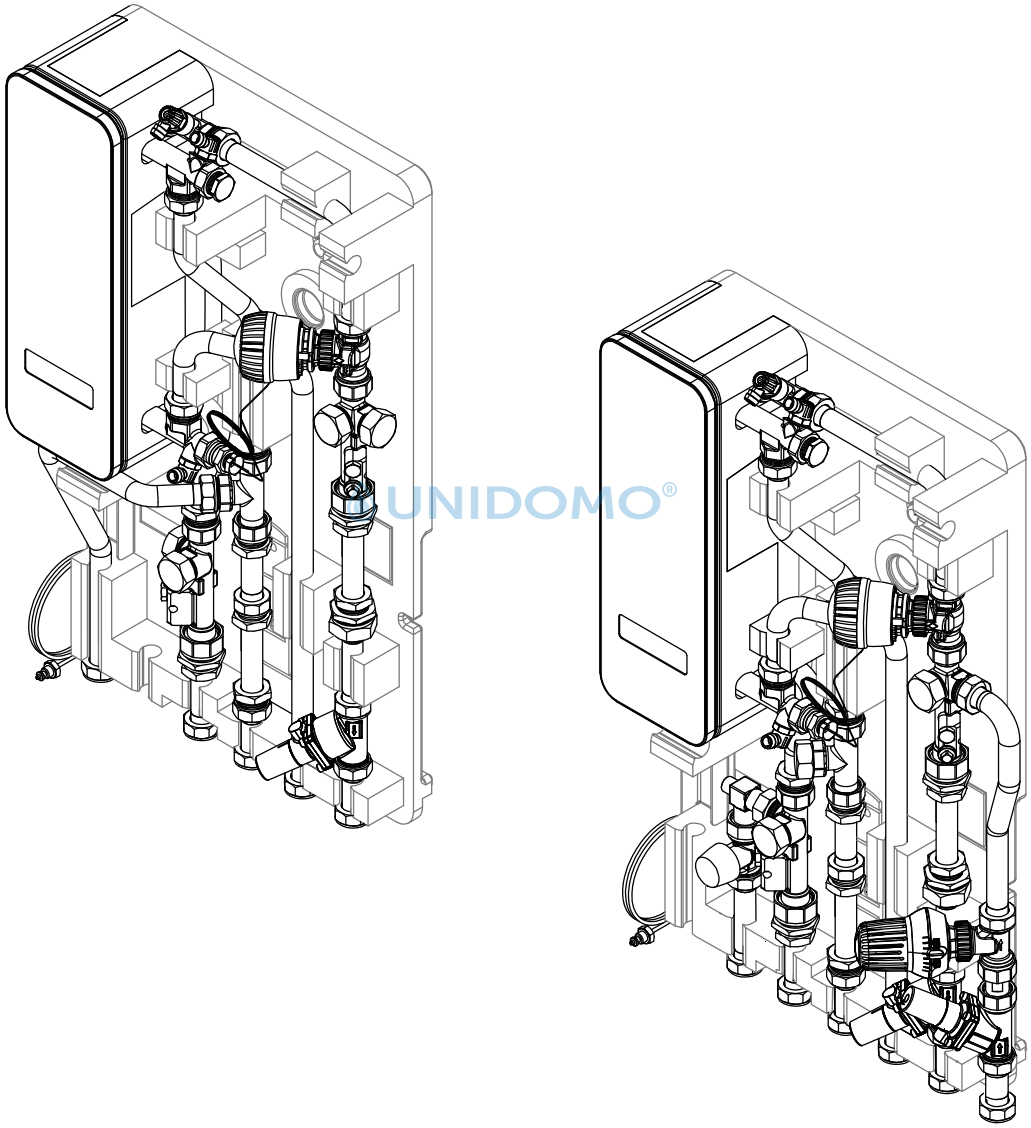

6721904521.aa.RO

UNIDOMO®

BOSCH

UNIDOMO®

[de] Wichtige Hinweise zur Installation/Montage

Die Installation/Montage muss durch eine für die Arbeiten zugelassene Fachkraft unter Beachtung der geltenden Vorschriften erfolgen.

[en] Important notes on installation/assembly

The installation/assembly must be carried out by a qualified contractor, following these instructions and in compliance with the applicable regulations.

[fr] Instructions importantes pour l'installation/le montage

L'installation/le montage doit être effectué(e) par un spécialiste qualifié pour les opérations concernées et dans le respect de la présente notice et des prescriptions applicables.

[bg] Важни указания във връзка с инсталацията/монтажа

Инсталацията/монтажът трябва да се извършва от лицензиран за работите специалист в съответствие с настоящото ръководство и с приложимите разпоредби.

[cs] Důležité pokyny k instalaci/montáži

Instalaci/montáž musí při dodržení pokynů uvedených v tomto návodu a platných předpisů provést odborný pracovník s příslušným oprávněním pro tyto práce.

[da] Vigtige anvisninger til installationen/monteringen

IInstallationen/monteringen skal foretages af en godkendt installatør under overholdelse af denne vejledning og de gældende forskrifter.

[el] Σημαντικές υποδείξεις για την εγκατάσταση/συναρμολόγηση

Η εγκατάσταση/τοποθέτηση πρέπει να ανατίθεται σε εκπαιδευμένο για τις συγκεκριμένες εργασίες τεχνικό προσωπικό με τήρηση αυτών των οδηγιών καθώς και των σχετικών προδιαγραφών.

[es] Indicaciones importantes para instalación/montaje

La instalación/el montaje debe realizarla personal especializado que esté autorizado para realizar estos trabajos y que tenga en cuenta estas instrucciones y la normativa vigente.

[et] Olulised juhised paigaldamiseks/montaažiks

Paigaldamist/montaaži tohib läbi viia vaid selleks volitusi omav spetsialist, arvestades kehtivaid nõudeid.

[nl-BE] Belangrijke aanwijzingen betreffende de installatie/montage

De installatie/montage moet worden uitgevoerd door een voor de werkzaamheden geautoriseerde installateur rekening houdend met deze handleiding en de geldende voorschriften.

[fi] Tärkeitä asennus- ja kokoonpano-ohjeita

Näihin töihin hyväksytyn ammattiasentajan pitää suorittaa asennus- ja kokoonpanotyöt voimassa olevien määräysten mukaisesti.

[hu] Fontos tudnivalók az installáláshoz/szereléshez

A telepítést/szerelést egy, a munkálatokra felhatalmazott szakembernek kell végeznie, jelen utasítás és az érvényes előírások figyelembevétele mellett.

[it] Avvertenze importanti per l'installazione/il montaggio

L'installazione/il montaggio deve aver luogo ad opera di una ditta specializzata ed autorizzata in osservanza di queste istruzioni e delle direttive vigenti.

[ka] მნიშვნელოვანი მითითებები ინსტალაციისთვის/მონტაჟისათვის

ინსტალაცია/მონტაჟი უნდა განხორციელდეს სამუშაოებისთვის დაშვებული კვალიფიციური პერსონალის მიერ, მოქმედი განაწესის დაცვით.

[lt] Svarbios instaliavimo ir (arba) montavimo nuorodos

Instaliavimo / montavimo darbus, laikydamiesi šios instrukcijos reikalavimų ir galiojančių taisyklių, privalo atlikti šiems darbams įgalioti specialistai.

[lv] Svarīgi norādījumi par iekārtas uzstādīšanu / montāžu

Uzstādīšanu/montāžu jāveic atbilstošajiem darbiem sertificētam speciālistam, ievērojot šo instrukciju un spēkā esošos noteikumus.

[nl] Belangrijke aanwijzingen betreffende de installatie/montage

De installatie/montage moet door een erkend installateur volgens de geldende voorschriften worden uitgevoerd.

[no] Viktig informasjon om installasjon/montering

Installasjonen/monteringen skal gjennomføres av autoriserte installatører, og installasjonsanvisningen samt gjeldende forskrifter skal følges.

[pl] Ważne wskazówki dotyczące instalacji/montażu

Instalację/montaż powinien wykonać specjalista uprawniony do tego typu prac z uwzględnieniem informacji podanych w niniejszej instrukcji oraz aktualnie obowiązujących przepisów.

[pt] Indicações importantes relativas à instalação/montagem

A instalação/montagem deve ser efectuada por um técnico autorizado para os trabalhos, respeitando este manual e as prescrições válidas.

[ro] Indicaţii importante privind instalarea/montajul

Instalarea/montajul trebuie realizate de către un specialist autorizat pentru lucrările respective, respectându-se prezentele instrucţiuni şi prescripţiile valabile.

[ru] Важные указания по подключению/монтажу

IПодключение/монтаж должны выполнять только специалисты, имеющие допуск к выполнению таких работ, при соблюдении требований этой инструкции и действующих норм и правил.

[sk] Dôležité pokyny týkajúce sa inštalácie/montáže

Inštaláciu/montáž musí vykonať odborný personál, ktorý má oprávnenie pre výkon týchto prác, pričom musí dodržiavať pokyny uvedené v tomto návode a platné predpisy.

UNIDOMO®

[sl] Pomembni napotki za namestitev/montažo

Inštalacijo/montažo lahko izvede samo pooblaščen strokovnjak ob upoštevanju teh navodil in veljavnih predpisov.

[sr] Važna uputstva za ugradnju i montažu

Ovu instalaciju/montažu moraju da obave stručna lica koja su ovlašćena za obavljanje takvih radova u skladu sa ovim uputstvom i važećim propisima.

[sv] Viktiga anvisningar för installation/montering

Installationen/monteringen måste utföras av en behörig och tekniskt utbildad person enligt denna anvisning samt gällande föreskrifter.

[tr] Kurulum/Montaj ile ilgili önemli uyarılar

Kurulum/montaj, bu çalışmaları yapmasına müsaade edilen uzman kişiler tarafından işbu kılavuz ve geçerli yönetmelikler dikkate alınarak yapılmalıdır.

[uk] Важливі вказівки щодо установки/монтажу

Встановлення/монтаж повинні виконувати фахівці, що допущені до виконання таких робіт, із дотриманням цієї інструкції та діючих приписів.

[zh] 安装方面的重要提示

安装和组装工作必须由经过许可的专业人员进行,
同时必须遵守本说明 书和现行法规的相关要求

[ar] ملاحظات هامة للتركيب/التجميع

يجب أن يتم التركيب/التجميع من قبل متخصص مصرح له بالعمل، مع مراعاة اللوائح السارية.

[fa] تذکرات مهم درباره نصب/مونتاژ

نصب/مونتاژ باید توسط فردی حرفه ای که مجاز به انجام این کار است، و همچنین با توجه کامل به مقررات مربوطه انجام شود.

F7000 / WS160 – Connection man	7 735 600 518	5
F7000-Onwall cover Bosch	7 735 600 603	7
F7000/WS160-COLD WATER OUTLET	7 735 600 613	9
F7000/WS160-Connection set	7 735 600 608	11
F7000/WS160-DIRECT DPCV+RTL	7 735 600 618	13
F7000/WS160-DIRECT HEATING	7 735 600 638	15
F7000/WS160-DIRECT+DPCV	7 735 600 639	17
F7000/WS160-Fittings	7 735 600 614	19
F7000/WS160-Fittings	7 735 600 615	21
F7000/WS160-High temp circuit	7 735 600 637	23
F7000/WS160-INJECTION HEATING	7 735 600 616	25
F7000/WS160-Incasso box 1000mm	7 735 600 642	27
F7000/WS160-Incasso box 1540mm	7 735 600 619	29
F7000/WS160-2 supply pipes top	7 735 600 609	31
F7000/WS160-Insulation onwall	7 735 600 645	31
F7000/WS160-Supply top	7 735 600 647	31
F7000/WS160-insulation floorst	7 735 600 646	31
F7000/WS160-WATERMETER BRACKET	7 735 600 640	33
F7000/WS160–Circulation kit	7 735 600 520	35
F7000/WS160–UFH Shut off valve	7 735 600 574	37
F7001 35 RS	7 735 600 600	39
F7001 35 S	7 735 600 598	41
F7001-Onwall Box	7 735 600 605	43
MOUNTING FRAME	7 735 600 641	45
MOUNTING FRAME, SUPPLY TOP	7 735 600 607	47
MOUNTING FRAME, SUPPLY+PWC TOP	7 735 600 606	49
PREFIX JIG, BASE MODULE	7 735 600 611	51
PREFIX JIG, EXTENSION(HEATING)	7 735 600 612	53
PREFIX JIG, WHB EXCHANGE	7 735 600 610	55
WATER HAMMER ARRESTER	7 733 600 118	57

UNIDOMO®

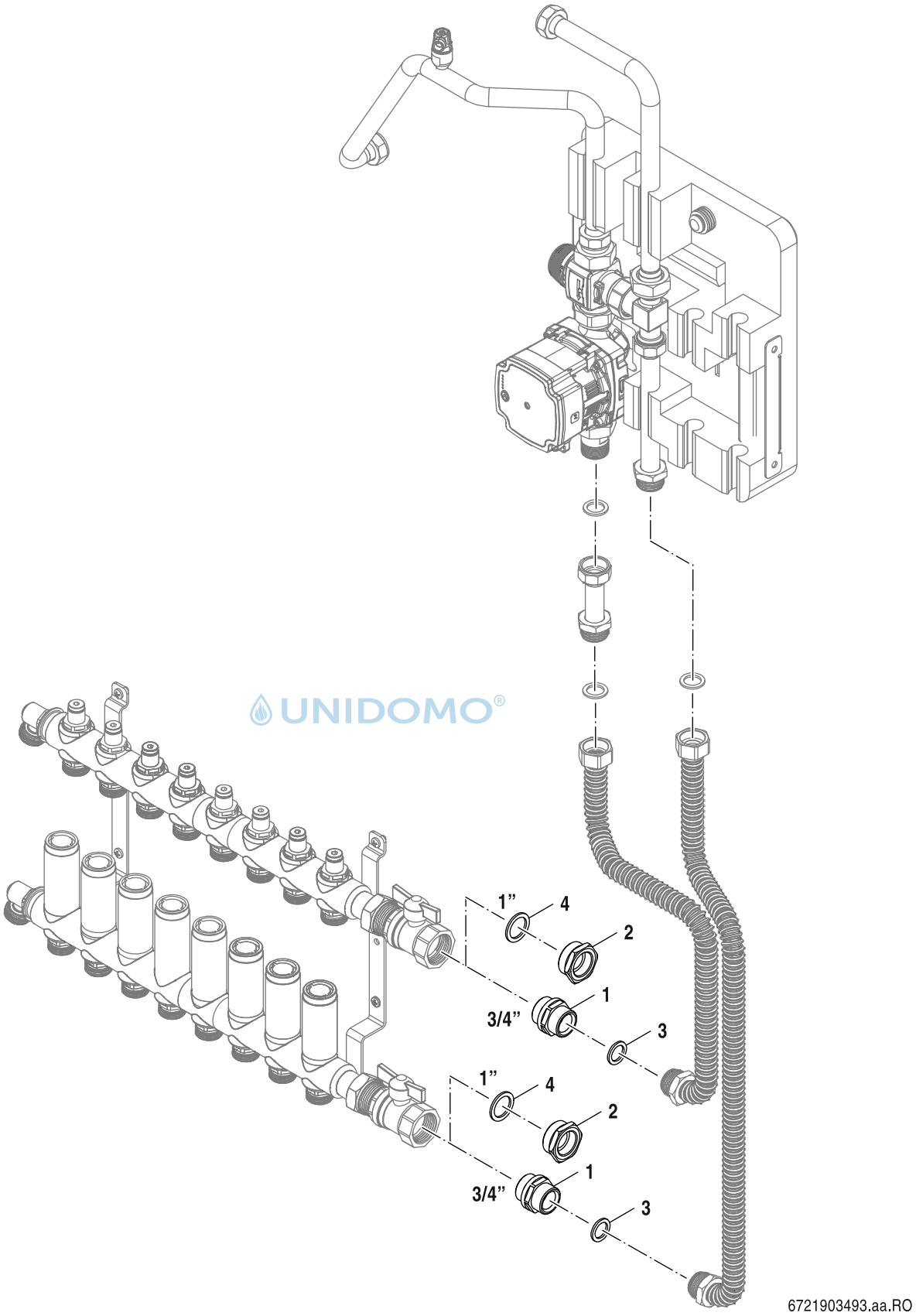

UNIDOMO®

F7000 / WS160 – Connection man	7735600518

	Bezeichnung	Bestell-Nr.	F7000 / WS160 – Connection man															Bemerkungen
1	Doppelnippel 3/4"	8 748 511 017 0	■															
2	Reduzierstück 3/4" IG x 1"AG	8 716 118 017	■															
3	Dichtung D17x24x2 AFM34 (5x)	6 304 525 1	■															
4	Dichtung D30x22,2x2 AFM34/2 (x10)	8 716 119 375	■															

UNIDOMO®

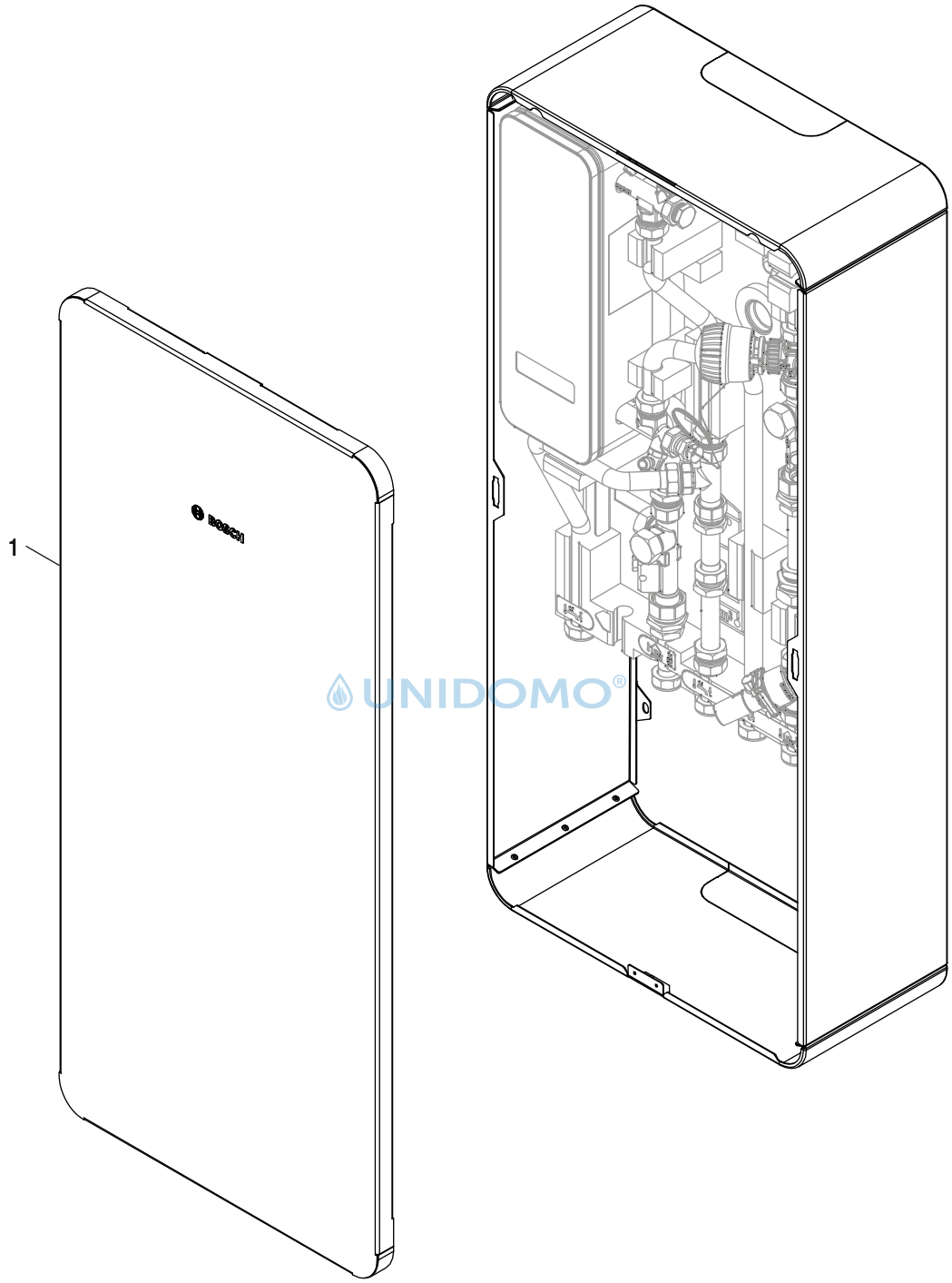

UNIDOMO®

6721904300.aa.RO

F7000-Onwall cover Bosch	7735600603

	Bezeichnung	Bestell-Nr.	F7000-Onwall cover Bosch															Bemerkungen
1	Abdeckung Bosch	8 735 300 856	■															

UNIDOMO®

F7000-Onwall cover Bosch 7735600603

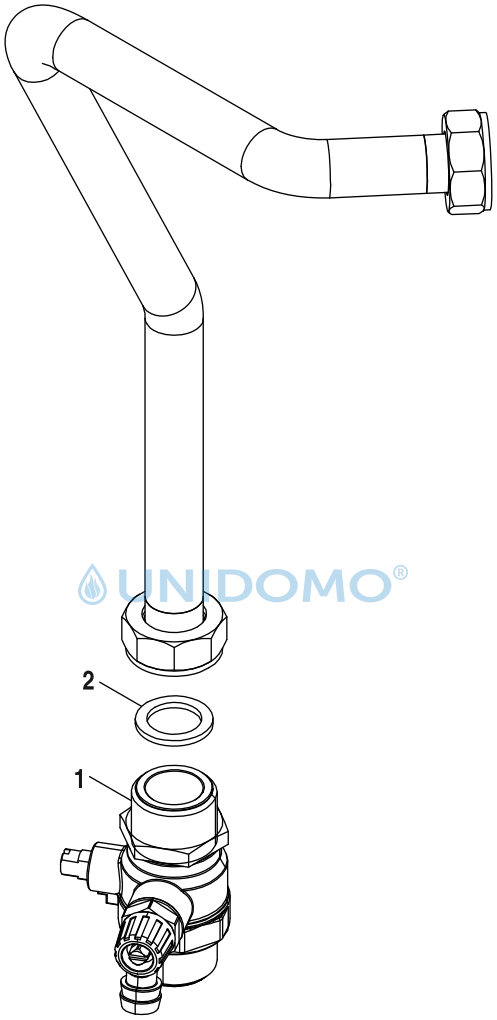

UNIDOMO®

6721904454.aa.RO

F7000/WS160-COLD WATER OUTLET	7735600613

	Bezeichnung	Bestell-Nr.	F7000/WS160-COLD WATER OUTLET															Bemerkungen
1	Ventil vertikal G3/4 mit Ablauf	8 735 300 784	■															
2	Dichtung D17x24x2 (5x)	8 748 511 015 0	■															

UNIDOMO®

F7000/WS160-COLD WATER OUTLET 7735600613

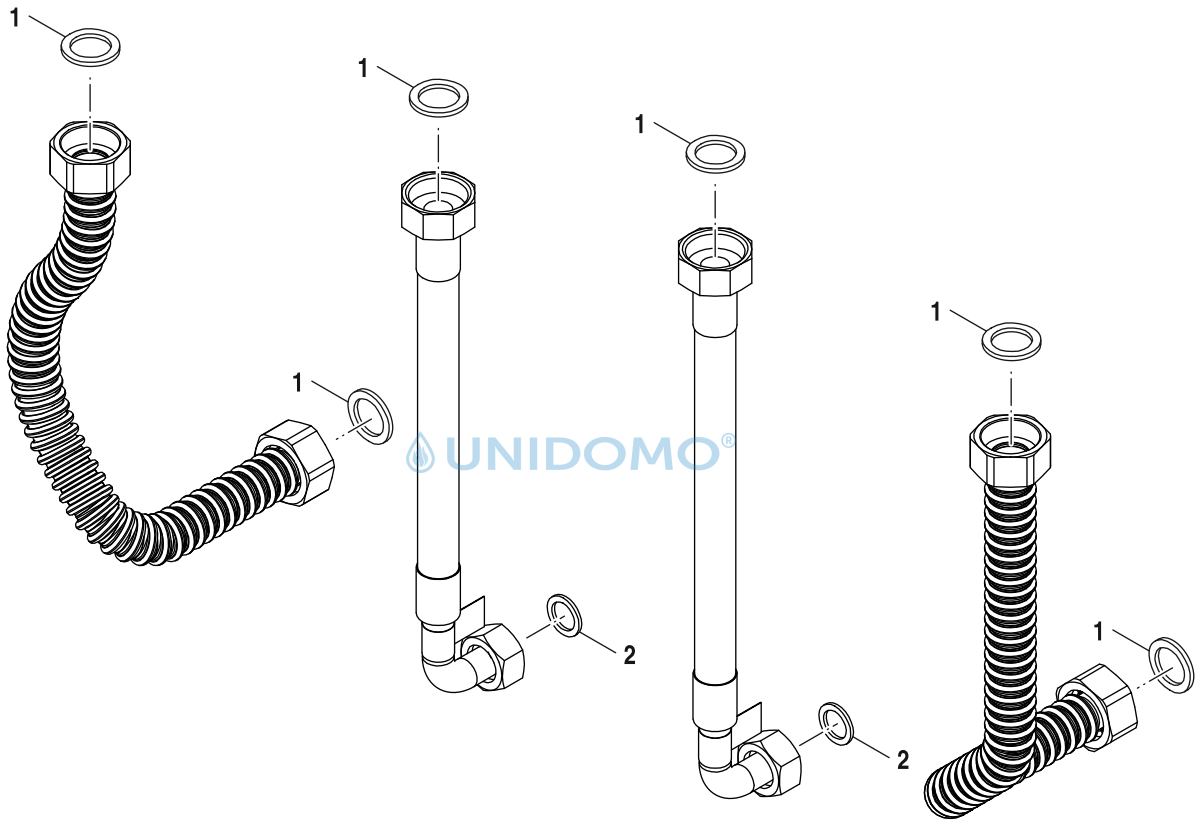

6721904450.aa.RO

F7000/WS160-Connection set	7735600608

	Bezeichnung	Bestell-Nr.	F7000/WS160-Connection set															Bemerkungen
1	Dichtung D17x24x2 (5x)	8 748 511 015 0	■															
2	Dichtung 18,6x13,5x1,5 (10x)	8 710 103 045 0	■															

UNIDOMO®

F7000/WS160-Connection set 7735600608

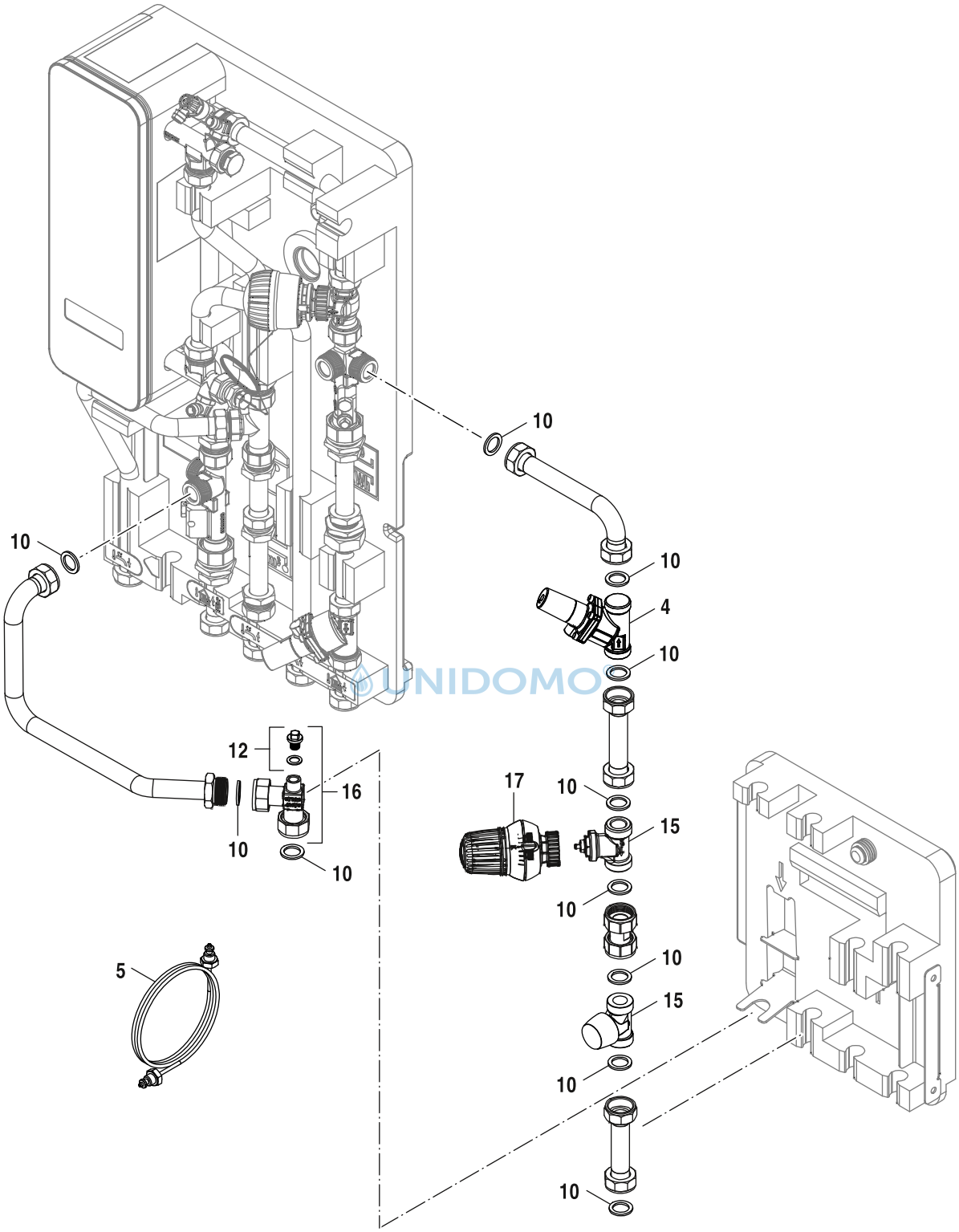

UNIDOMO

F7000/WS160-DIRECT DPCV+RTL 7735600618

	Bezeichnung	Bestell-Nr.	F7000/WS160-DIRECT DPCV+RTL															Bemerkungen
4	Ventil DPCV DN15 5-30kPa	8 735 300 654	■															
5	Kapillarrohr	8 735 300 655	■															
10	Dichtung D17x24x2 (5x)	8 748 511 015 0	■															
15	Ventil	8 735 300 853	■															
16	Bogen	8 735 300 850	■															
17	Thermostatkopf	8 735 300 854	■															

UNIDOMO®

F7000/WS160-DIRECT DPCV+RTL 7735600618

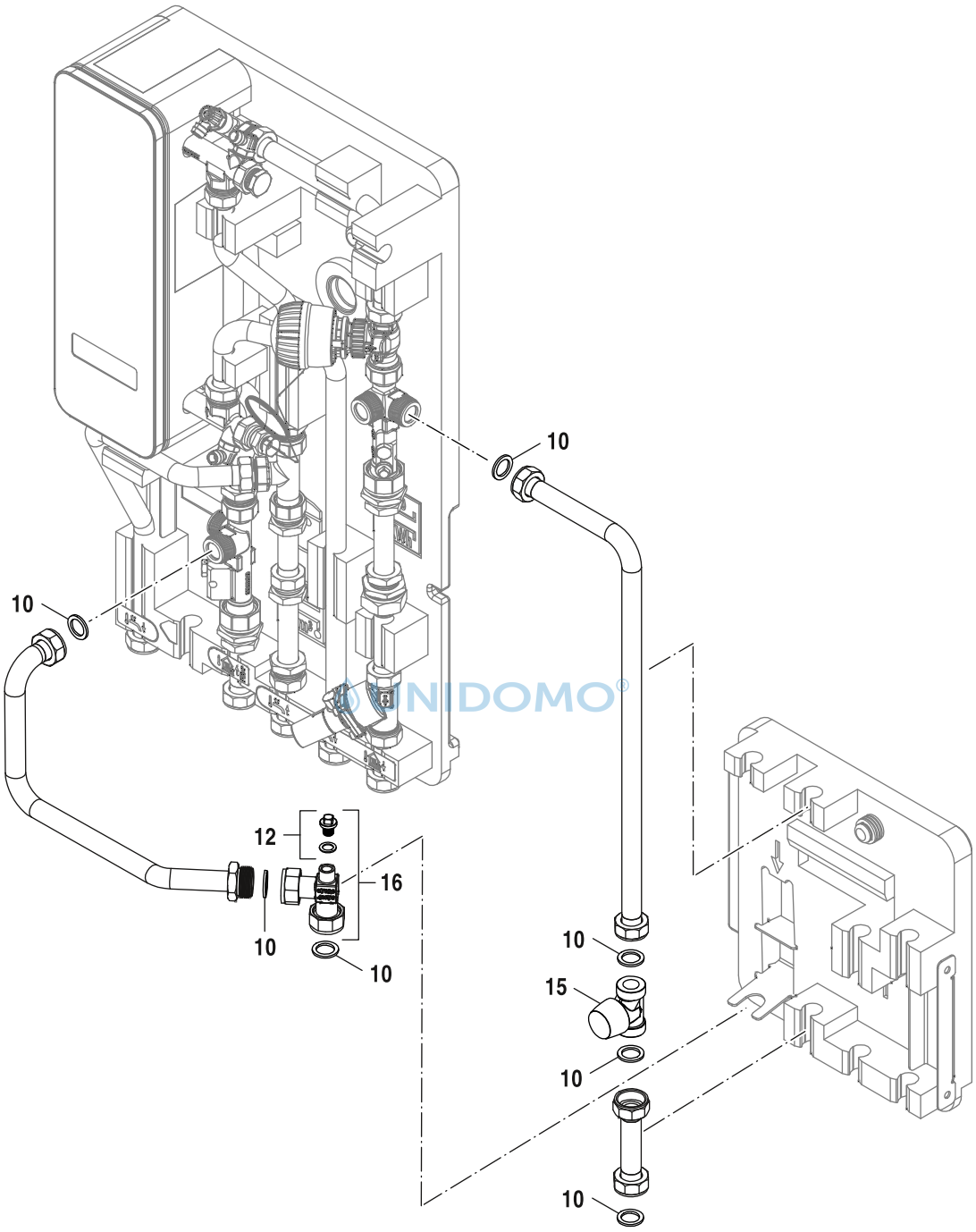

6721904281.aa.RO

F7000/WS160-DIRECT HEATING 7735600638

	Bezeichnung	Bestell-Nr.	F7000/WS160-DIRECT HEATING															Bemerkungen
10	Dichtung D17x24x2 (5x)	8 748 511 015 0	■															
12	Dichtungsset Stopfen 1/8	8 735 300 660	■															
15	Ventil	8 735 300 853	■															
16	Bogen	8 735 300 850	■															

UNIDOMO®

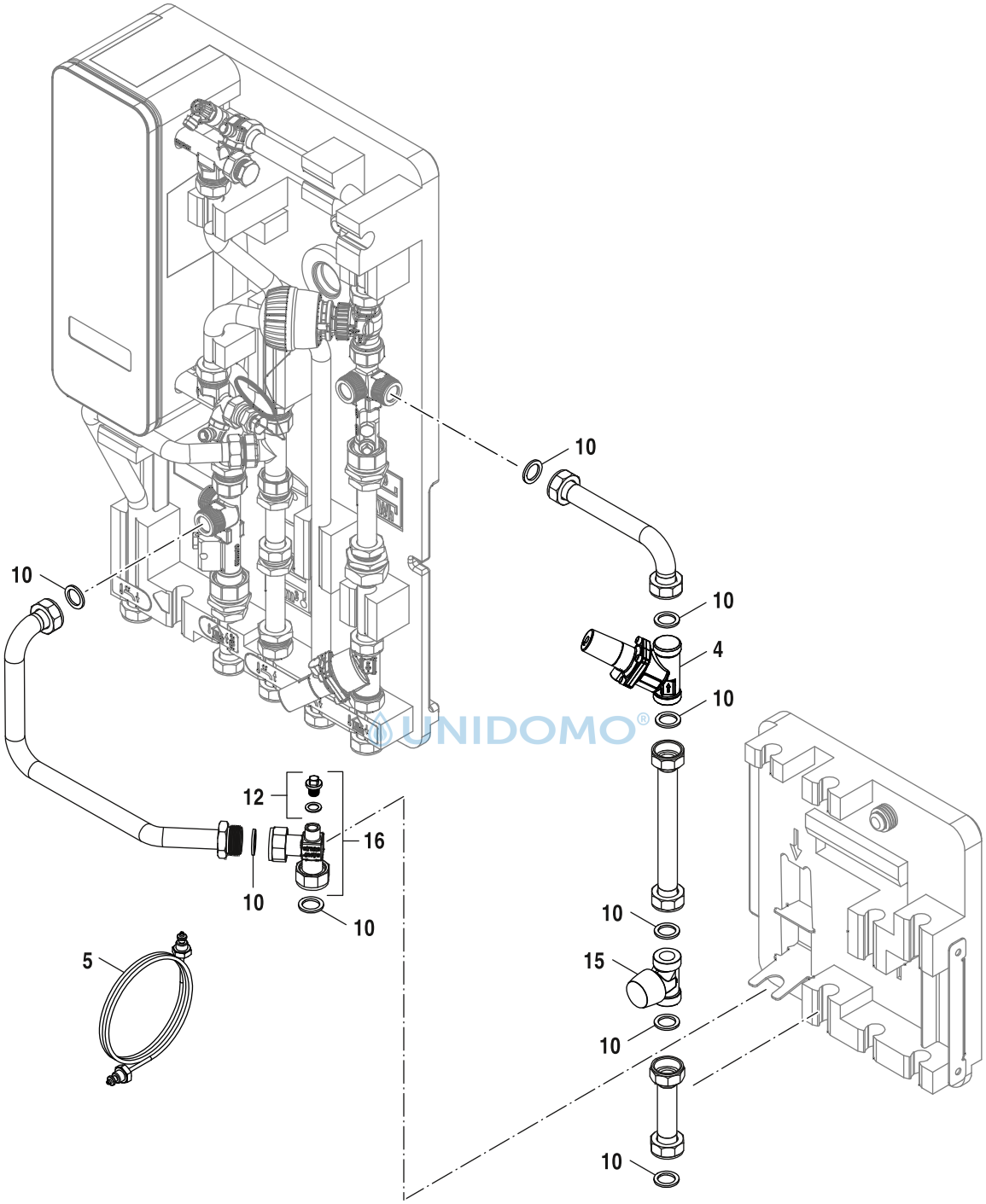

UNIDOMO®

6721904444.aa.RO

F7000/WS160-DIRECT+DPCV 7735600639

	Bezeichnung	Bestell-Nr.	F7000/WS160-DIRECT+DPCV															Bemerkungen
4	Ventil DPCV DN15 5-30kPa	8 735 300 654	■															
5	Kapillarrohr	8 735 300 655	■															
10	Dichtung D17x24x2 (5x)	8 748 511 015 0	■															
15	Ventil	8 735 300 853	■															
16	Bogen	8 735 300 850	■															

UNIDOMO®

F7000/WS160-DIRECT+DPCV 7735600639

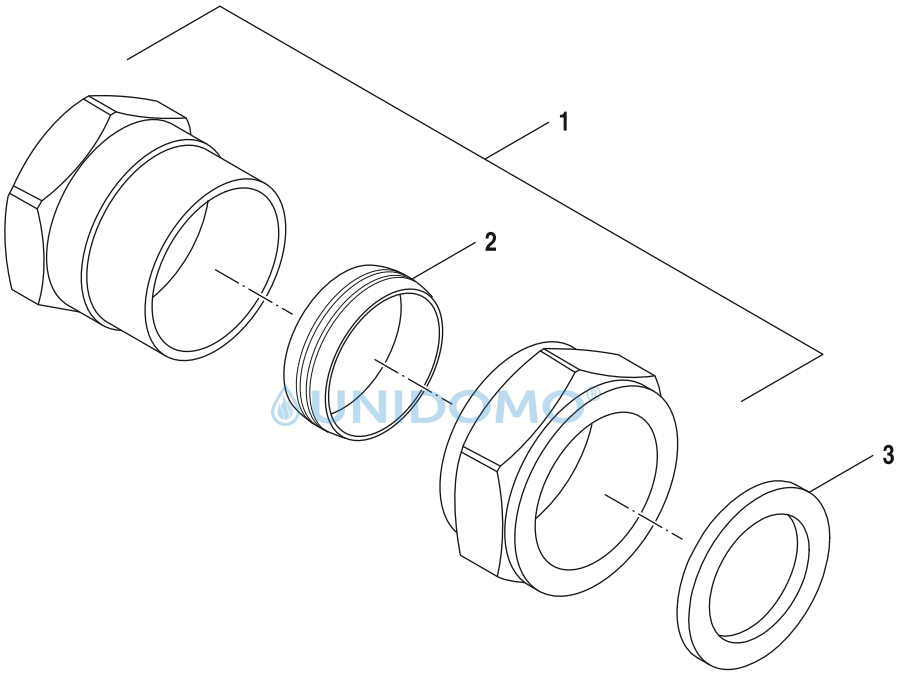

UNIDOMO®

6721904455.aa.RO

F7000/WS160-Fittings 7735600614

	Bezeichnung	Bestell-Nr.	F7000/WS160-Fittings															Bemerkungen
1	Reduzierring 22x15 einteilig 4 St everp	6 302 023 7	■															
2	Klemmringverschraubung 22mm	8 718 222 242 0	■															
3	Dichtung D17x24x2 (5x)	8 748 511 015 0	■															

UNIDOMO®

F7000/WS160-Fittings 7735600614

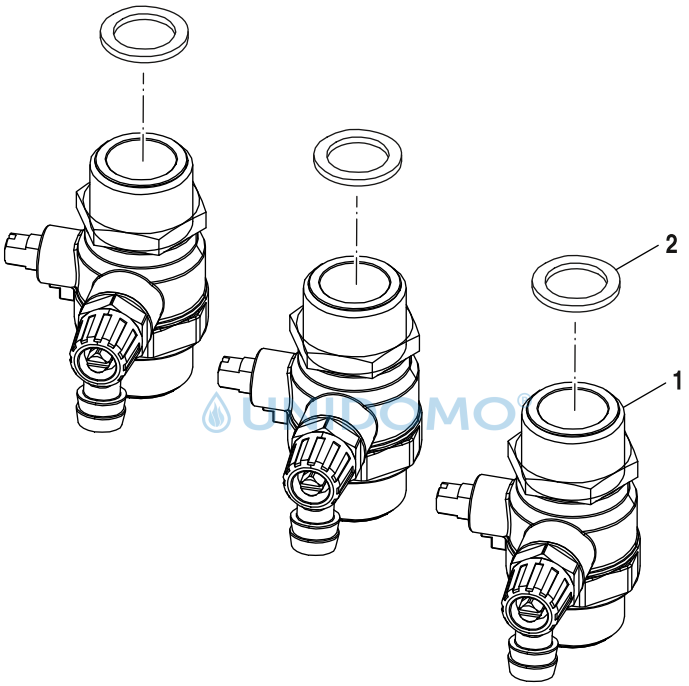

6721904456.aa.RO

F7000/WS160-Fittings 7735600615

	Bezeichnung	Bestell-Nr.	F7000/WS160-Fittings															Bemerkungen
1	Ventil vertikal G3/4 mit Ablauf	8 735 300 784	■															
2	Dichtung D17x24x2 (5x)	8 748 511 015 0	■															

UNIDOMO®

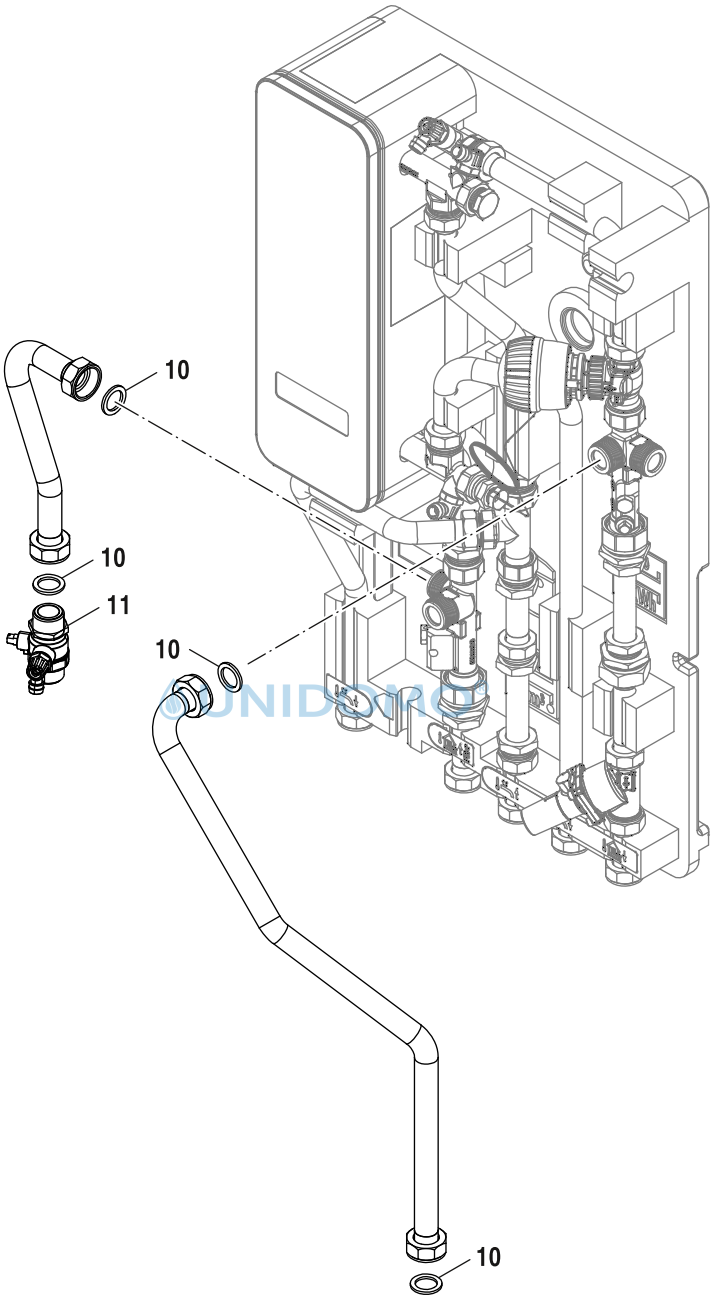

©UNIDOMO

6721904282.aa.RO

F7000/WS160-High temp circuit 7735600637

	Bezeichnung	Bestell-Nr.	F7000/WS160-High temp circuit															Bemerkungen
10	Dichtung D17x24x2 (5x)	8 748 511 015 0	■															
11	Ventil vertikal G3/4 mit Ablauf	8 735 300 784	■															

UNIDOMO®

F7000/WS160-High temp circuit 7735600637

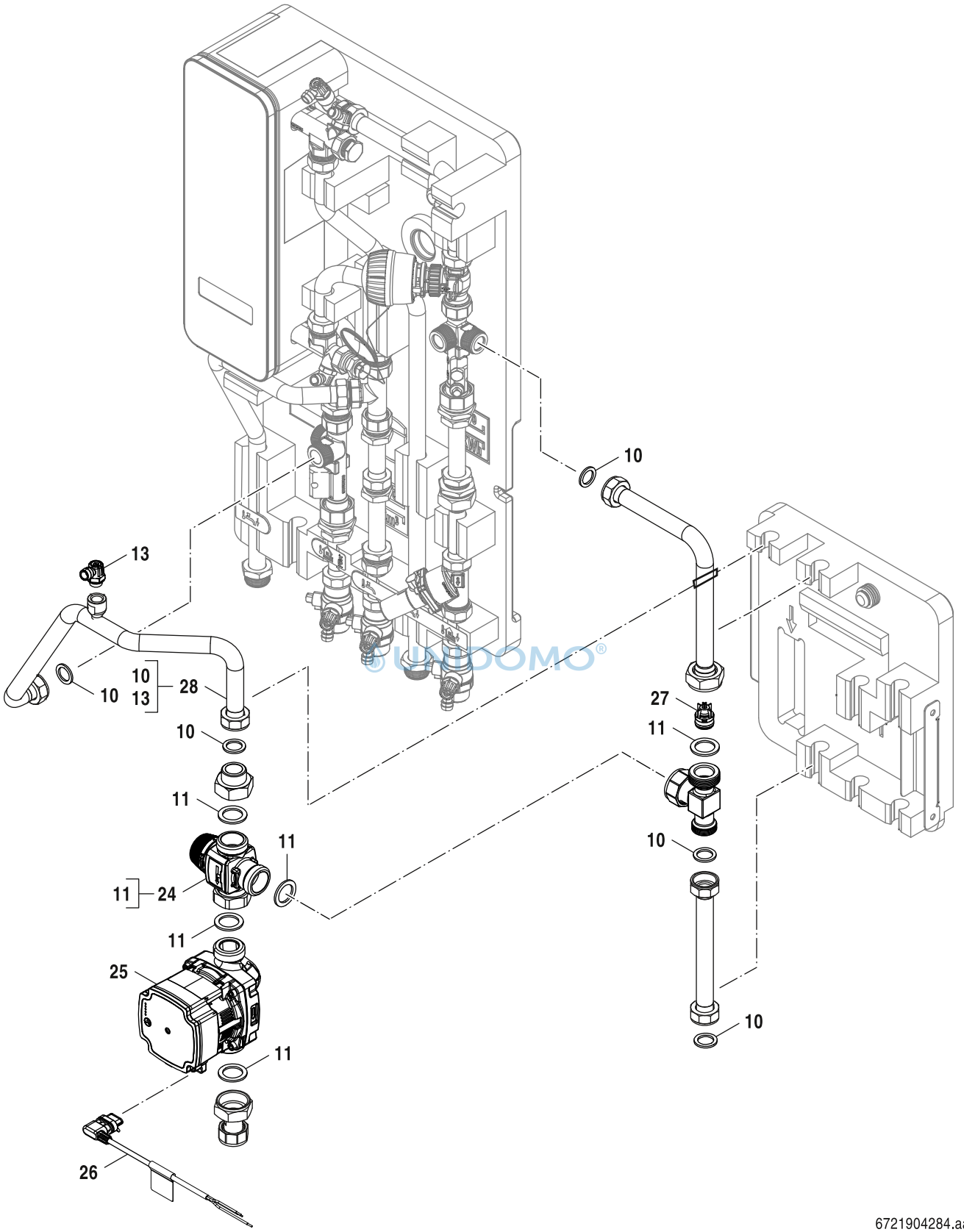

© UNIDOMO®

F7000/WS160-INJECTION HEATING 7735600616

	Bezeichnung	Bestell-Nr.	F7000/WS160-INJECTION HEATING															Bemerkungen
10	Dichtung D17x24x2 (5x)	8 748 511 015 0	■															
11	Dichtung D30x22,2x2 AFM34/2 (x10)	8 716 119 375	■															
13	Entleerhahn	8 716 118 032	■															
24	Mischventil	8 735 300 668	■															
25	Pumpe	8 716 119 374	■															
26	Pumpenkabel mit Alpha Stecker	8 735 300 669	■															
27	Rückschlagventil	8 718 505 020 0	■															
28	Rohr	8 735 300 849	■															

UNIDOMO®

F7000/WS160-INJECTION HEATING 7735600616

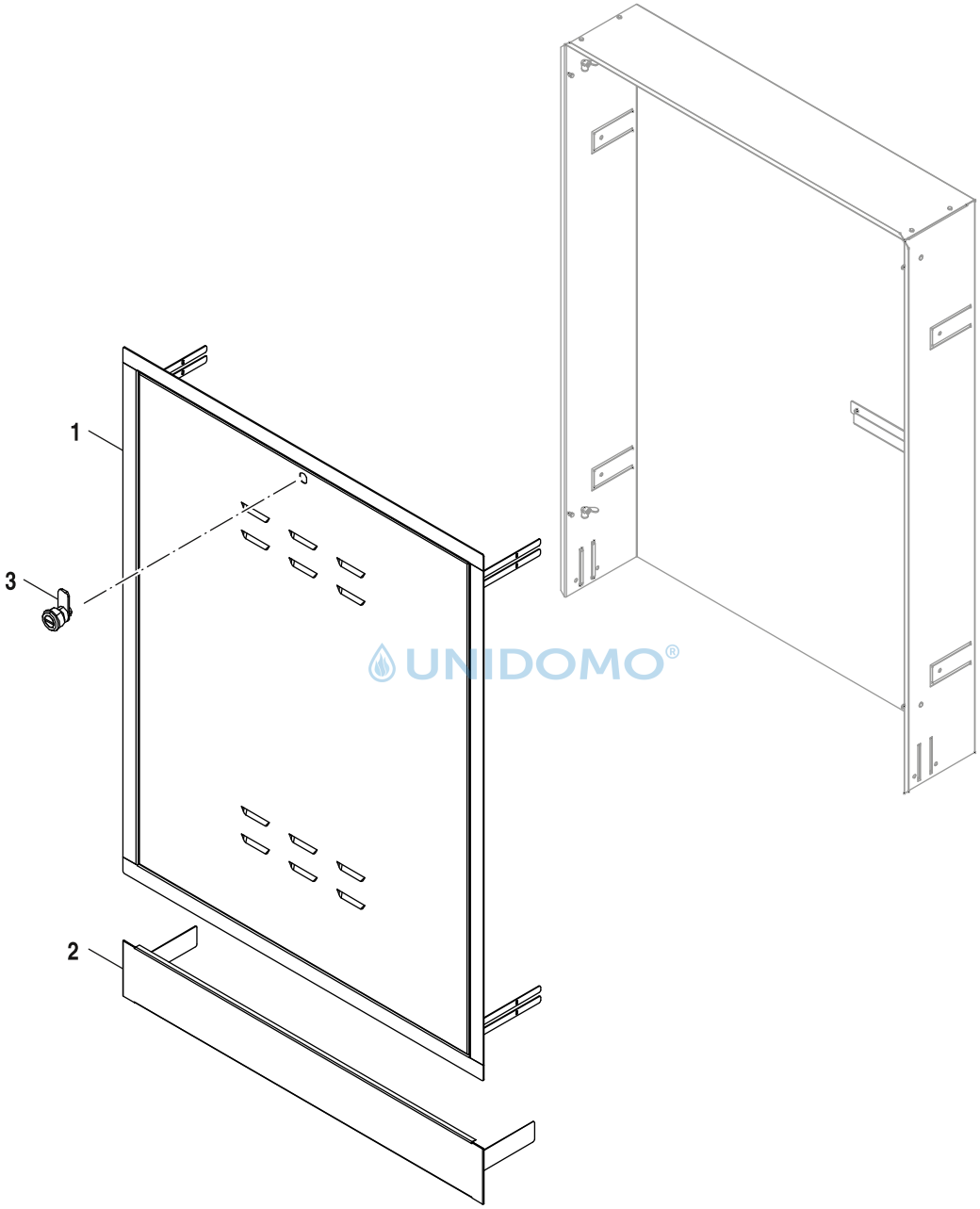

6721904446.aa.RO

F7000/WS160-Incasso box 1000mm 7735600642

	Bezeichnung	Bestell-Nr.	F7000/WS160-Incasso box 1000mm															Bemerkungen
1	Blechtür + Rahmen 1000x710x150mm	8 735 300 715	■															
2	Blende Unterputzschrank unten 1000	8 735 300 725	■															
3	Verschluss Schranktuer	8 735 300 855	■															

UNIDOMO®

F7000/WS160-Incasso box 1000mm 7735600642

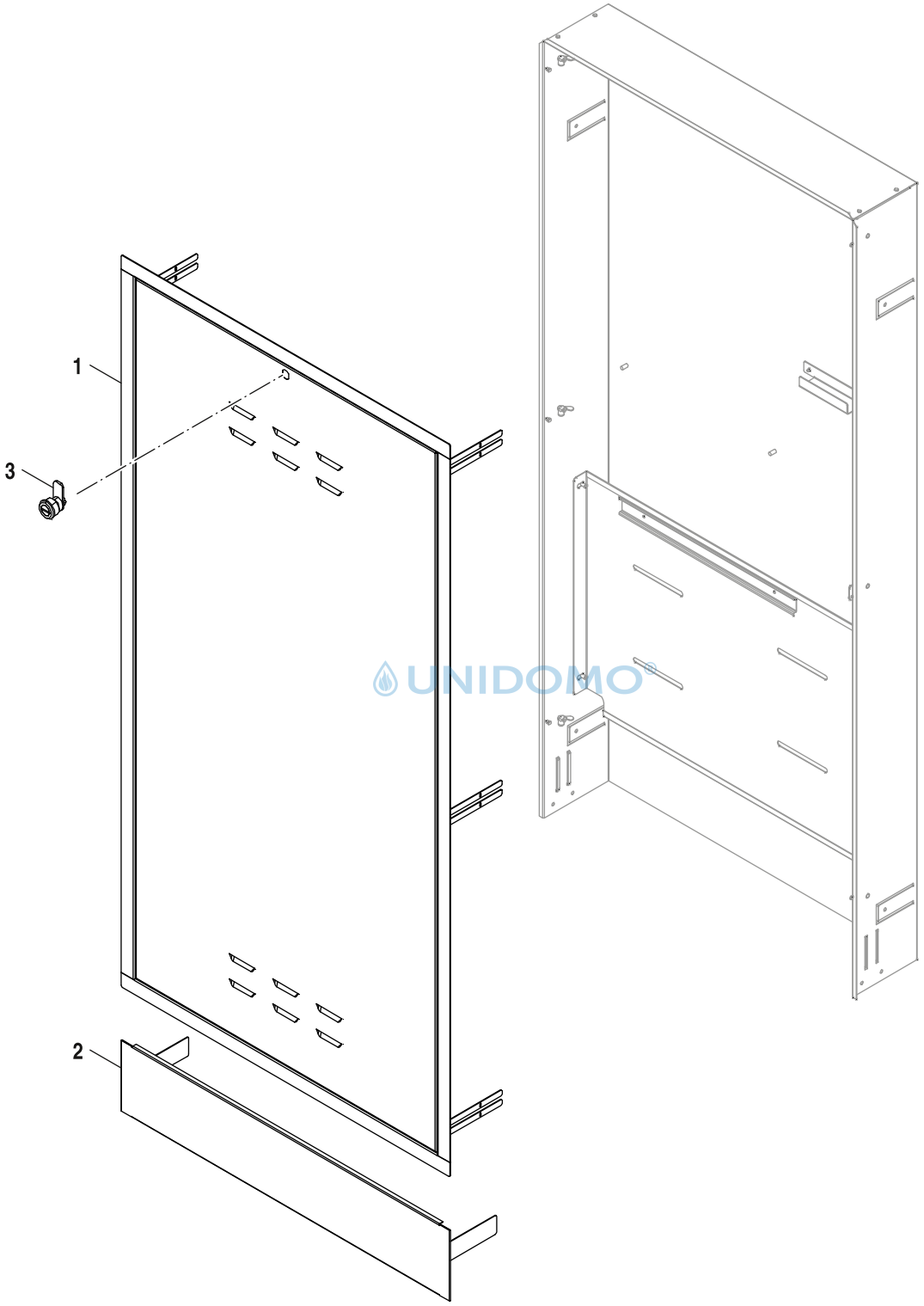

6721904285.aa.RO

F7000/WS160-Incasso box 1540mm 7735600619

	Bezeichnung	Bestell-Nr.	F7000/WS160-Incasso box 1540mm															Bemerkungen
1	Blechtuer + Rahmen 1540x710x150mm	8 735 300 808	■															
2	Blende Unterputzschrank unten 1600	8 735 300 713	■															
3	Verschluss Schranktuer	8 735 300 855	■															

UNIDOMO®

F7000/WS160-Incasso box 1540mm 7735600619

Für dieses Erzeugnis gibt es keine Ersatzteile
No spare parts available for this product
Aucune pièce détachée disponible pour ce produit
Não existem peças de substituição disponíveis para este produto
Per questo prodotto non sono piú disponibili parti di ricambio
Bu mamul için Yedek parça mevcut degildir

© UNIDOMO®

6720904352 AA

F7000/WS160-2 supply pipes top	7735600609
F7000/WS160-Insulation onwall	7735600645
F7000/WS160-Supply top	7735600647
F7000/WS160-insulation floorst	7735600646

	Bezeichnung	Bestell-Nr.	F7000/WS160-2 supply pipes top	F7000/WS160-Insulation onwall	F7000/WS160-Supply top	F7000/WS160-insulation floorst												Bemerkungen
	Nur komplette Baugruppe verfügbar	8 738 801 427	■	■	■	■												

UNIDOMO®

F7000/WS160-2 supply pipes top	7735600609
F7000/WS160-Insulation onwall	7735600645
F7000/WS160-Supply top	7735600647
F7000/WS160-insulation floorst	7735600646

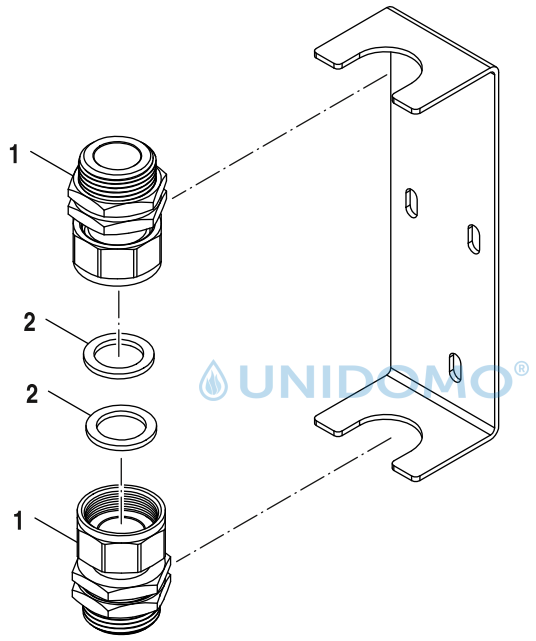

6721904426.aa.RO

F7000/WS160-WATERMETER BRACKET	7735600640

	Bezeichnung	Bestell-Nr.	F7000/WS160-WATERMETER BRACKET															Bemerkungen
1	Anschlussstueck	8 735 300 851	■															
2	Dichtung D17x24x2 (5x)	8 748 511 015 0	■															

UNIDOMO®

F7000/WS160-WATERMETER BRACKET 7735600640

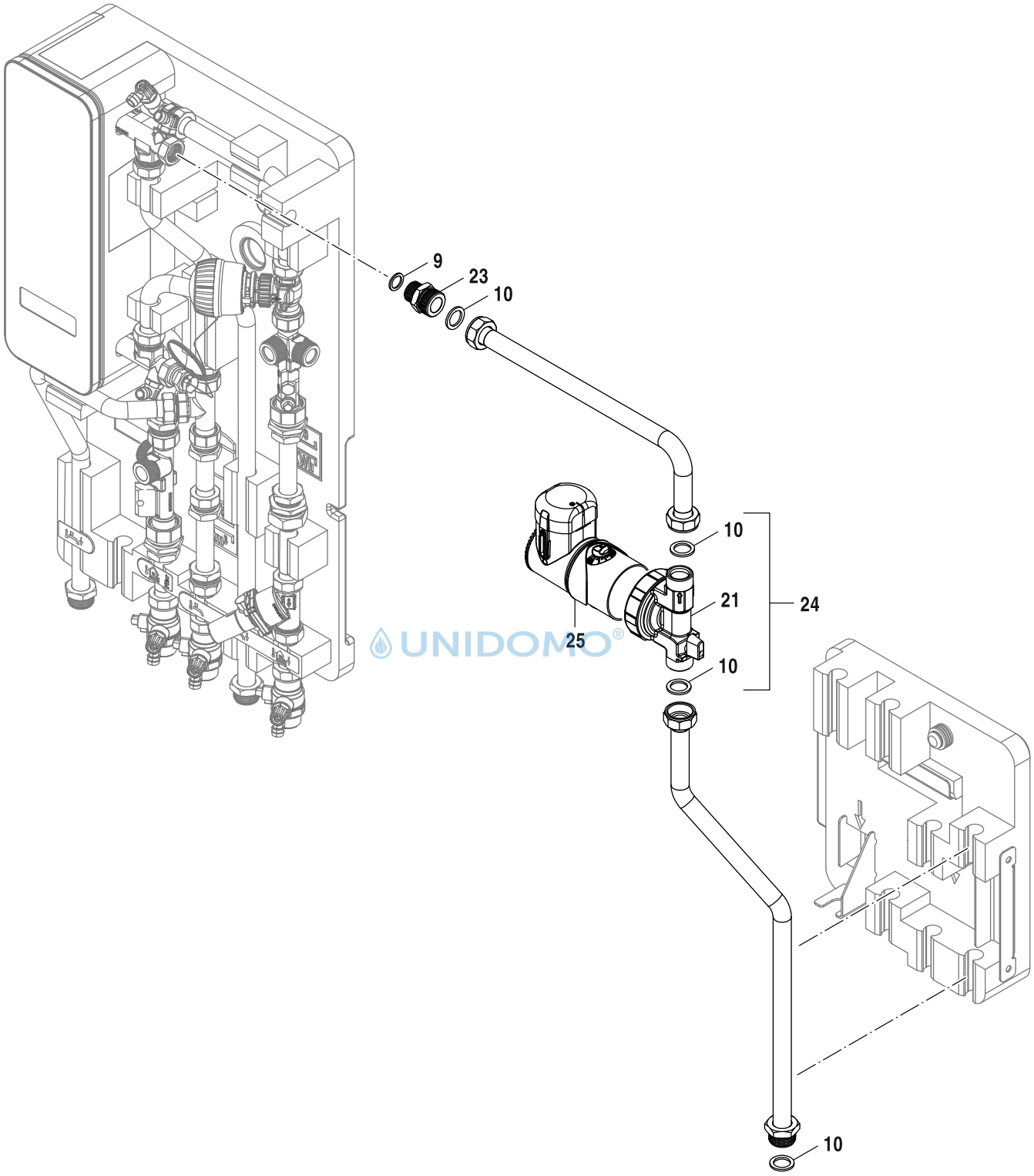

UNIDOMO®

F7000/WS160–Circulation kit	7735600520

	Bezeichnung	Bestell-Nr.	F7000/WS160–Circulation kit															Bemerkungen
9	Dichtung 18,6x13,5x1,5 (10x)	8 710 103 045 0	■															
10	Dichtung D17x24x2 AFM34 (5x)	6 304 525 1	■															
21	Zirkulations-Pumpengehäuse	8 735 300 665	■															
23	Schraubstutzen G3/4 G1/2	8 735 300 670	■															
24	Zirkulationspumpe E1 vario mit Timer	8 735 300 663	■															
25	Zirkulations-Pumpenkopf mit Timer	8 735 300 773	■															

UNIDOMO®

F7000/WS160–Circulation kit 7735600520

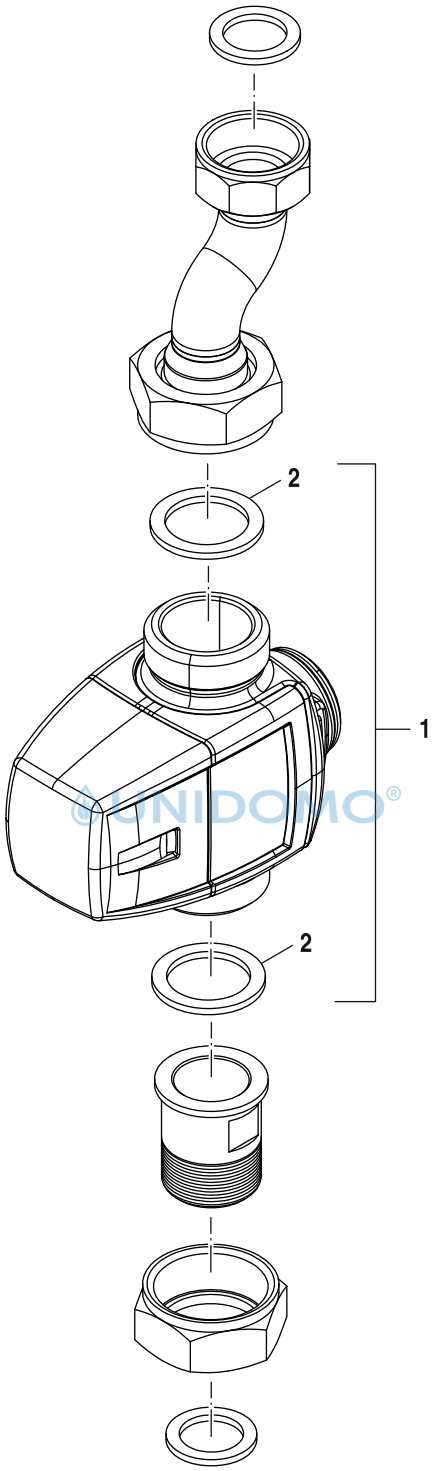

UNIDOMO®

6721903422.aa.RO

F7000/WS160–UFH Shut off valve	7735600574

	Bezeichnung	Bestell-Nr.	F7000/WS160–UFH Shut off valve															Bemerkungen
1	Thermostat Mischer 2 Wege VTF 520	8 735 300 733	■															
2	Dichtung D30x22,2x2 AFM34/2 (x10)	8 716 119 375	■															

UNIDOMO®

F7000/WS160–UFH Shut off valve 7735600574

Ersatzteilliste

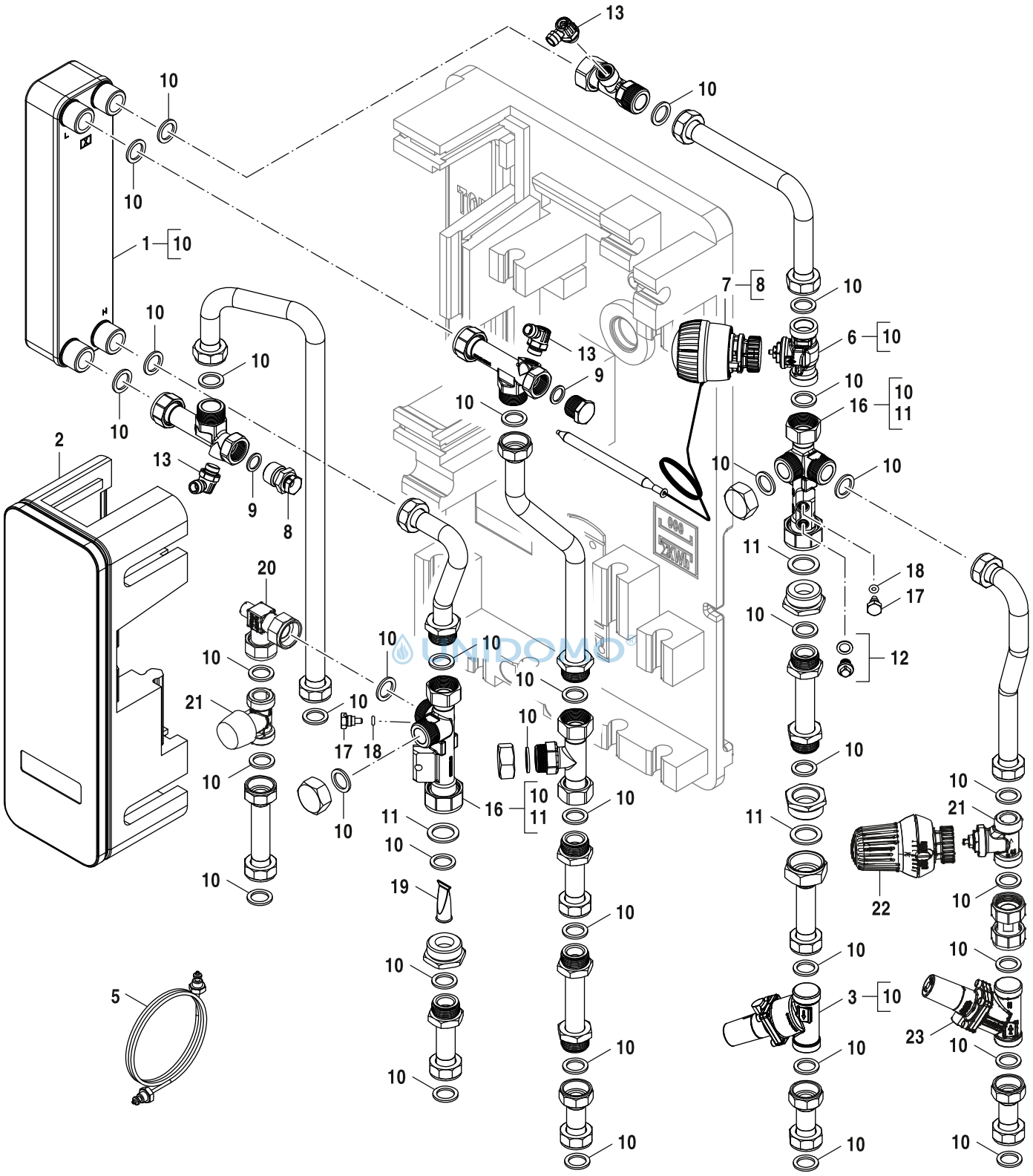

F7001 35 RS 7735600600

	Bezeichnung	Bestell-Nr.	F7001 35 RS															Bemerkungen
1	Wärmetauscher Edelstahl 3/4" AG	8 735 300 651	■															
2	Dämmung PWÜ	8 735 300 652	■															
3	Ventil DPCV DN15 20-60kPa	8 735 300 653	■															
5	Kapillarrohr	8 735 300 655	■															
6	2-Wege-Ventil DN15 KVS 2,5	8 735 300 656	■															
7	Thermostatventil kpl.	8 735 300 657	■															
8	Dichtungs-Set Temperaturfühler	8 735 300 658	■															
9	Dichtung 18,6x13,5x1,5 (10x)	8 710 103 045 0	■															
10	Dichtung D17x24x2 (5x)	8 748 511 015 0	■															
11	Dichtung D30x22,2x2 AFM34/2 (x10)	8 716 119 375	■															
12	Dichtungsset Stopfen 1/8	8 735 300 660	■															
13	Entleerhahn	8 716 118 032	■															
16	Anschlussstück Module	8 735 300 662	■															
17	Verschlussstück Differenzdruckanschluss	8 716 118 020	■															
18	O-Ring 9x4x2,5 (10x)	8 716 118 022	■															
19	Filter	8 716 118 024	■															
20	Bogen	8 735 300 850	■															
21	Ventil	8 735 300 853	■															
22	Thermostatkopf	8 735 300 854	■															
23	Ventil DPCV DN15 5-30kPa	8 735 300 654	■															

UNIDOMO®

F7001 35 RS 7735600600

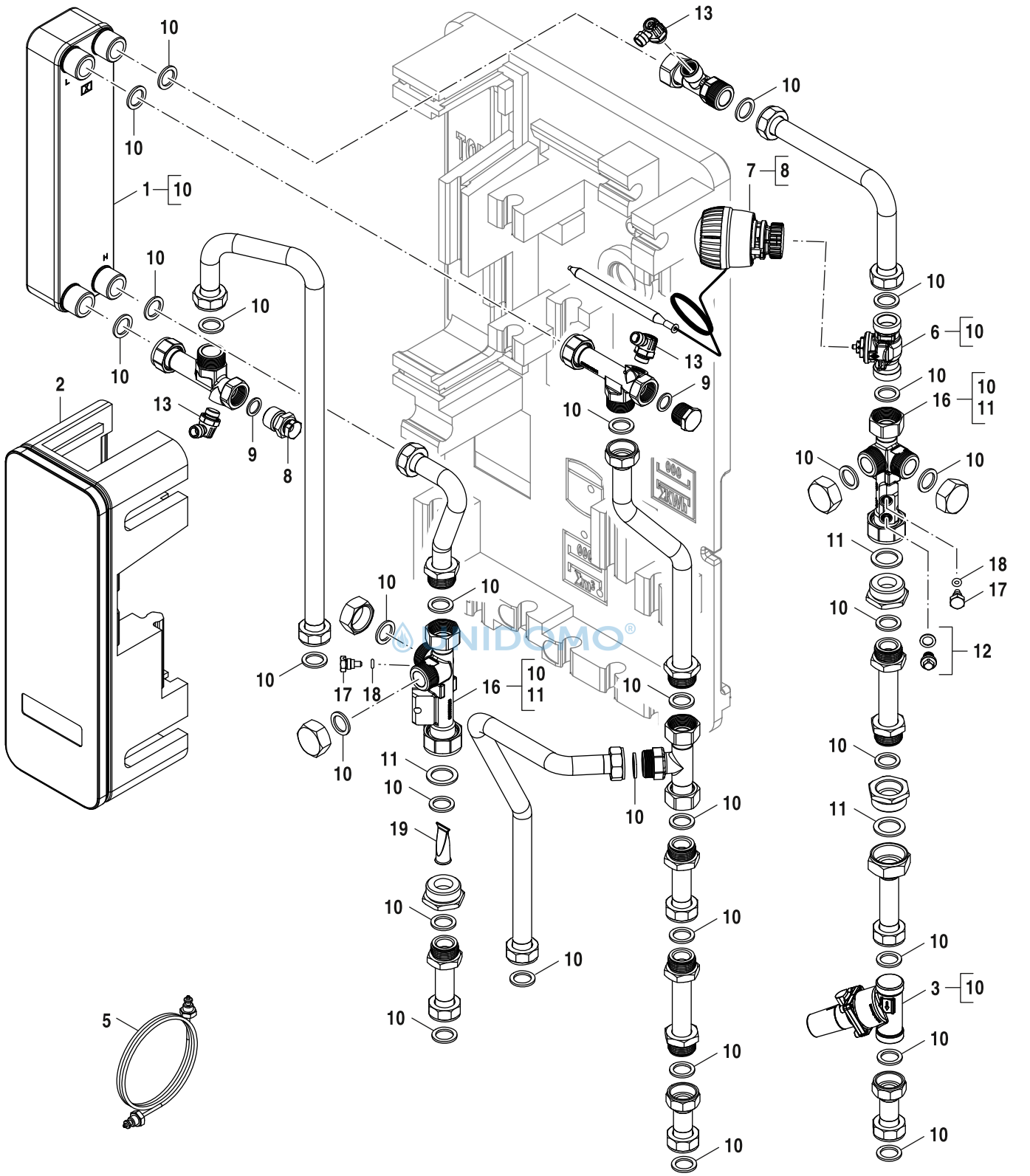

F7001 35 S 7735600598

	Bezeichnung	Bestell-Nr.	F7001 35 S															Bemerkungen
1	Wärmetauscher Edelstahl 3/4" AG	8 735 300 651	■															
2	Dämmung PWÜ	8 735 300 652	■															
3	Ventil DPCV DN15 20-60kPa	8 735 300 653	■															
5	Kapillarrohr	8 735 300 655	■															
6	2-Wege-Ventil DN15 KVS 2,5	8 735 300 656	■															
7	Thermostatventil kpl.	8 735 300 657	■															
8	Dichtungs-Set Temperaturfühler	8 735 300 658	■															
9	Dichtung 18,6x13,5x1,5 (10x)	8 710 103 045 0	■															
10	Dichtung D17x24x2 (5x)	8 748 511 015 0	■															
11	Dichtung D30x22,2x2 AFM34/2 (x10)	8 716 119 375	■															
12	Dichtungsset Stopfen 1/8	8 735 300 660	■															
13	Entleerhahn	8 716 118 032	■															
16	Anschlussstück Module	8 735 300 662	■															
17	Verschlussstück Differenzdruckanschluss	8 716 118 020	■															
18	O-Ring 9x4x2,5 (10x)	8 716 118 022	■															
19	Filter	8 716 118 024	■															

UNIDOMO®

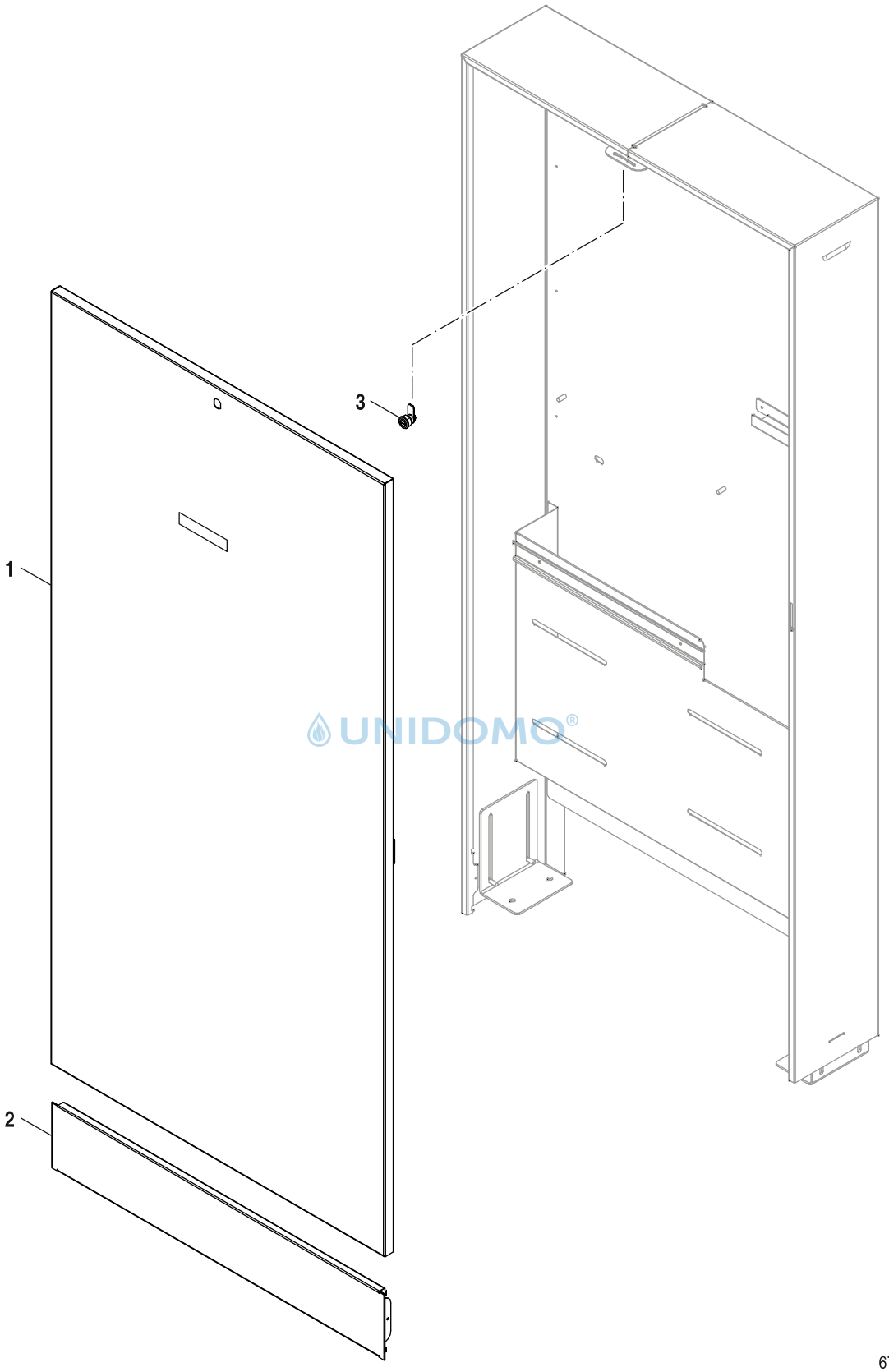

UNIDOMO®

F7001-Onwall Box	7735600605

	Bezeichnung	Bestell-Nr.	F7001-Onwall Box															Bemerkungen
1	Tür Bosch	8 735 300 858	■															
2	Blende Aufputzschrank	8 735 300 860	■															
3	Verschluss Schranktuer	8 735 300 855	■															

UNIDOMO®

F7001-Onwall Box 7735600605

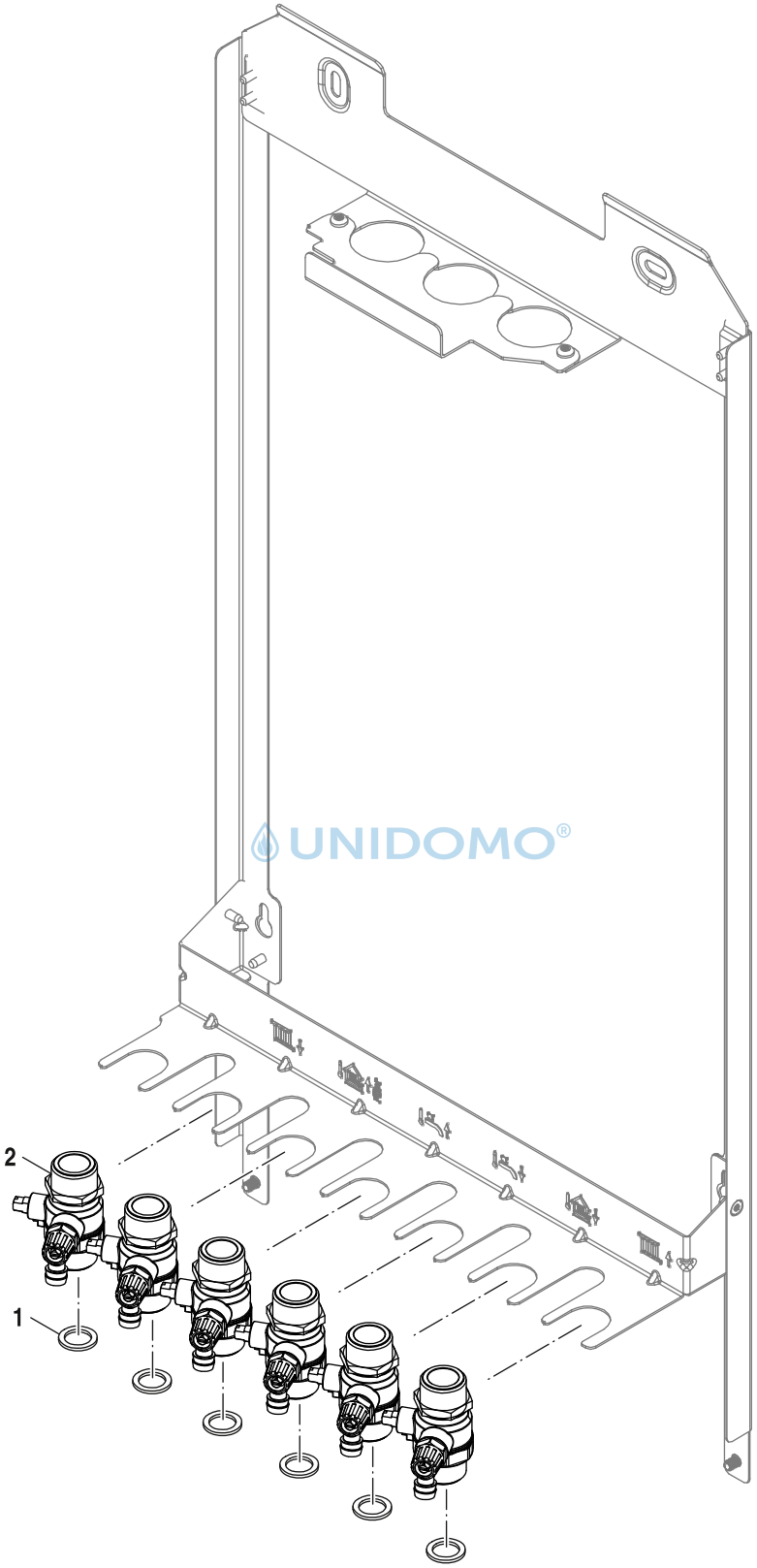

UNIDOMO®

6721904449.aa.RO

MOUNTING FRAME	7735600641

	Bezeichnung	Bestell-Nr.	MOUNTING FRAME															Bemerkungen
1	Dichtung D17x24x2 (5x)	8 748 511 015 0	■															
2	Ventil vertikal G3/4 mit Ablauf	8 735 300 784	■															

UNIDOMO®

MOUNTING FRAME 7735600641

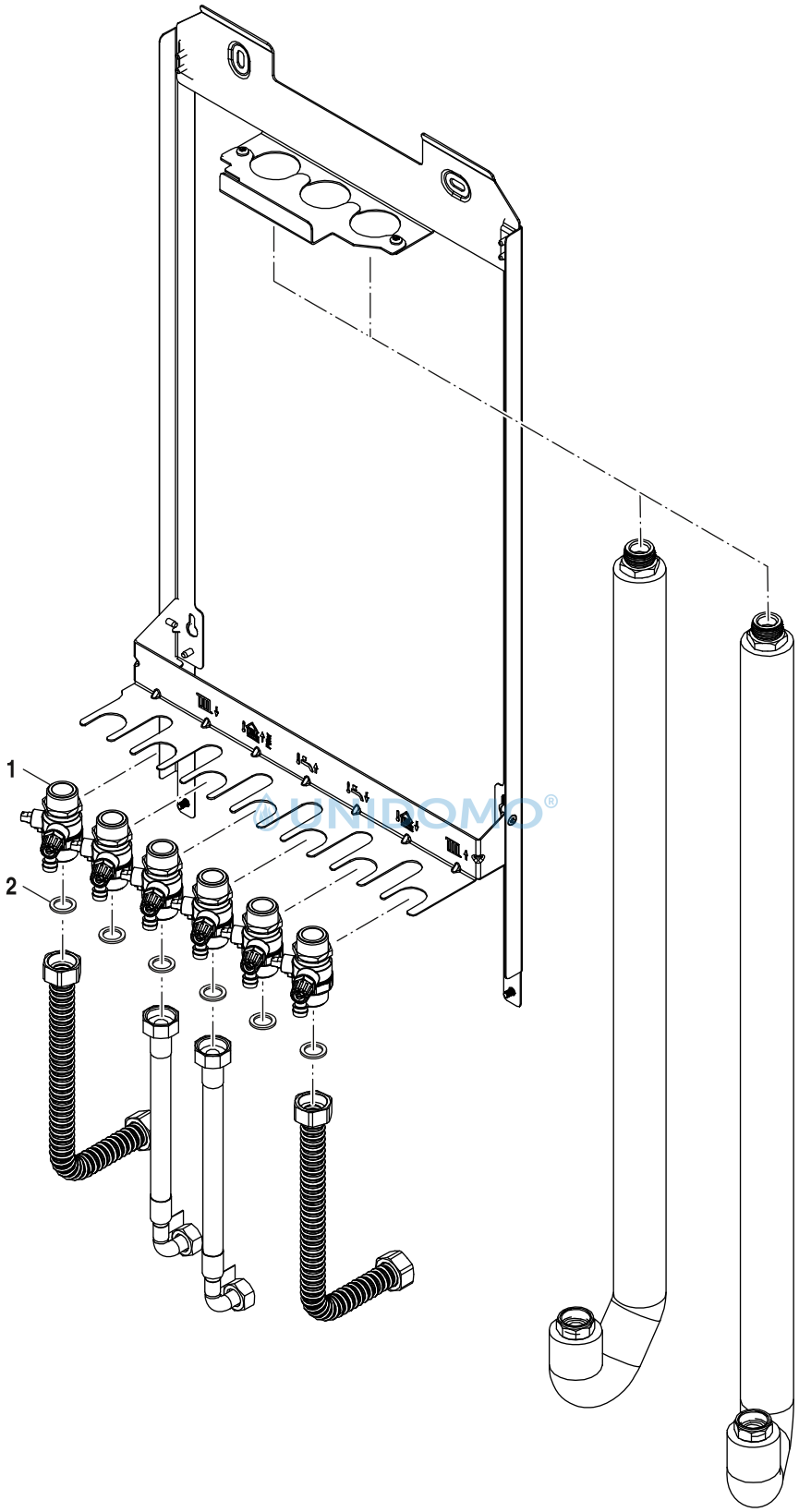

6721904448.aa.RO

MOUNTING FRAME, SUPPLY TOP	7735600607

	Bezeichnung	Bestell-Nr.	MOUNTING FRAME, SUPPLY TOP															Bemerkungen
1	Ventil vertikal G3/4 mit Ablauf	8 735 300 784	■															
2	Dichtung D17x24x2 (5x)	8 748 511 015 0	■															

UNIDOMO®

MOUNTING FRAME, SUPPLY TOP 7735600607

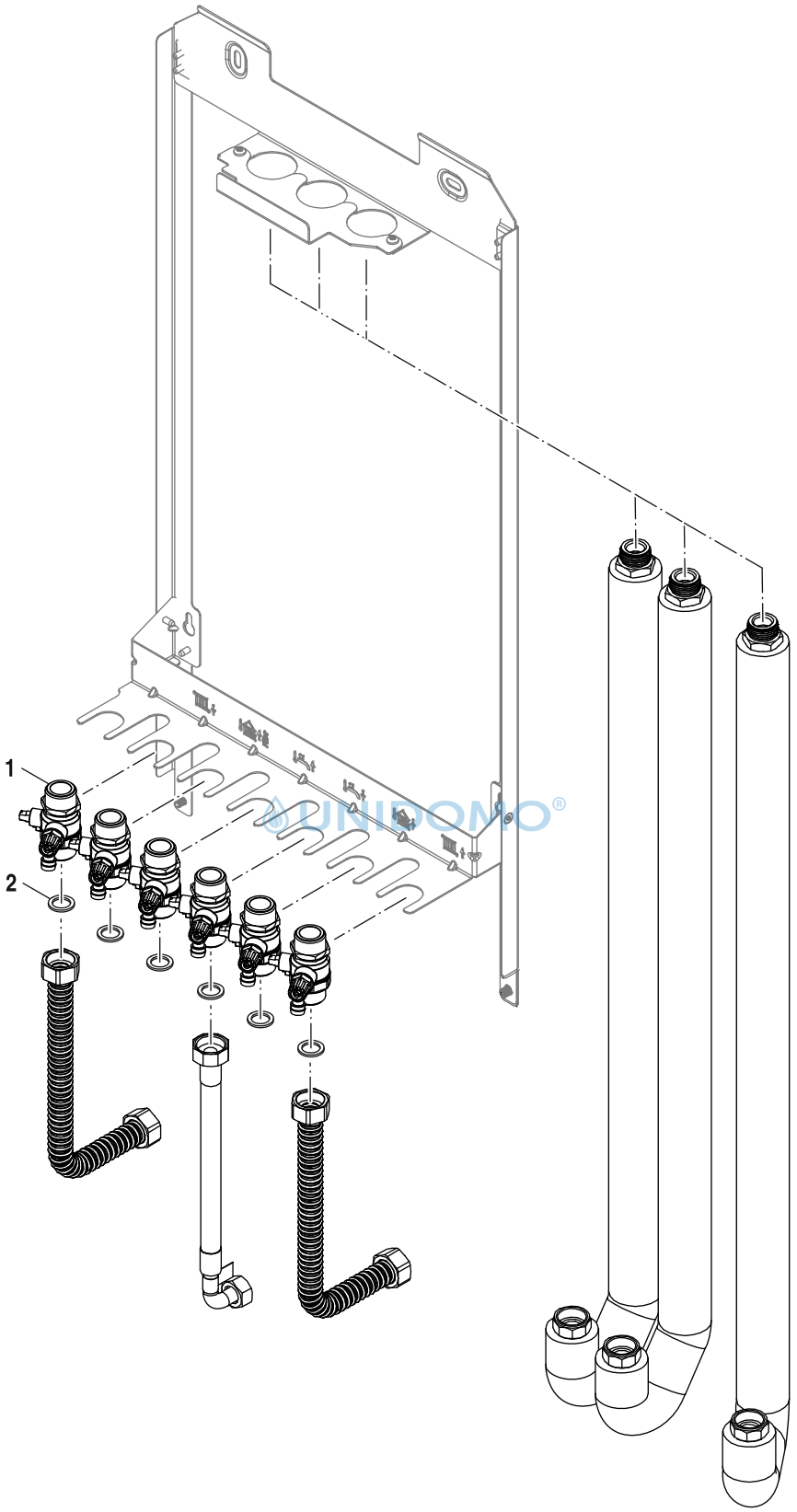

6721904447.aa.RO

MOUNTING FRAME, SUPPLY+PWC TOP	7735600606

	Bezeichnung	Bestell-Nr.	MOUNTING FRAME, SUPPLY+PWC TOP															Bemerkungen
1	Ventil vertikal G3/4 mit Ablauf	8 735 300 784	■															
2	Dichtung D17x24x2 (5x)	8 748 511 015 0	■															

UNIDOMO®

MOUNTING FRAME, SUPPLY+PWC TOP 7735600606

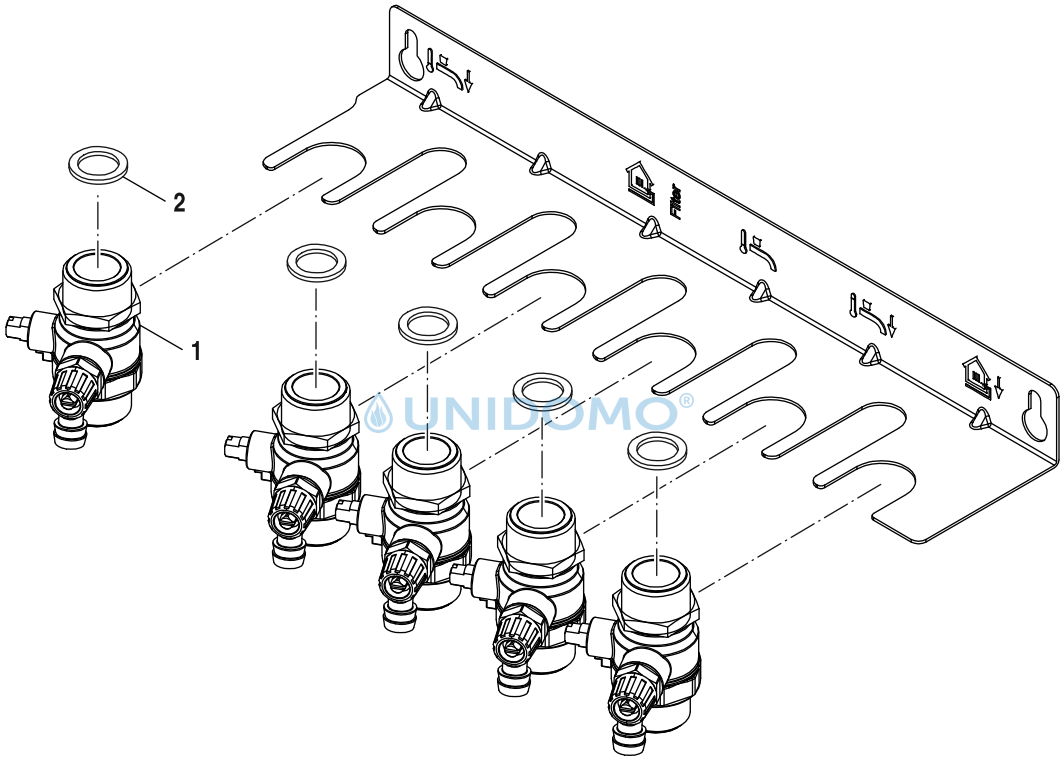

6721904452.aa.RO

PREFIX JIG, BASE MODULE	7735600611

	Bezeichnung	Bestell-Nr.	PREFIX JIG, BASE MODULE															Bemerkungen
1	Ventil vertikal G3/4 mit Ablauf	8 735 300 784	■															
2	Dichtung D17x24x2 (5x)	8 748 511 015 0	■															

UNIDOMO®

PREFIX JIG, BASE MODULE 7735600611

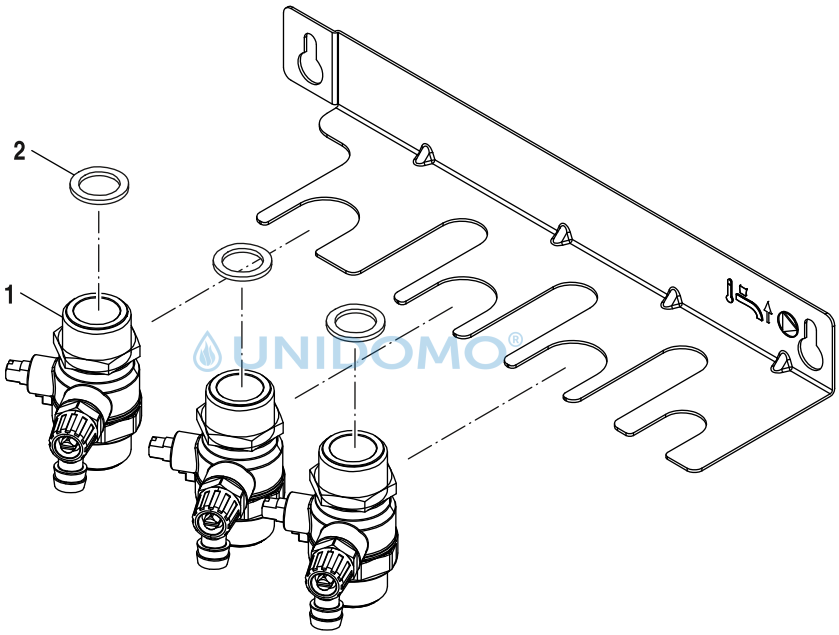

6721904453.aa.RO

PREFIX JIG, EXTENSION(HEATING)	7735600612

	Bezeichnung	Bestell-Nr.	PREFIX JIG, EXTENSION(HEATING)															Bemerkungen
1	Ventil vertikal G3/4 mit Ablauf	8 735 300 784	■															
2	Dichtung D17x24x2 (5x)	8 748 511 015 0	■															

UNIDOMO®

PREFIX JIG, EXTENSION(HEATING) 7735600612

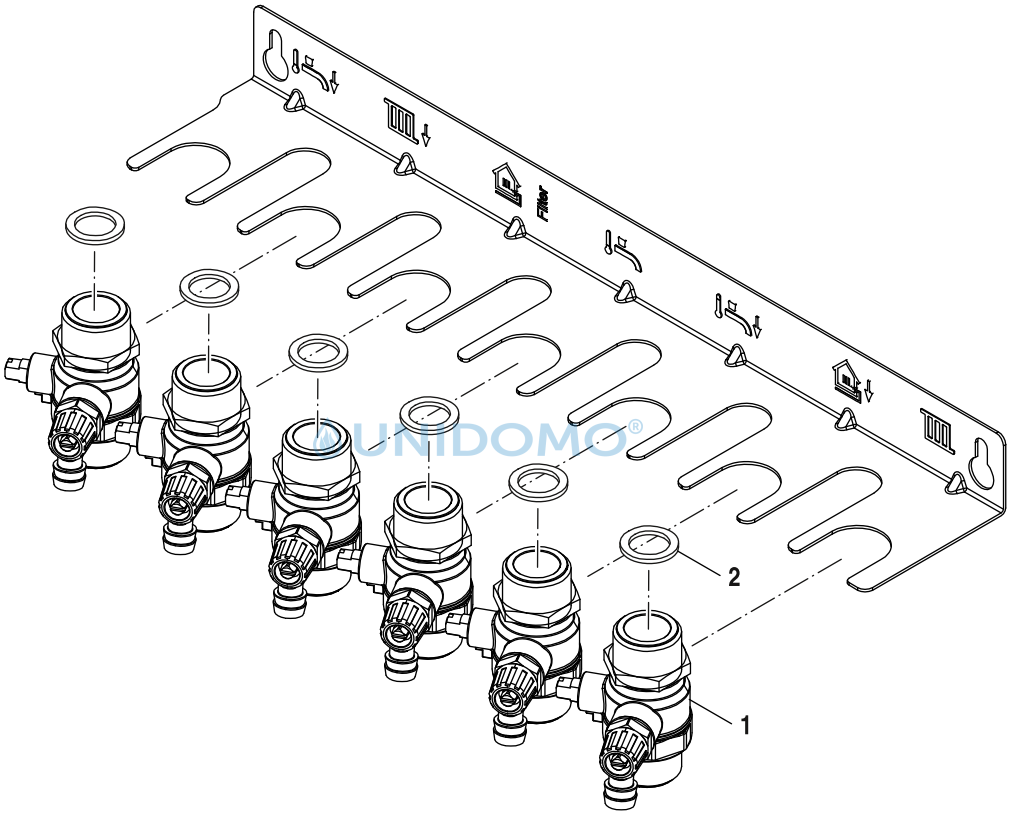

6721904451.aa.RO

PREFIX JIG, WHB EXCHANGE	7735600610

	Bezeichnung	Bestell-Nr.	PREFIX JIG, WHB EXCHANGE															Bemerkungen
1	Ventil vertikal G3/4 mit Ablauf	8 735 300 784	■															
2	Dichtung D17x24x2 (5x)	8 748 511 015 0	■															

UNIDOMO®

PREFIX JIG, WHB EXCHANGE 7735600610

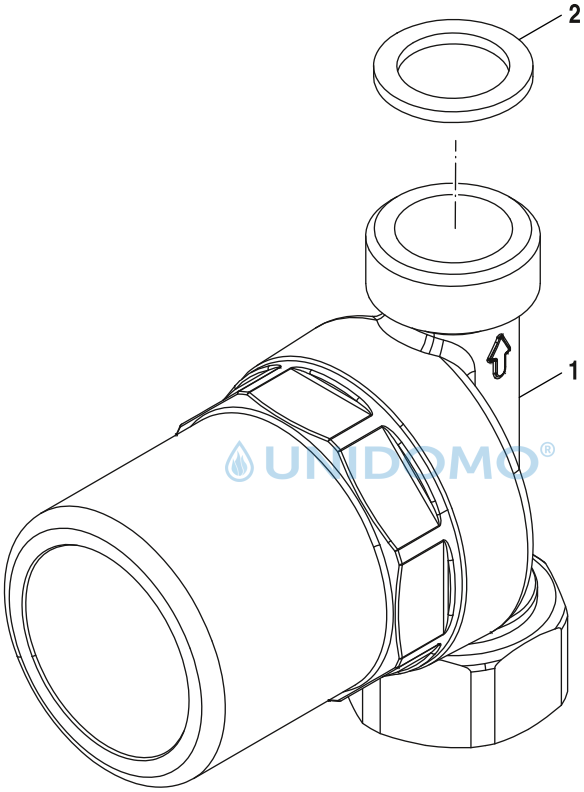

6721904498.aa.RO

WATER HAMMER ARRESTER 7733600118

	Bezeichnung	Bestell-Nr.	WATER HAMMER ARRESTER															Bemerkungen
1	Wasserschlagsdämpfer	8 716 118 081	■															
2	Dichtung D17x24x2 AFM34 (5x)	6 304 525 1	■															

UNIDOMO®

WATER HAMMER ARRESTER 7733600118

UNIDOMO®

Bosch Thermotechnik GmbH
Junkersstr. 20-24
D-73249 Wernau / Germany