Zubehör Lüftungsgeräte

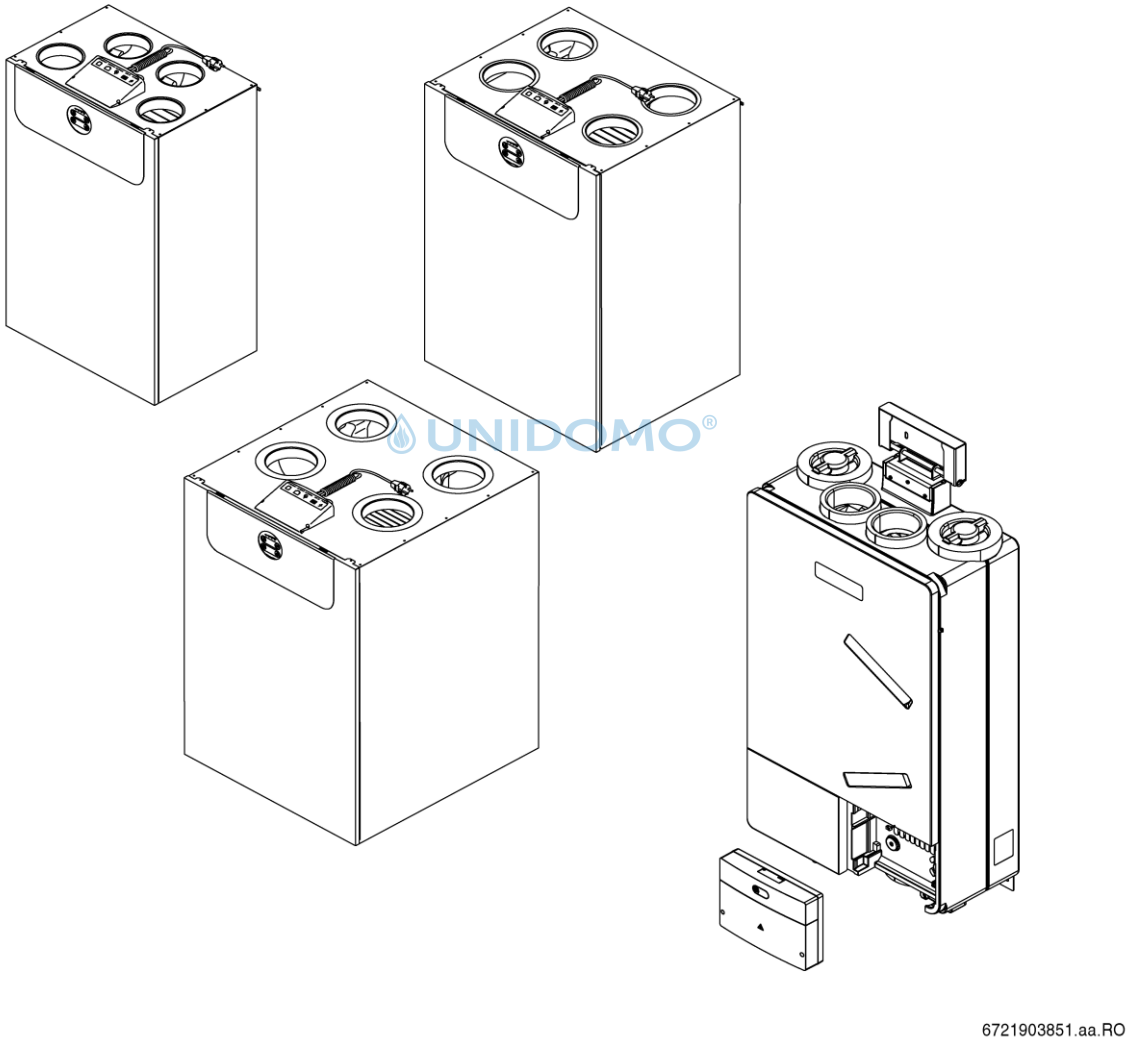

UNIDOMO®

UNIDOMO®

[de] Wichtige Hinweise zur Installation/Montage

Die Installation/Montage muss durch eine für die Arbeiten zugelassene Fachkraft unter Beachtung der geltenden Vorschriften erfolgen.

[en] Important notes on installation/assembly

The installation/assembly must be carried out by a professional who is authorised to do the work, and with due regard to the relevant regulations.

[fr] Instructions importantes pour l'installation/le montage

L'installation/le montage doit être effectué(e) par un spécialiste qualifié pour les opérations concernées et dans le respect des prescriptions applicables.

[bg] Важни указания във връзка с инсталацията/монтажа

Инсталацията/монтажът трябва да се извършва от лицензиран за работите специалист в съответствие с приложимите разпоредби.

[cs] Důležité pokyny k instalaci/montáži

Instalaci/montáž musí při dodržení platných předpisů provést odborný pracovník s příslušným oprávněním pro tyto práce.

[da] Vigtige anvisninger til installationen/monteringen

Installationen/monteringen skal foretages af en godkendt installatør under overholdelse af de gældende forskrifter.

[el] Σημαντικές υποδείξεις για την εγκατάσταση/συναρμολόγηση

Η εγκατάσταση/συναρμολόγηση πρέπει να πραγματοποιείται από εξουσιοδοτημένο για τις εργασίες αυτές τεχνικό προσωπικό, το οποίο θα πρέπει να φροντίζει ώστε να τηρούνται οι ισχύουσες διατάξεις.

[es] Indicaciones importantes para instalación/montaje

La instalación/el montaje lo debe realizar personal especializado autorizado para los trabajos, respetando las prescripciones vigentes.

[et] Olulised juhised paigaldamiseks/montaažiks

Paigaldamist/montaaži tohib läbi viia selleks volitusi omav spetsialist, arvestades kehtivaid nõudeid.

[fl] Belangrijke aanwijzingen betreffende de installatie/montage

De installatie/montage moet worden uitgevoerd door een voor de werkzaamheden geautoriseerde installateur. Hij moet rekening houden met de geldende voorschriften.

[fi] Tärkeitä asennus- ja kokoonpano-ohjeita

Näihin töihin hyväksytyn ammattiasentajan pitää suorittaa asennus- ja kokoonpanotyöt voimassa olevien määräysten mukaisesti.

[hu] Fontos tudnivalók az installáláshoz/szereléshez

Az installálást/szerelést egy, a munkákra felhatalmazott szakembernek kell végeznie, az érvényes előírások figyelembevételével.

[it] Avvertenze importanti per l'installazione/il montaggio

L'installazione/il montaggio deve aver luogo ad opera di una ditta specializzata ed autorizzata in osservanza delle disposizioni vigenti.

[he] მნიშვნელოვანი მითითებები ინსტალაციისთვის/მონტაჟისათვის

ინსტალაცია/მონტაჟი უნდა განხორციელდეს სამუშაოებისთვის დაშვებული კვალიფიციური პერსონალის მიერ, მოქმედი განაწესის დაცვით.

[lt] Svarbios instaliavimo ir (arba) montavimo nuorodos

Instaliuoti ir montuoti, laikantis galiojančių taisyklių, leidžiama kvalifikuotiems specialistams, kurie buvo įgalioti šiems darbams atlikti.

[lv] Svarīgi norādījumi par iekārtas uzstādīšanu / montāžu

Iekārtas uzstādīšanu/montāžu ir jāveic specializētam sertificētam speciālistam, ievērojot spēkā esošos noteikumus.

[nl] Belangrijke aanwijzingen betreffende de installatie/montage

De installatie/montage moet worden uitgevoerd door een voor de werkzaamheden geautoriseerde installateur rekening houdend met de geldende voorschriften.

[no] Viktig informasjon om installasjon/montering

Installasjonen/monteringen skal gjennomføres av autoriserte installatører, og gjeldende forskrifter skal følges.

[pl] Ważne wskazówki dotyczące instalacji/montażu

Instalacja /montaż muszą być wykonane przez uprawnionego do tego rodzaju prac specjalistę przy zachowaniu obowiązujących przepisów.

[pt] Indicações importantes relativas à instalação/montagem

A instalação/montagem deve ser efetuada por um técnico especializado com qualificações para estes trabalhos, tendo em atenção os regulamentos em vigor.

[ro] Indicații importante privind instalarea/montajul

Instalarea/montajul trebuie realizate de către un specialist autorizat pentru lucrările respective, respectându-se prescripțiile valabile.

[ru] Важные указания по подключению/монтажу

Подключение/монтаж должны выполнять специалисты, имеющие допуск к выполнению таких работ, при соблюдении действующих норм и правил.

[sk] Dôležité pokyny týkajúce sa inštalácie/montáže

Inštaláciu/montáž musí realizovať odborník s oprávnením na výkon týchto prác, pričom musí dodržovať platné predpisy.

[sl] Pomembni napotki za namestitev/montažo

Namestitev/montažo mora izvesti strokovnjak, pristojen za tovrstna dela, ob upošte vanju veljavnih predpisov.

[sr] Važna uputstva za ugradnju i montažu

Ugradnju i montažu moraju da obave samo stručna lica ovlašćena za izvođenje takvih radova koja će poštovati važeće propise.

[sv] Viktiga anvisningar för installation/montering

Installationen/monteringen måste utföras av en behörig och fackkunnig person enligt gällande föreskrifter.

[tr] Kurulum/Montaj ile ilgili önemli uyarılar

Kurulum/Montaj çalışmaları sadece yetkili bayiler tarafından aşağıda belirtilen talimatlar dikkate alınarak yapılmalıdır.

[uk] Важливі вказівки щодо установки/монтажу

Установку/монтаж мають здійснювати фахівці, що мають дозвіл на проведення цих робіт, із дотримання чинних приписів.

[zh] 安装方面的重要提示

必须由受到许可承担该项工作的专业人员遵照相关法规进行安装。

[ar] ملاحظات هامة للتركيب/التجميع

يجب أن يتم التركيب/التجميع من قبل متخصص مصرح له بالعمل، مع مراعاة اللوائح السارية.

[fa] تذکرات مهم درباره نصب/مونتاژ

نصب/مونتاژ باید توسط فردی حرفه ای که مجاز به انجام این کار است، و همچنین با توجه کامل به مقررات مربوطه انجام شود.

UNIDOMO

Inhaltsverzeichnis
Table of contents

AV 80	7 719 003 367	5
DDF 160/1	7 719 003 366	6
FIR 80	7 719 003 341	7
FIR 125	7 719 003 333	8
FIR 160	7 719 003 329	9
FS 200/1	7 719 003 370	10
FS 200/1	7 719 003 371	11
FS 200/1	7 719 003 372	12
FS 300	7 719 003 375	13
FS 400	7 719 003 376	14
FS300	7 719 003 373	15
FS400	7 719 003 374	16
HRE 900	7 719 003 363	17
HRE 2000	7 719 003 364	18
HRE 3100	7 719 003 365	19
KVR 80	7 719 003 345	20
MONTAGELOCHBAND	7 719 003 359	21
NAGELDÜBEL	7 719 003 360	22
NR. 1343	7 719 003 368	23
NR. 1345	7 719 003 361	24
RZ 160/125	7 719 003 331	25
SKA 200/1	7 719 003 369	26
SPANNBAND KL. (X100)	7 719 003 358	27
SV 125	7 719 003 332	28
SV 160	7 719 003 330	29
UK 100	7 719 003 354	30
VK 100	7 719 003 335	31
WK 300/400	7 719 003 362	32
ZV 80	7 719 003 348	33

UNIDOMO®

Ersatzteilliste Spare parts list	AV 80 - 7719003367

Für dieses Erzeugnis gibt es keine Ersatzteile
No spare parts available for this product
Aucune pièce détachée disponible pour ce produit
Não existem peças de substituição disponíveis para este produto
Per questo prodotto non sono piú disponibili parti di ricambio
Bu mamul için Yedek parça mevcut degildir

6720904352.AA

UNIDOMO®

Pos	Bestell-Nr.	Bezeichnung	Description
	8 710 000 000 0	Keine Ersatzteile verfügbar	No spare parts available
For:			

Ersatzteilliste Spare parts list	DDF 160/1 - 7719003366

Für dieses Erzeugnis gibt es keine Ersatzteile
No spare parts available for this product
Aucune pièce détachée disponible pour ce produit
Não existem peças de substituição disponíveis para este produto
Per questo prodotto non sono piú disponibili parti di ricambio
Bu mamul için Yedek parça mevcut degildir

6720904352.AA

UNIDOMO®

Pos	Bestell-Nr.	Bezeichnung	Description
	8 710 000 000 0	Keine Ersatzteile verfügbar	No spare parts available
For:			

Ersatzteilliste Spare parts list	FIR 80 - 7719003341

Für dieses Erzeugnis gibt es keine Ersatzteile
No spare parts available for this product
Aucune pièce détachée disponible pour ce produit
Não existem peças de substituição disponíveis para este produto
Per questo prodotto non sono piú disponibili parti di ricambio
Bu mamul için Yedek parça mevcut degildir

6720904352.AA

UNIDOMO®

Pos	Bestell-Nr.	Bezeichnung	Description
	8 710 000 000 0	Keine Ersatzteile verfügbar	No spare parts available
For:			

Ersatzteilliste Spare parts list	FIR 125 - 7719003333

Für dieses Erzeugnis gibt es keine Ersatzteile
No spare parts available for this product
Aucune pièce détachée disponible pour ce produit
Não existem peças de substituição disponíveis para este produto
Per questo prodotto non sono piú disponibili parti di ricambio
Bu mamul için Yedek parça mevcut degildir

6720904352.AA

UNIDOMO®

Pos	Bestell-Nr.	Bezeichnung	Description
	8 710 000 000 0	Keine Ersatzteile verfügbar	No spare parts available
For:			

Ersatzteilliste Spare parts list	FIR 160 - 7719003329

Für dieses Erzeugnis gibt es keine Ersatzteile
No spare parts available for this product
Aucune pièce détachée disponible pour ce produit
Não existem peças de substituição disponíveis para este produto
Per questo prodotto non sono piú disponibili parti di ricambio
Bu mamul için Yedek parça mevcut degildir

6720904352.AA

UNIDOMO®

Pos	Bestell-Nr.	Bezeichnung	Description
	8 710 000 000 0	Keine Ersatzteile verfügbar	No spare parts available
For:			

Ersatzteilliste Spare parts list	FS 200/1 - 7719003370

Für dieses Erzeugnis gibt es keine Ersatzteile
No spare parts available for this product
Aucune pièce détachée disponible pour ce produit
Não existem peças de substituição disponíveis para este produto
Per questo prodotto non sono piú disponibili parti di ricambio
Bu mamul için Yedek parça mevcut degildir

6720904352.AA

UNIDOMO®

Pos	Bestell-Nr.	Bezeichnung	Description
	8 710 000 000 0	Keine Ersatzteile verfügbar	No spare parts available
For:			

Ersatzteilliste Spare parts list	FS 200/1 - 7719003371

Für dieses Erzeugnis gibt es keine Ersatzteile
No spare parts available for this product
Aucune pièce détachée disponible pour ce produit
Não existem peças de substituição disponíveis para este produto
Per questo prodotto non sono piú disponibili parti di ricambio
Bu mamul için Yedek parça mevcut degildir

6720904352.AA

UNIDOMO®

Pos	Bestell-Nr.	Bezeichnung	Description
	8 710 000 000 0	Keine Ersatzteile verfügbar	No spare parts available
For:			

Ersatzteilliste Spare parts list	FS 200/1 - 7719003372

Für dieses Erzeugnis gibt es keine Ersatzteile
No spare parts available for this product
Aucune pièce détachée disponible pour ce produit
Não existem peças de substituição disponíveis para este produto
Per questo prodotto non sono piú disponibili parti di ricambio
Bu mamul için Yedek parça mevcut degildir

6720904352.AA

UNIDOMO®

Pos	Bestell-Nr.	Bezeichnung	Description
	8 710 000 000 0	Keine Ersatzteile verfügbar	No spare parts available
For:			

Ersatzteilliste Spare parts list	FS 300 - 7719003375

Für dieses Erzeugnis gibt es keine Ersatzteile
No spare parts available for this product
Aucune pièce détachée disponible pour ce produit
Não existem peças de substituição disponíveis para este produto
Per questo prodotto non sono piú disponibili parti di ricambio
Bu mamul için Yedek parça mevcut degildir

6720904352.AA

UNIDOMO®

Pos	Bestell-Nr.	Bezeichnung	Description
	8 710 000 000 0	Keine Ersatzteile verfügbar	No spare parts available
For:			

Ersatzteilliste Spare parts list	FS 400 - 7719003376

Für dieses Erzeugnis gibt es keine Ersatzteile
No spare parts available for this product
Aucune pièce détachée disponible pour ce produit
Não existem peças de substituição disponíveis para este produto
Per questo prodotto non sono piú disponibili parti di ricambio
Bu mamul için Yedek parça mevcut degildir

6720904352.AA

UNIDOMO®

Pos	Bestell-Nr.	Bezeichnung	Description
	8 710 000 000 0	Keine Ersatzteile verfügbar	No spare parts available
For:			

Ersatzteilliste Spare parts list	FS300 - 7719003373

Für dieses Erzeugnis gibt es keine Ersatzteile
No spare parts available for this product
Aucune pièce détachée disponible pour ce produit
Não existem peças de substituição disponíveis para este produto
Per questo prodotto non sono piú disponibili parti di ricambio
Bu mamul için Yedek parça mevcut degildir

6720904352.AA

UNIDOMO®

Pos	Bestell-Nr.	Bezeichnung	Description
	8 710 000 000 0	Keine Ersatzteile verfügbar	No spare parts available
For:			

Ersatzteilliste Spare parts list	FS400 - 7719003374

Für dieses Erzeugnis gibt es keine Ersatzteile
No spare parts available for this product
Aucune pièce détachée disponible pour ce produit
Não existem peças de substituição disponíveis para este produto
Per questo prodotto non sono piú disponibili parti di ricambio
Bu mamul için Yedek parça mevcut degildir

6720904352.AA

UNIDOMO®

Pos	Bestell-Nr.	Bezeichnung	Description
	8 710 000 000 0	Keine Ersatzteile verfügbar	No spare parts available
For:			

Ersatzteilliste Spare parts list	HRE 900 - 7719003363

Für dieses Erzeugnis gibt es keine Ersatzteile
No spare parts available for this product
Aucune pièce détachée disponible pour ce produit
Não existem peças de substituição disponíveis para este produto
Per questo prodotto non sono piú disponibili parti di ricambio
Bu mamul için Yedek parça mevcut degildir

6720904352.AA

UNIDOMO®

Pos	Bestell-Nr.	Bezeichnung	Description
	8 710 000 000 0	Keine Ersatzteile verfügbar	No spare parts available
For:			

Ersatzteilliste Spare parts list	HRE 2000 - 7719003364

Für dieses Erzeugnis gibt es keine Ersatzteile
No spare parts available for this product
Aucune pièce détachée disponible pour ce produit
Não existem peças de substituição disponíveis para este produto
Per questo prodotto non sono piú disponibili parti di ricambio
Bu mamul için Yedek parça mevcut degildir

6720904352.AA

UNIDOMO®

Pos	Bestell-Nr.	Bezeichnung	Description
	8 710 000 000 0	Keine Ersatzteile verfügbar	No spare parts available
For:			

Ersatzteilliste Spare parts list	HRE 3100 - 7719003365

Für dieses Erzeugnis gibt es keine Ersatzteile
No spare parts available for this product
Aucune pièce détachée disponible pour ce produit
Não existem peças de substituição disponíveis para este produto
Per questo prodotto non sono piú disponibili parti di ricambio
Bu mamul için Yedek parça mevcut degildir

6720904352.AA

UNIDOMO®

Pos	Bestell-Nr.	Bezeichnung	Description
	8 710 000 000 0	Keine Ersatzteile verfügbar	No spare parts available
For:			

Ersatzteilliste Spare parts list	KVR 80 - 7719003345

Für dieses Erzeugnis gibt es keine Ersatzteile
No spare parts available for this product
Aucune pièce détachée disponible pour ce produit
Não existem peças de substituição disponíveis para este produto
Per questo prodotto non sono piú disponibili parti di ricambio
Bu mamul için Yedek parça mevcut degildir

6720904352.AA

UNIDOMO®

Pos	Bestell-Nr.	Bezeichnung	Description
	8 710 000 000 0	Keine Ersatzteile verfügbar	No spare parts available
For:			

Ersatzteilliste
Spare parts list

MONTAGELOCHBAND - 7719003359

Für dieses Erzeugnis gibt es keine Ersatzteile
No spare parts available for this product
Aucune pièce détachée disponible pour ce produit
Não existem peças de substituição disponíveis para este produto
Per questo prodotto non sono piú disponibili parti di ricambio
Bu mamul için Yedek parça mevcut degildir

6720904352.AA

UNIDOMO®

Pos	Bestell-Nr.	Bezeichnung	Description
	8 710 000 000 0	Keine Ersatzteile verfügbar	No spare parts available
For:			

Ersatzteilliste
Spare parts list

NAGELDÜBEL - 7719003360

Für dieses Erzeugnis gibt es keine Ersatzteile
No spare parts available for this product
Aucune pièce détachée disponible pour ce produit
Não existem peças de substituição disponíveis para este produto
Per questo prodotto non sono piú disponibili parti di ricambio
Bu mamul için Yedek parça mevcut degildir

6720904352.AA

UNIDOMO®

Pos	Bestell-Nr.	Bezeichnung	Description
	8 710 000 000 0	Keine Ersatzteile verfügbar	No spare parts available
For:			

Ersatzteilliste Spare parts list	NR. 1343 - 7719003368

Für dieses Erzeugnis gibt es keine Ersatzteile
No spare parts available for this product
Aucune pièce détachée disponible pour ce produit
Não existem peças de substituição disponíveis para este produto
Per questo prodotto non sono piú disponibili parti di ricambio
Bu mamul için Yedek parça mevcut degildir

6720904352.AA

UNIDOMO®

Pos	Bestell-Nr.	Bezeichnung	Description
	8 710 000 000 0	Keine Ersatzteile verfügbar	No spare parts available
For:			

Ersatzteilliste Spare parts list	NR. 1345 - 7719003361

Für dieses Erzeugnis gibt es keine Ersatzteile
No spare parts available for this product
Aucune pièce détachée disponible pour ce produit
Não existem peças de substituição disponíveis para este produto
Per questo prodotto non sono piú disponibili parti di ricambio
Bu mamul için Yedek parça mevcut degildir

6720904352.AA

UNIDOMO®

Pos	Bestell-Nr.	Bezeichnung	Description
	8 710 000 000 0	Keine Ersatzteile verfügbar	No spare parts available
For:			

Ersatzteilliste Spare parts list	RZ 160/125 - 7719003331

Für dieses Erzeugnis gibt es keine Ersatzteile
No spare parts available for this product
Aucune pièce détachée disponible pour ce produit
Não existem peças de substituição disponíveis para este produto
Per questo prodotto non sono piú disponibili parti di ricambio
Bu mamul için Yedek parça mevcut degildir

6720904352.AA

UNIDOMO®

Pos	Bestell-Nr.	Bezeichnung	Description
	8 710 000 000 0	Keine Ersatzteile verfügbar	No spare parts available
For:			

Ersatzteilliste Spare parts list	SKA 200/1 - 7719003369

Für dieses Erzeugnis gibt es keine Ersatzteile
No spare parts available for this product
Aucune pièce détachée disponible pour ce produit
Não existem peças de substituição disponíveis para este produto
Per questo prodotto non sono piú disponibili parti di ricambio
Bu mamul için Yedek parça mevcut degildir

6720904352.AA

UNIDOMO®

Pos	Bestell-Nr.	Bezeichnung	Description
	8 710 000 000 0	Keine Ersatzteile verfügbar	No spare parts available
For:			

Ersatzteilliste
Spare parts list

SPANNBAND KL. (X100) - 7719003358

Für dieses Erzeugnis gibt es keine Ersatzteile
No spare parts available for this product
Aucune pièce détachée disponible pour ce produit
Não existem peças de substituição disponíveis para este produto
Per questo prodotto non sono piú disponibili parti di ricambio
Bu mamul için Yedek parça mevcut degildir

6720904352.AA

UNIDOMO®

Pos	Bestell-Nr.	Bezeichnung	Description
	8 710 000 000 0	Keine Ersatzteile verfügbar	No spare parts available
For:			

Ersatzteilliste Spare parts list	SV 125 - 7719003332

Für dieses Erzeugnis gibt es keine Ersatzteile
No spare parts available for this product
Aucune pièce détachée disponible pour ce produit
Não existem peças de substituição disponíveis para este produto
Per questo prodotto non sono piú disponibili parti di ricambio
Bu mamul için Yedek parça mevcut degildir

6720904352.AA

UNIDOMO®

Pos	Bestell-Nr.	Bezeichnung	Description
	8 710 000 000 0	Keine Ersatzteile verfügbar	No spare parts available
For:			

Ersatzteilliste Spare parts list	SV 160 - 7719003330

Für dieses Erzeugnis gibt es keine Ersatzteile
No spare parts available for this product
Aucune pièce détachée disponible pour ce produit
Não existem peças de substituição disponíveis para este produto
Per questo prodotto non sono piú disponibili parti di ricambio
Bu mamul için Yedek parça mevcut degildir

6720904352.AA

UNIDOMO®

Pos	Bestell-Nr.	Bezeichnung	Description
	8 710 000 000 0	Keine Ersatzteile verfügbar	No spare parts available
For:			

Ersatzteilliste Spare parts list	UK 100 - 7719003354

Für dieses Erzeugnis gibt es keine Ersatzteile
No spare parts available for this product
Aucune pièce détachée disponible pour ce produit
Não existem peças de substituição disponíveis para este produto
Per questo prodotto non sono piú disponibili parti di ricambio
Bu mamul için Yedek parça mevcut degildir

6720904352.AA

UNIDOMO®

Pos	Bestell-Nr.	Bezeichnung	Description
	8 710 000 000 0	Keine Ersatzteile verfügbar	No spare parts available
For:			

Ersatzteilliste Spare parts list	VK 100 - 7719003335

Für dieses Erzeugnis gibt es keine Ersatzteile
No spare parts available for this product
Aucune pièce détachée disponible pour ce produit
Não existem peças de substituição disponíveis para este produto
Per questo prodotto non sono piú disponibili parti di ricambio
Bu mamul için Yedek parça mevcut degildir

6720904352.AA

UNIDOMO®

Pos	Bestell-Nr.	Bezeichnung	Description
	8 710 000 000 0	Keine Ersatzteile verfügbar	No spare parts available
For:			

Ersatzteilliste Spare parts list	WK 300/400 - 7719003362

Für dieses Erzeugnis gibt es keine Ersatzteile
No spare parts available for this product
Aucune pièce détachée disponible pour ce produit
Não existem peças de substituição disponíveis para este produto
Per questo prodotto non sono piú disponibili parti di ricambio
Bu mamul için Yedek parça mevcut degildir

6720904352.AA

UNIDOMO®

Pos	Bestell-Nr.	Bezeichnung	Description
	8 710 000 000 0	Keine Ersatzteile verfügbar	No spare parts available
For:			

Ersatzteilliste Spare parts list	ZV 80 - 7719003348

Für dieses Erzeugnis gibt es keine Ersatzteile
No spare parts available for this product
Aucune pièce détachée disponible pour ce produit
Não existem peças de substituição disponíveis para este produto
Per questo prodotto non sono piú disponibili parti di ricambio
Bu mamul için Yedek parça mevcut degildir

6720904352.AA

UNIDOMO®

Pos	Bestell-Nr.	Bezeichnung	Description
	8 710 000 000 0	Keine Ersatzteile verfügbar	No spare parts available
For:			

UNIDOMO®

UNIDOMO®

UNIDOMO®

Bosch Thermotechnik GmbH
Sophienstr. 30-32
D-35576 Wetzlar / Germany