Ersatzteilliste
Spare parts list
Liste des pièces de rechange

Lista de repuestos
Onderdelenlijst
Yedek Parça Listesi

6721805133
(2019/10) asc

GC5300iWM
Zubehör / Accessory / Accessoire

UNIDOMO®

BOSCH

UNIDOMO®

[de] Wichtige Hinweise zur Installation/Montage

Die Installation/Montage muss durch eine für die Arbeiten zugelassene Fachkraft unter Beachtung der geltenden Vorschriften erfolgen.

[en] Important notes on installation/assembly

The installation/assembly must be carried out by a professional who is authorised to do the work, and with due regard to the relevant regulations.

[fr] Instructions importantes pour l'installation/le montage

L'installation/le montage doit être effectué(e) par un spécialiste qualifié pour les opérations concernées et dans le respect des prescriptions applicables.

[bg] Важни указания във връзка с инсталацията/монтажа

Инсталацията/монтажът трябва да се извършва от лицензиран за работите специалист в съответствие с приложимите разпоредби.

[cs] Důležité pokyny k instalaci/montáži

Instalaci/montáž musí při dodržení platných předpisů provést odborný pracovník s příslušným oprávněním pro tyto práce.

[da] Vigtige anvisninger til installationen/monteringen

Installationen/monteringen skal foretages af en godkendt installatør under overholdelse af de gældende forskrifter.

[el] Σημαντικές υποδείξεις για την εγκατάσταση/συναρμολόγηση

Η εγκατάσταση/συναρμολόγηση πρέπει να πραγματοποιείται από εξουσιοδοτημένο για τις εργασίες αυτές τεχνικό προσωπικό, το οποίο θα πρέπει να φροντίζει ώστε να τηρούνται οι ισχύουσες διατάξεις.

[es] Indicaciones importantes para instalación/montaje

La instalación/el montaje lo debe realizar personal especializado autorizado para los trabajos, respetando las prescripciones vigentes.

[et] Olulised juhised paigaldamiseks/montaažiks

Paigaldamist/montaaži tohib läbi viia selleks volitusi omav spetsialist, arvestades kehtivaid nõudeid.

[fi] Belangrijke aanwijzingen betreffende de installatie/montage

De installatie/montage moet worden uitgevoerd door een voor de werkzaamheden geautoriseerde installateur. Hij moet rekening houden met de geldende voorschriften.

[fi] Tärkeitä asennus- ja kokoonpano-ohjeita

Näihin töihin hyväksytyn ammattiasentajan pitää suorittaa asennus- ja kokoonpanotyöt voimassa olevien määräysten mukaisesti.

[hu] Fontos tudnivalók az installáláshoz/szereléshez

Az installálást/szerelést egy, a munkákra felhatalmazott szakembernek kell végeznie, az érvényes előírások figyelembevételével.

[it] Avvertenze importanti per l'installazione/il montaggio

L'installazione/il montaggio deve aver luogo ad opera di una ditta specializzata ed autorizzata in osservanza delle disposizioni vigenti.

[he] მნიშვნელოვანი მითითებები ინსტალაციისთვის/მონტაჟისათვის

ინსტალაცია/მონტაჟი უნდა განხორციელდეს სამუშაოებისთვის დაშვებული კვალიფიციური პერსონალის მიერ, მოქმედი განაწესის დაცვით.

[lt] Svarbios instaliavimo ir (arba) montavimo nuorodos

Instaliuoti ir montuoti, laikantis galiojančių taisyklių, leidžiama kvalifikuotiems specialistams, kurie buvo įgalioti šiems darbams atlikti.

[lv] Svarīgi norādījumi par iekārtas uzstādīšanu / montāžu

Iekārtas uzstādīšanu/montāžu ir jāveic specializētam sertificētam speciālistam, ievērojot spēkā esošos noteikumus.

[nl] Belangrijke aanwijzingen betreffende de installatie/montage

De installatie/montage moet worden uitgevoerd door een voor de werkzaamheden geautoriseerde installateur rekening houdend met de geldende voorschriften.

[no] Viktig informasjon om installasjon/montering

Installasjonen/monteringen skal gjennomføres av autoriserte installatører, og gjeldende forskrifter skal følges.

[pl] Ważne wskazówki dotyczące instalacji/montażu

Instalacja /montaż muszą być wykonane przez uprawnionego do tego rodzaju prac specjalistę przy zachowaniu obowiązujących przepisów.

[pt] Indicações importantes relativas à instalação/montagem

A instalação/montagem deve ser efetuada por um técnico especializado com qualificações para estes trabalhos, tendo em atenção os regulamentos em vigor.

[ro] Indicaţii importante privind instalarea/montajul

Instalarea/montajul trebuie realizate de către un specialist autorizat pentru lucrările respective, respectându-se prescripţiile valabile.

[ru] Важные указания по подключению/монтажу

Подключение/монтаж должны выполнять специалисты, имеющие допуск к выполнению таких работ, при соблюдении действующих норм и правил.

[sk] Dôležité pokyny týkajúce sa inštalácie/montáže

Inštaláciu/montáž musí realizovať odborník s oprávnením na výkon týchto prác, pričom musí dodržovať platné predpisy.

[sl] Pomembni napotki za namestitev/montažo

Namestitev/montažo mora izvesti strokovnjak, pristojen za tovrstna dela, ob upošte vanju veljavnih predpisov.

[sr] Važna uputstva za ugradnju i montažu

Ugradnju i montažu moraju da obave samo stručna lica ovlašćena za izvođenje takvih radova koja će poštovati važeće propise.

[sv] Viktiga anvisningar för installation/montering

Installationen/monteringen måste utföras av en behörig och fackkunnig person enligt gällande föreskrifter.

[tr] Kurulum/Montaj ile ilgili önemli uyarılar

Kurulum/Montaj çalışmaları sadece yetkili bayiler tarafından aşağıda belirtilen talimatlar dikkate alınarak yapılmalıdır.

[uk] Важливі вказівки щодо установки/монтажу

Установку/монтаж мають здійснювати фахівці, що мають дозвіл на проведення цих робіт, із дотримання чинних приписів.

[zh] 安装方面的重要提示

必须由受到许可承担该项工作的专业人员遵照相关法规进行安装。

[ar] ملاحظات هامة للتركيب/التجميع

يجب أن يتم التركيب/التجميع من قبل متخصص مصرح له بالعمل، مع مراعاة اللوائح السارية.

[fa] تذکرات مهم درباره نصب/مونتاژ

نصب/مونتاژ باید توسط فردی حرفه ای که مجاز به انجام این کار است، و همچنین با توجه کامل به مقررات مربوطه انجام شود.

UNIDOMO®

Inhaltsverzeichnis Table of contents	Table de matieres Indice	Inhoud Tablonun icerigi

AS Vertikal	7 738 112 829	5
CS 29-1 AS MAG extern	7 738 112 840	6
CS10 AS horiz.	7 738 112 112	7
CS17 Set Anschlussnippel	7 738 112 119	8
CS20-1 AS Hähne CH 2	7 738 112 833	9
CS28-1 AS Absperrhähne	7 738 112 832	10
CS30 AS Füllarmatur	7 738 112 236	11
CS34 Verbindungssatz	7 738 112 831	12
CS35 Cross-Matrix-Set	7 738 112 830	13
CS36 Einbauset-Klappe	7 738 112 843	14
CS37 EMS Bus für ACU	7 738 112 928	15
CS38 AS horizontal	7 738 112 835	16
ECW8-DHW Ausdehnungsgefäß	7 738 112 837	17
EV 17HC Ausdehnungsgefäß	7 738 112 839	18
Isolation Set Rückseite	7 738 112 929	19
SF11 Seitenblende li/re 2 Teile	7 738 112 841	20
SF12 Seitenblende li/re 5 Teile	7 738 112 842	21
SFF-3 Behälter Solar	7 738 112 836	22

UNIDOMO®

Ersatzteilliste
Spare parts list
Liste des pièces de rechange
Lista de repuestos
Onderdelenlijst
Yedek Parça Listesi

AS Vertikal - 7738112829

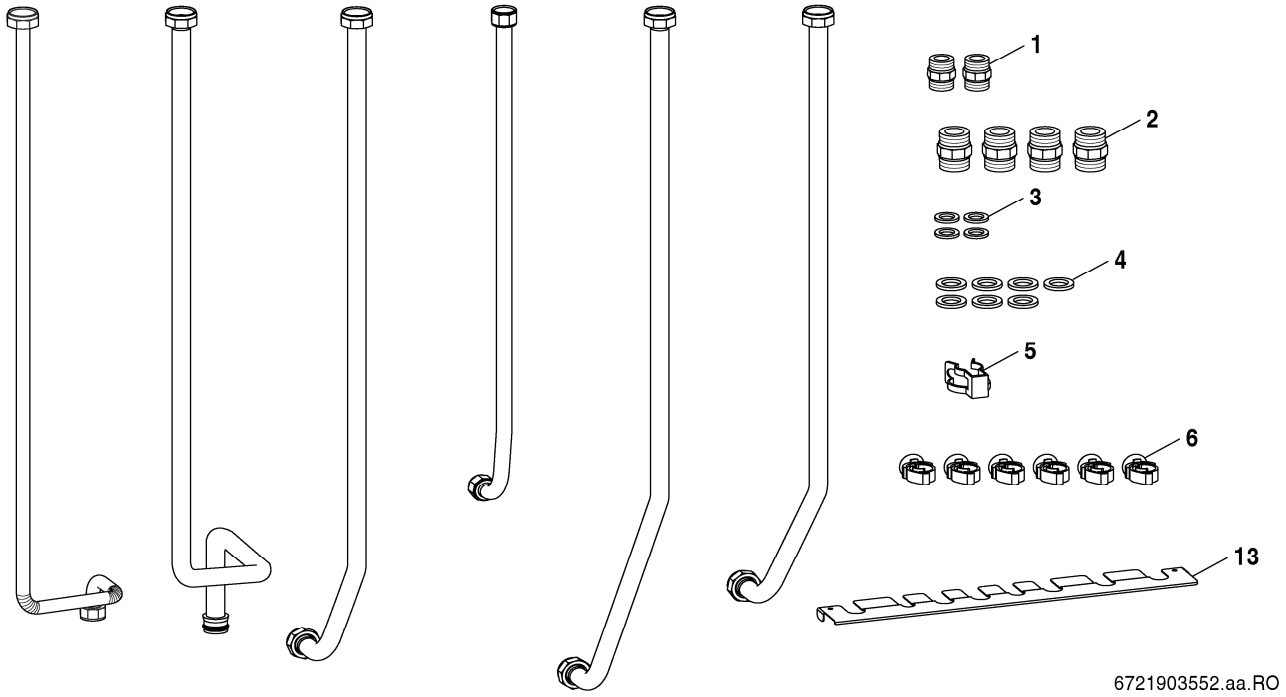

UNIDOMO®

Pos	Bestell-Nr.	Bezeichnung	Description	Dénomination	Descripción	Benaming	Aciklamalar
1	**8 713 305 667 0**	Doppelnippel 1/2"	Barrel nipple	Raccord	Manguito rsocado doble	Dubbel nippel	Nippel
2	**8 713 305 666 0**	Doppelnippel 3/4" (1x)	Barrel nipple 3/4" (1x)	Raccord 3/4" (1x)	Manguito rsocado doble 3/4" (1x)	Dubbel nippel 3/4" (1x)	Nippel 3/4" (1x)
3	**8 710 103 045 0**	Dichtung 18.6x13.5x1.5 (10x)	Washer 18.6x13.5x1.5 (10x)	Joint 18.6x13.5x1.5 (10x)	Anillo junta 18.6x13.5x1.5 (10x)	Afdichtring 18.6x13.5x1.5 (10x)	Conta 18.6x13.5x1.5 (10x)
4	**8 710 103 043 0**	Dichtung 23.9x17.2x1.5 (10x)	Washer 23.9x17.2x1.5 (10x)	Joint 23.9x17.2x1.5 (10x)	Anillo junta 23.9x17.2x1.5 (10x)	Afdichtring 23.9x17.2x1.5 (10x)	Conta 23.9x17.2x1.5 (10x)
5	**8 711 200 024 0**	Klammer (10x)	Clip (10x)	Clip (10x)	Grapa (10x)	Klem (10x)	Klips (10x)
6	**8 718 667 584 0**	Kabelhalter (10X)	clip plastic	Tube	tubo	Buis	Boru
13	**8 737 711 835**	Rohrhalter	vertical pipe support painted	Support	Soporto	Houder	Kol

For:

Ersatzteilliste
Spare parts list
Liste des pièces de rechange
Lista de repuestos
Onderdelenlijst
Yedek Parça Listesi

CS 29-1 AS MAG extern - 7738112840

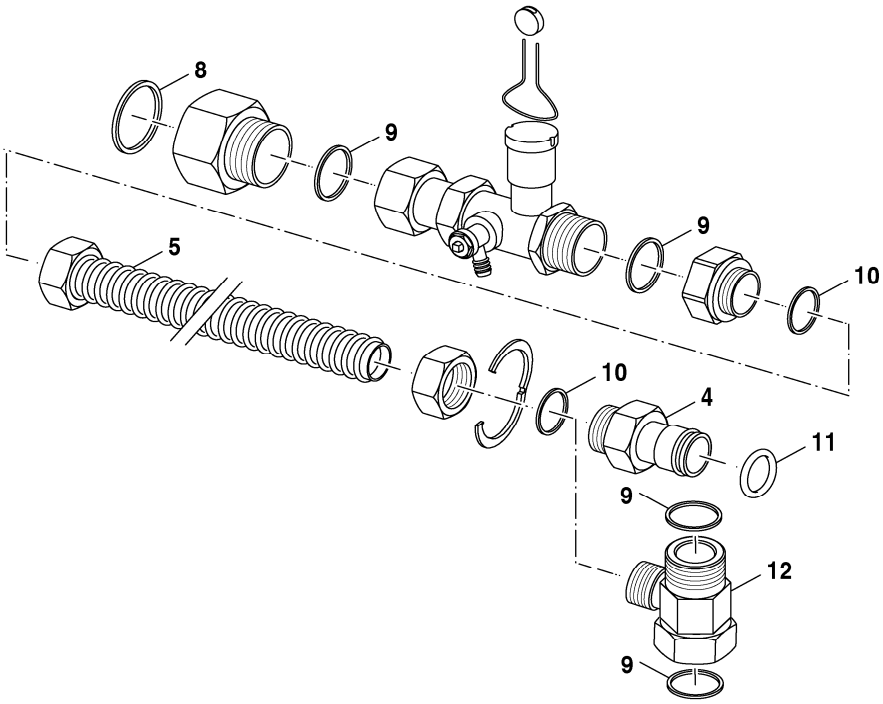

6721903555.aa.RO

UNIDOMO®

Pos	Bestell-Nr.	Bezeichnung	Description	Dénomination	Descripción	Benaming	Aciklamalar
4	**8 718 668 781 0**	Zwischenstück CH ADG	Adaptor CH expansion vessel plug in	Entretoise	peça intermédia	Raccordo intermedio	Ara Parça
5	**8 710 735 275 0**	Anschlussrohr	Flow pipe	Tuyauterie	Tubo agua	Aansluit pijp	Baglanti Borusu
8	**8 710 103 046 0**	Dichtscheibe 1" (10x)	Washer 1" (10x)	Joint 1" (10x)	Junta 1" (10x)	Afdichting 1" (10x)	CONTA
9	**8 710 103 043 0**	Dichtung 23.9x17.2x1.5 (10x)	Washer 23.9x17.2x1.5 (10x)	Joint 23.9x17.2x1.5 (10x)	Anillo junta 23.9x17.2x1.5 (10x)	Afdichtring 23.9x17.2x1.5 (10x)	Conta 23.9x17.2x1.5 (10x)
10	**8 710 103 045 0**	Dichtung 18.6x13.5x1.5 (10x)	Washer 18.6x13.5x1.5 (10x)	Joint 18.6x13.5x1.5 (10x)	Anillo junta 18.6x13.5x1.5 (10x)	Afdichtring 18.6x13.5x1.5 (10x)	Conta 18.6x13.5x1.5 (10x)
11	**8 716 107 437 0**	O-Ring 12.5x3 WRAS / KTW (10x)	O-ring 12.5x3 WRAS / KTW (10x)	Joint torique 12.5x3 WRAS / KTW (10x)	Anillo tórico 12.5x3 WRAS / KTW (10x)	O-RING (PER 10)	HALKA
12	**8 737 711 094**	Schraubstutzen Verschraubung	Nipple	Raccord	Prolongación	Draadstuk	Rakor

For:

Ersatzteilliste
Spare parts list
Liste des pièces de rechange
Lista de repuestos
Onderdelenlijst
Yedek Parça Listesi

CS10 AS horiz. - 7738112112

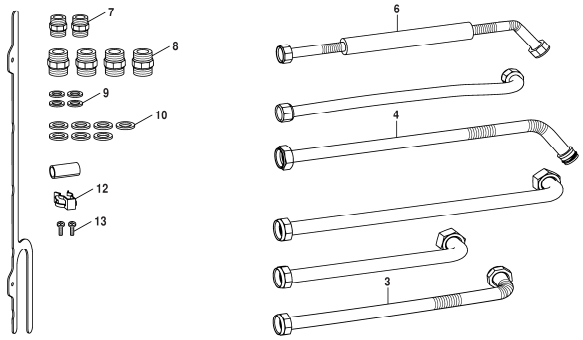

8738893174.as.RO

UNIDOMO®

Pos	Bestell-Nr.	Bezeichnung	Description	Dénomination	Descripción	Benaming	Aciklamalar
3	**8 737 706 644 0**	Rohr WW horizontal nummeriert	pipe	Tube	tubo	Pijp	Boru
4	**8 737 706 645 0**	Rohr KW horizontal nummeriert	pipe	Tube	tubo	Pijp	Boru
6	**8 737 706 647 0**	Rohr Zirkulation horizontal nummeriert	pipe circulation	Tube	tubo	Pijp	Boru
7	**8 713 305 667 0**	Doppelnippel 1/2"	Barrel nipple	Raccord	Manguito rsocado doble	Dubbel nippel	Nippel
8	**8 713 305 666 0**	Doppelnippel 3/4" (1x)	Barrel nipple 3/4" (1x)	Raccord 3/4" (1x)	Manguito rsocado doble 3/4" (1x)	Dubbel nippel 3/4" (1x)	Nippel 3/4" (1x)
9	**8 710 103 045 0**	Dichtung 18.6x13.5x1.5 (10x)	Washer 18.6x13.5x1.5 (10x)	Joint 18.6x13.5x1.5 (10x)	Anillo junta 18.6x13.5x1.5 (10x)	Afdichtring 18.6x13.5x1.5 (10x)	Conta 18.6x13.5x1.5 (10x)
10	**8 710 103 043 0**	Dichtung 23.9x17.2x1.5 (10x)	Washer 23.9x17.2x1.5 (10x)	Joint 23.9x17.2x1.5 (10x)	Anillo junta 23.9x17.2x1.5 (10x)	Afdichtring 23.9x17.2x1.5 (10x)	Conta 23.9x17.2x1.5 (10x)
12	**8 711 200 024 0**	Klammer (10x)	Clip (10x)	Clip (10x)	Grapa (10x)	Klem (10x)	Klips (10x)
13	**2 910 611 432 0**	Schraube 4,8x13 (10x)	Screw 4,8x13 (10x) packed	Vis 4,8x13 (10x)	Tornillo 4,8x13 (10x)	Schroef 4,8x13 (10x)	Civata 4,8x13 (10x)
	8 716 771 154 0	O-Ring 17x4 (10x)	O-ring 17x4 (10x)	Joint torique 17x4 (10x)	Anillo tórico 17x4 (10x)	O-ring 17x4 (10x)	O-ring 17x4 (10x)

For:

Ersatzteilliste
Spare parts list
Liste des pièces de rechange
Lista de repuestos
Onderdelenlijst
Yedek Parça Listesi

CS17 Set Anschlussnippel - 7738112119

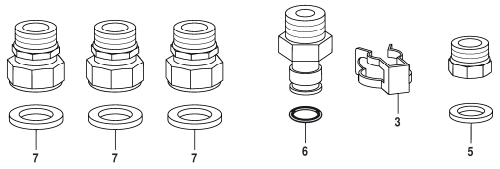

8738893216.aa.RO

UNIDOMO®

Pos	Bestell-Nr.	Bezeichnung	Description	Dénomination	Descripción	Benaming	Aciklamalar
3	**8 711 200 024 0**	Klammer (10x)	Clip (10x)	Clip (10x)	Grapa (10x)	Klem (10x)	Klips (10x)
5	**8 710 103 045 0**	Dichtung 18.6x13.5x1.5 (10x)	Washer 18.6x13.5x1.5 (10x)	Joint 18.6x13.5x1.5 (10x)	Anillo junta 18.6x13.5x1.5 (10x)	Afdichtring 18.6x13.5x1.5 (10x)	Conta 18.6x13.5x1.5 (10x)
6	**8 716 771 154 0**	O-Ring 17x4 (10x)	O-ring 17x4 (10x)	Joint torique 17x4 (10x)	Anillo tórico 17x4 (10x)	O-ring 17x4 (10x)	O-ring 17x4 (10x)
7	**8 710 103 043 0**	Dichtung 23.9x17.2x1.5 (10x)	Washer 23.9x17.2x1.5 (10x)	Joint 23.9x17.2x1.5 (10x)	Anillo junta 23.9x17.2x1.5 (10x)	Afdichtring 23.9x17.2x1.5 (10x)	Conta 23.9x17.2x1.5 (10x)

For:

Ersatzteilliste
Spare parts list
Liste des pièces de rechange
Lista de repuestos
Onderdelenlijst
Yedek Parça Listesi

CS20-1 AS Hähne CH 2 - 7738112833

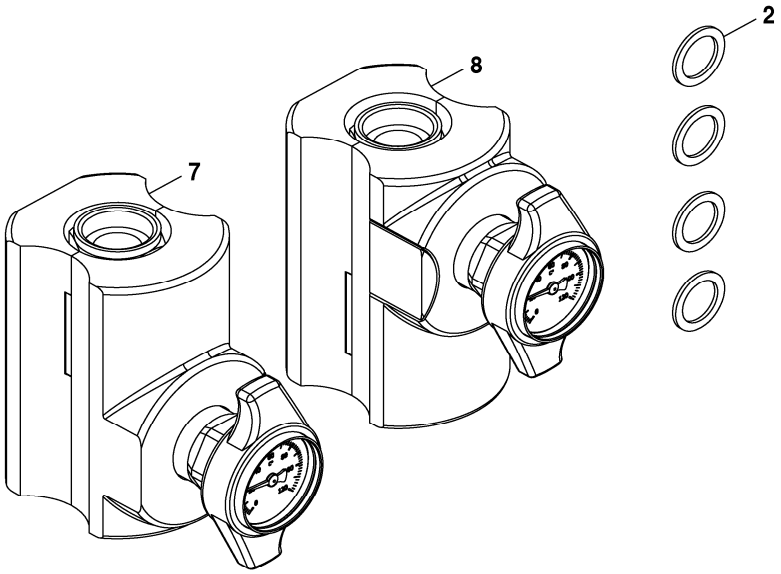

6721903558.aa.RO

UNIDOMO®

Pos	Bestell-Nr.	Bezeichnung	Description	Dénomination	Descripción	Benaming	Aciklamalar
2	**8 710 103 043 0**	Dichtung 23.9x17.2x1.5 (10x)	Washer 23.9x17.2x1.5 (10x)	Joint 23.9x17.2x1.5 (10x)	Anillo junta 23.9x17.2x1.5 (10x)	Afdichtring 23.9x17.2x1.5 (10x)	Conta 23.9x17.2x1.5 (10x)
7	**8 737 711 091**	Wartungshahn VL rot	Service faucet	Vanne d'arrêt chauffage	Llave de manutenzione	Kraan onderhoud	Bakim vanasi
8	**8 737 711 092**	Wartungshahn VL blau	Service faucet	Vanne d'arrêt chauffage	Llave de manutenzione	Kraan onderhoud	Bakim vanasi

For:

Ersatzteilliste
Spare parts list
Liste des pièces de rechange
Lista de repuestos
Onderdelenlijst
Yedek Parça Listesi

CS28-1 AS Absperrhähne - 7738112832

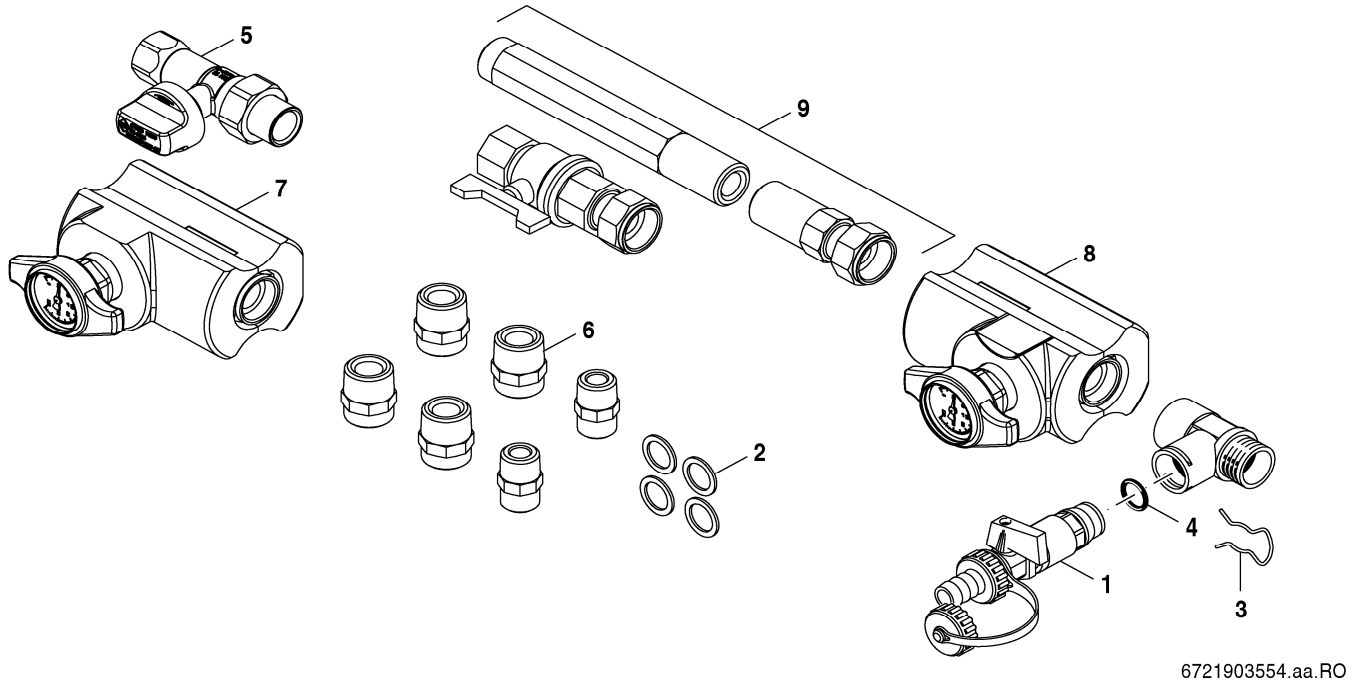

UNIDOMO®

Pos	Bestell-Nr.	Bezeichnung	Description	Dénomination	Descripción	Benaming	Aciklamalar
1	**7 719 002 007**	Nr.845 KFE-Hahn Zubehör	KFE-Shut-off valve Acc.No.845	Robinet de vidange/remplissage ECS	KFE-llave de paso Zub.Nr.845	KFE-Serviceafsluiter Zub.Nr.845	KFE-Kesme Vanas# Zub.Nr.845
2	**8 710 103 043 0**	Dichtung 23.9x17.2x1.5 (10x)	Washer 23.9x17.2x1.5 (10x)	Joint 23.9x17.2x1.5 (10x)	Anillo junta 23.9x17.2x1.5 (10x)	Afdichtring 23.9x17.2x1.5 (10x)	Conta 23.9x17.2x1.5 (10x)
3	**8 711 200 016 0**	Haltefeder (10x)	Wireform spring (10x)	Epingle (10x)	Clip de fijación (10x)	Borgveer (10x)	Tel Segman (10x)
4	**8 716 771 155 0**	O-Ring 13,87x3,53 (10x)	O-ring 13,87x3,53 (10x)	Joint torique 13,87x3,53 (x10)	Anillo tórico 13,87x3,53 (10x)	O-ring 13,87x3,53 (10x)	O-ring 13,87x3,53 (10x)
5	**7 738 112 222**	Gas-D-Hahn 1/2"	valve gas cock 1/2"	Vanne gaz 1/2"			
6	**8 713 305 666 0**	Doppelnippel 3/4" (1x)	Barrel nipple 3/4" (1x)	Raccord 3/4" (1x)	Manguito rsocado doble 3/4" (1x)	Dubbel nippel 3/4" (1x)	Nippel 3/4" (1x)
7	**8 737 711 091**	Wartungshahn VL rot	Service faucet	Vanne d'arrêt chauffage	Llave de manutenzione	Kraan onderhoud	Bakim vanasi
8	**8 737 711 092**	Wartungshahn VL blau	Service faucet	Vanne d'arrêt chauffage	Llave de manutenzione	Kraan onderhoud	Bakim vanasi
9	**8 737 711 093**	Schraubstutzen 3/4	Screw connection 3/4	Raccord	Prolongación	Draadstuk	Rakor

For:

Ersatzteilliste
Spare parts list
Liste des pièces de rechange
Lista de repuestos
Onderdelenlijst
Yedek Parça Listesi

CS30 AS Füllarmatur - 7738112236

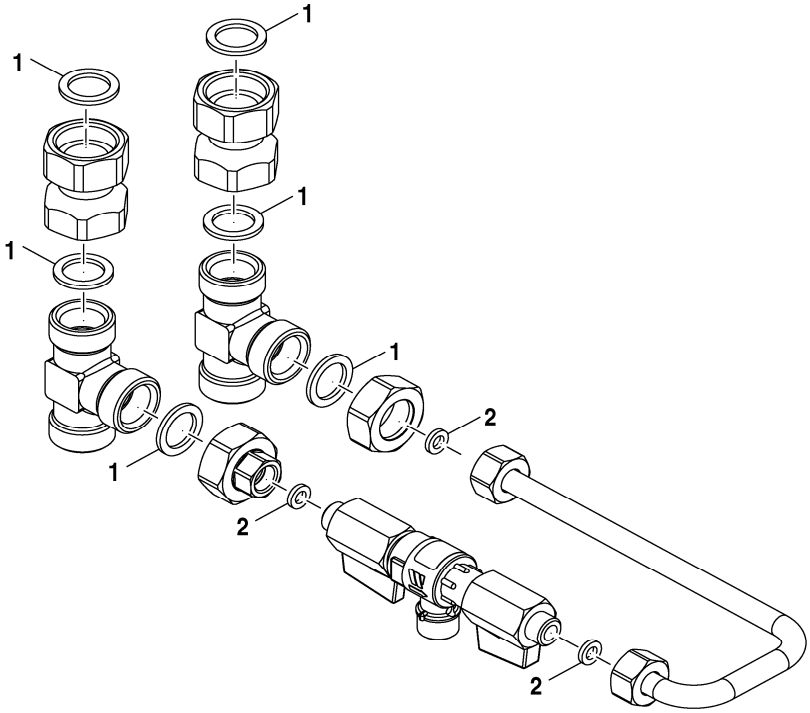

8738894721.aa.RO

UNIDOMO®

Pos	Bestell-Nr.	Bezeichnung	Description	Dénomination	Descripción	Benaming	Aciklamalar
1	**8 710 103 043 0**	Dichtung 23.9x17.2x1.5 (10x)	Washer 23.9x17.2x1.5 (10x)	Joint 23.9x17.2x1.5 (10x)	Anillo junta 23.9x17.2x1.5 (10x)	Afdichtring 23.9x17.2x1.5 (10x)	Conta 23.9x17.2x1.5 (10x)
2	**8 722 933 977 0**	Dichtscheibe 1/4" (10x)	Washer 1/4" (10x)	Joint 1/4" (10x)	Junta 1/4" (10x)	Afdichting 1/8" (10x)	Conta 1/4" (10x)

For:

Ersatzteilliste
Spare parts list
Liste des pièces de rechange
Lista de repuestos
Onderdelenlijst
Yedek Parça Listesi

CS34 Verbindungssatz - 7738112831

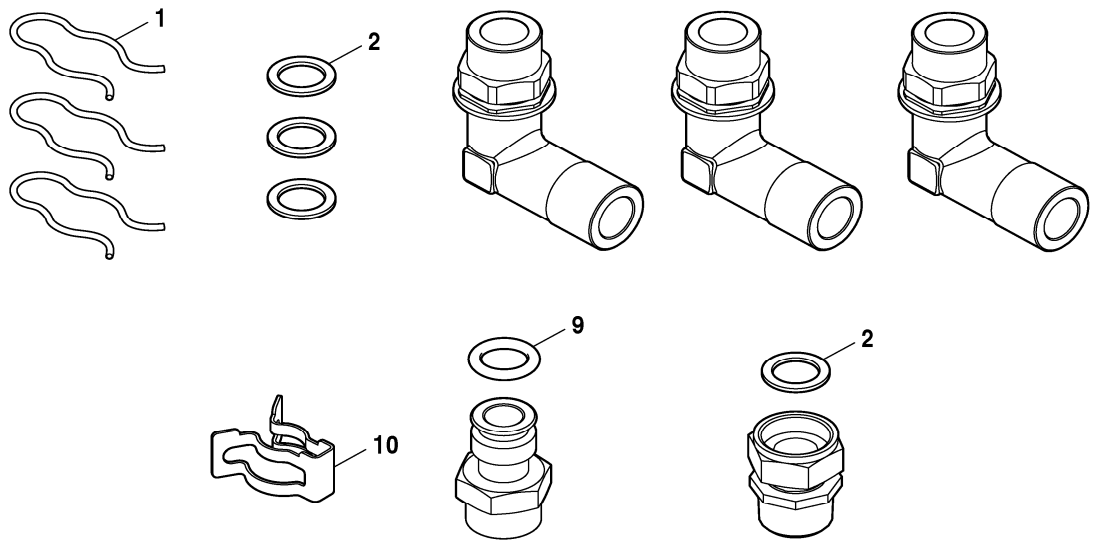

6721903556.aa.RO

UNIDOMO®

Pos	Bestell-Nr.	Bezeichnung	Description	Dénomination	Descripción	Benaming	Aciklamalar
1	**8 714 606 002 0**	Haltefeder (10x)	Wireform spring (10x)	Epingle (10x)	Clip de fijacion (10x)	Borgveer (10x)	Tespit Yay# (10x)
2	**8 710 103 043 0**	Dichtung 23.9x17.2x1.5 (10x)	Washer 23.9x17.2x1.5 (10x)	Joint 23.9x17.2x1.5 (10x)	Anillo junta 23.9x17.2x1.5 (10x)	Afdichtring 23.9x17.2x1.5 (10x)	Conta 23.9x17.2x1.5 (10x)
9	**8 716 771 154 0**	O-Ring 17x4 (10x)	O-ring 17x4 (10x)	Joint torique 17x4 (10x)	Anillo tórico 17x4 (10x)	O-ring 17x4 (10x)	O-ring 17x4 (10x)
10	**8 711 200 024 0**	Klammer (10x)	Clip (10x)	Clip (10x)	Grapa (10x)	Klem (10x)	Klips (10x)

For:

Ersatzteilliste
Spare parts list
Liste des pièces de rechange
Lista de repuestos
Onderdelenlijst
Yedek Parça Listesi

CS35 Cross-Matrix-Set - 7738112830

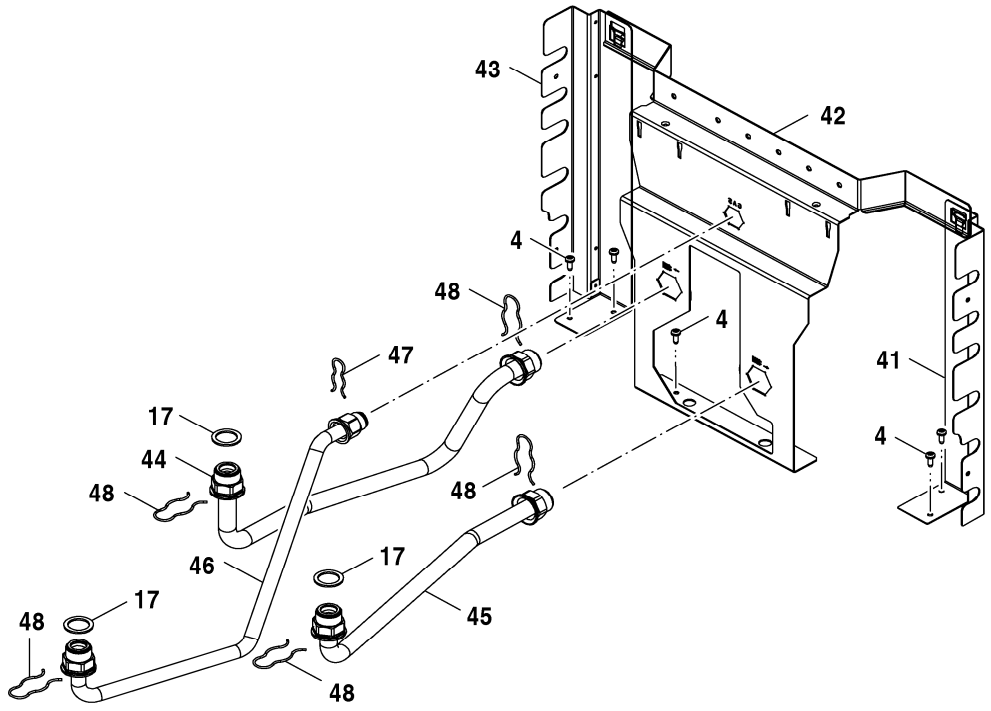

6721903557.aa.RO

UNIDOMO®

Pos	Bestell-Nr.	Bezeichnung	Description	Dénomination	Descripción	Benaming	Aciklamalar
4	**2 910 611 432 0**	Schraube 4,8x13 (10x)	Screw 4,8x13 (10x) packed	Vis 4,8x13 (10x)	Tornillo 4,8x13 (10x)	Schroef 4,8x13 (10x)	Civata 4,8x13 (10x)
17	**8 710 103 043 0**	Dichtung 23.9x17.2x1.5 (10x)	Washer 23.9x17.2x1.5 (10x)	Joint 23.9x17.2x1.5 (10x)	Anillo junta 23.9x17.2x1.5 (10x)	Afdichtring 23.9x17.2x1.5 (10x)	Conta 23.9x17.2x1.5 (10x)
41	**8 737 711 175**	Halterung rechts	Bracket right	Support	Soporto	Houder	Kol
42	**8 737 711 176**	Halterung Anschluss	Bracket Connections	Support	Soporto	Houder	Kol
43	**8 737 711 174**	Halterung links	Bracket left	Support	Soporto	Houder	Kol
44	**8 737 711 171**	Rohr CH Vorlauf	Pipe CH Flow	Tube	tubo	Pijp	Boru
45	**8 737 711 172**	Rohr CH Rücklauf	Pipe CH Return	Tube	tubo	Pijp	Boru
46	**8 737 711 173**	Rohr Gas	Pipe Gas	Tube	tubo	Pijp	Boru
47	**8 714 606 004 0**	Haltefeder (10x)	Wireform spring (10x)	Epingle (10x)	Clip de fijacion (10x)	Borgveer (10x)	Yay (10x)
48	**8 714 606 002 0**	Haltefeder (10x)	Wireform spring (10x)	Epingle (10x)	Clip de fijacion (10x)	Borgveer (10x)	Tespit Yay# (10x)

For:

Ersatzteilliste Spare parts list Liste des pièces de rechange Lista de repuestos Onderdelenlijst Yedek Parça Listesi	**CS36 Einbauset-Klappe - 7738112843**

Für dieses Erzeugnis gibt es keine Ersatzteile
No spare parts available for this product
Aucune pièce détachée disponible pour ce produit
Não existem peças de substituição disponíveis para este produto
Per questo prodotto non sono piú disponibili parti di ricambio
Bu mamul için Yedek parça mevcut degildir

6720904352.AA

UNIDOMO®

Pos	Bestell-Nr.	Bezeichnung	Description	Dénomination	Descripción	Benaming	Aciklamalar
	8 710 000 000 0	Keine Ersatzteile verfügbar	No spare parts available	Aucune pièce détachée disponible	No disponible como repuesto	Geen onderdeel beschikbaar	Bu mamul için Yedek parça mevcut degildi
For:							

Ersatzteilliste
Spare parts list
Liste des pièces de rechange
Lista de repuestos
Onderdelenlijst
Yedek Parça Listesi

CS37 EMS Bus für ACU - 7738112928

Für dieses Erzeugnis gibt es keine Ersatzteile
No spare parts available for this product
Aucune pièce détachée disponible pour ce produit
Não existem peças de substituição disponíveis para este produto
Per questo prodotto non sono piú disponibili parti di ricambio
Bu mamul için Yedek parça mevcut degildir

6720904352.AA

UNIDOMO®

Pos	Bestell-Nr.	Bezeichnung	Description	Dénomination	Descripción	Benaming	Aciklamalar
	8 710 000 000 0	Keine Ersatzteile verfügbar	No spare parts available	Aucune pièce détachée disponible	No disponible como repuesto	Geen onderdeel beschikbaar	Bu mamul için Yedek parça mevcut degildi
For:							

Ersatzteilliste
Spare parts list
Liste des pièces de rechange
Lista de repuestos
Onderdelenlijst
Yedek Parça Listesi

CS38 AS horizontal - 7738112835

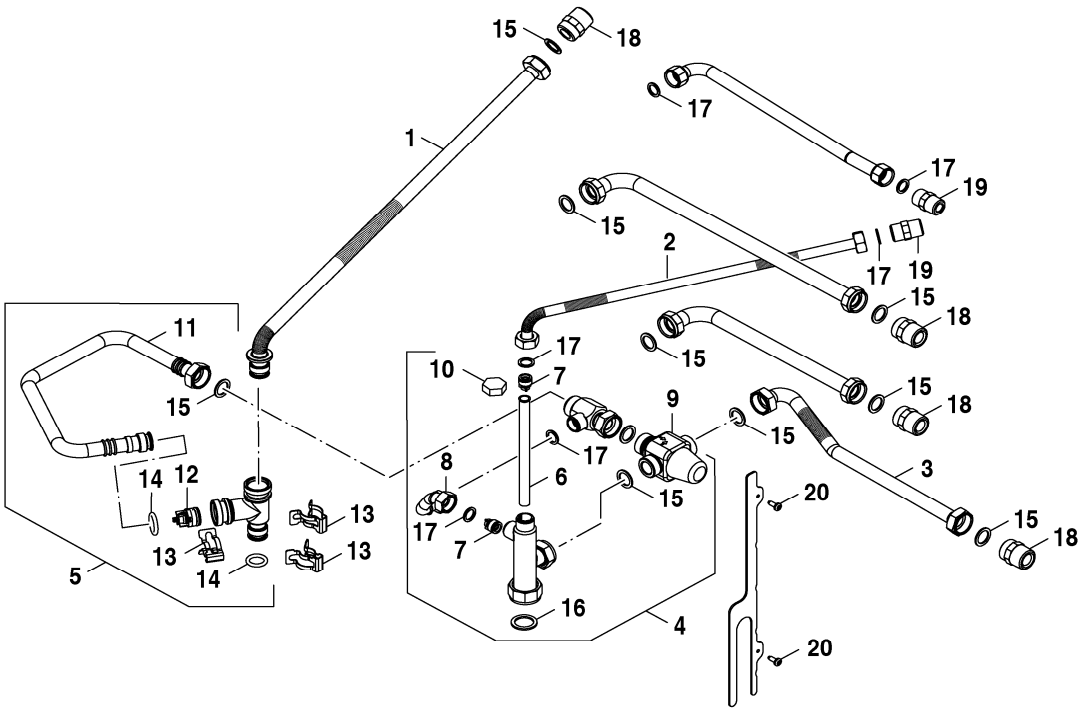

UNIDOMO®

Pos	Bestell-Nr.	Bezeichnung	Description	Dénomination	Descripción	Benaming	Aciklamalar
1	**8 718 669 136 0**	Rohr DCW horizontal	pipe DCW horizontal	Tube	tubo	Tubo	Boru
2	**8 718 669 642 0**	Rohr zirkulation horizontal	pipe cirkulation horizontal	Tube	tubo	Tubo	Boru
3	**8 718 669 641 0**	Rohr WW horizontal	pipe WW horizontal	Tube	tubo	Tubo	Boru
4	**8 718 669 119 0**	DHW Solar Mixer	DHW solar mixer	DHW solar mixer	DHW solar mixer	DHW solar mixer	DHW solar mixer
5	**8 737 711 089**	NAA	NAA	DCW MELANGEUR SOLAIRE	DCW Solar Mixer	DCW Solar Mixer	DCW Solar Mixer
6	**8 735 100 651**	Zirkulationsrohr 220 mm Lang	Pipe Circulation 220 mm Long Packed	Tube circulation	Tubo de circulación	Circulatiebuis	Boru
7	**8 718 505 023 0**	Rückflußverhinderer	Swing check valve	Clapet anti-retour GB152T	Valvula de retención	Terugslagventiel	Çekvalf
8	**8 718 669 355 0**	Rohranschluss DHW	pipe connection DHW	Tube	tubo	Tubo	Boru
9	**8 718 664 836 0**	Thermostat Solar -mischer	Thermostat solar mixer	Thermostat solar mixer	Thermostat solar mixer	Thermostat solar mixer	Thermostat solar mixer
10	**8 713 304 002 0**	Verschlusskappe	Screw cap	Capuchon	Tapa del soporte fusible	Afdekkap	Screw cap
11	**8 737 711 090**	Rohranschluss DCW	Pipe connection DCW	Tube	Tubo	Pijp	Boru
12	**8 718 505 020 0**	Rückschlagventil	Non-return valve	Clapet anti-retour	Válvula de retención	Keerklep	Çekvalf
13	**8 711 200 024 0**	Klammer (10x)	Clip (10x)	Clip (10x)	Grapa (10x)	Klem (10x)	Klips (10x)
14	**8 716 771 154 0**	O-Ring 17x4 (10x)	O-ring 17x4 (10x)	Joint torique 17x4 (10x)	Anillo tórico 17x4 (10x)	O-ring 17x4 (10x)	O-ring 17x4 (10x)
15	**8 710 103 043 0**	Dichtung 23.9x17.2x1.5 (10x)	Washer 23.9x17.2x1.5 (10x)	Joint 23.9x17.2x1.5 (10x)	Anillo junta 23.9x17.2x1.5 (10x)	Afdichtring 23.9x17.2x1.5 (10x)	Conta 23.9x17.2x1.5 (10x)
16	**8 710 103 046 0**	Dichtscheibe 1" (10x)	Washer 1" (10x)	Joint 1" (10x)	Junta 1" (10x)	Afdichting 1" (10x)	CONTA
17	**8 710 103 045 0**	Dichtung 18.6x13.5x1.5 (10x)	Washer 18.6x13.5x1.5 (10x)	Joint 18.6x13.5x1.5 (10x)	Anillo junta 18.6x13.5x1.5 (10x)	Afdichtring 18.6x13.5x1.5 (10x)	Conta 18.6x13.5x1.5 (10x)
18	**8 713 305 666 0**	Doppelnippel 3/4" (1x)	Barrel nipple 3/4" (1x)	Raccord 3/4" (1x)	Manguito rsocado doble 3/4" (1x)	Dubbel nippel 3/4" (1x)	Nippel 3/4" (1x)
19	**8 713 305 667 0**	Doppelnippel 1/2"	Barrel nipple	Raccord	Manguito rsocado doble	Dubbel nippel	Nippel
20	**2 910 611 432 0**	Schraube 4,8x13 (10x)	Screw 4,8x13 (10x) packed	Vis 4,8x13 (10x)	Tornillo 4,8x13 (10x)	Schroef 4,8x13 (10x)	Civata 4,8x13 (10x)

For:

Ersatzteilliste
Spare parts list
Liste des pièces de rechange
Lista de repuestos
Onderdelenlijst
Yedek Parça Listesi

ECW8-DHW Ausdehnungsgefäß - 7738112837

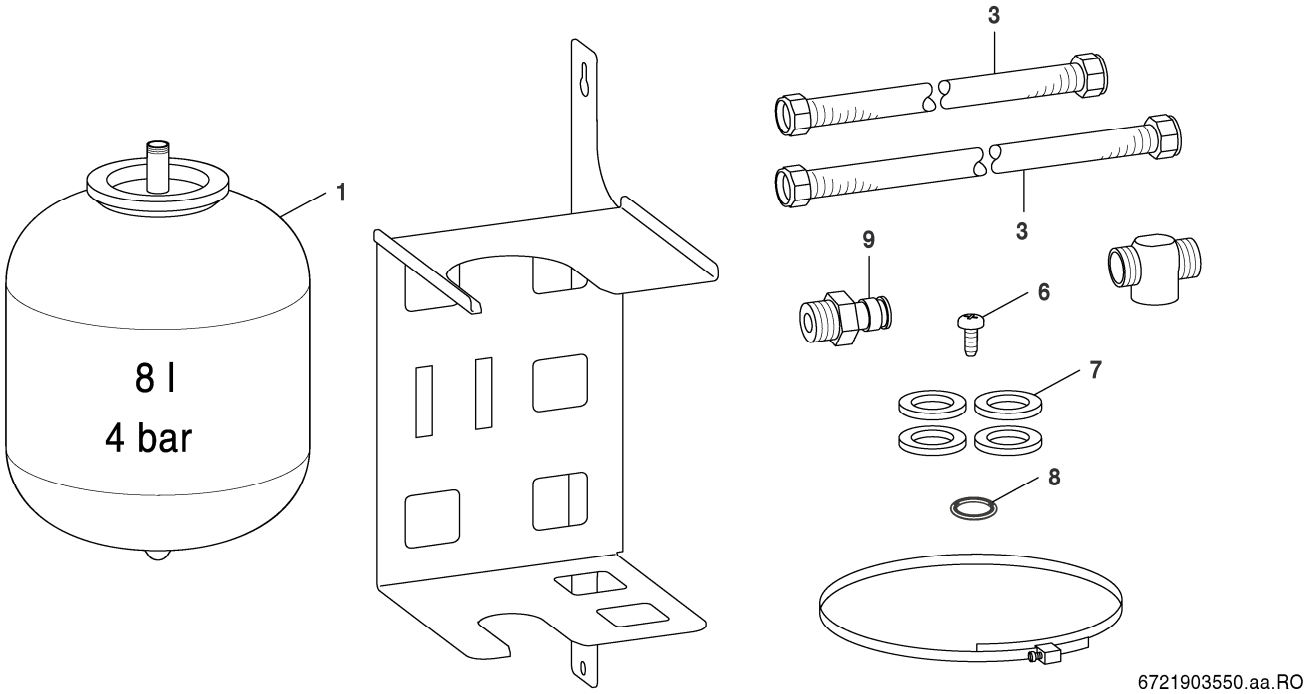

UNIDOMO®

Pos	Bestell-Nr.	Bezeichnung	Description	Dénomination	Descripción	Benaming	Aciklamalar
1	**8 718 668 933 0**	Ausdehnungsgefäß DHW	Expansion vessel DHW	VANNE D'EXPANSION DHW	vaso de expansión	expansievat	Genle#me Tank#
3	**8 737 702 118 0**	Wellrohr	corrugated pipe	Tuyau flexible	tubo ondulado	ribbelbuis	Spiral Boru
6	**2 910 611 432 0**	Schraube 4,8x13 (10x)	Screw 4,8x13 (10x) packed	Vis 4,8x13 (10x)	Tornillo 4,8x13 (10x)	Schroef 4,8x13 (10x)	Civata 4,8x13 (10x)
7	**8 710 103 043 0**	Dichtung 23.9x17.2x1.5 (10x)	Washer 23.9x17.2x1.5 (10x)	Joint 23.9x17.2x1.5 (10x)	Anillo junta 23.9x17.2x1.5 (10x)	Afdichtring 23.9x17.2x1.5 (10x)	Conta 23.9x17.2x1.5 (10x)
8	**8 716 771 154 0**	O-Ring 17x4 (10x)	O-ring 17x4 (10x)	Joint torique 17x4 (10x)	Anillo tórico 17x4 (10x)	O-ring 17x4 (10x)	O-ring 17x4 (10x)
9	**8 718 668 002 0**	Zwischenstück DCW Ausdehnungsgefäß	Adaptor DCW expansion vessel	Raccord	adaptador	Adapter	Adaptör

For:

Ersatzteilliste
Spare parts list
Liste des pièces de rechange
Lista de repuestos
Onderdelenlijst
Yedek Parça Listesi

EV 17HC Ausdehnungsgefäß - 7738112839

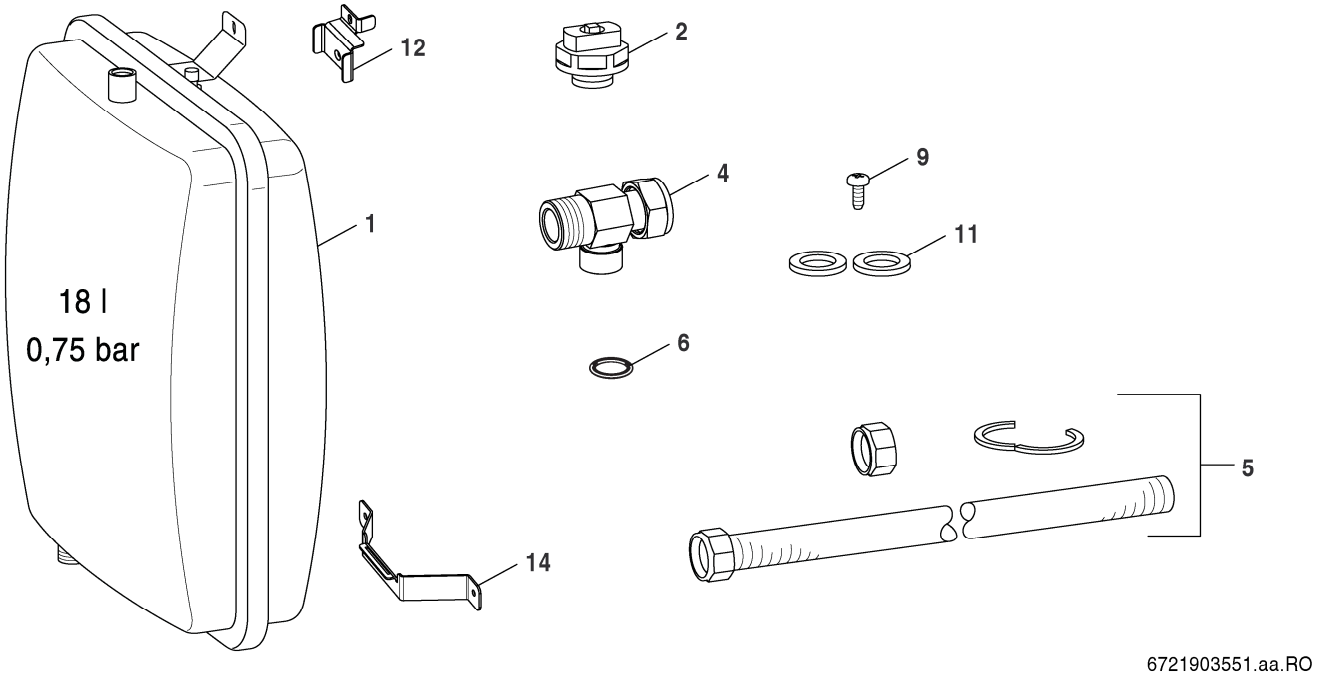

UNIDOMO®

Pos	Bestell-Nr.	Bezeichnung	Description	Dénomination	Descripción	Benaming	Aciklamalar
1	**8 718 668 934 0**	Ausdehnungsgefäß HC	Expansionvessel HC	VANNE D'EXPANSION HC	vaso de expansión	expansievat	Genle#me Tank#
2	**8 716 838 449 0**	Entlüftungsventil 3/8"	Air vent valve 3/8"	Purgeur 3/8"+clef	Válvula de purga de aire 3/8"	Ontluchtingsventiel 3/8"	Hava Alma Ventili 3/8"
4	**8 737 711 094**	Schraubstutzen Verschraubung	Nipple	Raccord	Prolongación	Draadstuk	Rakor
5	**8 710 735 275 0**	Anschlussrohr	Flow pipe	Tuyauterie	Tubo agua	Aansluit pijp	Baglanti Borusu
6	**8 716 107 437 0**	O-Ring 12.5x3 WRAS / KTW (10x)	O-ring 12.5x3 WRAS / KTW (10x)	Joint torique 12.5x3 WRAS / KTW (10x)	Anillo tórico 12.5x3 WRAS / KTW (10x)	O-RING (PER 10)	HALKA
9	**2 910 611 432 0**	Schraube 4,8x13 (10x)	Screw 4,8x13 (10x) packed	Vis 4,8x13 (10x)	Tornillo 4,8x13 (10x)	Schroef 4,8x13 (10x)	Civata 4,8x13 (10x)
11	**8 710 103 045 0**	Dichtung 18.6x13.5x1.5 (10x)	Washer 18.6x13.5x1.5 (10x)	Joint 18.6x13.5x1.5 (10x)	Anillo junta 18.6x13.5x1.5 (10x)	Afdichtring 18.6x13.5x1.5 (10x)	Conta 18.6x13.5x1.5 (10x)
12	**8 737 711 086**	Halterung oben CH Ausdehnungsgefaess	Bracket top CH Exp Vessel	Support	Soporto	Houder	Kol
14	**8 737 711 087**	Halterung CH Ausdehnungsgefaess	Bracket CH Exp Vessel	Support	Soporto	Houder	Kol

For:

Ersatzteilliste Spare parts list Liste des pièces de rechange Lista de repuestos Onderdelenlijst Yedek Parça Listesi	**Isolation Set Rückseite - 7738112929**

Für dieses Erzeugnis gibt es keine Ersatzteile
No spare parts available for this product
Aucune pièce détachée disponible pour ce produit
Não existem peças de substituição disponíveis para este produto
Per questo prodotto non sono piú disponibili parti di ricambio
Bu mamul için Yedek parça mevcut degildir

6720904352.AA

UNIDOMO®

Pos	Bestell-Nr.	Bezeichnung	Description	Dénomination	Descripción	Benaming	Aciklamalar
	8 710 000 000 0	Keine Ersatzteile verfügbar	No spare parts available	Aucune pièce détachée disponible	No disponible como repuesto	Geen onderdeel beschikbaar	Bu mamul için Yedek parça mevcut degildi
For:							

Ersatzteilliste
Spare parts list
Liste des pièces de rechange
Lista de repuestos
Onderdelenlijst
Yedek Parça Listesi

SF11 Seitenblende li/re 2 Teile - 7738112841

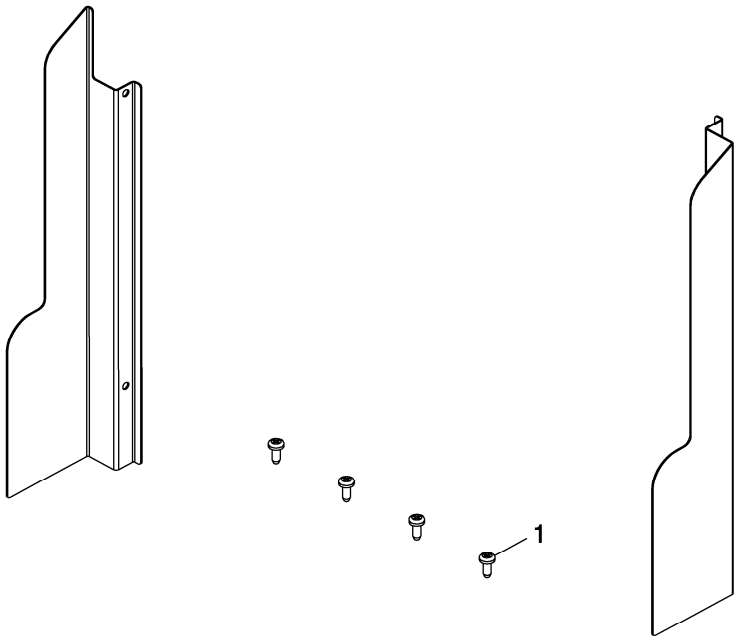

6721903559.aa.RO

UNIDOMO®

Pos	Bestell-Nr.	Bezeichnung	Description	Dénomination	Descripción	Benaming	Aciklamalar
4	**2 910 611 432 0**	Schraube 4,8x13 (10x)	Screw 4,8x13 (10x) packed	Vis 4,8x13 (10x)	Tornillo 4,8x13 (10x)	Schroef 4,8x13 (10x)	Civata 4,8x13 (10x)

For:

Ersatzteilliste
Spare parts list
Liste des pièces de rechange
Lista de repuestos
Onderdelenlijst
Yedek Parça Listesi

SF12 Seitenblende li/re 5 Teile - 7738112842

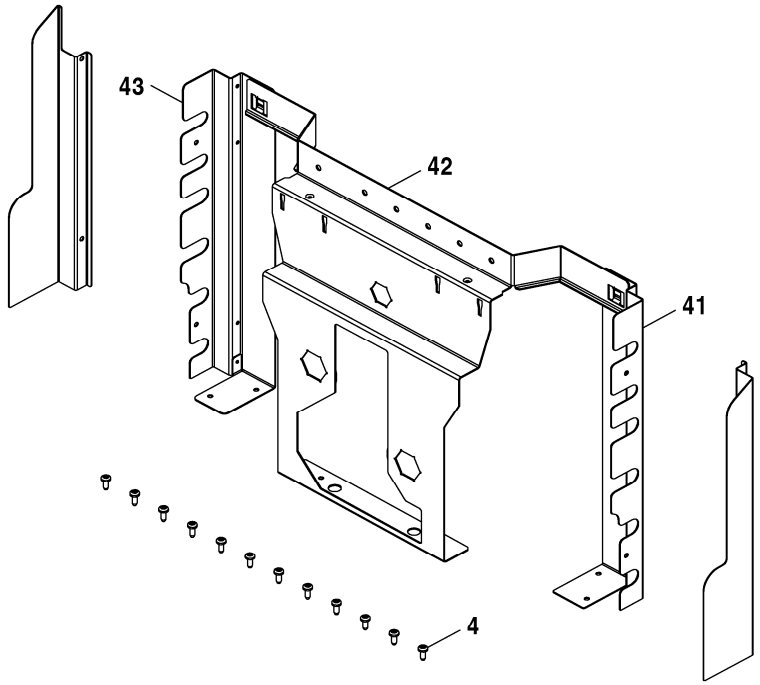

6721903560.aa.RO

UNIDOMO®

Pos	Bestell-Nr.	Bezeichnung	Description	Dénomination	Descripción	Benaming	Aciklamalar
4	**2 910 611 432 0**	Schraube 4,8x13 (10x)	Screw 4,8x13 (10x) packed	Vis 4,8x13 (10x)	Tornillo 4,8x13 (10x)	Schroef 4,8x13 (10x)	Civata 4,8x13 (10x)
41	**8 737 711 175**	Halterung rechts	Bracket right	Support	Soporto	Houder	Kol
42	**8 737 711 176**	Halterung Anschluss	Bracket Connections	Support	Soporto	Houder	Kol
43	**8 737 711 174**	Halterung links	Bracket left	Support	Soporto	Houder	Kol

For:

Ersatzteilliste Spare parts list Liste des pièces de rechange Lista de repuestos Onderdelenlijst Yedek Parça Listesi	**SFF-3 Behälter Solar - 7738112836**

Für dieses Erzeugnis gibt es keine Ersatzteile
No spare parts available for this product
Aucune pièce détachée disponible pour ce produit
Não existem peças de substituição disponíveis para este produto
Per questo prodotto non sono piú disponibili parti di ricambio
Bu mamul için Yedek parça mevcut degildir

6720904352.AA

UNIDOMO®

Pos	Bestell-Nr.	Bezeichnung	Description	Dénomination	Descripción	Benaming	Aciklamalar
1	**8 710 000 000 0**	Keine Ersatzteile verfügbar	No spare parts available	Aucune pièce détachée disponible	No disponible como repuesto	Geen onderdeel beschikbaar	Bu mamul için Yedek parça mevcut degildi
For:							

UNIDOMO®

UNIDOMO®

Bosch Thermotechnik GmbH
Junkersstr. 20-24
D-73249 Wernau / Germany