Ersatzteilliste
Spare parts list
Liste des pièces de rechange

6720872585
(2021/02) asc

GC9000iWM 20/30 100-210

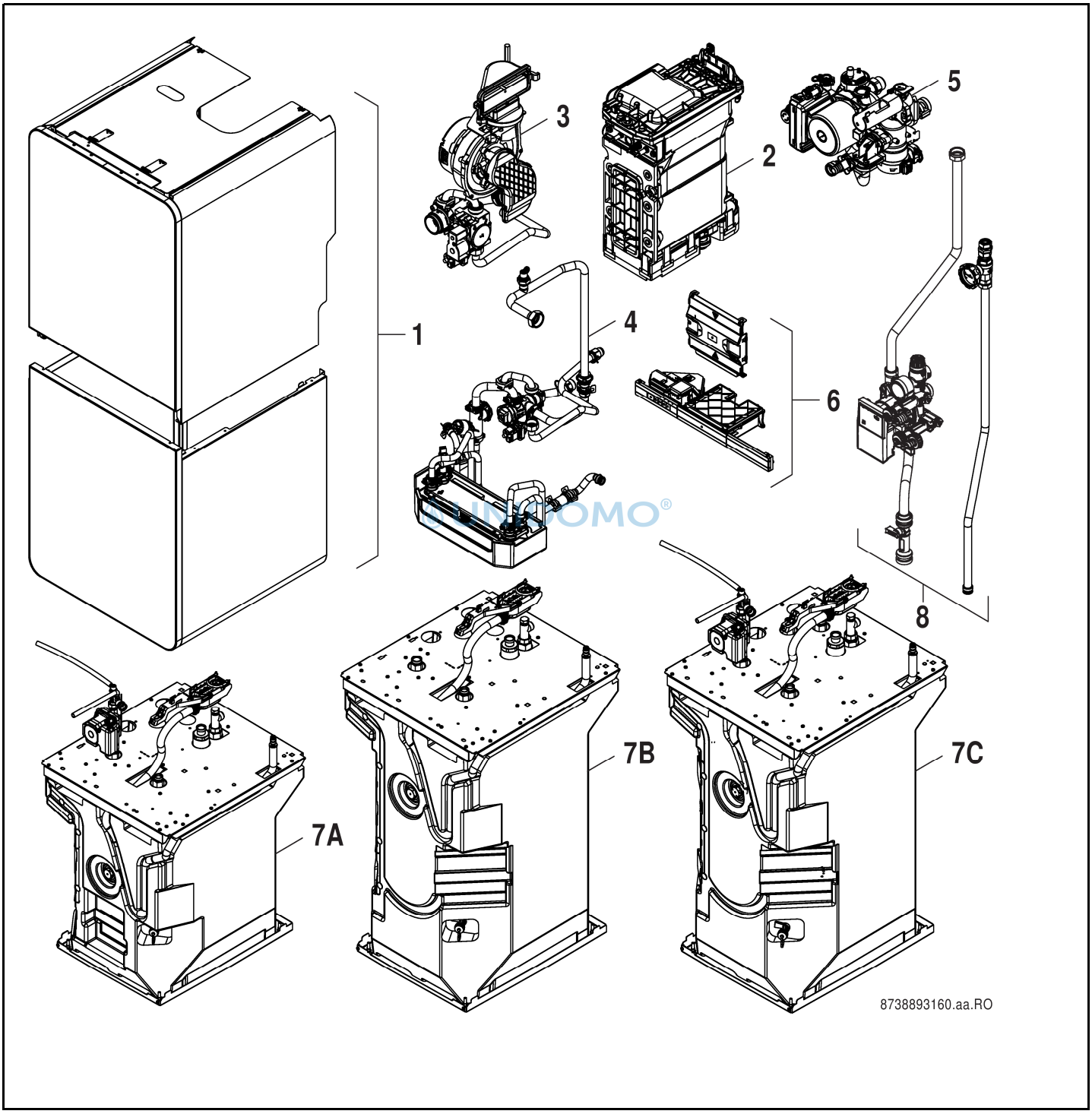

UNIDOMO®

[de] Wichtige Hinweise zur Installation/Montage

Die Installation/Montage muss durch eine für die Arbeiten zugelassene Fachkraft unter Beachtung der geltenden Vorschriften erfolgen.

[en] Important notes on installation/assembly

The installation/assembly must be carried out by a professional who is authorised to do the work, and with due regard to the relevant regulations.

[fr] Instructions importantes pour l'installation/le montage

L'installation/le montage doit être effectué(e) par un spécialiste qualifié pour les opérations concernées et dans le respect des prescriptions applicables.

[bg] Важни указания във връзка с инсталацията/монтажа

Инсталацията/монтажът трябва да се извършва от лицензиран за работите специалист в съответствие с приложимите разпоредби.

[cs] Důležité pokyny k instalaci/montáži

Instalaci/montáž musí při dodržení platných předpisů provést odborný pracovník s příslušným oprávněním pro tyto práce.

[da] Vigtige anvisninger til installationen/monteringen

Installationen/monteringen skal foretages af en godkendt installatør under overholdelse af de gældende forskrifter.

[el] Σημαντικές υποδείξεις για την εγκατάσταση/συναρμολόγηση

Η εγκατάσταση/συναρμολόγηση πρέπει να πραγματοποιείται από εξουσιοδοτημένο για τις εργασίες αυτές τεχνικό προσωπικό, το οποίο θα πρέπει να φροντίζει ώστε να τηρούνται οι ισχύουσες διατάξεις.

[es] Indicaciones importantes para instalación/montaje

La instalación/el montaje lo debe realizar personal especializado autorizado para los trabajos, respetando las prescripciones vigentes.

[et] Olulised juhised paigaldamiseks/montaažiks

Paigaldamist/montaaži tohib läbi viia selleks volitusi omav spetsialist, arvestades kehtivaid nõudeid.

[fl] Belangrijke aanwijzingen betreffende de installatie/montage

De installatie/montage moet worden uitgevoerd door een voor de werkzaamheden geautoriseerde installateur. Hij moet rekening houden met de geldende voorschriften.

[fi] Tärkeitä asennus- ja kokoonpano-ohjeita

Näihin töihin hyväksytyn ammattiasentajan pitää suorittaa asennus- ja kokoonpanotyöt voimassa olevien määräysten mukaisesti.

[hu] Fontos tudnivalók az installáláshoz/szereléshez

Az installálást/szerelést egy, a munkákra felhatalmazott szakembernek kell végeznie, az érvényes előírások figyelembevételével.

[it] Avvertenze importanti per l'installazione/il montaggio

L'installazione/il montaggio deve aver luogo ad opera di una ditta specializzata ed autorizzata in osservanza delle disposizioni vigenti.

[he] მნიშვნელოვანი მითითებები ინსტალაციისთვის/მონტაჟისათვის

ინსტალაცია/მონტაჟი უნდა განხორციელდეს სამუშაოებისთვის დაშვებული კვალიფიციური პერსონალის მიერ, მოქმედი განაწესის დაცვით.

[lt] Svarbios instaliavimo ir (arba) montavimo nuorodos

Instaliuoti ir montuoti, laikantis galiojančių taisyklių, leidžiama kvalifikuotiems specialistams, kurie buvo įgalioti šiems darbams atlikti.

[lv] Svarīgi norādījumi par iekārtas uzstādīšanu / montāžu

Iekārtas uzstādīšanu/montāžu ir jāveic specializētam sertificētam speciālistam, ievērojot spēkā esošos noteikumus.

[nl] Belangrijke aanwijzingen betreffende de installatie/montage

De installatie/montage moet worden uitgevoerd door een voor de werkzaamheden geautoriseerde installateur rekening houdend met de geldende voorschriften.

[no] Viktig informasjon om installasjon/montering

Installasjonen/monteringen skal gjennomføres av autoriserte installatører, og gjeldende forskrifter skal følges.

[pl] Ważne wskazówki dotyczące instalacji/montażu

Instalacja /montaż muszą być wykonane przez uprawnionego do tego rodzaju prac specjalistę przy zachowaniu obowiązujących przepisów.

[pt] Indicações importantes relativas à instalação/montagem

A instalação/montagem deve ser efetuada por um técnico especializado com qualificações para estes trabalhos, tendo em atenção os regulamentos em vigor.

[ro] Indicaţii importante privind instalarea/montajul

Instalarea/montajul trebuie realizate de către un specialist autorizat pentru lucrările respective, respectându-se prescripţiile valabile.

[ru] Важные указания по подключению/монтажу

Подключение/монтаж должны выполнять специалисты, имеющие допуск к выполнению таких работ, при соблюдении действующих норм и правил.

[sk] Dôležité pokyny týkajúce sa inštalácie/montáže

Inštaláciu/montáž musí realizovať odborník s oprávnením na výkon týchto prác, pričom musí dodržovať platné predpisy.

[sl] Pomembni napotki za namestitev/montažo

Namestitev/montažo mora izvesti strokovnjak, pristojen za tovrstna dela, ob upošte vanju veljavnih predpisov.

[sr] Važna uputstva za ugradnju i montažu

Ugradnju i montažu moraju da obave samo stručna lica ovlašćena za izvođenje takvih radova koja će poštovati važeće propise.

[sv] Viktiga anvisningar för installation/montering

Installationen/monteringen måste utföras av en behörig och fackkunnig person enligt gällande föreskrifter.

[tr] Kurulum/Montaj ile ilgili önemli uyarılar

Kurulum/Montaj çalışmaları sadece yetkili bayiler tarafından aşağıda belirtilen talimatlar dikkate alınarak yapılmalıdır.

[uk] Важливі вказівки щодо установки/монтажу

Установку/монтаж мають здійснювати фахівці, що мають дозвіл на проведення цих робіт, із дотримання чинних приписів.

[zh] 安装方面的重要提示

必须由受到许可承担该项工作的专业人员遵照相关法规进行安装。

[ar] ملاحظات هامة للتركيب/التجميع

يجب أن يتم التركيب/التجميع من قبل متخصص مصرح له بالعمل، مع مراعاة اللوائح السارية.

[fa] تذکرات مهم درباره نصب/مونتاژ

نصب/مونتاژ باید توسط فردی حرفه ای که مجاز به انجام این کار است، و همچنین با توجه کامل به مقررات مربوطه انجام شود.

UNIDOMO

Ersatzteilliste
Spare parts list

Liste des pièces de rechange

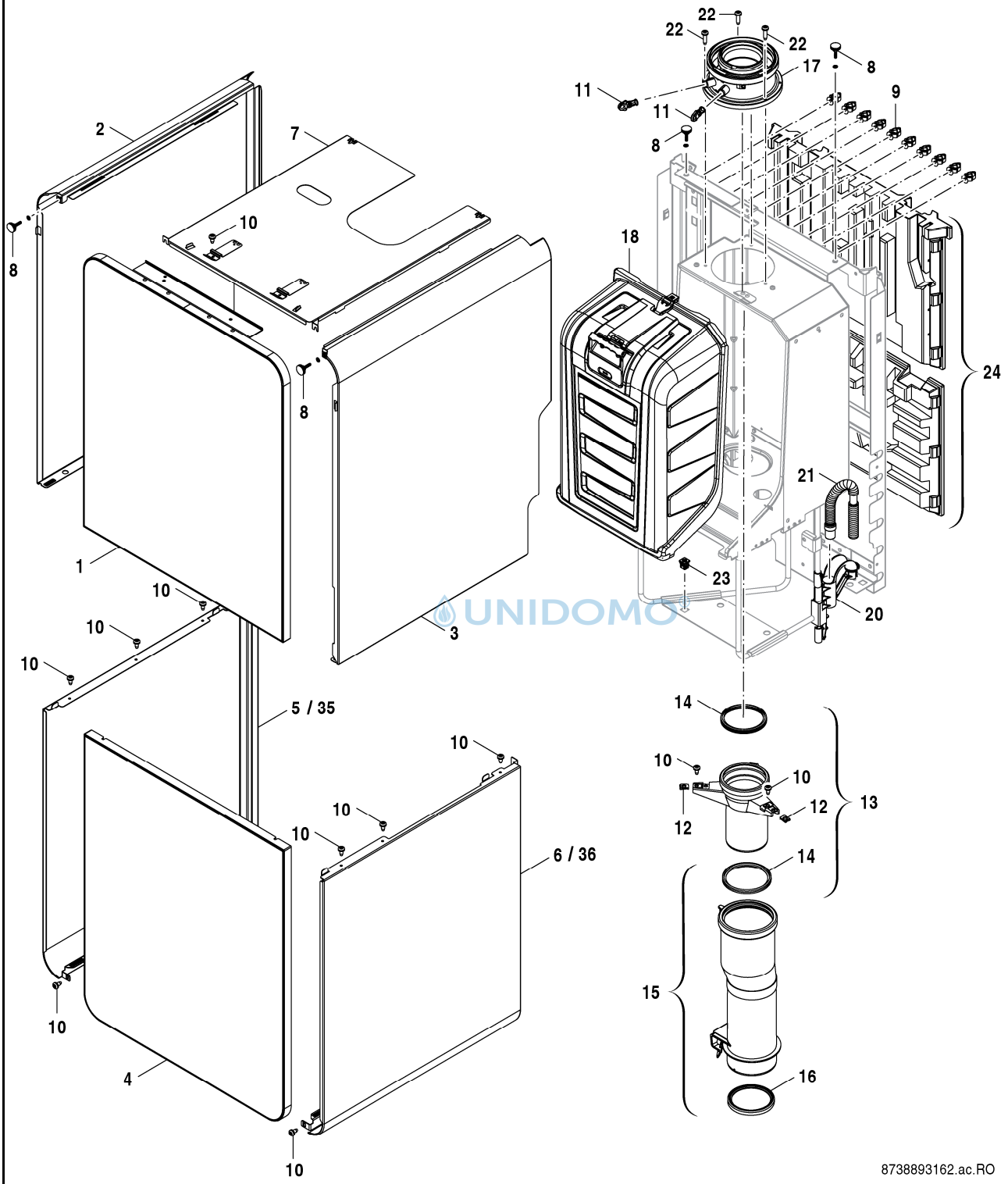

UNIDOMO

1 Verkleidung Sheet metal Pièces de tôle	**GC9000iWM 20/30 100-210**

Pos	Bezeichnung Description Dénomination	Bestell-Nr. Ordering no. Numéro de commande	GC9000iWM20/100S	GC9000iWM20/150S	GC9000iWM20/210S	GC9000iWM30/100S	GC9000iWM30/150	GC9000iWM30/150S	GC9000iWM30/210S										Bemerkungen Remarks Remarques
1	Blende Glas Gerät BOSCH weiß	8 737 707 792	■	■	■	■	■	■	■										
1	Blende Glas Gerät Bosch schwarz	8 737 707 793	■	■	■	■	■	■	■										
2	Blende Gerät links	8 718 669 074 0	■	■	■	■	■	■	■										
3	Blende Gerät rechts	8 718 669 075 0	■	■	■	■	■	■	■										
4	Blende Glas Speicher schwarz	8 718 668 310 0		■	■		■	■	■										
4	Blende Glas Speicher weiß	8 718 668 311 0		■	■		■	■	■										
4	Blende Glas Speicher schwarz	8 718 668 317 0	■			■													
4	Blende Glas Speicher weiß	8 737 706 437 0	■			■													
5	Blende Speicher links	8 737 706 426 0	■			■													FD<917, 01/2019
5	Blende Speicher links	8 737 706 674 0		■	■		■	■	■										FD<917, 01/2019
6	Blende Speicher rechts	8 737 706 427 0	■			■													FD<917, 01/2019
6	Blende Speicher rechts	8 737 706 675 0		■	■		■	■	■										FD<917, 01/2019
7	Blende Gerät oben	8 718 667 562 0	■	■	■	■	■	■	■										
8	Schraube Rändelschraube	8 718 668 230 0	■	■	■	■	■	■	■										
8	Abdeckung Luftkasten Bosch	8 737 707 848	■																
9	Kabelhalter (10X)	8 718 667 584 0	■	■	■	■	■	■	■										
10	Schraube BZ 4,8x13 (10x)	2 910 612 432 0	■	■	■	■	■	■	■										
11	Stopfen	8 716 763 266 0	■	■	■	■	■	■	■										
12	Blechmutter 4,8mm (10x)	8 710 609 015 0	■	■	■	■	■	■	■										
13	Abgasstutzen	8 710 735 296 0	■	■	■	■	■	■	■										
14	Dichtung Ø80mm	8 711 004 232 0	■	■	■	■	■	■	■										
15	Abgasrohr	8 718 666 183 0	■	■	■	■	■	■	■										
16	Dichtring Ø 87,5mm	8 722 933 330 0	■	■	■	■	■	■	■										
17	Adapter DN80/125	8 716 763 274 0	■	■	■	■	■	■	■										
18	Abdeckung Luftkasten Bosch	8 737 707 848	■	■	■	■	■	■	■										
20	Führung und Wellrohr	8 718 668 789 0	■	■	■	■	■	■	■										
21	Wellschlauch	8 718 668 916 0	■	■	■	■	■	■	■										
22	Kombiblechschraube (3x)	8 713 403 039 0	■	■	■	■	■	■	■										
23	Einsatz (1x)	8 718 664 595 0	■	■	■	■	■	■	■										
24	Isolierung Rückwand Set ET	8 737 708 536	■	■	■	■	■	■	■										
35	Blende Speicher links	8 737 709 556		■	■		■	■	■										FD>918, 02/2019
35	Blende Speicher links	8 737 709 558	■			■													FD>918, 02/2019
36	Blende Speicher rechts	8 737 709 557		■	■		■	■	■										FD>918, 02/2019
36	Blende Speicher rechts	8 737 709 559	■			■													FD>918, 02/2019

® UNIDOMO®

GC9000iWM 20/30 100-210

Verkleidung
Sheet metal
Pièces de tôle

1

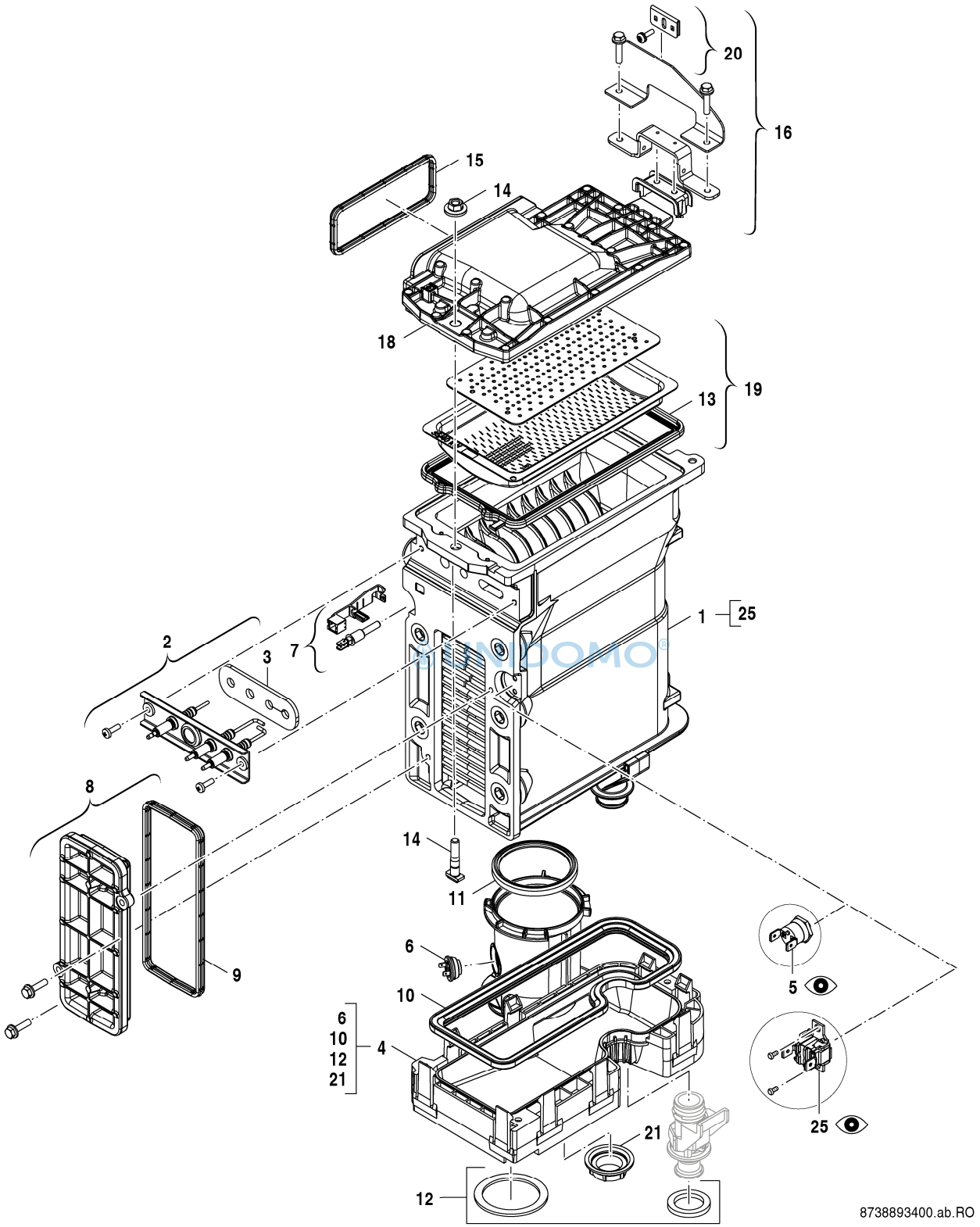

BANDOMO®

2 Wärmeübertrager Heat exchanger Caloporteur	**GC9000iWM 20/30 100-210**

Pos	Bezeichnung Description Dénomination	Bestell-Nr. Ordering no. Numéro de commande	GC9000iWM20/100S	GC9000iWM20/150S	GC9000iWM20/210S	GC9000iWM30/100S	GC9000iWM30/150	GC9000iWM30/150S	GC9000iWM30/210S										Bemerkungen Remarks Remarques
1	Wärmetauscher WB5-II plus	8 737 712 171	■	■	■	■	■	■	■										
2	Elektroden-Set	8 718 663 092 0	■	■	■	■	■	■	■										
3	Dichtung Elektrode Insulfrax (10x)	8 737 708 824	■	■	■	■	■	■	■										
4	Abgassammler	8 718 006 944 0	■	■	■	■	■	■	■										
5	Temperaturbegrenzer	8 722 963 858 0	■	■	■	■	■	■	■										<FD918 (2019-02)
6	Temperaturbegrenzer kpl	8 710 506 267 0	■	■	■	■	■	■	■										
7	Temperaturfühler	8 714 500 087 0	■	■	■	■	■	■	■										
8	Wartungsdeckel	8 718 666 172 0	■	■	■	■	■	■	■										
9	Dichtung	8 710 103 153 0	■	■	■	■	■	■	■										
10	Dichtung	8 710 103 155 0	■	■	■	■	■	■	■										
11	Dichtring Ø 87,5mm	8 722 933 330 0	■	■	■	■	■	■	■										
12	Dichtungssatz	8 710 103 206 0	■	■	■	■	■	■	■										
13	Dichtung Brenner WB 5-II plus CMS <=42kW	8 718 668 064 0	■	■	■	■	■	■	■										
14	Schraube Hammer	8 718 665 589 0	■	■	■	■	■	■	■										
15	Dichtung Gemischkanal	8 737 701 451 0	■	■	■	■	■	■	■										
16	Halterung	8 718 665 043 0	■	■	■	■	■	■	■										
18	Deckel oben	8 737 707 981	■	■	■	■	■	■	■										
19	Brenner	8 737 706 604 0	■	■	■	■	■	■	■										
20	Schraube M5x15	8 718 661 820 0	■	■	■	■	■	■	■										
21	Mutter	8 713 301 196 0	■	■	■	■	■	■	■										
25	Temperaturbegrenzer	8 737 712 163	■	■	■	■	■	■	■										>FD919 (2019-03)
	Service-Kit WB5 II plus <45kW	8 737 708 542	■	■	■	■	■	■	■										

UNIDOMO®

GC9000iWM 20/30 100-210

Wärmeübertrager
Heat exchanger
Caloporteur

2

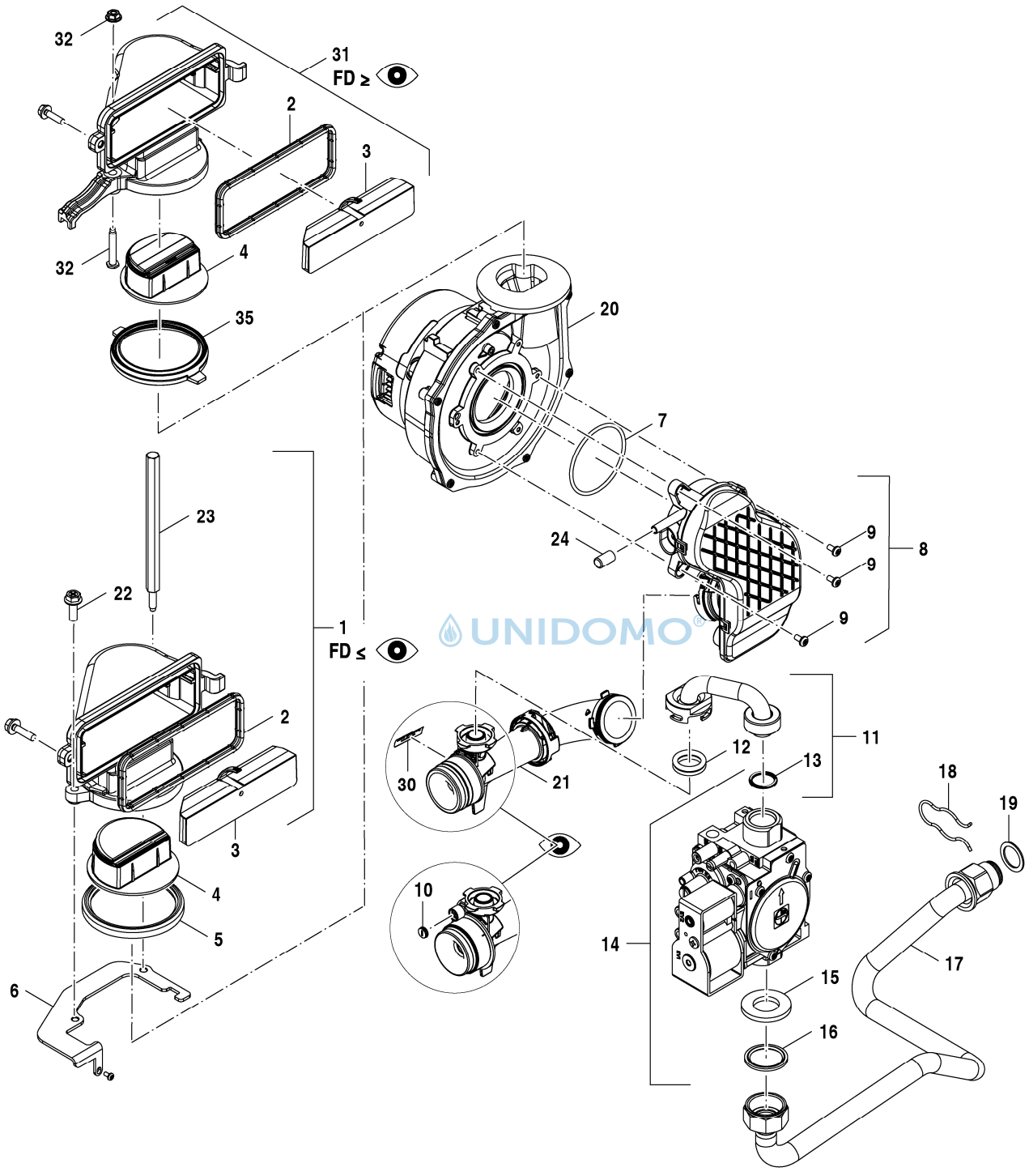

UNIDOMO®

3 Gasarmatur Gas valve Bloc gaz	**GC9000iWM 20/30 100-210**

Pos	Bezeichnung Description Dénomination	Bestell-Nr. Ordering no. Numéro de commande	GC9000iWM20/100S	GC9000iWM20/150S	GC9000iWM20/210S	GC9000iWM30/100S	GC9000iWM30/150	GC9000iWM30/150S	GC9000iWM30/210S										Bemerkungen Remarks Remarques
1	Kanal Gas - Luft - Gemisch	8 718 664 674 0	■	■	■	■	■	■	■										=<857 (2018-09)
2	Dichtung Gemischkanal	8 737 701 451 0	■	■	■	■	■	■	■										
3	Abdeckung Einsatz Kanal	8 718 666 152 0	■	■	■	■	■	■	■										
4	Rückschlagventil C5	8 737 709 562	■	■	■	■	■	■	■										
5	Dichtring d: 86mm	8 729 000 183 0	■	■	■	■	■	■	■										=<857 (2018-09)
6	Befestigungsblech	8 718 664 942 0	■	■	■	■	■	■	■										=<857 (2018-09)
7	O-Ring (10x)	8 722 880 175 0	■	■	■	■	■	■	■										
8	Mischeinheit	8 718 662 518 0	■	■	■	■	■	■	■										
9	Schraube M4X6 (10x)	2 914 411 424 0	■	■	■	■	■	■	■										
10	Dichtung Plombierung Venturi-Rohr sw	8 718 662 615 0	■	■	■	■	■	■	■										
11	Gasrohr oben	8 718 668 531 0	■	■	■	■	■	■	■										
12	Dichtung Gasrohr oben (10x)	8 718 662 055 0	■	■	■	■	■	■	■										
13	O-Ring 12x3	8 718 669 385 0	■	■	■	■	■	■	■										
14	Gasarmatur	8 718 668 955 0	■	■	■	■	■	■	■										
15	Dichtung Gasarmatur 41x3 (10x)	8 718 668 449 0	■	■	■	■	■	■	■										
16	Dichtung 20,5x15x10/4,5 (10x)	8 718 601 951	■	■	■	■	■	■	■										
17	Gasrohr unten	8 718 669 479 0	■	■	■	■	■	■	■										
18	Haltefeder (10x)	8 714 606 004 0	■	■	■	■	■	■	■										
19	Dichtung 18.6x13.5x1.5 (10x)	8 710 103 045 0	■	■	■	■	■	■	■										
20	Gebläse	8 718 644 395 0	■	■	■	■	■	■	■										
21	Venturi	8 718 662 530 0	■	■	■	■	■	■	■										
22	Schraube M6x20 (10x)	8 713 401 130 0	■	■	■	■	■	■	■										
23	Bolzen Sechskant lang M6 WB5	8 718 662 327 0	■	■	■	■	■	■	■										
24	Kappe (10x)	8 710 506 161 0	■	■	■	■	■	■	■										
30	Sicherheitssiegel Venturi (10x)	8 737 708 988	■	■	■	■	■	■	■										
31	Kanal Gas-Luft-Gemisch WB5-II+	8 737 708 883	■	■	■	■	■	■	■										=>858 (2018-10)
32	Mutter M6 & Schraube M6x30-5.8	8 737 709 304	■	■	■	■	■	■	■										=>858 (2018-10)
35	Dichtring	8 737 709 314	■	■	■	■	■	■	■										=>858 (2018-10)

© UNIDOMO®

GC9000iWM 20/30 100-210

Gasarmatur
Gas valve
Bloc gaz

3

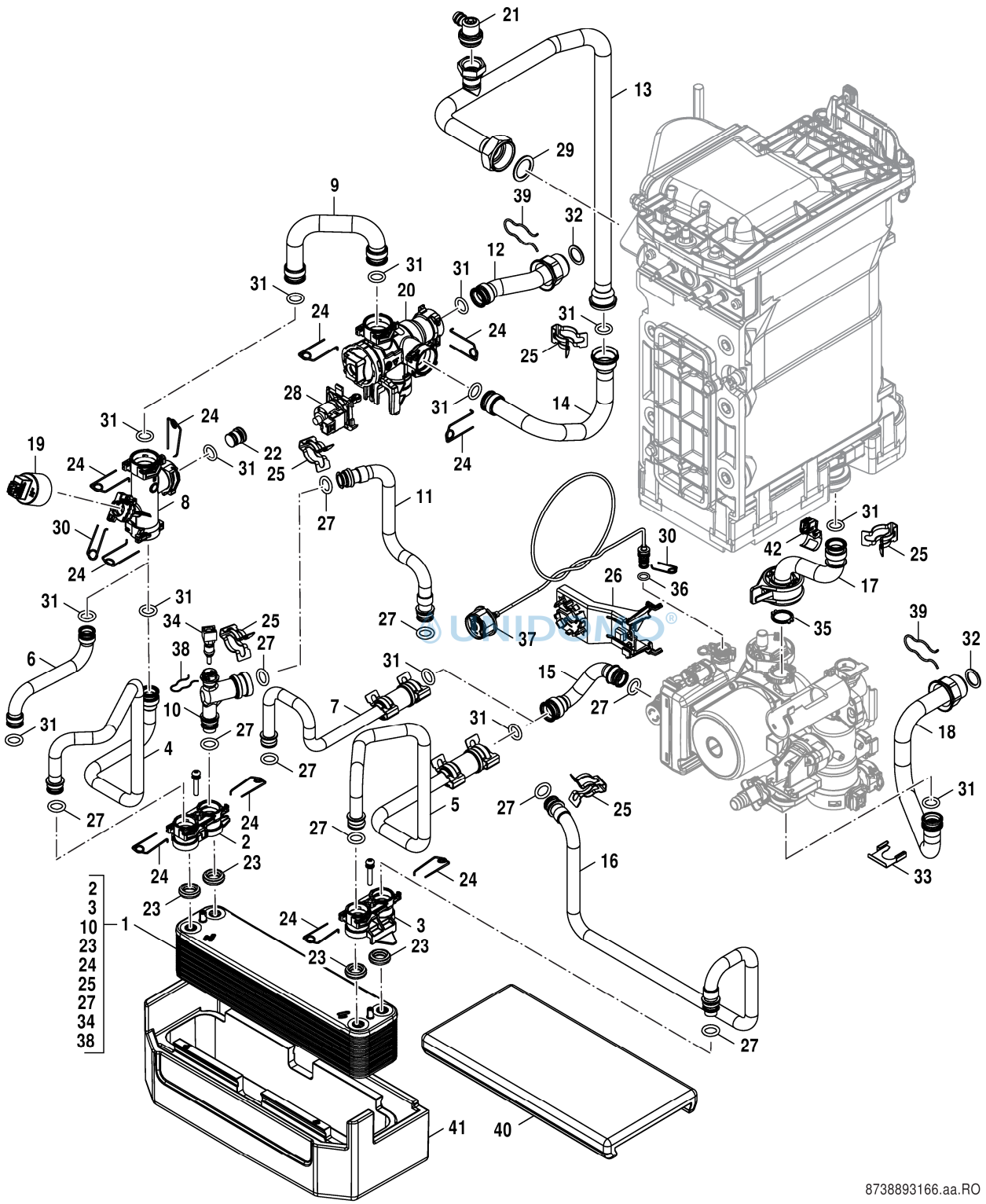

UNIDOMO®

4 Rohre Tubes Tubes	**GC9000iWM 20/30 100-210**

Pos	Bezeichnung Description Dénomination	Bestell-Nr. Ordering no. Numéro de commande	GC9000iWM20/100S	GC9000iWM20/150S	GC9000iWM20/210S	GC9000iWM30/100S	GC9000iWM30/150	GC9000iWM30/150S	GC9000iWM30/210S										Bemerkungen Remarks Remarques
1	Sekundärwärmetauscher	8 718 665 843 0	■	■	■	■		■	■										
2	Anschlussbuchse	8 710 305 385 0	■	■	■	■		■	■										
3	Anschlussbuchse	8 710 305 387 0	■	■	■	■		■	■										
4	Rohr SLS VL	8 718 667 607 0	■	■	■	■		■	■										
5	Rohr SLS RL	8 718 668 419 0	■	■	■	■		■	■										
6	Rohr Rohrw. VL	8 718 667 218 0					■												
7	Rohr Rohrw. RL	8 718 668 421 0					■												
8	T-Stück	8 718 222 366 0	■	■	■	■	■	■	■										
9	Rohr Umschaltventil T-Stück	8 718 667 606 0	■	■	■	■	■	■	■										
10	T-Stück Zwischenstück SHE	8 718 667 388 0	■	■	■	■		■	■										
11	Rohr WW	8 718 667 667 0	■	■	■	■		■	■										
12	Rohr VL Rückwand	8 718 666 019 0	■	■	■	■	■	■	■										
13	Rohr VL WB Modul oben	8 718 668 607 0	■	■	■	■	■	■	■										
14	Rohr VL WB Modul unten	8 718 666 018 0	■	■	■	■	■	■	■										
15	Rohr RL Zwischenstück Hydraulik	8 718 668 032 0	■	■	■	■	■	■	■										
16	Rohr KW	8 718 667 668 0	■	■	■	■	■	■	■										
17	Rücklaufrohr	8 710 735 324 0	■	■	■	■	■	■	■										
18	Rohr RL Rückwand	8 718 666 023 0	■	■	■	■	■	■	■										
19	Druckfühler	8 719 928 490 0	■	■	■	■	■	■	■										
20	Ventil	8 737 701 482 0	■	■	■	■	■	■	■										
21	Entlüftungsventil	8 717 405 285 0	■	■	■	■	■	■	■										
22	Stopfen	8 716 106 564 0	■	■	■	■	■	■	■										
23	Dichtung Sek WÜ 15mm	8 716 106 435 0	■	■	■	■		■	■										
24	Haltefeder 18 mm (10x)	8 718 684 699 0	■	■	■	■	■	■	■										
25	Klammer (10x)	8 711 200 024 0	■	■	■	■	■	■	■										
26	Halter Manometer	8 718 220 702 0	■	■	■	■	■	■	■										
27	O-Ring 13,87x3,53 (10x)	8 716 771 155 0	■	■	■	■	■	■	■										
28	Motor Ventil	8 737 701 537 0	■	■	■	■	■	■	■										
29	Dichtscheibe 1" (10x)	8 710 103 046 0	■	■	■	■	■	■	■										
30	Haltefeder 10mm (10x)	8 716 771 167 0	■	■	■	■	■	■	■										
31	O-Ring 17x4 (10x)	8 716 771 154 0	■	■	■	■	■	■	■										
32	Dichtung 23.9x17.2x1.5 (10x)	8 710 103 043 0	■	■	■	■	■	■	■										
33	Klammer	8 716 106 432 0	■	■	■	■	■	■	■										
34	Temperaturfühler RAST5	8 714 500 054 0	■	■	■	■		■	■										
35	Dichtung 18,5x24,3 (10x)	8 716 771 259 0	■	■	■	■	■	■	■										
36	O-Ring 2,62x6,02 ID EPDM (10x)	8 716 140 810 0	■	■	■	■	■	■	■										
37	Manometer	8 718 224 344 0	■	■	■	■	■	■	■										
38	Haltefeder (10x)	8 711 200 015 0	■	■	■	■		■	■										
39	Haltefeder (10x)	8 714 606 002 0	■	■	■	■	■	■	■										
40	Isolierung Deckel Plattenwärmetauscher	8 718 666 877 0	■	■	■	■		■	■										
41	Isolierung Plattenwärmetauscher	8 718 666 092 0	■	■	■	■		■	■										
42	Temperaturfühler	8 714 500 117 0	■	■	■	■	■	■	■										

©UNIDOMO®

GC9000iWM 20/30 100-210

Rohre
Tubes
Tubes

4

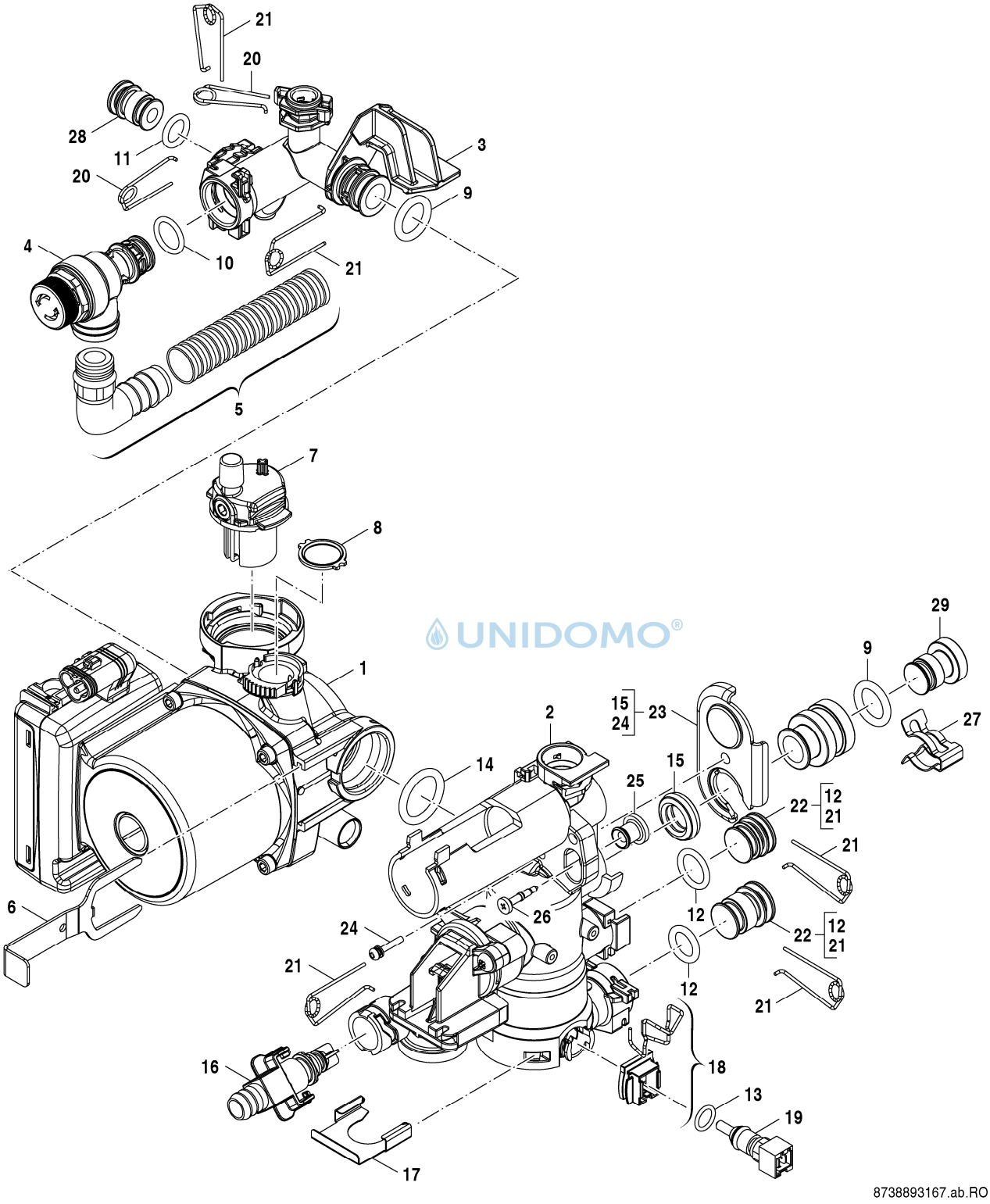

UNIDOMO®

5 Hydraulikblock
Hydraulic block
Corps hydraulique

GC9000iWM 20/30 100-210

Pos	Bezeichnung Description Dénomination	Bestell-Nr. Ordering no. Numéro de commande	GC9000iWM20/100S	GC9000iWM20/150S	GC9000iWM20/210S	GC9000iWM30/100S	GC9000iWM30/150	GC9000iWM30/150S	GC9000iWM30/210S										Bemerkungen Remarks Remarques
1	Pumpe UPM 15-70CHG	8 718 221 728 0	■	■	■	■	■	■	■										
2	Mischeinheit CHG	8 718 667 648 0	■	■	■	■	■	■	■										
3	T-Stück	8 715 502 114 0	■	■	■	■	■	■	■										
4	Sicherheitsventil	8 717 401 035 0	■	■	■	■	■	■	■										
5	Schlauch	8 710 725 760 0	■	■	■	■	■	■	■										
6	Klammer	8 716 106 438 0	■	■	■	■	■	■	■										
7	Entlüftungsventil	8 716 106 445 0	■	■	■	■	■	■	■										
8	Dichtung 18,5x24,3 (10x)	8 716 771 259 0	■	■	■	■	■	■	■										
9	O-Ring 17x4 (10x)	8 716 771 154 0	■	■	■	■	■	■	■										
10	O-Ring 13,87x3,53 (10x)	8 716 771 155 0	■	■	■	■	■	■	■										
11	O-Ring 12,5x3 WRAS / KTW (1x)	8 716 106 748 0	■	■	■	■	■	■	■										
12	O-Ring 16x3 EPDM (10x)	8 716 107 436 0	■	■	■	■	■	■	■										
13	O-Ring 7,75x2,1 (10x)	8 710 205 080 0	■	■	■	■	■	■	■										
14	O-Ring 23x4 (10x)	8 716 771 353 0	■	■	■	■	■	■	■										
15	Dichtung Sek WÜ 15mm	8 716 106 435 0	■	■	■	■	■	■	■										
16	Füllhahn	8 716 771 432 0	■	■	■	■	■	■	■										
17	Klammer	8 716 106 432 0	■	■	■	■	■	■	■										
18	Gehäuse NTC, mit Feder	8 718 225 596 0	■	■	■	■	■	■	■										
19	Temperaturfühler RAST5	8 714 500 054 0	■	■	■	■	■	■	■										
20	Haltefeder 10mm (10x)	8 716 771 167 0	■	■	■	■	■	■	■										
21	Haltefeder 18 mm (10x)	8 718 684 699 0	■	■	■	■	■	■	■										
22	Stopfen	8 716 106 567 0	■	■	■	■	■	■	■										
23	Platte	8 711 304 835 0	■	■	■	■	■	■	■										
24	O-Ring 12,5x3 WRAS / KTW (1x)	8 716 106 748 0	■	■	■	■	■	■	■										
25	Gummitülle	8 716 106 425 0	■	■	■	■	■	■	■										
26	Schraube M5x32	8 716 771 687 0	■	■	■	■	■	■	■										
27	Klammer (10x)	8 711 200 024 0	■	■	■	■	■	■	■										
28	Stopfen	8 716 106 566 0	■	■	■	■	■	■	■										
29	Stopfen 18 ET	8 737 708 533	■	■	■	■	■	■	■										
	Dichtungsbox	8 737 708 513	■	■	■	■	■	■	■										
	Dichtungsbox Kompakthydraulik	8 737 708 514	■	■	■	■	■	■	■										

UNIDOMO®

GC9000iWM 20/30 100-210

Hydraulikblock
Hydraulic block
Corps hydraulique

5

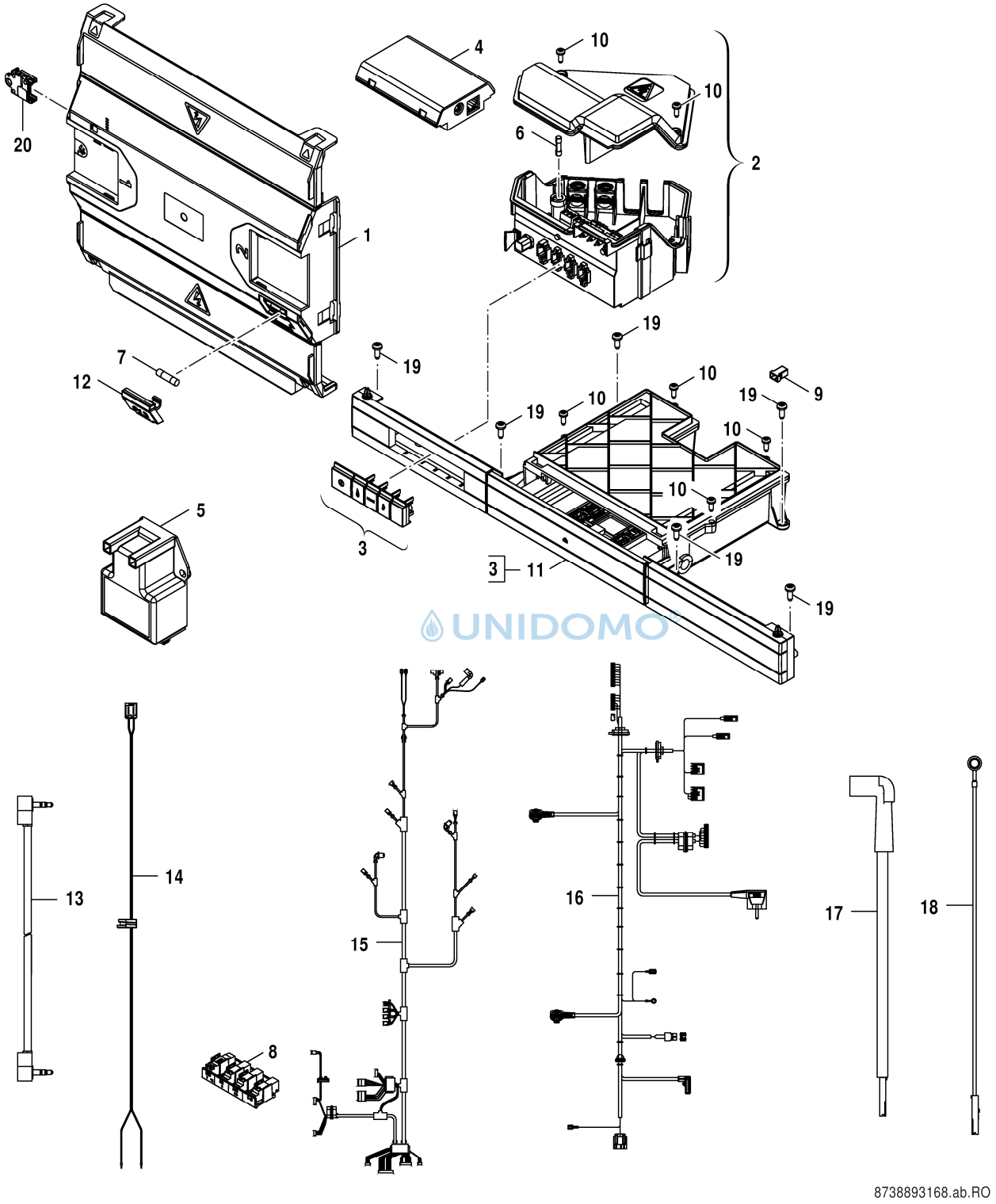

UNIDOMO

6 Schaltkasten
Control box
Tableau de commande

GC9000iWM 20/30 100-210

Pos	Bezeichnung Description Dénomination	Bestell-Nr. Ordering no. Numéro de commande	GC9000iWM20/100S	GC9000iWM20/150S	GC9000iWM20/210S	GC9000iWM30/100S	GC9000iWM30/150	GC9000iWM30/150S	GC9000iWM30/210S										Bemerkungen Remarks Remarques
1	Steuergerät DNA 1.0	8 737 902 489 0	■	■	■	■	■	■	■										
2	I/O-Box	8 718 667 268 0	■	■	■	■	■	■	■										
3	Drucktaste Set	8 737 707 014 0	■	■	■	■	■	■	■										
4	MB LANi “Bo” div verp	7 736 601 672	■	■	■	■	■	■	■										
5	Zündtrafo	8 718 688 015 0	■	■	■	■	■	■	■										
6	Sicherung (5x) 5x20mm T5A/250V	8 737 702 650 0	■	■	■	■	■	■	■										
7	Sicherung 5x20 F 5A (50x)	8 744 503 040 0	■	■	■	■	■	■	■										
8	Gehäuse Stecker	8 718 670 418 0	■	■	■	■	■	■	■										
9	PUSH/PUSH Verschluss (1x)	8 718 224 302 0	■	■	■	■	■	■	■										
10	Schraube Kunststoff DIN7962 4X25 (10x)	8 713 403 029 0	■	■	■	■	■	■	■										
11	Blende,Schublade,Bedienung	8 737 707 015 0	■	■	■	■	■	■	■										
12	Halter Sicherung	8 737 900 790 0	■	■	■	■	■	■	■										
13	Kabelbaum MB LANi / Web KM100	8 718 668 784 0	■	■	■	■	■	■	■										
14	Kabelbaum Regler	8 718 669 004 0	■	■	■	■	■	■	■										
15	Kabelbaum 24V	8 718 667 844 0	■	■	■	■	■	■	■										
16	Kabelbaum 230V	8 718 667 843 0	■	■	■	■	■	■	■										
17	Zündleitung	8 737 902 039 0	■	■	■	■	■	■	■										
18	Masseleitung	8 737 902 010 0	■	■	■	■	■	■	■										
19	Schraube BZ 4,8x13 (10x)	2 910 612 432 0	■	■	■	■	■	■	■										
20	Gasartumbausatz GC9000iWM20/100-210S LPG	7 738 112 148	■	■	■														
20	Gasartumbausatz GC9000iWM30/100-210S LPG	7 738 112 149				■		■	■										
20	Gasartumbausatz GC9000iWM30/150 auf LPG	7 738 112 150					■												
20	Gasartumbausatz GC9000iWM20/100-210S NG	8 737 709 082	■	■	■														
20	Gasartumbausatz GC9000iWM30/100-210S NG	8 737 709 086				■		■	■										
20	Gasartumbausatz GC9000iWM30/150 auf NG	8 737 709 101					■												

UNIDOMO®

GC9000iWM 20/30 100-210

Schaltkasten
Control box
Tableau de commande

6

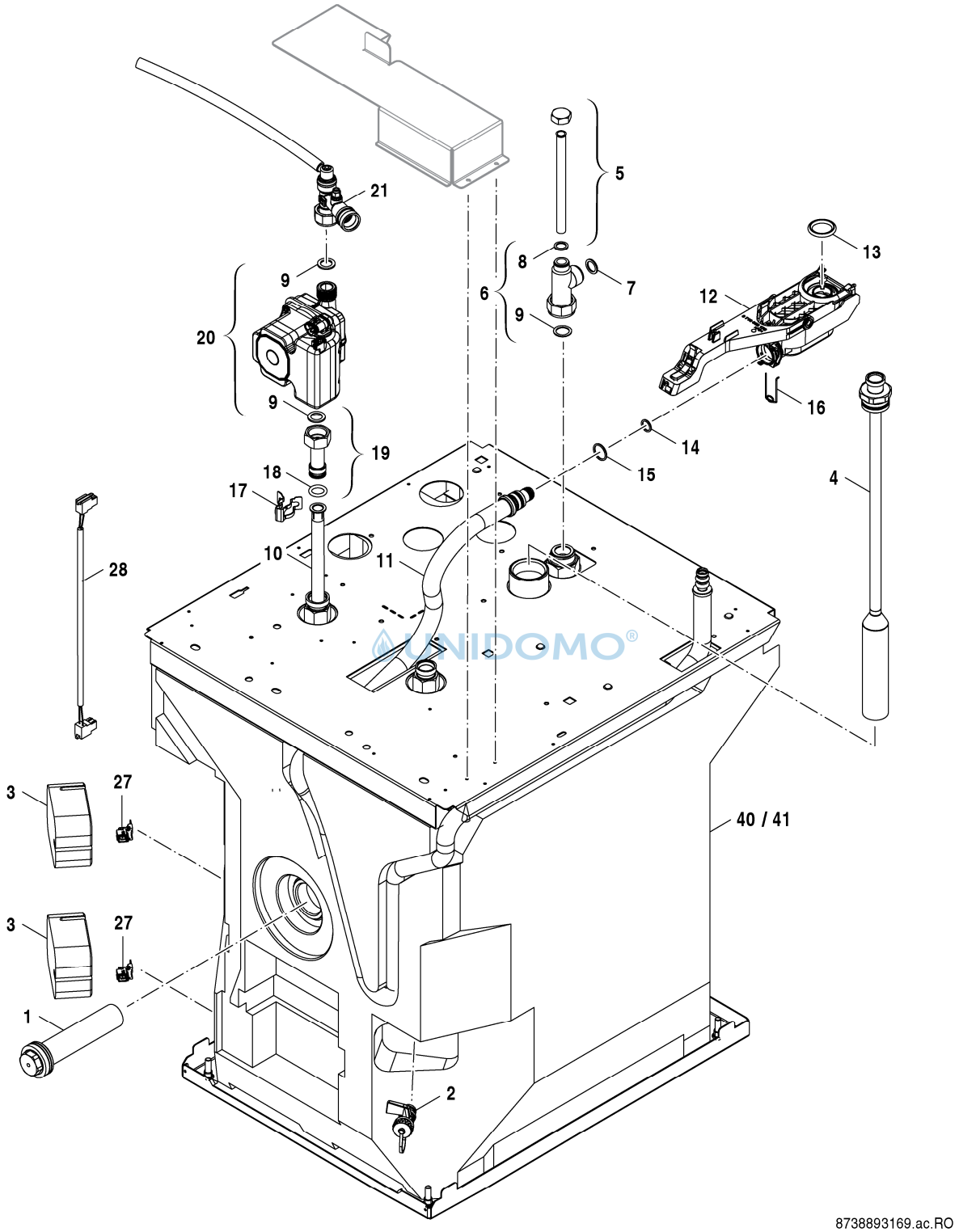

UNIDOMO®

7 Speicher
Storage tank
Ballon

A

GC9000iWM 20/30 100-210

Pos	Bezeichnung Description Dénomination	Bestell-Nr. Ordering no. Numéro de commande	GC9000iWM20/100S	GC9000iWM20/150S	GC9000iWM30/100S	GC9000iWM30/150S													Bemerkungen Remarks Remarques
1	Anode G 1 1/2 x150 D=33 isoliert	8 735 100 600	■		■														
1	Anode G 1 1/2 x300 D=33 isoliert	8 735 100 601		■		■													
2	KFE-Hahn 1/2 M Gewindedichtr PB2	8 735 100 227	■	■	■	■													
3	Abdeckung NTC - Weichschaum	8 735 100 300	■	■	■	■													
4	Rohr Tauch 658 Komplett	8 735 100 295	■	■	■	■													
5	Zirkulationsrohr 220 mm Lang	8 735 100 651	■	■	■	■													
6	Anschlussrohr	8 713 305 757 0	■	■	■	■													
7	Dichtung 23.9x17.2x1.5 (10x)	8 710 103 043 0	■	■	■	■													
8	Dichtung 18.6x13.5x1.5 (10x)	8 710 103 045 0	■	■	■	■													
9	Dichtscheibe 1" (10x)	8 710 103 046 0	■	■	■	■													
10	Rohr Tauch 590	8 735 100 294	■		■														
10	Rohr Tauch 887	8 735 100 302		■		■													
11	Rohr Wellschlauch	8 718 668 914 0	■	■	■	■													
12	Schmutzsammler mit Hebel	8 718 667 536 0	■	■	■	■													
13	Dichtung Schiebesitz Siphon	8 718 669 366 0	■	■	■	■													
14	O-Ring 12,37x2,62 (10)	8 718 668 290 0	■	■	■	■													
15	O-Ring 18x2,65 (10)	8 710 205 101 0	■	■	■	■													
16	Haltefeder 18 mm (10x)	8 718 684 699 0	■	■	■	■													
17	Klammer (10x)	8 711 200 024 0	■	■	■	■													
18	O-Ring 17x4 (10x)	8 716 771 154 0	■	■	■	■													
19	Zwischenstück unten Ladepumpe	8 718 666 191 0	■	■	■	■													
20	Pumpe Sas Sanitary 12H	8 718 667 300 0	■	■	■	■													
21	Zwischenstück Entlüftung Ladepumpe kpl.	8 718 667 600 0	■	■	■	■													
27	Temperaturfühler	8 714 500 123 0	■	■	■	■													
28	Kabel NTC Speicher	8 718 668 994 0	■	■	■	■													
40	Speicher 100 l SLS Tower	7 735 501 461	■		■														FD<917, 01/2019
40	Speicher 150 l SLS Tower	7 735 501 463		■		■													FD<917, 01/2019
41	Speicher 100-2 SLS Tower	7 735 502 138	■		■														FD>918, 02/2019
41	Speicher 150-2 SLS Tower	7 735 502 139		■		■													FD>918, 02/2019
	Dichtungssatz Schmutzsammler	8 718 669 993	■	■	■	■													

©UNIDOMO®

GC9000iWM 20/30 100-210

Speicher
Storage tank
Ballon

7A

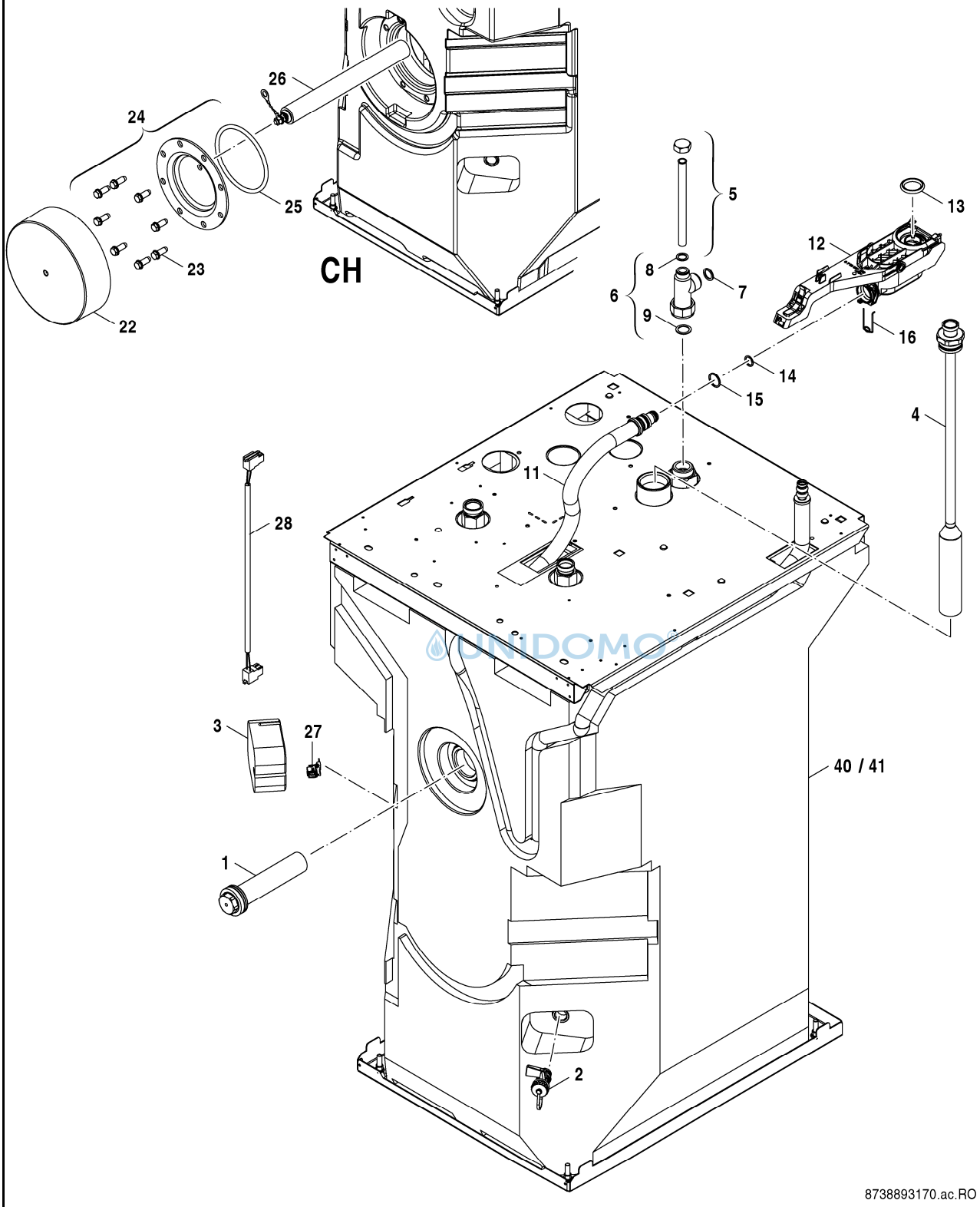

UNIDOMO

7 Speicher Storage tank Ballon **B**	**GC9000iWM 20/30 100-210**

Pos	Bezeichnung Description Dénomination	Bestell-Nr. Ordering no. Numéro de commande	GC9000iWM30/150																Bemerkungen Remarks Remarques
1	Anode G 1 1/2 x300 D=33 isoliert	8 735 100 601	■																
2	KFE-Hahn 1/2 M Gewindedichtr PB2	8 735 100 227	■																
3	Abdeckung NTC - Weichschaum	8 735 100 300	■																
4	Rohr Tauch 968 Komplett	8 735 100 299	■																
5	Anschlussrohr	8 718 220 132 0	■																
6	Anschlussrohr	8 713 305 757 0	■																
7	Dichtung 23.9x17.2x1.5 (10x)	8 710 103 043 0	■																
8	Dichtung 18.6x13.5x1.5 (10x)	8 710 103 045 0	■																
9	Dichtscheibe 1" (10x)	8 710 103 046 0	■																
11	Rohr Wellschlauch	8 718 668 914 0	■																
12	Schmutzsammler mit Hebel	8 718 667 536 0	■																
13	Dichtung Schiebesitz Siphon	8 718 669 366 0	■																
14	O-Ring 12,37x2,62 (10)	8 718 668 290 0	■																
15	O-Ring 18x2,65 (10)	8 710 205 101 0	■																
16	Haltefeder 18 mm (10x)	8 718 684 699 0	■																
22	Isolierung D215x40	8 735 100 546	■																
23	6kt-Schraube M10x25 (8x) SW16	7 735 500 189	■																
24	Handlochdeckel DN120 für Anode	7 747 004 739	■																
25	O-Ring 120,02x6,99-N	8 718 572 538 0	■																
26	Anode M8x320 D=40	8 735 100 852	■																
27	Temperaturfühler	8 714 500 123 0	■																
28	Kabel NTC Speicher	8 718 668 994 0	■																
40	Speicher 150 l Coil Tower	7 735 501 462	■																FD<917, 01/2019
40	Speicher 150 l Coil Handloch Tower	7 735 501 465	■																FD<917, 01/2019
41	Speicher 150-2 Coil Tower	7 735 502 140	■																FD>918, 02/2019
41	Speicher 150-2 Coil Handloch Tower	7 735 502 141	■																FD>918, 02/2019
	Dichtungssatz Schmutzsammler	8 718 669 993	■																

UNIDOMO®

GC9000iWM 20/30 100-210

Speicher
Storage tank
Ballon

7B

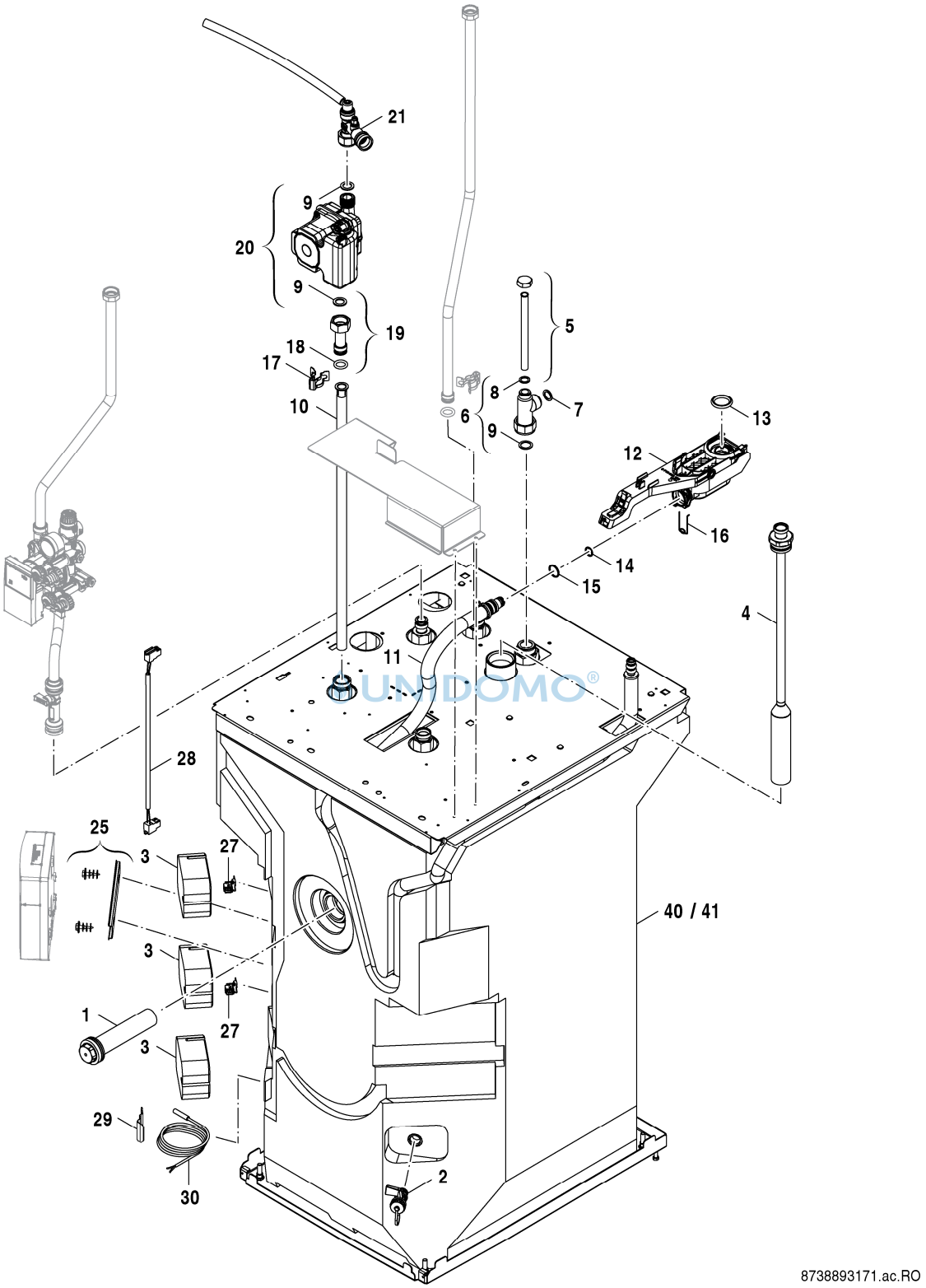

UNIDOMO®

7 Speicher Storage tank Ballon **C**	**GC9000iWM 20/30 100-210**

Pos	Bezeichnung Description Dénomination	Bestell-Nr. Ordering no. Numéro de commande	GC9000iWM20/210S	GC9000iWM30/210S															Bemerkungen Remarks Remarques
1	Anode G 1 1/2 x370 D=33 isoliert	8 735 100 602	■	■															
2	KFE-Hahn 1/2 M Gewindedichtr PB2	8 735 100 227	■	■															
3	Abdeckung NTC - Weichschaum	8 735 100 300	■	■															
4	Rohr Tauch 968 Komplett	8 735 100 299	■	■															
5	Zirkulationsrohr 220 mm Lang	8 735 100 651	■	■															
6	Anschlussrohr	8 713 305 757 0	■	■															
7	Dichtung 23.9x17.2x1.5 (10x)	8 710 103 043 0	■	■															
8	Dichtung 18.6x13.5x1.5 (10x)	8 710 103 045 0	■	■															
9	Dichtscheibe 1" (10x)	8 710 103 046 0	■	■															
10	Rohr Tauch 590	8 735 100 294	■	■															
11	Rohr Wellschlauch	8 718 668 914 0	■	■															
12	Schmutzsammler mit Hebel	8 718 667 536 0	■	■															
13	Dichtung Schiebesitz Siphon	8 718 669 366 0	■	■															
14	O-Ring 12,37x2,62 (10)	8 718 668 290 0	■	■															
15	O-Ring 18x2,65 (10)	8 710 205 101 0	■	■															
16	Haltefeder 18 mm (10x)	8 718 684 699 0	■	■															
17	Klammer (10x)	8 711 200 024 0	■	■															
18	O-Ring 17x4 (10x)	8 716 771 154 0	■	■															
19	Zwischenstück unten Ladepumpe	8 718 666 191 0	■	■															
20	Pumpe Sas Sanitary 12H	8 718 667 300 0	■	■															
21	Zwischenstück Entlüftung Ladepumpe kpl.	8 718 667 600 0	■	■															
25	Gleitschiene inclu.Schraube	8 718 668 538 0	■	■															
27	Temperaturfühler	8 714 500 123 0	■	■															
28	Kabel NTC Speicher	8 718 668 994 0	■	■															
29	Halterung	8 711 304 876 0	■	■															
30	Temperaturfühler NTC RD 6,0 12K 6000mm	7 735 502 304	■	■															
40	Speicher 210 l Solar Tower	7 735 501 464	■	■															FD<917, 01/2019
41	Speicher 210-2 Solar Tower	7 735 502 137	■	■															FD>918, 02/2019
	Dichtungssatz Schmutzsammler	8 718 669 993	■	■															

©UNIDOMO®

GC9000iWM 20/30 100-210

Speicher
Storage tank
Ballon

7C

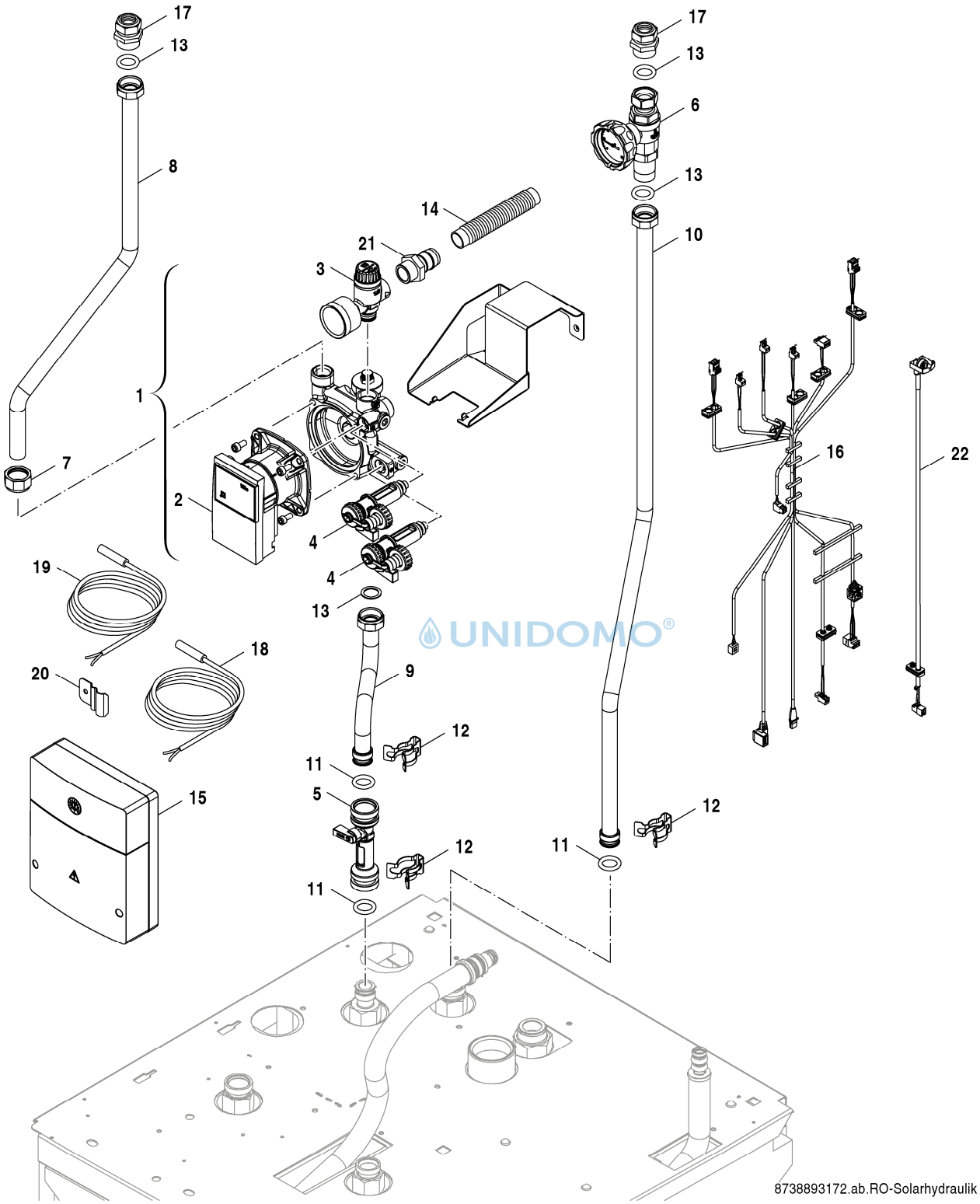

UNIDOMO®

8 Solargruppe
Solar hydaulics
Hydraulique de solaire

GC9000iWM 20/30 100-210

Pos	Bezeichnung Description Dénomination	Bestell-Nr. Ordering no. Numéro de commande	GC9000iWM20/210S	GC9000iWM30/210S															Bemerkungen Remarks Remarques
1	Solarstation	8 718 665 359 0	■	■															
2	Pumpenmotor	8 737 707 016 0	■	■															
3	Sicherheitsventil Manometer	8 737 707 017 0	■	■															
4	Einlass-/Auslaufventil	8 737 707 018 0	■	■															
5	RL Druckflussmessgerät	8 718 667 312 0	■	■															
6	Absperrhahn VL Rückschlagklappe	8 718 668 747 0	■	■															
7	Klemmring Überwurfmutter 3/4"	8 737 707 019 0	■	■															
8	Rohr RL oben	8 718 666 037 0	■	■															
9	Rohr RL unten	8 718 666 032 0	■	■															
10	Rohr VL	8 718 666 042 0	■	■															
11	O-Ring 17x4 (10x)	8 716 771 154 0	■	■															
12	Klammer (10x)	8 711 200 024 0	■	■															
13	Dichtung 23.9x17.2x1.5 (10x)	8 710 103 043 0	■	■															
14	Schlauch	8 718 220 106 0	■	■															
15	Regler MS100	8 737 705 405	■	■															
16	Kabelbaum Solarmodul kpl	8 718 670 466 0	■	■															
17	Zwischenstück Solarkollektor	8 718 668 786 0	■	■															
18	Kollektorfühler 35x6 2500mm 20k	8 747 208 172 0	■	■															
19	Temperaturfühler NTC RD 6,0 12K 6000mm	7 735 502 304	■	■															
20	Halterung	8 711 304 876 0	■	■															
21	Adapter (Solarstation)	8 718 669 151 0	■	■															
22	Thermostat Zusammenbau	8 718 670 409 0	■	■															

UNIDOMO®

GC9000iWM 20/30 100-210

Solargruppe
Solar hydaulics
Hydraulique de solaire

8

Übersetzungsliste List of translations		Liste des traductions
Pos	Description	Denomination
1	**Element of construction**	**Groupe de construction**
1	Cover glass Appliance BOSCH white	Cache verre Bosch blanc
1	Cover glass Appliance Bosch black	Cache verre Bosch noir
2	Panel LHS engine	Cache
3	Cover Appliance right	Cache
4	Cover glass tank black	Cache verre noir
4	Cover glass Tank white	Cache verre blanc
4	Cover glass Tank black	Cache verre noir
4	Cover glass Tank white	Cache verre blanc
5	Cover Tank left	Cache verre
5	Panel LHS tank	Cache verre
6	Cover Tank right	Cache verre
7	Panel Top engine	Cache
8	Screw	Vis
8	cover air box Bosch	Couvercle
9	clip plastic	Tube
10	Screw tapping no10 x 13 pan head (10x)	VIS DE FIXATION 4,8X13 (10X)
11	Grommet	Bouchon a/joint
12	Nut 4,8mm (10x)	Ecrou 4,8mm (10x)
13	Exhaust pipe union	Raccordement ventouse
14	Washer Ø80mm	Joint Ø80mm
15	Flue pipe	Tuyau de fumées
16	Flue pipe seal Ø 87,5mm	Joint Ø 87,5mm
17	Adapter DN80/125	Adaptateur DN80/125
18	cover air box Bosch	Couvercle
20	Bracket Hose	Tube
21	Pipe wavehose	tuyau onduleux flexible
22	Screw 4.8 X 30mm Set of 3	Vis ST 4,8 x30
23	Insert (1x)	Insert (1x)
24	Insulation back set	Isolation
35	Cover Tank LHS	Cache verre
36	Cover Tank RHS	Cache verre
2	**Element of construction**	**Groupe de construction**
1	Heat exchanger WB5-II plus	Échangeur thermique WB5-II plus
2	Electrode set	Jeu d'électrodes
3	Gasket electrode Insulfrax (10x)	Joint (10x)
4	Flue gas collector	Coupe tirage antirefouleur
5	Temperature limiter	Limiteur de température
6	Temperature limiter assy	Limiteur de température
7	Temperature sensor	Sonde de température
8	Service cover	Couvercle
9	Sealing	Joint
10	Washer	Joint
11	Flue pipe seal Ø 87,5mm	Joint Ø 87,5mm
12	Set of washers	Sachet de joints
13	Seal burner WB 5-II plus CMS <=42kW	Joint couvercle WB 5-II plus CMS <=42kW
14	Screw hammer	Vis
15	Seal gas air channel	Joint canal mélange gaz-air
16	Bracket	Support
18	Cover Top	Couvercle
19	Burner	Brûleur
20	Screw	Vis
21	Nut	Ecrou
25	Temperature limiter	Limiteur de température
	Service-Kit WB5 II plus <45kW	Service-Kit WB5 II plus <45kW
3	**Element of construction**	**Groupe de construction**
1	Duct gas - air mixture	CONDUIT DE GAZ - MÉLANGE D'AIR

UNIDOMO®

Übersetzungsliste List of translations		Liste des traductions
Pos	Description	Denomination
2	Seal gas air channel	Joint canal mélange gaz-air
3	Cover insert canal	Revêtement
4	Non-Return Valve C5	Soupape de non-retour
5	Washer	Joint
6	Sheet metal	Tôle
7	O-ring (10x)	Joint torique (10x)
8	Mixing unit	Chambre de melange
9	Screw M4x6 Taptite ZC PL P/H (10X)	Vis M4X6 (10x)
10	Seal securing funnel venturi pipe black	JOINT DE FIXATION TUBE DE VENTURI NOIR
11	Gas pipe	Tuyeau be gaz
12	Gasket gaspipe top (10x)	Joint (10x)
13	O-ring 12x3	Joint torique 12x3
14	Gas valve	Bloc gaz
15	Gasket Gas valve 41x3 (10x)	Joint gaz valve 41x3 (10x)
16	Seal gasvalve 20,5x15x10/4,5 (10x)	Joint 20,5x15x10/4,5 (10x)
17	Gaspipe	Tube
18	Wireform spring (10x)	Epingle (10x)
19	Washer 18.6x13.5x1.5 (10x)	Joint 18.6x13.5x1.5 (10x)
20	Fan	Ventilateur
21	Venturi	Venturi
22	Screw metrical thread Spec M6x20 (10x)	Vis M6x20 (10x)
23	Bolt oblong hexagon M6 WB5	Boulon
24	Protective cap (10x)	Capot de protection (10x)
30	Security Seal Venturi (10x)	Sceau de sécurité Venturi (10x)
31	Duct gas air mixture WB5-II+	Canal mélange gaz-air
32	Nut M6 & Screw M6x30-5.8	Ecrou & Vis
35	Washer	Joint
4	**Element of construction**	**Groupe de construction**
1	Assembly SHE	Echangeur de chaleur
2	Connection bush	DOUILLE FILETEE
3	Connection bush	DOUILLE FILETEE
4	Pipe SLS VL	Tube
5	Pipe SLS RL	Tube
6	Pipe coil VL	Tube
7	Pipe coil RL	Tube
8	T-piece	Raccord en T
9	Pipe	Tube
10	T-piece SHE	Raccord en T
11	Pipe	Tube
12	Pipe flow rear frame	Tube
13	Pipe VL	Tube
14	Pipe	Tube
15	Pipe	Tube
16	Pipe DCW	Tube
17	Return pipe	Tube retour
18	Pipe	Tube
19	Pressure sensor	Sonde de pression
20	valve	Robinet
21	Vent valve	Degazeur
22	Plug Blanking 18mm	Bouchon
23	Seal 15mm	Joint d'etancheite Sek WÜ 15mm
24	Clip Wire 18mm (10x)	Epingle 18 mm (10x)
25	Clip (10x)	Clip (10x)
26	Fixing bracket manometer	Support manomètre
27	O-ring 13,87x3,53 (10x)	Joint torique 13,87x3,53 (x10)
28	motor valve	Servomoteur Robinet
29	Washer 1" (10x)	Joint 1" (10x)

UNIDOMO®

Übersetzungsliste List of translations		Liste des traductions
Pos	Description	Denomination
30	Retaining spring 10mm (10x)	Epingle D10 (x10)
31	O-ring 17x4 (10x)	Joint torique 17x4 (10x)
32	Washer 23.9x17.2x1.5 (10x)	Joint 23.9x17.2x1.5 (10x)
33	SAFETY CLIP INLET ADAPTER	Clip
34	Temperature sensor	Sonde de temperature
35	Washer 18,5x24,3 (10x)	Jt met/caout. 18,5x24,3 (10x)
36	O-ring 2.62 x 6.02 ID EPDM (10x)	Joint torique 2.62x6.02 ID EPDM (10x)
37	Pressure Gauge	Manometre
38	Wireform spring (10x)	Epingle (10x)
39	Wireform spring (10x)	Epingle (10x)
40	insulation cover	Isolation
41	insulation	Isolation
42	Temperature sensor	Sonde de temperature
5	**Element of construction**	**Groupe de construction**
1	Pump UPM 15-70CHG	Circulateur UPM 15-70CHG
2	Mixing_unit	mélangeur
3	Tee	Raccord en T
4	Safety relief valve	Soupape de sécurité
5	Hose	Flexible
6	SAFETY PUMP CLIP	Clip
7	Air vent valve	Dégazeur
8	Washer 18,5x24,3 (10x)	Jt met/caout. 18,5x24,3 (10x)
9	O-ring 17x4 (10x)	Joint torique 17x4 (10x)
10	O-ring 13,87x3,53 (10x)	Joint torique 13,87x3,53 (x10)
11	O-ring 12,5x3 WRAS / KTW (1x)	Joint torique 12,5 x3 wras / ktw (1x)
12	O-ring 16x3 EPDM (10x)	Joint torique 16x3 EPDM (10x)
13	O-ring 7,75x2,1 (10x)	Joint torique 7,75x2,1 (10x)
14	O-ring 23x4 (x10)	Joint torique 23x4 (10x)
15	Seal 15mm	Joint d'etancheite Sek WÜ 15mm
16	Filling valve	Robinet de vidange
17	SAFETY CLIP INLET ADAPTER	Clip
18	casing NTC, with spring	Carter NTC
19	Temperature sensor	Sonde de temperature
20	Retaining spring 10mm (10x)	Epingle D10 (x10)
21	Clip Wire 18mm (10x)	Epingle 18 mm (10x)
22	Plug	Bouchon
23	Shield	PROTECTION
24	O-ring 12,5x3 WRAS / KTW (1x)	Joint torique 12,5 x3 wras / ktw (1x)
25	RUBBER BUSHING	Tampon en caoutchouc
26	SCREW M5X32	Vis M5x32
27	Clip (10x)	Clip (10x)
28	Plug	Bouchon
29	Bung	Bouchon
	Set of washers	Sachet de joints
	Set of washers compact hydraulic	Sachet de joints
6	**Element of construction**	**Groupe de construction**
1	Control_box Box Core DNA 1.0 Fully Pop	Tableau electrique
2	Box	Boîte
3	Pressure switch	Contact à pression
4	MB LANi “Bo” div packed	MB LANi
5	Transformer Ignition	Transformateur d'allumage
6	Fuse element (5x) 5x20mm T5A/250V	Fusible (5x) 5x20mm T5A/250V
7	Fuse (50x)	Fusible (x10)
8	housing plug	Graveur
9	Latch (1x)	Serrure (1x)
10	Screw	Vis (10x)
11	cover	Cache

UNIDOMO®

Übersetzungsliste List of translations		Liste des traductions
Pos	Description	Denomination
12	mounting holder	Support
13	Harness MB LANi / Web KM100	Câble MB LANi / Web KM100
14	Harness controller	Faisceau de câbles
15	Cable tree 24V	Faisceau de câbles 24V
16	Cable tree 230V	Faisceau de câbles 230V
17	harness ignition cable	Conduite de gaz d'allumage
18	harness ground	Cable de raccordement
19	Screw tapping no10 x 13 pan head (10x)	VIS DE FIXATION 4,8X13 (10X)
20	Conversion set GC9000iWM20/100-210S LPG	kit de transformation de gaz
20	Conversion set GC9000iWM30/100-210S LPG	kit de transformation de gaz
20	Conversion set GC9000iWM30/150 for LPG	kit de transformation de gaz
20	Conversion set GC9000iWM20/100-210S NG	Kit conversion GC9000iWM20/100-210S NG
20	Conversion set GC9000iWM30/100-210S NG	Kit conversion GC9000iWM30/100-210S NG
20	Conversion set GC9000iWM30/150 for NG	Kit conversion GC9000iWM30/150 pour NG
7A	**Element of construction**	**Groupe de construction**
1	Anode G 1 1/2 x150 D=33 isolated packed	Anode G 1 1/2 x150 D=33 isolé
1	Anode G 1 1/2 x300 D=33 isolated packed	Anode G 1 1/2 x300 D=33 isolé
2	Valve Tap 1/2 W Thread Seal Ring PB2 SP	Robinet de vidange 1/2" PB2
3	Cover NTC - Soft Foam Packed	Protection NTC
4	Pipe Immersion 658 Complete Packed	Tube plongeur 658
5	Pipe Circulation 220 mm Long Packed	Tube circulation
6	Flow pipe	Tuyauterie tube plongeur GB152t150
7	Washer 23.9x17.2x1.5 (10x)	Joint 23.9x17.2x1.5 (10x)
8	Washer 18.6x13.5x1.5 (10x)	Joint 18.6x13.5x1.5 (10x)
9	Washer 1" (10x)	Joint 1" (10x)
10	Pipe Immersion 590 Packed	Tube plongeur 590
10	Pipe Immersion 887 Packed	Tube plongeur 887
11	Pipe Wavehose	Tube
12	Dirt collector with Lever	Dirt collector with Lever
13	Seal Horse Shoe Connector syphon	Joint pour siphon
14	O-ring	Joint torique
15	O-ring	Joint torique
16	Clip Wire 18mm (10x)	Epingle 18 mm (10x)
17	Clip (10x)	Clip (10x)
18	O-ring 17x4 (10x)	Joint torique 17x4 (10x)
19	Adaptor below loading pupm	Entretoise
20	pump Sas Sanitary 12H	Circulateur
21	Adaptor vent charge pump assembly	Entretoise
27	Temperature sensor	Sonde de temperature
28	Sensor cable NTC Tank	Capteur Câble
40	Storage tank 100 l SLS Tower	BALLON 100 l SLS Tower
40	Storage tank 150 l SLS Tower	BALLON 150 l SLS Tower
41	Tank 100-2 SLS Tower Packed	BALLON 100-2 SLS Tower
41	Tank 150-2 SLS Tower Packed	BALLON 150-2 SLS Tower
	Seal Kit Dirt Collector	kit d'étanchéité
7B	**Element of construction**	**Groupe de construction**
1	Anode G 1 1/2 x300 D=33 isolated packed	Anode G 1 1/2 x300 D=33 isolé
2	Valve Tap 1/2 W Thread Seal Ring PB2 SP	Robinet de vidange 1/2" PB2
3	Cover NTC - Soft Foam Packed	Protection NTC
4	Pipe Immersion 968 Complete Packed	Tube plongeur 968
5	Flow pipe	Tube plongeur GB152t150
6	Flow pipe	Tuyauterie tube plongeur GB152t150
7	Washer 23.9x17.2x1.5 (10x)	Joint 23.9x17.2x1.5 (10x)
8	Washer 18.6x13.5x1.5 (10x)	Joint 18.6x13.5x1.5 (10x)
9	Washer 1" (10x)	Joint 1" (10x)
11	Pipe Wavehose	Tube
12	Dirt collector with Lever	Dirt collector with Lever

UNIDOMO®

Übersetzungsliste List of translations		Liste des traductions
Pos	Description	Denomination
13	Seal Horse Shoe Connector syphon	Joint pour siphon
14	O-ring	Joint torique
15	O-ring	Joint torique
16	Clip Wire 18mm (10x)	Epingle 18 mm (10x)
22	Insulation D215x40 packed	Isolation D215x40
23	Thread-forming screws M10x25 (8x) AF16	Vis à ressort M10x25 (8x) clé de 16
24	Access cover DN120 f anode enameled	Trappe de visite DN 120 L160
25	O-ring 120,02x6,99-N	Joint torique 120,02x6,99-N
26	Anode M8x320 D=40 packed	Anode M8x320 D=40
27	Temperature sensor	Sonde de temperature
28	Sensor cable NTC Tank	Capteur Câble
40	Storage tank 150 l Coil Tower	BALLON 150 l Coil Tower
40	Tank 150 l Coil Insp. Port Tower Packed	BALLON 150 l Coil Tower
41	Tank 150-2 Coil Tower Packed	BALLON 150-2 Coil Tower
41	Tank 150-2 Coil Insp. Port Tower Packed	BALLON 150-2 Coil Tower
	Seal Kit Dirt Collector	kit d'étanchéité
7C	**Element of construction**	**Groupe de construction**
1	Anode G 1 1/2 x370 D=33 isolated packed	Anode G 1 1/2 x370 D=33 isolé
2	Valve Tap 1/2 W Thread Seal Ring PB2 SP	Robinet de vidange 1/2" PB2
3	Cover NTC - Soft Foam Packed	Protection NTC
4	Pipe Immersion 968 Complete Packed	Tube plongeur 968
5	Pipe Circulation 220 mm Long Packed	Tube circulation
6	Flow pipe	Tuyauterie tube plongeur GB152t150
7	Washer 23.9x17.2x1.5 (10x)	Joint 23.9x17.2x1.5 (10x)
8	Washer 18.6x13.5x1.5 (10x)	Joint 18.6x13.5x1.5 (10x)
9	Washer 1" (10x)	Joint 1" (10x)
10	Pipe Immersion 590 Packed	Tube plongeur 590
11	Pipe Wavehose	Tube
12	Dirt collector with Lever	Dirt collector with Lever
13	Seal Horse Shoe Connector syphon	Joint pour siphon
14	O-ring	Joint torique
15	O-ring	Joint torique
16	Clip Wire 18mm (10x)	Epingle 18 mm (10x)
17	Clip (10x)	Clip (10x)
18	O-ring 17x4 (10x)	Joint torique 17x4 (10x)
19	Adaptor below loading pupm	Entretoise
20	pump Sas Sanitary 12H	Circulateur
21	Adaptor vent charge pump assembly	Entretoise
25	Runner inclu. screw	GLISSIERE INCLUE VIS
27	Temperature sensor	Sonde de temperature
28	Sensor cable NTC Tank	Capteur Câble
29	Fixing bracket	Support
30	Temperature sensor NTC RD 6,0 12K 6000mm	Kit capteurs NTC RD 6,0 12K 6000 emballé
40	Storage tank 210 l Solar Tower	BALLON 210 l Solar Tower
41	Tank 210-2 Solar Tower Packed	BALLON 210-2 Solar Tower
	Seal Kit Dirt Collector	kit d'étanchéité
8	**Element of construction**	**Groupe de construction**
1	Solar pump station	Station (paneau) solaire
2	pump motor	moteur de circulateur
3	safety valve	Soupape de sécurité
4	valve	soupape
5	Gauge	JAUGE
6	shut-off valve	Vanne d'arrêt
7	locking ring	Bicône
8	pipe	Tube
9	pipe solar return bottom	Tube
10	pump	Circulateur

UNIDOMO®

Übersetzungsliste List of translations		Liste des traductions
Pos	Description	Denomination
11	O-ring 17x4 (10x)	Joint torique 17x4 (10x)
12	Clip (10x)	Clip (10x)
13	Washer 23.9x17.2x1.5 (10x)	Joint 23.9x17.2x1.5 (10x)
14	Hose	Tuyau d evacuation
15	Programmer MS100 packed	Régulateur MS100
16	Harness solar module cpl.	Faisceau de câbles
17	Adapter splar collector	Raccord
18	Solar collector sensor 35x6 2500mm 20k	Sonde capteur solaire 35x6 2500mm 20k
19	Temperature sensor NTC RD 6,0 12K 6000mm	Kit capteurs NTC RD 6,0 12K 6000 emballé
20	Fixing bracket	Support
21	Nipple Screwed Connectors	Raccord
22	Thermostat Assembly	Thermostat

UNIDOMO®

Gerätetypen
Types of appliances

Types de chaudieres

Gerät Appliance Chaudière	Bestell-Nr. Ordering no. Numéro de commande	Land Country Pays	S-Nr. S-Nr. S-Nr.	Bemerkungen Remarks Remarques
GC9000iWM 20/100 S 23	7 738 100 768	Deutschland,Luxemburg,Österreich		
GC9000iWM 20/100 SB 23	7 738 100 769	Deutschland,Luxemburg,Österreich		
GC9000iWM 20/150 S 23	7 738 100 770	Deutschland,Luxemburg,Österreich		
GC9000iWM 20/150 SB 23	7 738 100 771	Deutschland,Luxemburg,Österreich		
GC9000iWM 20/210 S 23	7 738 100 778	Deutschland,Luxemburg,Österreich		
GC9000iWM 20/210 SB 23	7 738 100 779	Deutschland,Luxemburg,Österreich		
GC9000iWM 30/100 S 23	7 738 100 772	Deutschland,Luxemburg,Österreich		
GC9000iWM 30/100 SB 23	7 738 100 773	Deutschland,Luxemburg,Österreich		
GC9000iWM 30/150 23	7 738 100 776	Deutschland,Luxemburg,Österreich		
GC9000iWM 30/150 B 23	7 738 100 777	Deutschland,Luxemburg,Österreich		
GC9000iWM 30/150 S 23	7 738 100 774	Deutschland,Luxemburg,Österreich		
GC9000iWM 30/150 SB 23	7 738 100 775	Deutschland,Luxemburg,Österreich		
GC9000iWM 30/210 S 23	7 738 100 780	Deutschland,Luxemburg,Österreich		
GC9000iWM 30/210 SB 23	7 738 100 781	Deutschland,Luxemburg,Österreich		
GC9000iWM 30/150 23	7 738 100 782	Schweiz		
GC9000iWM 30/150 B 23	7 738 100 783	Schweiz		

UNIDOMO®

UNIDOMO®

UNIDOMO®

BOSCH

Bosch Thermotechnik GmbH
Junkersstr. 20-24
D-73249 Wernau / Germany

x