Ersatzteilliste
Spare parts list
Liste des pièces de rechange

Lista parti di ricambio
Lista de repuestos
Onderdelenlijst

6720804094
(2012/06) En

Öl-Gebläsebrenner
Suprastar-O BE

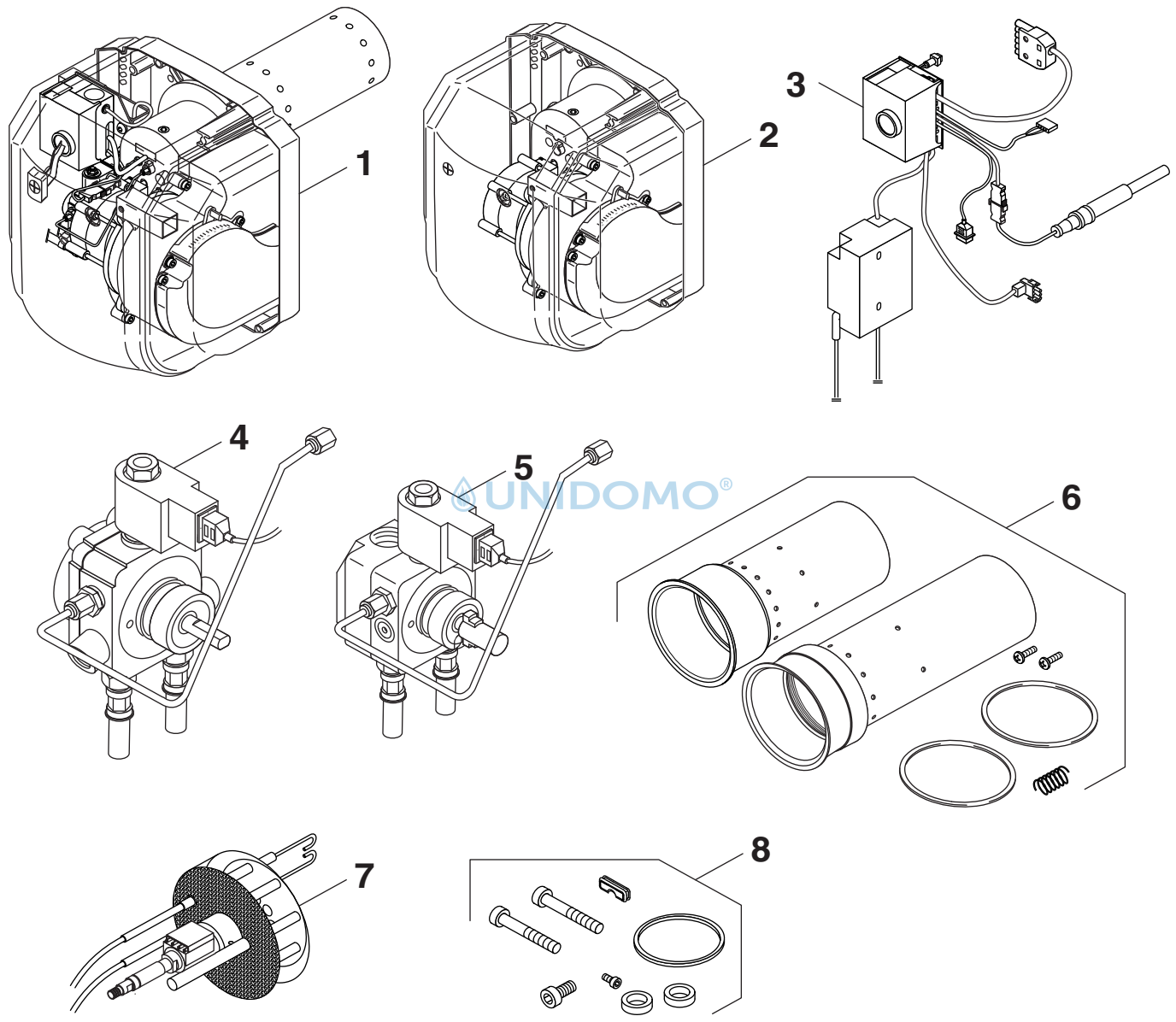

8738892012.aa.RO-Ölbrenner

UNIDOMO®

JUNKERS

UNIDOMO®

[de] Wichtige Hinweise zur Installation/Montage

Die Installation/Montage muss durch eine für die Arbeiten zugelassene Fachkraft unter Beachtung der geltenden Vorschriften erfolgen.

[en] Important notes on installation/assembly

The installation/assembly must be carried out by a professional who is authorised to do the work, and with due regard to the relevant regulations.

[fr] Instructions importantes pour l'installation/le montage

L'installation/le montage doit être effectué(e) par un spécialiste qualifié pour les opérations concernées et dans le respect des prescriptions applicables.

[bg] Важни указания във връзка с инсталацията/монтажа

Инсталацията/монтажът трябва да се извършва от лицензиран за работите специалист в съответствие с приложимите разпоредби.

[cs] Důležité pokyny k instalaci/montáži

Instalaci/montáž musí při dodržení platných předpisů provést odborný pracovník s příslušným oprávněním pro tyto práce.

[da] Vigtige anvisninger til installationen/monteringen

Installationen/monteringen skal foretages af en godkendt installatør under overholdelse af de gældende forskrifter.

[el] Σημαντικές υποδείξεις για την εγκατάσταση/συναρμολόγηση

Η εγκατάσταση/συναρμολόγηση πρέπει να πραγματοποιείται από εξουσιοδοτημένο για τις εργασίες αυτές τεχνικό προσωπικό, το οποίο θα πρέπει να φροντίζει ώστε να τηρούνται οι ισχύουσες διατάξεις.

[es] Indicaciones importantes para instalación/montaje

La instalación/el montaje lo debe realizar personal especializado autorizado para los trabajos, respetando las prescripciones vigentes.

[et] Olulised juhised paigaldamiseks/montaažiks

Paigaldamist/montaaži tohib läbi viia selleks volitusi omav spetsialist, arvestades kehtivaid nõudeid.

[fl] Belangrijke aanwijzingen betreffende de installatie/montage

De installatie/montage moet worden uitgevoerd door een voor de werkzaamheden geautoriseerde installateur. Hij moet rekening houden met de geldende voorschriften.

[fi] Tärkeitä asennus- ja kokoonpano-ohjeita

Näihin töihin hyväksytyn ammattiasentajan pitää suorittaa asennus- ja kokoonpanotyöt voimassa olevien määräysten mukaisesti.

[hu] Fontos tudnivalók az installáláshoz/szereléshez

Az installálást/szerelést egy, a munkákra felhatalmazott szakembernek kell végeznie, az érvényes előírások figyelembevételével.

[it] Avvertenze importanti per l'installazione/il montaggio

L'installazione/il montaggio deve aver luogo ad opera di una ditta specializzata ed autorizzata in osservanza delle disposizioni vigenti.

[he] მნიშვნელოვანი მითითებები ინსტალაციისთვის/მონტაჟისათვის

ინსტალაცია/მონტაჟი უნდა განხორციელდეს სამუშაოებისთვის დაშვებული კვალიფიციური პერსონალის მიერ, მოქმედი განაწესის დაცვით.

[lt] Svarbios instaliavimo ir (arba) montavimo nuorodos

Instaliuoti ir montuoti, laikantis galiojančių taisyklių, leidžiama kvalifikuotiems specialistams, kurie buvo įgalioti šiems darbams atlikti.

[lv] Svarīgi norādījumi par iekārtas uzstādīšanu / montāžu

Iekārtas uzstādīšanu/montāžu ir jāveic specializētam sertificētam speciālistam, ievērojot spēkā esošos noteikumus.

[nl] Belangrijke aanwijzingen betreffende de installatie/montage

De installatie/montage moet worden uitgevoerd door een voor de werkzaamheden geautoriseerde installateur rekening houdend met de geldende voorschriften.

[no] Viktig informasjon om installasjon/montering

Installasjonen/monteringen skal gjennomføres av autoriserte installatører, og gjeldende forskrifter skal følges.

[pl] Ważne wskazówki dotyczące instalacji/montażu

Zainstalowanie/montaż muszą być wykonane przez uprawnionego do tego rodzaju prac specjalistę przy zachowaniu obowiązujących przepisów.

[pt] Indicações importantes relativas à instalação/montagem

A instalação/montagem deve ser efectuada por um técnico especializado com qualificações para estes trabalhos, tendo em atenção os regulamentos em vigor.

[ro] Indicații importante privind instalarea/montajul

Instalarea/montajul trebuie realizate de către un specialist autorizat pentru lucrările respective, respectându-se prescripțiile valabile.

[ru] Важные указания по подключению/монтажу

Подключение/монтаж должны выполнять специалисты, имеющие допуск к выполнению таких работ, при соблюдении действующих норм и правил.

[sk] Dôležité pokyny týkajúce sa inštalácie/montáže

Inštaláciu/montáž musí realizovať odborník s oprávnením na výkon týchto prác, pričom musí dodržovať platné predpisy.

UNIDOMO®

[sl] Pomembni napotki za namestitev/montažo

Namestitev/montažo mora izvesti strokovnjak, pristojen za tovrstna dela, ob upošte vanju veljavnih predpisov.

[sr] Važna uputstva za ugradnju i montažu

Ugradnju i montažu moraju da obave samo stručna lica ovlašćena za izvođenje takvih radova koja će poštovati važeće propise.

[sv] Viktiga anvisningar för installation/montering

Installationen/monteringen måste utföras av en behörig och fackkunnig person enligt gällande föreskrifter.

[tr] Kurulum/Montaj ile ilgili önemli uyarılar

Kurulum/Montaj çalışmaları sadece yetkili bayiler tarafından aşağıda belirtilen talimatlar dikkate alınarak yapılmalıdır.

[uk] Важливі вказівки щодо установки/монтажу

Установку/монтаж мають здійснювати фахівці, що мають дозвіл на проведення цих робіт, із дотримання чинних приписів.

[zh] 安装方面的重要提示

必须由受到许可承担该项工作的专业人员遵照相关法规进行安装。

[ar] ملاحظات هامة للتركيب/التجميع

يجب أن يتم التركيب/التجميع من قبل متخصص مصرح له بالعمل، مع مراعاة اللوائح السارية.

[fa] تذکرات مهم درباره نصب/مونتاژ

نصب/مونتاژ باید توسط فردی حرفه ای که مجاز به انجام این کار است، و همچنین با توجه کامل به مقررات مربوطه انجام شود.

[he] הנחיות חשובות להתקנה / הרכבה

ההתקנה / ההרכבה חייבת להתבצע על ידי גורם מקצועי שהוסמך לכך, תוך הקפדה על מילוי כל התקנות הרלוונטיות.

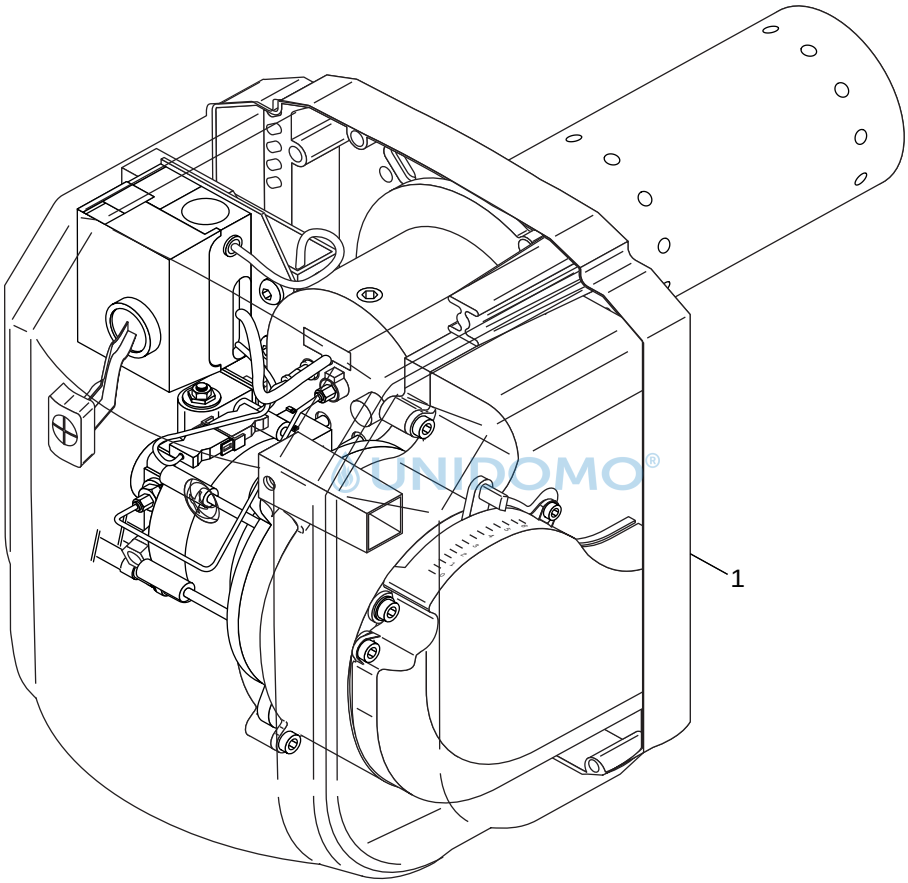

UNIDOMO®

6720906330.aa.RS-Brennervarianten

1 Brennervarianten Burner versions Variantes de brûleur Varianti bruciatore Variantes de quemadores Brandervarianten	**Öl-Gebläsebrenner** **Suprastar-O BE**

Pos	Bezeichnung Description Dénomination Descrizioni Descripción Benaming	S-Nr	Bestell-Nr. Ordering no. Numero de commande N° d'ordine Número el ordenar Bestelnummer	PG	Gasart Gas type Type gaz Tipo gas Tipo gas Gassoort	Suprastar-O BE 17	Suprastar-O BE 21	Suprastar-O BE 28	Suprastar-O BE 34	Suprastar-O BE 45	Suprastar-O BE 55	Suprastar-O BE 68									Bemerkungen Remarks Remarques Osservazioni Observaciones Opmerkingen
1	Suprastar-O BE 17		8 718 586 783			■															
1	Suprastar-O BE 21		8 718 586 784				■														
1	Suprastar-O BE 28		8 718 586 785					■													
1	Suprastar-O BE 34		8 718 586 786						■												
1	Suprastar-O BE 45		8 718 586 787							■											
1	Suprastar-O BE 55		8 718 586 788								■										
1	Suprastar-O BE 68		8 718 586 789									■									
	Vakuumprüfsatz komplett im Koffer		80312100	42		■	■	■	■												

UNIDOMO®

Öl-Gebläsebrenner
Suprastar-O BE

Brennervarianten
Burner versions
Variantes de brûleur
Varianti bruciatore
Variantes de quemadores
Brandervarianten

1

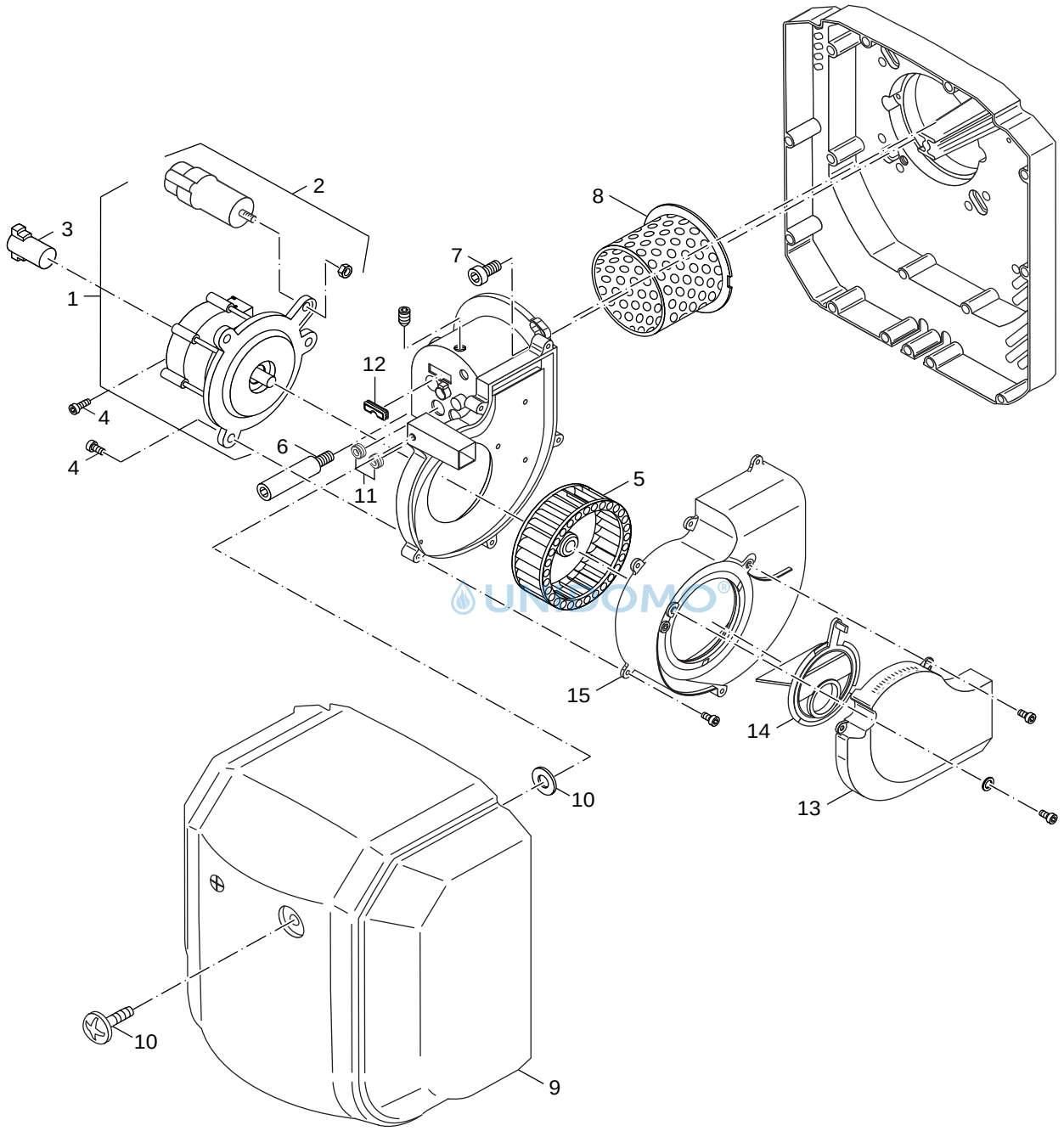

6720906331.aa.RS-Motor

2	Motor HG150/170W Motor HG150/170W Servomoteur HG150/170W Motore HG150/170W Motor HG150/170W Motor HG150/170W	**Öl-Gebläsebrenner** **Suprastar-O BE**

Pos	Bezeichnung Description Dénomination Descrizioni Descripción Benaming	S-Nr	Bestell-Nr. Ordering no. Numero de commande N° d'ordine Número el ordenar Bestelnummer	PG	Gasart Gas type Type gaz Tipo gas Tipo gas Gassoort	Suprastar-O BE 17	Suprastar-O BE 21	Suprastar-O BE 28	Suprastar-O BE 34	Suprastar-O BE 45	Suprastar-O BE 55	Suprastar-O BE 68										Bemerkungen Remarks Remarques Osservazioni Observaciones Opmerkingen
1	Motor HG 150W		63003768	46		■	■	■														
1	Motor HG 170W		63006865	49					■	■	■	■										
2	Kondensator 4MF400V f Mot AEG verp		5885624	26		■	■	■														
2	Kondensator 3MF400V f Mot AEG verp		5885662	26		■	■	■														
2	Kondensator 5MF400V f Mot FHP		8 718 584 677	29					■	■	■	■										
3	Kupplung weiß (2x) 2-flächig		8 718 572 841 0	15		■	■	■	■	■	■	■										
4	Zylinderschraube DIN912 M5x12 (10x)		63022871	22		■	■	■	■	■	■	■										
5	Gebläserad D133x38,4 V2		63003779	35		■	■	■														
5	Gebläserad D133x59,8 V2		63003780	33					■	■	■	■										
6	Gewindebolzen M8x25/D13/K105		8 718 571 345 0	18		■	■	■	■	■	■	■										
7	Zyl.-Schr. DIN7984 M8x25 8.8 A3K		8 718 584 683	01		■	■	■	■	■	■	■										
8	Verteilzylinder HG-A V1		63006876	28		■	■	■	■			■										
8	Verteilzylinder HG-A V2		63009759	29						■	■											
9	Brennerhaube Suprastar -OB		8 718 586 770			■	■	■	■	■	■	■										
10	Befestigung für Haube kompl.		63006891	13		■	■	■	■	■	■	■										
11	Kabeldurchführung D14/4		8 718 584 650	07		■	■	■	■	■	■	■										
12	Kabeldurchführung 29x11x4		8 718 584 656	06		■	■	■	■	■	■	■										
13	Ansaugschalldämpfer HG-A kpl		63006875	39		■	■	■	■	■	■	■										
14	Ansaugluftführung HG-A Gr1		63006869	17		■	■	■														
14	Ansaugluftführung HG-A Gr2		63006873	18					■	■	■	■										
15	Gehäusedeckel HG-A Gr1		63006885	38		■	■	■														
15	Gehäusedeckel HG-A Gr2		63006886	38					■	■	■	■										
	Entstörtaster HG-A V2 kompl.		54915678	18		■	■	■	■	■	■	■										

UNIDOMO®

Öl-Gebläsebrenner
Suprastar-O BE

Motor HG150/170W
Motor HG150/170W
Servomoteur HG150/170W
Motore HG150/170W
Motor HG150/170W
Motor HG150/170W

2

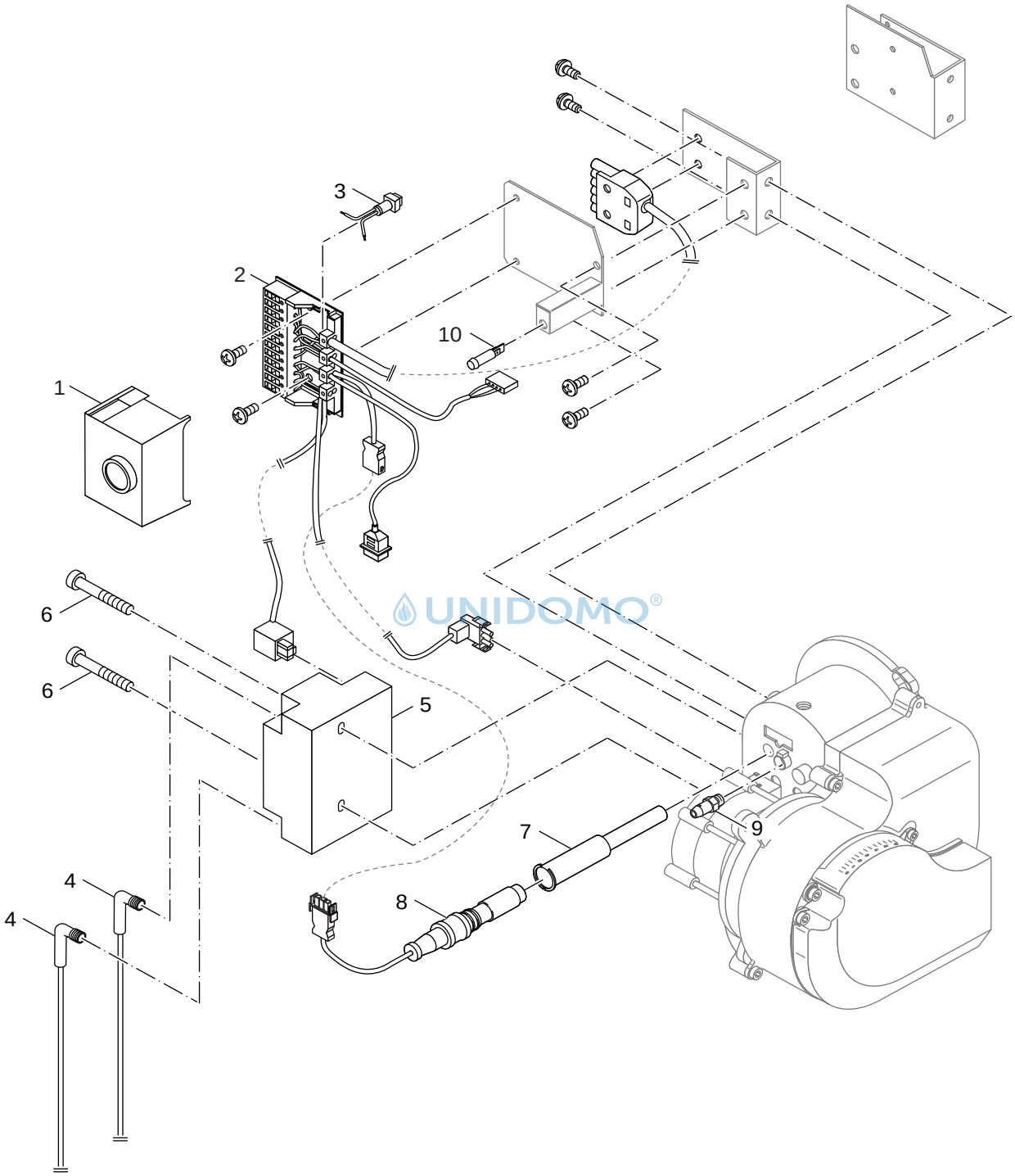

6720906332.aa.RS-Brennersteuerung

3

Brennersteuerung BE-A
Burner control BE-A
Appareil de contrôle du brûleur BE-A
Dispositivo di comando bruciatore BE-A
Mando del quemador BE-A
Branderautomaat BE-A

Öl-Gebläsebrenner
Suprastar-O BE

Pos	Bezeichnung Description Dénomination Descrizioni Descripción Benaming	S-Nr	Bestell-Nr. Ordering no. Numero de commande N° d'ordine Número el ordenar Bestelnummer	PG	Gasart Gas type Type gaz Tipo gas Tipo gas Gassoort	Suprastar-O BE 17	Suprastar-O BE 21	Suprastar-O BE 28	Suprastar-O BE 34	Suprastar-O BE 45	Suprastar-O BE 55	Suprastar-O BE 68										Bemerkungen Remarks Remarques Osservazioni Observaciones Opmerkingen
1	Ölfeuerungsautomat LMO54.200C2BU		8 718 575 516	42		■	■	■	■	■	■	■										
2	Sockel HG-A kpl V2		63016666	39		■	■	■	■	■	■	■										
3	Signalleuchte grün D6 230V		63010481	20		■	■	■	■	■	■	■										
4	Zündleitung BE/BE-A		63006890	19		■	■	■	■	■	■	■										
5	Zündeinrichtung Danfoss EBI V4		8 718 575 099 0	34		■	■	■	■	■	■	■										
6	Linsenschraube DIN7985 M4X50 4 8		5883175	03		■	■	■	■	■	■	■										
7	Halterohr HG V4		8 718 585 517			■	■	■	■	■	■	■										
8	UV-Flammenfühler QRC1A1,270C27		7 747 007 342	44		■	■	■	■	■	■	■										
9	Druckmessdüse R 1/8" Ms		8 718 584 643	11		■	■	■	■	■	■	■										
10	Signalleuchte 501B rot T85°C 250V		8 718 585 540	13		■	■	■	■	■	■	■										
	Kabel f Zündeinrichtung		8 718 579 350	20		■	■	■	■													

UNIDOMO®

Öl-Gebläsebrenner
Suprastar-O BE

Brennersteuerung BE-A
Burner control BE-A
Appareil de contrôle du brûleur BE-A
Dispositivo di comando bruciatore BE-A
Mando del quemador BE-A
Branderautomaat BE-A

3

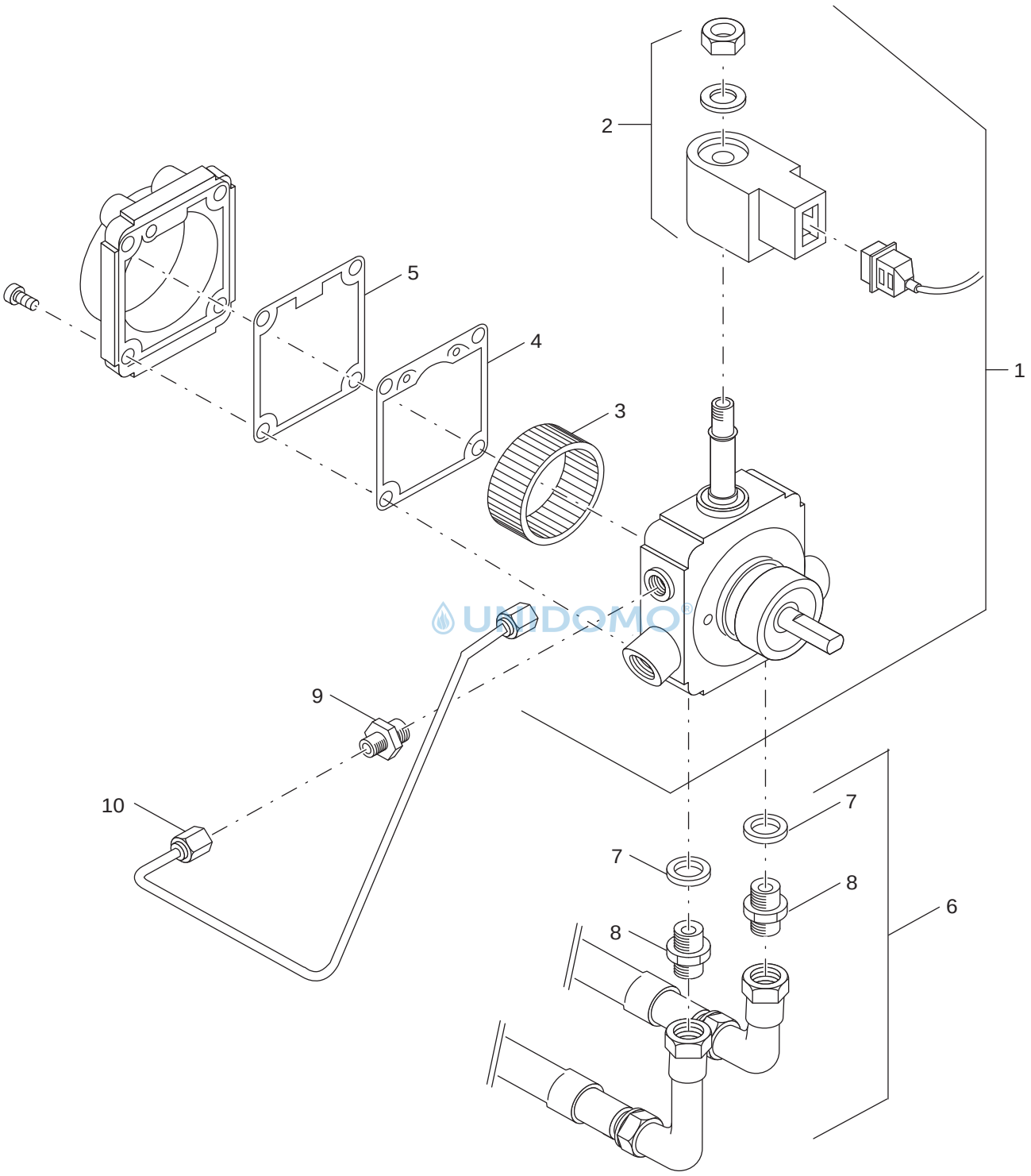

6720906333.aa.RS-Ölpumpe Suntec

4 Ölpumpe Suntec Oil pump Suntec Pompe à fioul Suntec Pompa gasolio Suntec Bomba de gasóleo Suntec Oliepomp Suntec	**Öl-Gebläsebrenner** **Suprastar-O BE**

Pos	Bezeichnung Description Dénomination Descrizioni Descripción Benaming	S-Nr	Bestell-Nr. Ordering no. Numero de commande N° d'ordine Número el ordenar Bestelnummer	PG	Gasart Gas type Type gaz Tipo gas Tipo gas Gassoort	Suprastar-O BE 17	Suprastar-O BE 21	Suprastar-O BE 28	Suprastar-O BE 34	Suprastar-O BE 45	Suprastar-O BE 55	Suprastar-O BE 68										Bemerkungen Remarks Remarques Osservazioni Observaciones Opmerkingen
1	Ölpumpe Suntec ALEV35C		8 718 578 019	39		■	■	■														
1	Ölpumpe Suntec ALEV55C		8 718 578 021	40					■	■	■	■										
2	Magnetspule Suntec220-240V/50-60Hz		7 747 021 595	30		■	■	■	■	■	■	■										
3	Filter Ölpumpe A70 Rev.3 AS47 (2x)		8 718 572 496 0	23		■	■	■	■	■	■	■										
4	Dichtung Ölpumpe ALE35/55 (2x)		8 718 572 498 0	18		■	■	■	■	■	■	■										
5	Dichtung Ölpumpe AS 47 (2x)		8 718 572 497 0	13		■	■	■	■	■	■	■										
6	Schlauchset BE-A		63014239	31		■	■	■	■	■	■	■										
7	Dichtring 13x18x1,5 (5x)		8 718 584 808	02		■	■	■	■	■	■	■										
8	Verschraubung G3/8" x G1/4" gerade		8 718 584 651	11		■	■	■	■	■	■	■										
9	Einschraubverschr. GE 4LLR 1/8"Zyl		8 718 584 649	11		■	■	■	■	■	■	■										
10	Ölrohr HG-A kpl		8 718 584 674	19		■	■	■	■	■	■	■										

UNIDOMO®

Öl-Gebläsebrenner
Suprastar-O BE

Ölpumpe Suntec
Oil pump Suntec
Pompe à fioul Suntec
Pompa gasolio Suntec
Bomba de gasóleo Suntec
Oliepomp Suntec

4

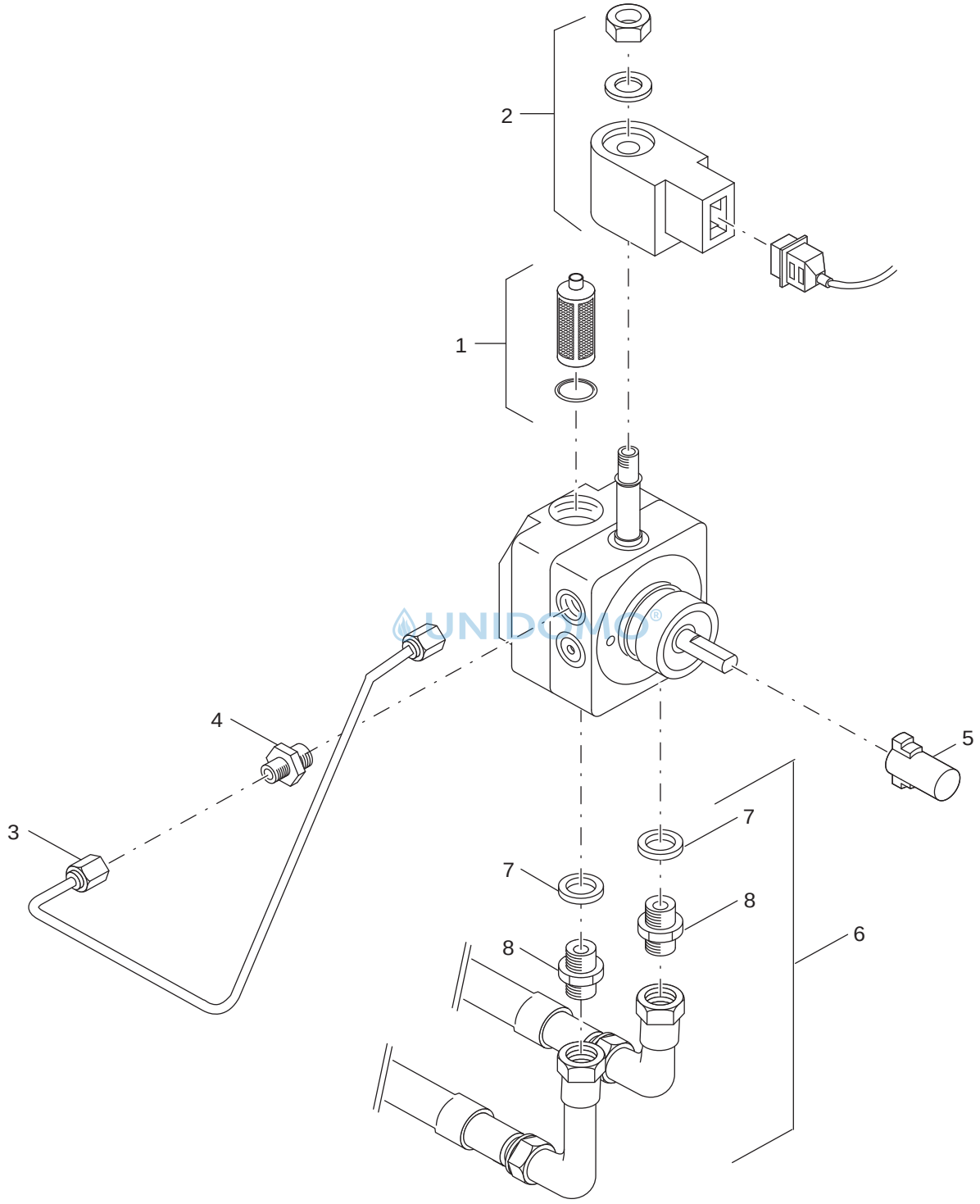

6720906334.aa.RS-Ölpumpe Danfoss

5

Ölpumpe Danfoss
Oil pump Danfoss
Pompe à fioul Danfoss
Pompa gasolio Danfoss
Bomba de gasóleo Danfoss
Oliepomp Danfoss

Öl-Gebläsebrenner
Suprastar-O BE

Pos	Bezeichnung Description Dénomination Descrizioni Descripción Benaming	S-Nr	Bestell-Nr. Ordering no. Numero de commande N° d'ordine Número el ordenar Bestelnummer	PG	Gasart Gas type Type gaz Tipo gas Tipo gas Gassoort	Suprastar-O BE 17	Suprastar-O BE 21	Suprastar-O BE 28	Suprastar-O BE 34	Suprastar-O BE 45	Suprastar-O BE 55	Suprastar-O BE 68									Bemerkungen Remarks Remarques Osservazioni Observaciones Opmerkingen
1	Filter Ölpumpe BFP 21/31 L3 (2x)		8 718 572 503 0	29		■	■	■	■	■	■	■									
2	Magnetspule BFP 21/31 L3		8 718 572 501 0	28		■	■	■	■	■	■	■									
3	Ölrohr HG-A kpl		8 718 584 674	19		■	■	■	■	■	■	■									
4	Einschraubverschr. GE 4LLR 1/8"Zyl		8 718 584 649	11		■	■	■	■	■	■	■									
5	Kupplung weiß (2x) 2-flächig		8 718 572 841 0	15		■	■	■	■	■	■	■									
6	Schlauchset BE-A		63014239	31		■	■	■	■	■	■	■									
7	Dichtring 13x18x1,5 (5x)		8 718 584 808	02		■	■	■	■	■	■	■									
8	Verschraubung G3/8" x G1/4" gerade		8 718 584 651	11		■	■	■	■	■	■	■									

UNIDOMO®

Öl-Gebläsebrenner
Suprastar-O BE

Ölpumpe Danfoss
Oil pump Danfoss
Pompe à fioul Danfoss
Pompa gasolio Danfoss
Bomba de gasóleo Danfoss
Oliepomp Danfoss

5

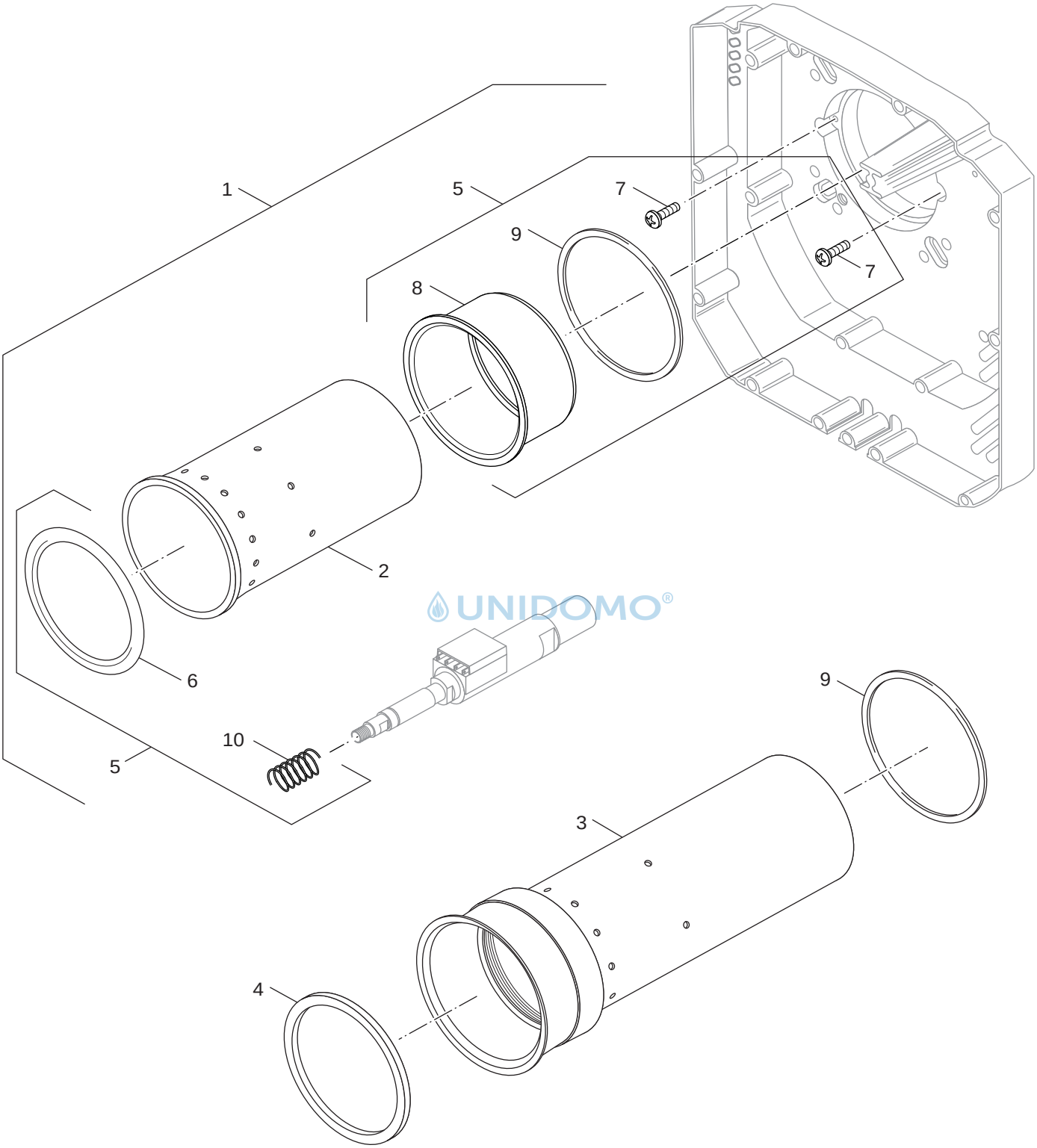

UNIDOMO®

6720906336.aa.RS-Umrüst-Set Brennerrohr

6

Umrüst-Set Brennerrohr
Gas conversion kit blast tube
Kit de transformation Tube de combustion
Set di trasformazione Boccaglio
Kit de transformacion canon del quemador
Ombouwset branderbuis

Öl-Gebläsebrenner
Suprastar-O BE

Pos	Bezeichnung Description Dénomination Descrizioni Descripción Benaming	S-Nr	Bestell-Nr. Ordering no. Numero de commande N° d'ordine Número el ordenar Bestelnummer	PG	Gasart Gas type Type gaz Tipo gas Tipo gas Gassoort	Suprastar-O BE 17	Suprastar-O BE 21	Suprastar-O BE 28	Suprastar-O BE 34	Suprastar-O BE 45	Suprastar-O BE 55	Suprastar-O BE 68										Bemerkungen Remarks Remarques Osservazioni Observaciones Opmerkingen
1	Umrüstset BE Brennerrohr 17		8 718 584 729	46		■																
1	Umrüstset BE Brennerrohr 21		8 718 584 730	46			■															
1	Umrüstset BE Brennerrohr 28		8 718 584 731	46				■														
1	Umrüstset BE Brennerrohr 45		8 718 584 732	46						■												
1	Umrüstset Brennerrohr BE-34S BE-A34		8 718 585 520						■													
2	Brennerrohr D83/L224/2,5/2,5 SiC		63030725	46		■																
2	Brennerrohr D83/L224/4,3/2,6 SiC		63030726	46			■															
2	Brennerrohr D83/L224/5,9/4,8 SiC		63030727	46				■														
2	Brennerrohr D83/L224/5,7/5,4 SiC		63030729	46						■												
2	Brennerrohr D83/L224/5,9/5,3 SiC		63030731	46					■													
3	Brennerrohr D96/L257,5/5,5/4,9/4,9-12 ev		63030732	46								■										
3	Brennerrohr D96/L257,5/5,5/4,9/4,9-8		63033641	51							■											
4	Dichtung D75,5 V2		63037930	20		■	■	■	■	■	■	■										
5	Stützrohr f Umrüstset		8 718 585 503			■	■	■	■													
6	Dichtung D81 V2		8 718 585 504	20		■	■	■	■	■	■	■										
7	Linsenschraube DIN7985 M5x10 (5x)		8 718 572 849 0	10		■	■	■	■	■	■	■										
8	Stützrohr L50		63022595	28		■	■	■	■													
9	O-Ring 92x3 Viton		63002998	20		■	■	■	■	■	■	■										
10	Druckfeder DIN2098 1,8x12,5x36		7 747 012 279	12		■	■	■	■	■	■	■										

UNIDOMO®

Öl-Gebläsebrenner
Suprastar-O BE

Umrüst-Set Brennerrohr
Gas conversion kit blast tube
Kit de transformation Tube de combustion
Set di trasformazione Boccaglio
Kit de transformacion canon del quemador
Ombouwset branderbuis

6

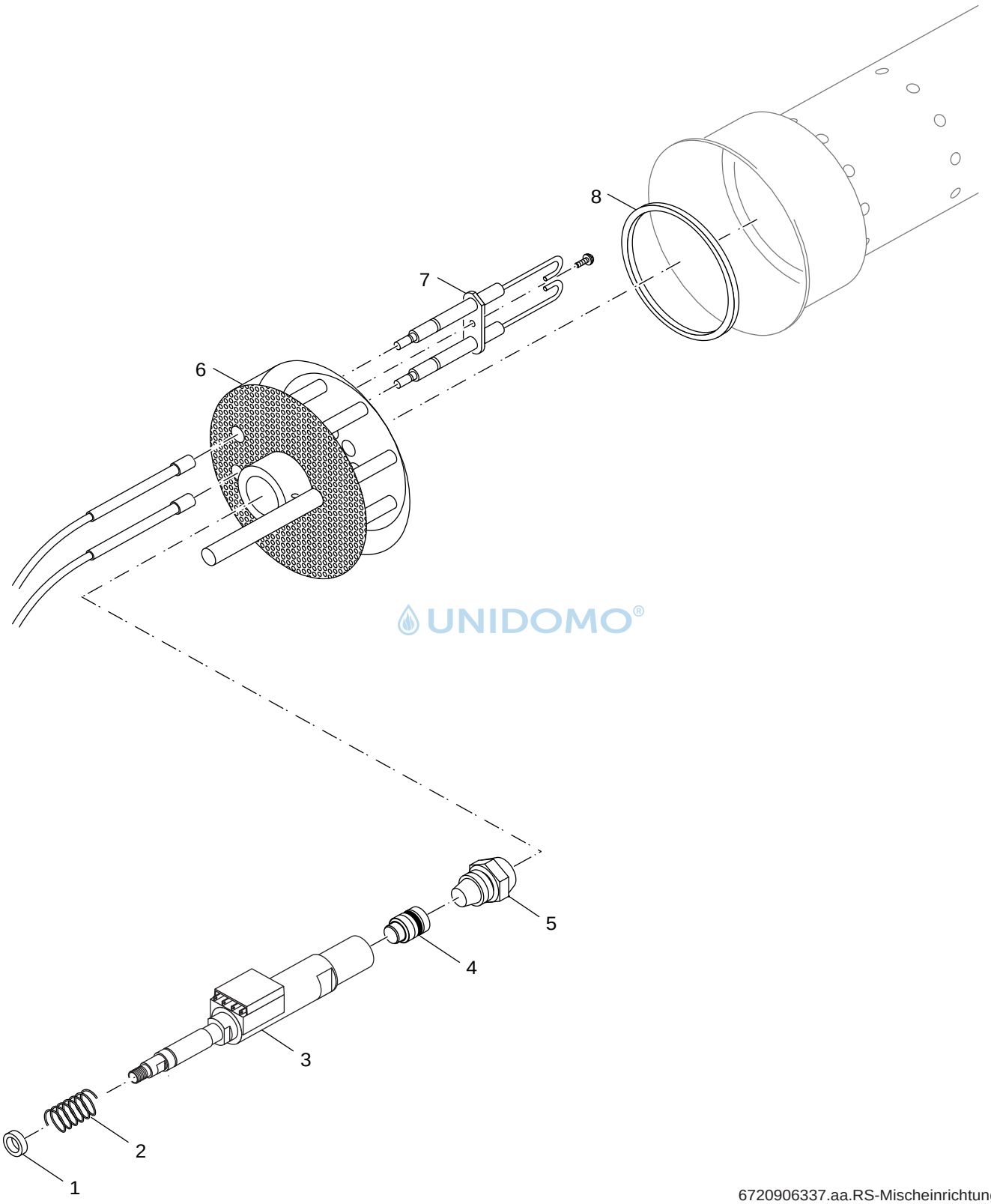

UNIDOMO®

6720906337.aa.RS-Mischeinrichtung

7

Mischeinrichtung
Mixer
Chambre de melange
Dispositivo di miscelazione
Máquina de mezcla
Menginrichting

Öl-Gebläsebrenner
Suprastar-O BE

Pos	Bezeichnung Description Dénomination Descrizioni Descripción Benaming	S-Nr	Bestell-Nr. Ordering no. Numero de commande N° d'ordine Número el ordenar Bestelnummer	PG	Gasart Gas type Type gaz Tipo gas Tipo gas Gassoort	Suprastar-O BE 17	Suprastar-O BE 21	Suprastar-O BE 28	Suprastar-O BE 34	Suprastar-O BE 45	Suprastar-O BE 55	Suprastar-O BE 68										Bemerkungen Remarks Remarques Osservazioni Observaciones Opmerkingen
1	Scheibe D9,5/14x4 Ver02		8 718 584 673	01		■	■	■	■	■	■	■										
2	Druckfeder DIN2098 1,8x12,5x36		7 747 012 279	12		■	■	■	■	■	■	■										
3	Ölvorwärmer FPHB5-LE PTC50 B10		8 718 578 602	44		■	■	■														
3	Ölvorwärmer FPHB5-LE PTC70 B10		8 718 578 603	44					■	■	■	■										
4	Membranventil LE6		63025126	35		■	■	■	■	■	■	■										
5	Öldüse 1,35gph 80Gr NS Monarch		7 747 028 926	22								■										
5	Öldüse 0,45gph 80Gr HFD Danfoss		7 747 028 943	24			■															
5	Öldüse 0,55gph 60Gr HFD Danfoss		7 747 028 944	21				■														
5	Öldüse 0,40gph 80Gr HFD Danfoss		7 747 028 945	24		■																
5	Öldüse 0,65gph 80Gr HFD Danfoss		7 747 028 946	21					■													
5	Öldüse 0,85gph 80Gr HFD Danfoss		7 747 028 948	21							■											
5	Öldüse 0,85gph 60Gr H		7 747 028 962	18						■												
6	Mischsystem BE/BE-A 1.1-17kW		8 718 585 020			■																
6	Mischsystem BE/BE-A 1.1-21kW		8 718 585 021				■															
6	Mischsystem BE/BE-A 1.1-28kW		8 718 585 022					■														
6	Mischsystem BE/BE-A 2.1-34kW		8 718 585 023						■													
6	Mischsystem BBE/BE-A 2.1-43/45kW		8 718 585 041							■												
6	Mischsystem BE 55kW		8 718 585 042								■											
6	Mischsystem BE 68kW		8 718 585 043									■										
7	Zündelektrode BE/BE-A Typ4 L34		8 718 585 036			■	■	■	■													
7	Zündelektrode BE Typ4 L50 V2		8 718 585 045							■	■											
7	Zündelektrode BE T4 L 58,5 V2		8 718 585 046									■										
8	Dichtung D75,5 V2		63037930	20		■	■	■	■	■	■	■										
8	Dichtung D81 V2		8 718 585 504	20		■	■	■	■	■	■	■										

UNIDOMO®

Öl-Gebläsebrenner
Suprastar-O BE

Mischeinrichtung
Mixer
Chambre de melange
Dispositivo di miscelazione
Máquina de mezcla
Menginrichting

7

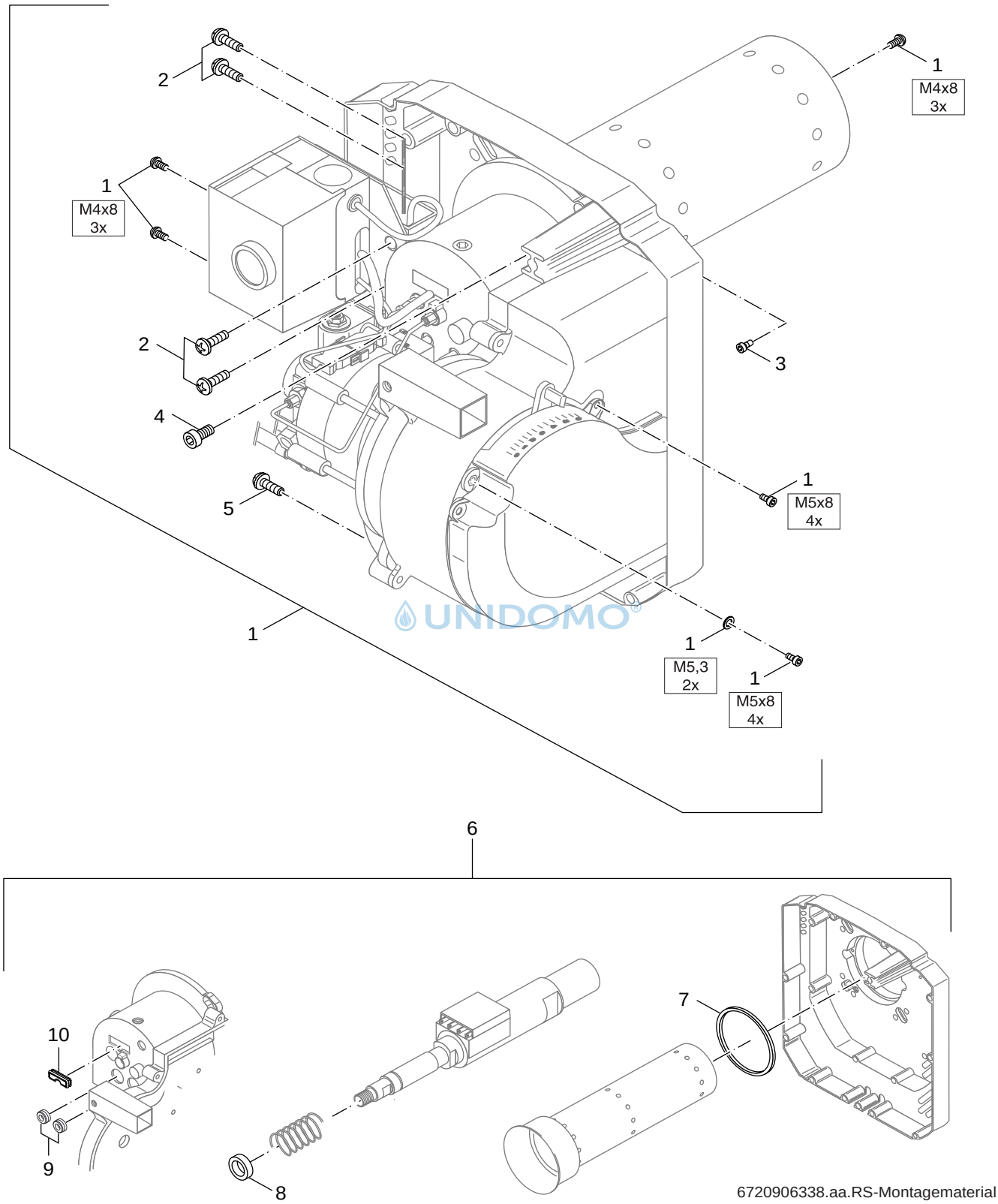

UNIDOMO®

8 Montagematerial
Installation material
Matériel de montage
Materiale per il montaggio
Material de montaje
Montagemateriaal

Öl-Gebläsebrenner
Suprastar-O BE

Pos	Bezeichnung Description Dénomination Descrizioni Descripción Benaming	S-Nr	Bestell-Nr. Ordering no. Numero de commande N° d'ordine Número el ordenar Bestelnummer	PG	Gasart Gas type Type gaz Tipo gas Tipo gas Gassoort	Suprastar-O BE 17	Suprastar-O BE 21	Suprastar-O BE 28	Suprastar-O BE 34	Suprastar-O BE 45	Suprastar-O BE 55	Suprastar-O BE 68										Bemerkungen Remarks Remarques Osservazioni Observaciones Opmerkingen
1	Mont-Mat Ölbrenner BE		8 718 585 037			■	■	■	■	■	■	■										
2	Linsenschraube DIN7985 M4X50 4 8		5883175	03		■	■	■	■	■	■	■										
3	Linsenschraube DIN7985 M5x10 (5x)		8 718 572 849 0	10		■	■	■	■	■	■	■										
4	Zyl.-Schr. DIN7984 M8x25 8.8 A3K		8 718 584 683	01		■	■	■	■	■	■	■										
5	Zylinderschraube DIN912 M5x12 (10x)		63022871	22		■	■	■	■	■	■	■										
6	Kabeldurchführung Dichtung Ölbr. BE verp		8 718 585 048			■	■	■	■	■	■	■										
7	O-Ring 92x3 Viton		63002998	20		■	■	■	■	■	■	■										
8	Scheibe D9,5/14x4 Ver02		8 718 584 673	01		■	■	■	■	■	■	■										
9	Kabeldurchführung D14/4		8 718 584 650	07		■	■	■	■	■	■	■										
10	Kabeldurchführung 29x11x4		8 718 584 656	06		■	■	■	■	■	■	■										

UNIDOMO®

Öl-Gebläsebrenner
Suprastar-O BE

Montagematerial
Installation material
Matériel de montage
Materiale per il montaggio
Material de montaje
Montagemateriaal

8

Übersetzungsliste
List of translations

Liste des traductions
Traduzione delle descrizioni

Lista de traducciones
Vertalinglijst

Pos	Description	Denomination	Descrizione	Descripción	Benaming
1	**Element of construction**	**Groupe de construction**	**Gruppo di construzione**	**Grupo de construccion**	**Montagegroep**
1	oil burner Suprastar-O BE 17	br#leur fioul Suprastar-O BE 17	bruciatore a gasolio Suprastar-O BE 17	quemador de gasóleo Suprastar-O BE 17	stookoliebrander Suprastar-O BE 17
	PW Vacuum test set complete in case	Vacuom#tre (set)	Il pacco collaudare Vacuo	Tubo Prueba Estanqueidad Quemador	Vacuümmeter (set)
2	**Element of construction**	**Groupe de construction**	**Gruppo di construzione**	**Grupo de construccion**	**Montagegroep**
1	Motor HG 150W without Clutch	MOTEUR HG 150W AVEC ACCOUPL	Motor HG 150W	Motor HG 150W	Motor HG 150W voor BE-brander 17-55 kW
2	capacitor 4MF, 400V AEG	Condensateur 4MF, 400V AEG	Condensatore 4MF, 400V AEG	Condensador 4MF400V Mot AEG	Kondensator 4MF400V F MOT AEG VERP
3	clutch white (2x)	ACCOUPL MOT.- POMPE FIOUL 2 MEPLATS(2X)	Accoppiamento bianco (2x)	Acoplamiento blanco (2x)	Koppeling wit (2x)
4	Cylinder head screw DIN912 M5x12 (10x)	VIS CYLINDRIQUE DIN912 M5x12 (10x)	Cylinder head screw DIN912 M5x12 (10x)	Tornillo DIN912 M5x12 (10x)	Cylinder head screw DIN912 M5x12 (10x)
5	impeller D133x38,4mm	Turbine extracteur D133x38,4mm	Ventola del ventilatore D133x38,4mm	Turbina del ventilador D133x38,4mm	schoepenrad van de ventilator D133x38,4
6	Stud Threaded M8x25/D13/K105	BOULON FILETE M8x25/D13/K105	Bullone filettato M8x25/D13/K105	Espárrago roscado M8x25/D13/K105	Draadbout M8x25/D13/K105
7	Cylinder-head screw DIN7984 M8x25 8.8 A3	VIS A TETE CYLINDRIQUE DIN7984 M8X25 8.8	Cylinder-head screw DIN7984 M8x25 8.8 A3	Tornillo DIN7984 M8x25 8.8 A3K	Cylinder-head screw DIN7984 M8x25 8.8 A3
8	Distribution cylinder HG-A V1	REPARTITEUR D'AIR HGA V1	Distribution cylinder HG-A V1	Rejilla distribución HG-A V1	Distribution cylinder HG-A V1
9	Burner hood Suprastar -OB	corps du br#leur Suprastar -OB	cuffia del bruciatore Suprastar -OB	cubierta del quemador Suprastar -OB	branderkap Suprastar -OB
10	Fastening for Hood	VIS CAPOT BEA 1	Fissaggio per Coperchio completo	Soporte Capota	Bevestiging branderkap BE-A
11	cable feed D 14/4mm	PASSE FIL D 14/4MM	Passacavo D 14/4mm	Pasacable D 14/4mm	kabeldoorvoer D 14/4mm
12	cable feed D 29x11x4	Passe fill D 29x11x4	Passacavo D 29x11x4	Pasacable D 29x11mm (2 Unidades para Isi	kabeldoorvoer D 29x11x4
13	Inlet silencer HG-A	SILENCIEUX ASPIRATION HG-A	Silenziatore di aspirazione HG-A	Silenciador	Demper
14	Inlet air duct HG-A size 1	DEFLECTEUR ASPIRATION HG-A MOD1 17-28KW	Inlet air duct HG-A size 1	Clapeta de aire HG-A tipo 1	Aanzuigluchtdoorvoer HG-A Gr.1 BE1.3-2.3
15	Housing lid HG-A size 1	Couvercle HG-A Gr. 1	Coperchio HG-A Gr. 1	Tapa para ventilador HG-A Gr. 1	Ventilatorbehuizing HG-A Gr.1 BE1.3-2.3
	Interference Pushbutton HG-A V2 cpl.	Touche de réarmement	Tasto di riarmo	Tecla de desbloqueo	Resettoets
3	**Element of construction**	**Groupe de construction**	**Gruppo di construzione**	**Grupo de construccion**	**Montagegroep**
1	Burner control unit LMO54.200C2BU	COFFRET DE SECURITE LMO54 V3	Automatismo combustione gasolio LMO54.20	Caja de control quemador LMO 54 200C2BU	Branderautomaat LMO54.200C2BU
2	plinth HG-A kpl V2	socle HG-A kpl V2	Zoccolo HG-A kpl V2	casquillo HG-A kpl V2	sokkel HG-A kpl V2
3	Signal lights green D6 230 V	VOYANT LUMINEUX VERT D6 230V	Segnalatore luminoso verde D6 230V	testigo luminoso verde D6 230v	signaallamp groen D6 230V
4	igniter sensor cable BE/BE-A	CABLE ALLUM BE /BE-A	Cavetto accensione BE/BE-A	Cable de encendido BE/BE-A	Hoogspanningsleiding BE/BE-A
5	Ignition Danfoss EBI V4 spare part	TRANSFORMATEUR ALLUMAGE EBI Danfoss V4	Dispositivo di accensione Danfoss EBI V4	Transformador de encendido EBI V4	Ontstekingsunit Danfoss EBI V4
6	Pan-head screw DIN7985-M4x50-5.8	VIS FIX . M4X50	Vite a testa bombata DIN7985-M4x50-5.8	Tornillo DIN7985 M4X50 4 11	SCHROEF VOOR UNIT BLAUWE VLAM
7	Pipe holds HG V4	TUBE MAINTIEN HG V4 BRULEUR BE	Holds pipe HG V4	Soperte para fotocelula HG V4	Holds pipe HG V4
8	flame sensor QRC1A1,270C27	DETECTEUR FLAMMES QRC1A1.270C27	sensore fiamma QRC1A1,270C27	Fotocélula QRC1A1,270C27	vlambewakingssensor QRC1A1,270C27
9	Pressure test nozzle R 1/8" MS	BUSE MESURE R 1/8	Nipplo di prova pressione R1/8" Ms	Toma presiones R 1/8" MS	Meetnippel gasstraat R 1/8
10	Lighter signal red Type 501B T,85°C 250V	Térnoin lumineux rouge 501B T,85°C 250V	Segnalatore luminosoT85Grad C 250V rosso	Testigo luminoso T85Grad C 250V rojo	Signaallamp T85Grad C 250V rood
	Cable f ignition transformer	CABLE D'ALIM 0,2M POUR ZT900/930	Cablaggio trasformatore per accensione	Cable de alimentacion transformador EBI	Kabel ontstekingsunit
4	**Element of construction**	**Groupe de construction**	**Gruppo di construzione**	**Grupo de construccion**	**Montagegroep**
1	Pump Oil Suntec ALEV35C	POMPE FIOUL SUNTEC ALEV 35C	Pompa olio Suntec ALEV35C imball	Bomba gasóleo Suntec ALEV35C	Oliepomp Suntec ALEV35C
2	solenoid coil Suntec 220-240V/50-60Hz	BOBINE ELECTROVANNE POMPE SUNTEC	bobina magnetica Suntec 220-240V/50-60Hz	Bobina magnética Suntec	magneetspoel Suntec 220-240V/50-60Hz
3	filter oil pump A70 Rev.3 AS 47 (2x)	Filtre Pompe # fioul A70 Rev.3 AS47 (2x)	Filtro Pompa gasolio A70 Rev.3 AS47 (2x)	Filtro bomba gasóleo A70 Rev.3 AS47 (2x)	Filter Oliepomp A70 Rev.3 AS 47 (2x)
4	gasket oil pump ALE 35/55 (2x)	JOINT COUVERCLE POMPE SUNTEC AS 47 (2x)	Guarnizione Pompa gasolio ALE 35/55	junta bomba de gasóleo ALE 35/55 (2x)	pakking Oliepomp ALE 35/55 (2x)
5	gasket oil pump AS 47 (2x)	JOINT COUVER.POMPE FIOUL SUNTEC AS47(2x)	Guarnizione Pompa gasolio AS 47 (2x)	junta bomba de gasóleo AS 47 (2x)	pakking Oliepomp AS 47 (2x)
6	Hose set BE-A	JEU DE FLEXIBLE BLEU/ROUGE BE-A	Tubo flessibile (set) BE-A	Manguera encomienda	Set olieflexibels voor BE-A
7	Washer 13x18x1,5 (5x)	Joint 13x18x1,5 (5x)	Guarnizione 13x18x1,5 (5x)	Junta toma presiones mirilla 13x18x1,5	Dichting 18 x 13 x 1,5 (5x)
8	Screw connection 3/8x1/4" straight	RACCORD 3/8"X1/4",DROIT	Raccordo 3/8x1/4"	Racor 3/8 x 1/4	Nippel 3/8"x1/4" recht vr olieflexibel
9	Screw connection XGE 4LLR 1/8" cyl.	RACC DROIT VIS XGE 4 LLR 1/8"	Raccordo XGE 4LLR 1/8"	Unión roscada XGE 4LLR 1/8	Nippel XGE4LLR 1/8" voor oliepomp
10	Oil_pipe HG-A	TUBE ALIM FIOUL HG-A	Oil pipe HG-A	Tubo gasóleo HG-A	Olieleiding HG-A kompleet HG-A
5	**Element of construction**	**Groupe de construction**	**Gruppo di construzione**	**Grupo de construccion**	**Montagegroep**
1	filter oil pump BFP 21/31 L3 (2x)	FILTRE POMPE FIOUL DANF BFP 21/31 L3 (2x	Filtro Pompa gasolio BFP 21/31 L3 (2x)	Filtro bomba gasóleo BFP 21/31 L3 (2x)	Filter Oliepomp BFP 21/31 L3 (2x)
2	Coil solenoid BFP 21/31 L3	BOBINE ELECTROVAN BFP 31 L3 POMPE DANFOS	Bobina BFP 21/31 L3	Bobina magnética BFP 21/31 L3	Spoel BFP 21/31 L3
3	Oil_pipe HG-A	TUBE ALIM FIOUL HG-A	Oil pipe HG-A	Tubo gasóleo HG-A	Olieleiding HG-A kompleet HG-A
4	Screw connection XGE 4LLR 1/8" cyl.	RACC DROIT VIS XGE 4 LLR 1/8"	Raccordo XGE 4LLR 1/8"	Unión roscada XGE 4LLR 1/8	Nippel XGE4LLR 1/8" voor oliepomp
5	clutch white (2x)	ACCOUPL MOT.- POMPE FIOUL 2 MEPLATS(2X)	Accoppiamento bianco (2x)	Acoplamiento blanco (2x)	Koppeling wit (2x)
6	Hose set BE-A	JEU DE FLEXIBLE BLEU/ROUGE BE-A	Tubo flessibile (set) BE-A	Manguera encomienda	Set olieflexibels voor BE-A
7	Washer 13x18x1,5 (5x)	Joint 13x18x1,5 (5x)	Guarnizione 13x18x1,5 (5x)	Junta toma presiones mirilla 13x18x1,5	Dichting 18 x 13 x 1,5 (5x)
8	Screw connection 3/8x1/4" straight	RACCORD 3/8"X1/4",DROIT	Raccordo 3/8x1/4"	Racor 3/8 x 1/4	Nippel 3/8"x1/4" recht vr olieflexibel
6	**Element of construction**	**Groupe de construction**	**Gruppo di construzione**	**Grupo de construccion**	**Montagegroep**
1	Conversion_kit BE-Burnerpipe 17	kit transformation brul BE 17KW	Set di trasformazione BE-tubo brucia	Kit conversión ca#ón BE 17	Pakket veranderen Branderbuis
2	Blast tube D83/L224/2,5/2,5 SiC	TUYERE D83/L224/2,5/2,5 SiC	Boccaglio D83/L224/2,5/2,5 SiC	Ca#ón D83/L224/2,2/2,2 SiC	Keramische branderbuis BE(-A) 17 G+S
3	Burner pipe D96/L257,5/5,5/4,9/4,9-12	Tube de comb. D96/L257,5/5,5/4,9/4,9-12	Boccaglio D96/L257,5/5,5/4,9/4,9-12 ev	Ca#ón quemador D96/L257,5/5,5/4,9/4,9-12	Keramische branderbuis BE(-A) 68 G
4	Sealing D75,5 V2	JOINT TUYERE BE 1.0/1.1/2.0/2.1	GUARNIZIONE BOCCAGLIO - RC	Junta D 75,5 V2	Pakking D75,5 V2

UNIDOMO®

Übersetzungsliste
List of translations

Liste des traductions
Traduzione delle descrizioni

Lista de traducciones
Vertalinglijst

Pos	Description	Denomination	Descrizione	Descripción	Benaming
5	Support pipe f conversion kit	PIECE SUPPORT POUR KIT DE TRANSFORMATION	Tubo di supporto - Conversione (set)	Tubo de apoyo"f" Set de cambio	Steunbuis ombouwset branderbuis
6	Seal D81 V2	JOINT DE TUYERE D81 V2	Dichtung D81 V2	Junta D81mm para quemador sist.mezcla V2	Dichtung D81 V2
7	Pan-head screw DIN7985 M5x10 (5x)	Vis # t#te bombée DIN7985 M5x10 (5x)	Vite a testa bombata DIN7985 M5x10 (5x)	Tornillo DIN7985 M5x10 (5x)	Lenskopschroef DIN7985 M5x10 (5x)
8	Support tube L50	TUBE DE SUPPORT L50	Support tube L50	Tubo Supletorio Ca#ón Cerámico	Support tube L50
9	O-ring 92x3	JOINT ETANCHEITE D 93X3 MM4	O-Ring 92x3 Viton	Anillo tórico 92x3 Viton	O-Ring 92x3 voor branderbuis Unit BE
10	Compres spring DIN2098 1,8x12,5x36	RESSORT DIN2098 1,8x12,5x36	Molla antagonista DIN2098 1,8x12,5x36	Muelle del precalentador DIN2098	Drukveer DIN2098 1,8x12,5x36
7	**Element of construction**	**Groupe de construction**	**Gruppo di construzione**	**Grupo de construccion**	**Montagegroep**
1	disc D9,5/14x4 Ver02	RONDELLE D9,5/14X4 VER02	Rondella D9,5/14x4 Ver02	Arandela D9,5/14x4 Ver02	Onderlegring D9,5/14x4 Ver02
2	Compres spring DIN2098 1,8x12,5x36	RESSORT DIN2098 1,8x12,5x36	Molla antagonista DIN2098 1,8x12,5x36	Muelle del precalentador DIN2098	Drukveer DIN2098 1,8x12,5x36
3	Preheater oil FPHB5-LE PTC50 B10	PRECHAUFFEUR FIOUL FPHB5-LE PTC50 B10	preriscaldatore olio FPHB5-LE PTC50 B10	Precalentador gasóleo FPHB5-LE PTC50 B10	Olievoorverwarmer FPHB5-LE PTC50 B10
4	Membrane valve LE6	CLAPET RETENU LE6	Valvola a mambrana LE6	Válvula antigoteo LE6	Membraanventiel LE6 voor Unit BE
5	oil nozzle 1,35gph 80° NS Monarch	Gicleur fioul 1,35gph 80° NS Monarch	ugello per gasolio 1,35gph 80° NS Monarc	Boquilla 1,35gph 80Gr NS Monarch	olie-inspuiter 1,35gph 80° NS Monarch
6	Mixer system BE/BE-A 1.1-17kW	SYST MELANGEUR BE-A 1.0 17KW	SIST. MIX. BE / BE-A 1.1-17	Sistema de mezcla BE 1,1 - 17 kW	Mengsysteem BE 1.1-17 KW anti-drup
7	ignition electrode BE-BE-A Typ4 L34	Electrode d`allumage BE-BE-A Typ4 L34	Elettrodo accensione BE-BE-A Typ4 L34	Electrodo de encendido BE-BE-A Tipo 4	Ontstekingselektrode BE-A type 4 L34
8	Sealing D75,5 V2	JOINT TUYERE BE 1.0/1.1/2.0/2.1	GUARNIZIONE BOCCAGLIO - RC	Junta D 75,5 V2	Pakking D75,5 V2
8	**Element of construction**	**Groupe de construction**	**Gruppo di construzione**	**Grupo de construccion**	**Montagegroep**
1	installation material oil burner	Matériel de montage Br#leur fioul	Materiale per il montaggio Bruciatore a	Material de montaje quemador de gasóleo	Montagemateriaal brander BE
2	Pan-head screw DIN7985-M4x50-5.8	VIS FIX . M4X50	Vite a testa bombata DIN7985-M4x50-5.8	Tornillo DIN7985 M4X50 4 11	SCHROEF VOOR UNIT BLAUWE VLAM
3	Pan-head screw DIN7985 M5x10 (5x)	Vis # t#te bombée DIN7985 M5x10 (5x)	Vite a testa bombata DIN7985 M5x10 (5x)	Tornillo DIN7985 M5x10 (5x)	Lenskopschroef DIN7985 M5x10 (5x)
4	Cylinder-head screw DIN7984 M8x25 8.8 A3	VIS A TETE CYLINDRIQUE DIN7984 M8X25 8.8	Cylinder-head screw DIN7984 M8x25 8.8 A3	Tornillo DIN7984 M8x25 8.8 A3K	Cylinder-head screw DIN7984 M8x25 8.8 A3
5	Cylinder head screw DIN912 M5x12 (10x)	VIS CYLINDRIQUE DIN912 M5x12 (10x)	Cylinder head screw DIN912 M5x12 (10x)	Tornillo DIN912 M5x12 (10x)	Cylinder head screw DIN912 M5x12 (10x)
6	Cable entry gasket BE	PASSE-CABLE ET JOINT BE V2	Passacavo Guarnizione BE imballato	Pasacable junta BE	Kabeldoorvoer
7	O-ring 92x3	JOINT ETANCHEITE D 93X3 MM4	O-Ring 92x3 Viton	Anillo tórico 92x3 Viton	O-Ring 92x3 voor branderbuis Unit BE
8	disc D9,5/14x4 Ver02	RONDELLE D9,5/14X4 VER02	Rondella D9,5/14x4 Ver02	Arandela D9,5/14x4 Ver02	Onderlegring D9,5/14x4 Ver02
9	cable feed D 14/4mm	PASSE FIL D 14/4MM	Passacavo D 14/4mm	Pasacable D 14/4mm	kabeldoorvoer D 14/4mm
10	cable feed D 29x11x4	Passe fill D 29x11x4	Passacavo D 29x11x4	Pasacable D 29x11mm (2 Unidades para Isi	kabeldoorvoer D 29x11x4

UNIDOMO®

Gerätetypen Types of appliances	Types de chaudieres Tipo apparecchi		Tipos de aplicaciones Toesteltypes
Gerät Appliance Chaudiere Apparecchio Aparato Toestel	Bestell-Nr. Ordering no. Numero de commande N° d'ordine Número el ordenar Bestelnummer	Land Country Pay Paese Paese Land	Bemerkungen Remarks Remarques Osservazioni Observaciones Opmerkingen
Suprastar-O BE 17	8 718 584 480	Deutschland	
Suprastar-O BE 21	8 718 584 481	Deutschland	
Suprastar-O BE 28	8 718 584 482	Deutschland	
Suprastar-O BE 34	8 718 584 483	Deutschland	
Suprastar-O BE 45	8 718 584 484	Deutschland	
Suprastar-O BE 55	8 718 584 485	Deutschland	
Suprastar-O BE 68	8 718 584 486	Deutschland	

UNIDOMO®

UNIDOMO®

UNIDOMO®

Bosch Thermotechnik GmbH
Sophienstraße 30-32
D-35576 Wetzlar
www.junkers.com