Zubehör Lüftungsgeräte

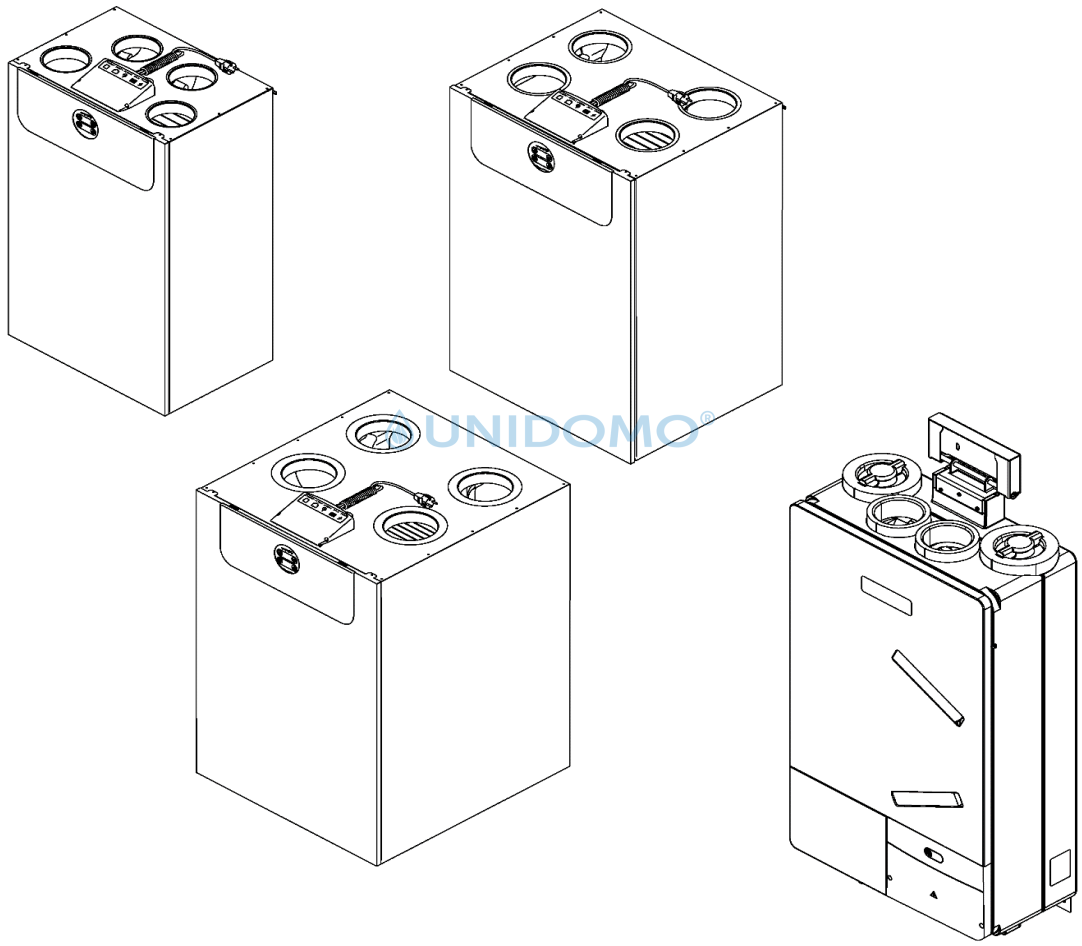

6721903851.ab.RO

UNIDOMO®

[de] Wichtige Hinweise zur Installation/Montage

Die Installation/Montage muss durch eine für die Arbeiten zugelassene Fachkraft unter Beachtung der geltenden Vorschriften erfolgen.

[en] Important notes on installation/assembly

The installation/assembly must be carried out by a professional who is authorised to do the work, and with due regard to the relevant regulations.

[fr] Instructions importantes pour l'installation/le montage

L'installation/le montage doit être effectué(e) par un spécialiste qualifié pour les opérations concernées et dans le respect des prescriptions applicables.

[bg] Важни указания във връзка с инсталацията/монтажа

Инсталацията/монтажът трябва да се извършва от лицензиран за работите специалист в съответствие с приложимите разпоредби.

[cs] Důležité pokyny k instalaci/montáži

Instalaci/montáž musí při dodržení platných předpisů provést odborný pracovník s příslušným oprávněním pro tyto práce.

[da] Vigtige anvisninger til installationen/monteringen

Installationen/monteringen skal foretages af en godkendt installatør under overholdelse af de gældende forskrifter.

[el] Σημαντικές υποδείξεις για την εγκατάσταση/συναρμολόγηση

Η εγκατάσταση/συναρμολόγηση πρέπει να πραγματοποιείται από εξουσιοδοτημένο για τις εργασίες αυτές τεχνικό προσωπικό, το οποίο θα πρέπει να φροντίζει ώστε να τηρούνται οι ισχύουσες διατάξεις.

[es] Indicaciones importantes para instalación/montaje

La instalación/el montaje lo debe realizar personal especializado autorizado para los trabajos, respetando las prescripciones vigentes.

[et] Olulised juhised paigaldamiseks/montaažiks

Paigaldamist/montaaži tohib läbi viia selleks volitusi omav spetsialist, arvestades kehtivaid nõudeid.

[fl] Belangrijke aanwijzingen betreffende de installatie/montage

De installatie/montage moet worden uitgevoerd door een voor de werkzaamheden geautoriseerde installateur. Hij moet rekening houden met de geldende voorschriften.

[fi] Tärkeitä asennus- ja kokoonpano-ohjeita

Näihin töihin hyväksytyn ammattiasentajan pitää suorittaa asennus- ja kokoonpanotyöt voimassa olevien määräysten mukaisesti.

[hu] Fontos tudnivalók az installáláshoz/szereléshez

Az installálást/szerelést egy, a munkákra felhatalmazott szakembernek kell végeznie, az érvényes előírások figyelembevételével.

[it] Avvertenze importanti per l'installazione/il montaggio

L'installazione/il montaggio deve aver luogo ad opera di una ditta specializzata ed autorizzata in osservanza delle disposizioni vigenti.

[he] მნიშვნელოვანი მითითებები ინსტალაციისთვის/მონტაჟისათვის

ინსტალაცია/მონტაჟი უნდა განხორციელდეს სამუშაოებისთვის დაშვებული კვალიფიციური პერსონალის მიერ, მოქმედი განაწესის დაცვით.

[lt] Svarbios instaliavimo ir (arba) montavimo nuorodos

Instaliuoti ir montuoti, laikantis galiojančių taisyklių, leidžiama kvalifikuotiems specialistams, kurie buvo įgalioti šiems darbams atlikti.

[lv] Svarīgi norādījumi par iekārtas uzstādīšanu / montāžu

Iekārtas uzstādīšanu/montāžu ir jāveic specializētam sertificētam speciālistam, ievērojot spēkā esošos noteikumus.

[nl] Belangrijke aanwijzingen betreffende de installatie/montage

De installatie/montage moet worden uitgevoerd door een voor de werkzaamheden geautoriseerde installateur rekening houdend met de geldende voorschriften.

[no] Viktig informasjon om installasjon/montering

Installasjonen/monteringen skal gjennomføres av autoriserte installatører, og gjeldende forskrifter skal følges.

[pl] Ważne wskazówki dotyczące instalacji/montażu

Instalacja /montaż muszą być wykonane przez uprawnionego do tego rodzaju prac specjalistę przy zachowaniu obowiązujących przepisów.

[pt] Indicações importantes relativas à instalação/montagem

A instalação/montagem deve ser efetuada por um técnico especializado com qualificações para estes trabalhos, tendo em atenção os regulamentos em vigor.

[ro] Indicații importante privind instalarea/montajul

Instalarea/montajul trebuie realizate de către un specialist autorizat pentru lucrările respective, respectându-se prescripțiile valabile.

[ru] Важные указания по подключению/монтажу

Подключение/монтаж должны выполнять специалисты, имеющие допуск к выполнению таких работ, при соблюдении действующих норм и правил.

[sk] Dôležité pokyny týkajúce sa inštalácie/montáže

Inštaláciu/montáž musí realizovať odborník s oprávnením na výkon týchto prác, pričom musí dodržovať platné predpisy.

[sl] Pomembni napotki za namestitev/montažo

Namestitev/montažo mora izvesti strokovnjak, pristojen za tovrstna dela, ob upošte vanju veljavnih predpisov.

[sr] Važna uputstva za ugradnju i montažu

Ugradnju i montažu moraju da obave samo stručna lica ovlašćena za izvođenje takvih radova koja će poštovati važeće propise.

[sv] Viktiga anvisningar för installation/montering

Installationen/monteringen måste utföras av en behörig och fackkunnig person enligt gällande föreskrifter.

[tr] Kurulum/Montaj ile ilgili önemli uyarılar

Kurulum/Montaj çalışmaları sadece yetkili bayiler tarafından aşağıda belirtilen talimatlar dikkate alınarak yapılmalıdır.

[uk] Важливі вказівки щодо установки/монтажу

Установку/монтаж мають здійснювати фахівці, що мають дозвіл на проведення цих робіт, із дотримання чинних приписів.

[zh] 安装方面的重要提示

必须由受到许可承担该项工作的专业人员遵照相关法规进行安装。

[ar] ملاحظات هامة للتركيب/التجميع

يجب أن يتم التركيب/التجميع من قبل متخصص مصرح له بالعمل، مع مراعاة اللوائح السارية.

[fa] تذکرات مهم درباره نصب/مونتاژ

نصب/مونتاژ باید توسط فردی حرفه ای که مجاز به انجام این کار است، و همچنین با توجه کامل به مقررات مربوطه انجام شود.

UNIDOMO

Inhaltsverzeichnis
Table of contents

HRE-A100-600	7 738 112 473	5
STF	7 719 003 701	6
VK 160	7 738 112 044	7
VK100-1	7 738 112 475	8
VK100-1S	7 738 112 474	9
VK125-1	7 738 100 818	10
VK125-1S	7 738 112 658	11
VK125-2H	7 738 100 819	12
VK125-2V	7 738 100 820	13
VK125-3V	7 738 112 465	14
WG 160/1	7 719 003 334	15
WG160-2	7 738 110 906	16

UNIDOMO®

Ersatzteilliste
Spare parts list

HRE-A100-600 - 7738112473

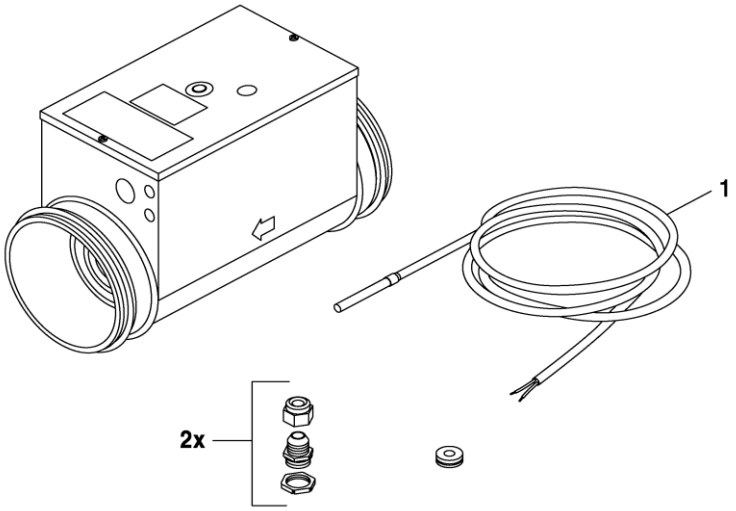

6721904026.aa.RO

Pos	Bestell-Nr.	Bezeichnung	Description
1	**7 719 003 701**	Sensor Speichertemperaturfühler	Sensor Cylinder temperature sensor
For:			

UNIDOMO®

Ersatzteilliste Spare parts list	STF - 7719003701

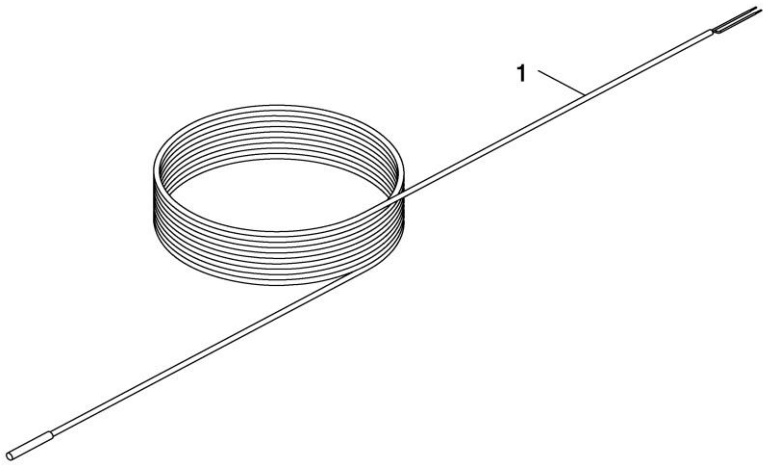

6721903852.aa.RO

Pos	Bestell-Nr.	Bezeichnung	Description
1	**8 737 601 713**	Temperaturfühler 6m	Sensor with end splice 6m
For:			

UNIDOMO®

Ersatzteilliste Spare parts list	VK 160 - 7738112044

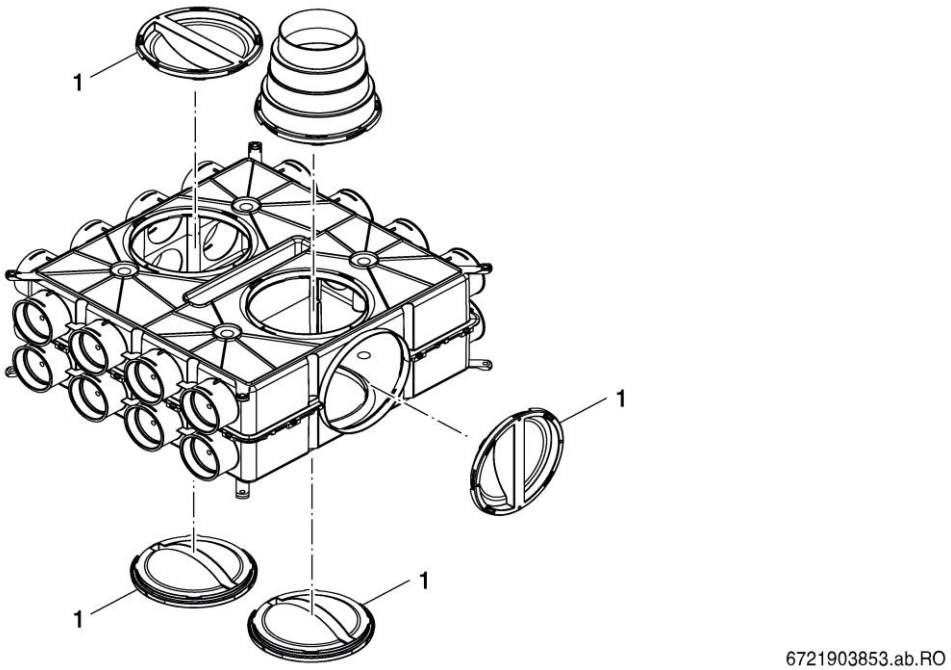

Pos	Bestell-Nr.	Bezeichnung	Description
1	**8 737 711 798**	Verschlussdeckel rund für Revision	inspection cap round
For:			

UNIDOMO®

Ersatzteilliste Spare parts list	VK100-1 - 7738112475

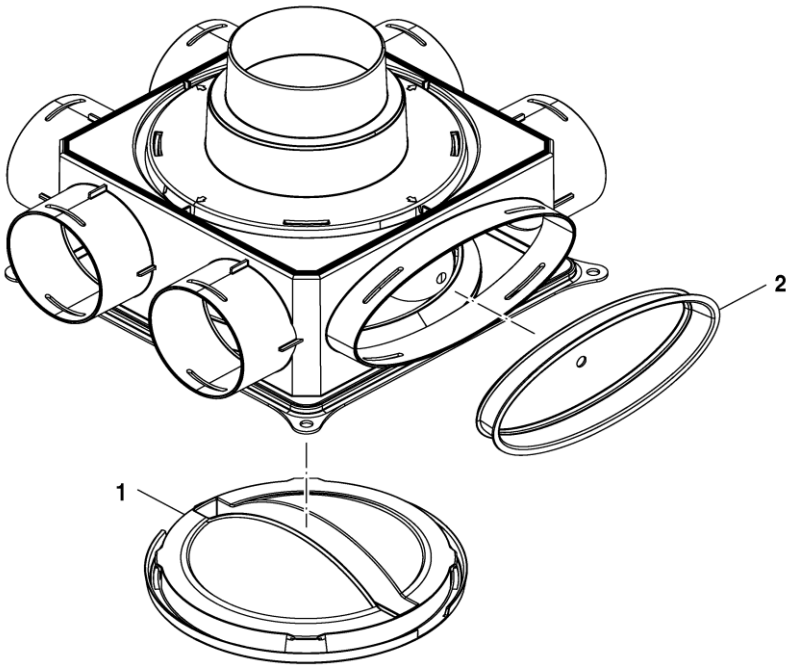

Pos	Bestell-Nr.	Bezeichnung	Description
1	**8 737 711 798**	Verschlussdeckel rund für Revision	inspection cap round
2	**8 737 710 961**	Verschlussdeckel oval für Revision	inspection cap oval
For:			

UNIDOMO®

Ersatzteilliste Spare parts list	VK100-1S - 7738112474

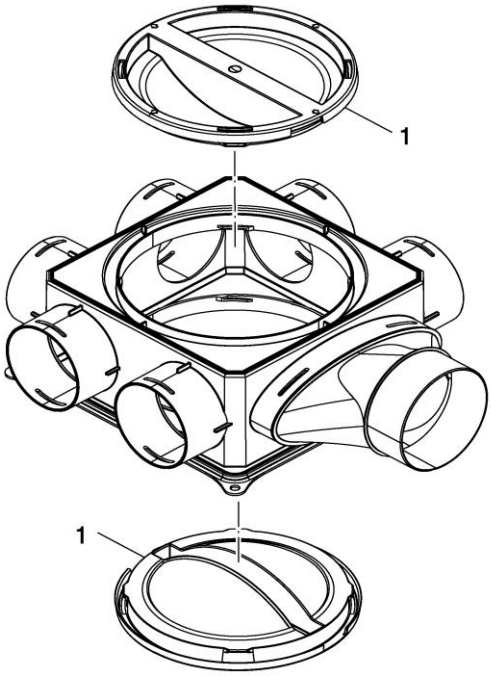

6721903855.aa.RO

Pos	Bestell-Nr.	Bezeichnung	Description
1	**8 737 711 798**	Verschlussdeckel rund für Revision	inspection cap round
For:			

UNIDOMO®

Ersatzteilliste Spare parts list	VK125-1 - 7738100818

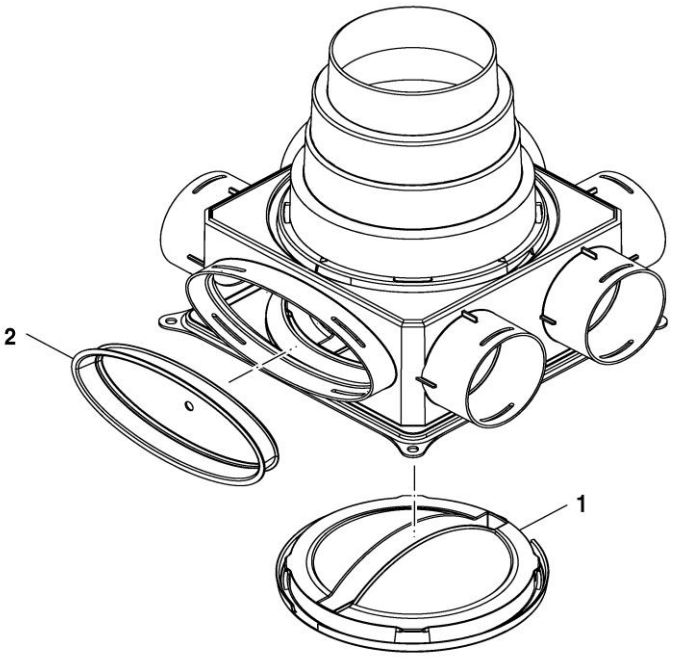

6721903856.aa.RO

Pos	Bestell-Nr.	Bezeichnung	Description
1	**8 737 711 798**	Verschlussdeckel rund für Revision	inspection cap round
2	**8 737 710 961**	Verschlussdeckel oval für Revision	inspection cap oval

Ersatzteilliste Spare parts list	VK125-1S - 7738112658

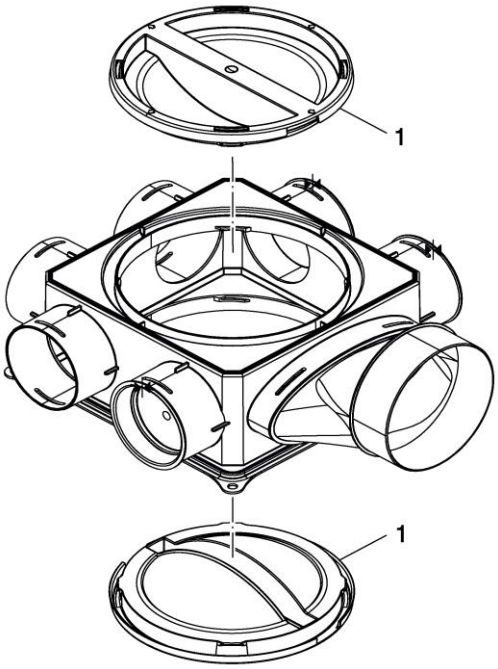

6721903857.ab.RO

Pos	Bestell-Nr.	Bezeichnung	Description
1	**8 737 711 798**	Verschlussdeckel rund für Revision	inspection cap round
For:			

UNIDOMO®

Ersatzteilliste
Spare parts list

VK125-2H - 7738100819

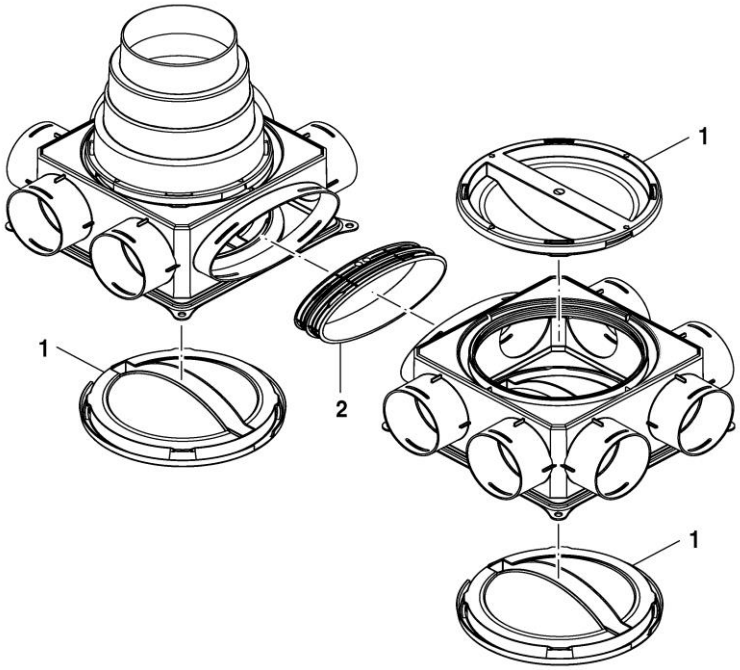

6721903858.aa.RO

Pos	Bestell-Nr.	Bezeichnung	Description
1	**8 737 711 798**	Verschlussdeckel rund für Revision	inspection cap round
2	**8 737 711 800**	Verbindungsring oval	connecting ring oval
For:			

UNIDOMO®

Ersatzteilliste
Spare parts list

VK125-2V - 7738100820

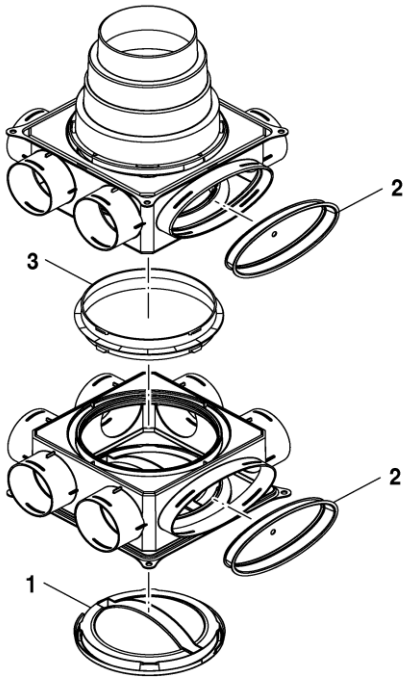

6721903859.aa.RO

Pos	Bestell-Nr.	Bezeichnung	Description
1	**8 737 711 798**	Verschlussdeckel rund für Revision	inspection cap round
2	**8 737 710 961**	Verschlussdeckel oval für Revision	inspection cap oval
3	**8 737 711 799**	Verbindungsring rund	connecting ring round
For:			

UNIDOMO®

Ersatzteilliste
Spare parts list

VK125-3V - 7738112465

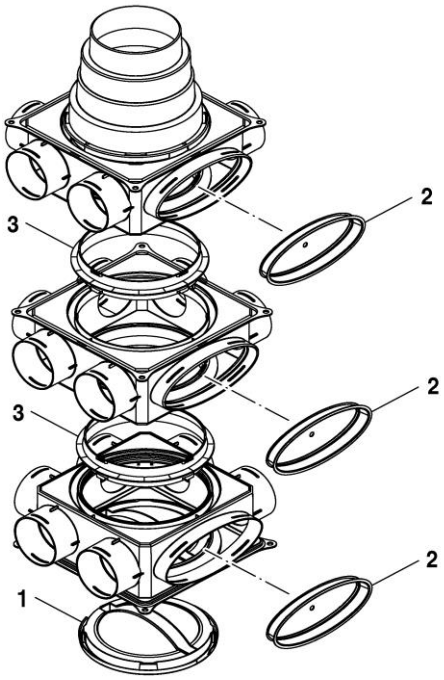

6721903860.aa.RO

Pos	Bestell-Nr.	Bezeichnung	Description
1	**8 737 711 798**	Verschlussdeckel rund für Revision	inspection cap round
2	**8 737 710 961**	Verschlussdeckel oval für Revision	inspection cap oval
3	**8 737 711 799**	Verbindungsring rund	connecting ring round
For:			

UNIDOMO®

Ersatzteilliste
Spare parts list

WG 160/1 - 7719003334

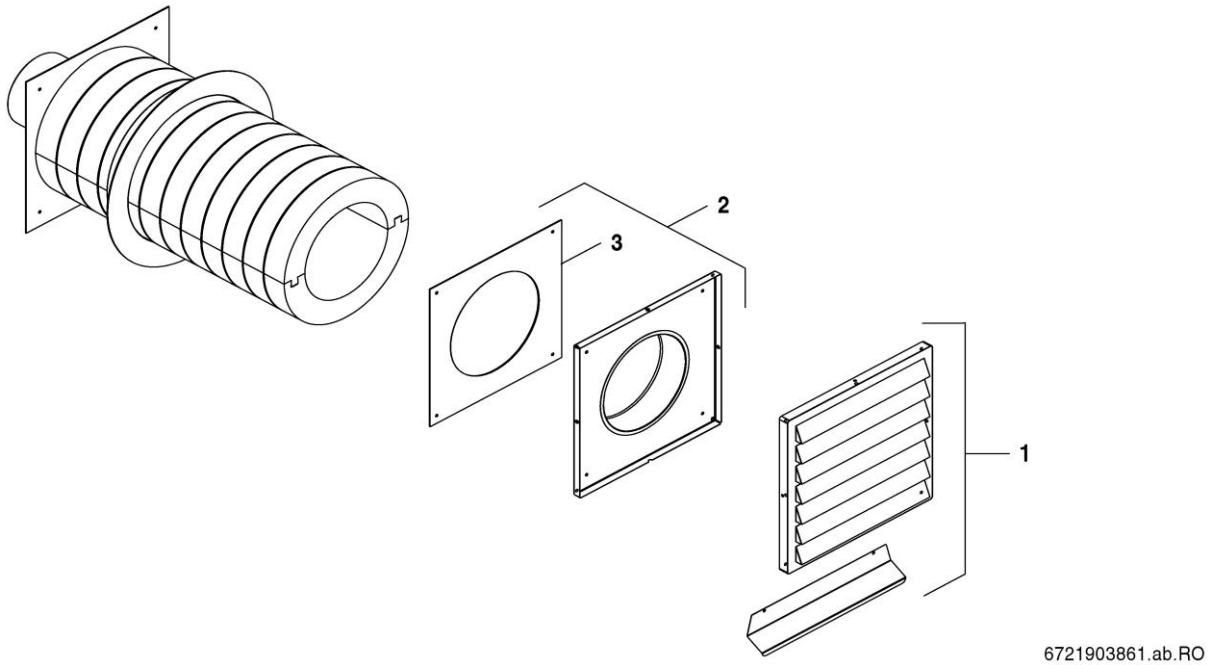

Pos	Bestell-Nr.	Bezeichnung	Description
1	**8 737 708 566**	Blende Kunststoff	Fascia_Plastic
2	**8 737 708 797**	Anschluss-Set (WG160/1)	Connection set (WG160/1)
3	**8 737 708 798**	Dämmplatte (WG160/1)	Insulation panel (WG160/1)
For:			

UNIDOMO®

Ersatzteilliste
Spare parts list

WG160-2 - 7738110906

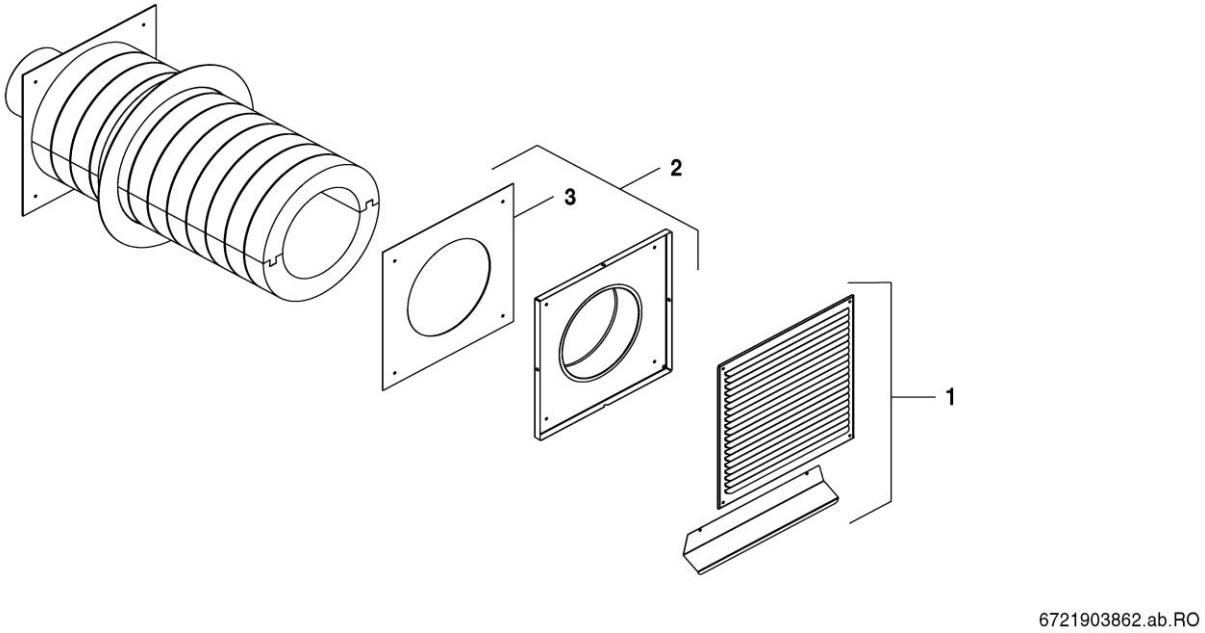

Pos	Bestell-Nr.	Bezeichnung	Description
1	**8 737 708 565**	Blende Edelstahl	Fascia_Stainless steel
2	**8 737 708 567**	Anschluss-Set (WG160-2)	Connection set (WG160-2)
3	**8 737 708 568**	Dämmplatte (WG160-2)	Insulation panel (WG160-2)
For:			

UNIDOMO®

UNIDOMO®

UNIDOMO®

UNIDOMO®

UNIDOMO®

Bosch Thermotechnik GmbH
Sophienstr. 30-32
D-35576 Wetzlar / Germany