Ersatzteilliste
Spare parts list
Onderdelenlijst

Lista parti di ricambio
Liste des pièces de rechange

6720816453
(2020/11) cal

ZBR 50-3 | ZBR 70-3 | ZBR 100-3

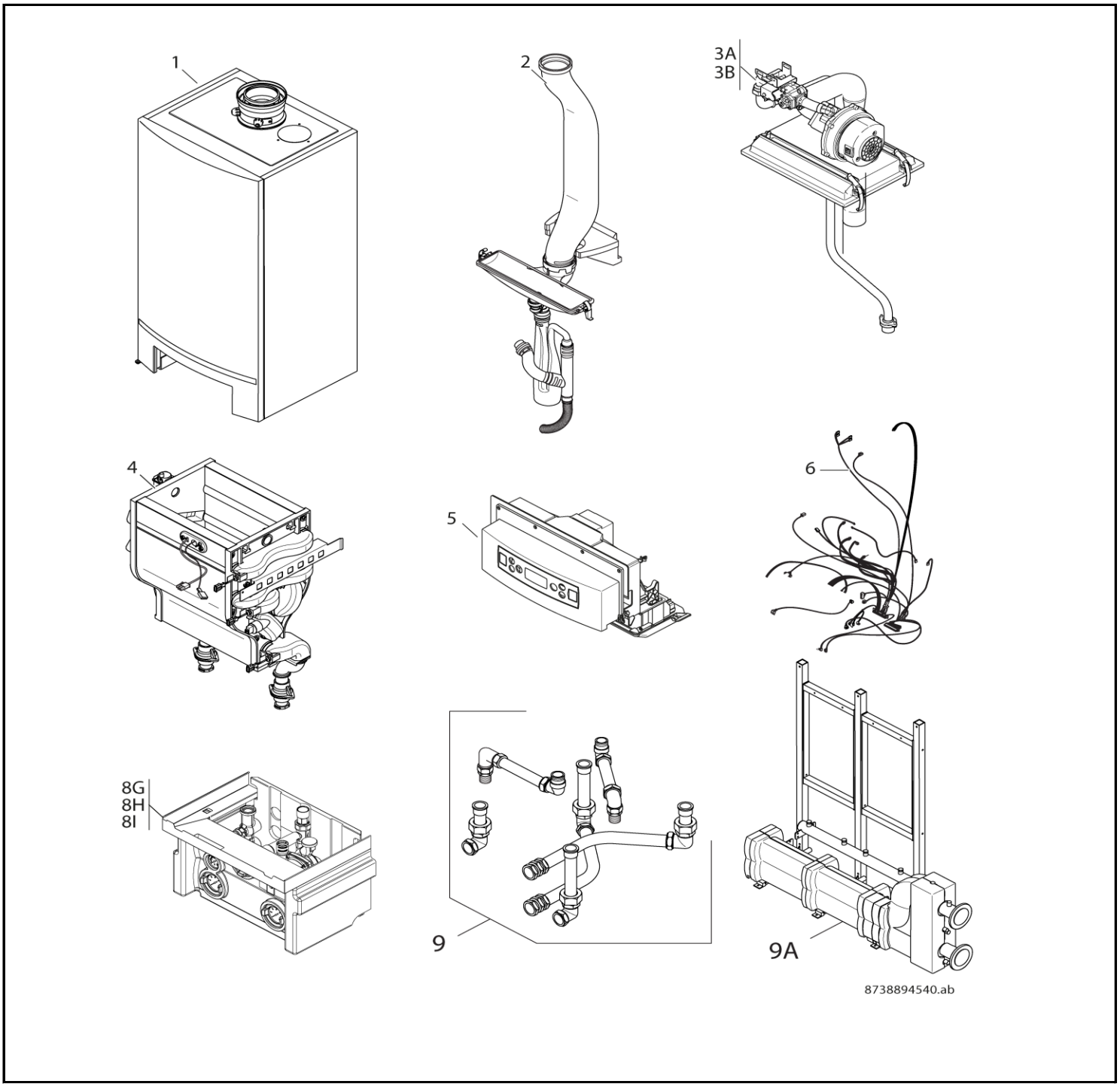

UNIDOMO®

Web: www.unidomo.de

Telefon: 04621- 30 60 89 0

Mail: info@unidomo.com

Öffnungszeiten: Mo.-Fr. 8:00-17:00 Uhr

VIESSMANN

Buderus

Vaillant

WOLF

JUNKERS

BOSCH

remeha

DAIKIN

ROTEX
a member of DAIKIN group

- Individuelle Beratung
- Kostenloser Versand
- Hochwertige Produkte
- Komplettpakete
- Über 15 Jahre Erfahrung
- Markenhersteller

UNIDOMO®

[de] Wichtige Hinweise zur Installation/Montage

Die Installation/Montage muss durch eine für die Arbeiten zugelassene Fachkraft unter Beachtung der geltenden Vorschriften erfolgen.

[en] Important notes on installation/assembly

The installation/assembly must be carried out by a professional who is authorised to do the work, and with due regard to the relevant regulations.

[fr] Instructions importantes pour l'installation/le montage

L'installation/le montage doit être effectué(e) par un spécialiste qualifié pour les opérations concernées et dans le respect des prescriptions applicables.

[bg] Важни указания във връзка с инсталацията/монтажа

Инсталацията/монтажът трябва да се извършва от лицензиран за работите специалист в съответствие с приложимите разпоредби.

[cs] Důležité pokyny k instalaci/montáži

Instalaci/montáž musí při dodržení platných předpisů provést odborný pracovník s příslušným oprávněním pro tyto práce.

[da] Vigtige anvisninger til installationen/monteringen

Installationen/monteringen skal foretages af en godkendt installatør under overholdelse af de gældende forskrifter.

[el] Σημαντικές υποδείξεις για την εγκατάσταση/συναρμολόγηση

Η εγκατάσταση/συναρμολόγηση πρέπει να πραγματοποιείται από εξουσιοδοτημένο για τις εργασίες αυτές τεχνικό προσωπικό, το οποίο θα πρέπει να φροντίζει ώστε να τηρούνται οι ισχύουσες διατάξεις.

[es] Indicaciones importantes para instalación/montaje

La instalación/el montaje lo debe realizar personal especializado autorizado para los trabajos, respetando las prescripciones vigentes.

[et] Olulised juhised paigaldamiseks/montaažiks

Paigaldamist/montaaži tohib läbi viia selleks volitusi omav spetsialist, arvestades kehtivaid nõudeid.

[fl] Belangrijke aanwijzingen betreffende de installatie/montage

De installatie/montage moet worden uitgevoerd door een voor de werkzaamheden geautoriseerde installateur. Hij moet rekening houden met de geldende voorschriften.

[fi] Tärkeitä asennus- ja kokoonpano-ohjeita

Näihin töihin hyväksytyn ammattiasentajan pitää suorittaa asennus- ja kokoonpanotyöt voimassa olevien määräysten mukaisesti.

[hu] Fontos tudnivalók az installáláshoz/szereléshez

Az installálást/szerelést egy, a munkákra felhatalmazott szakembernek kell végeznie, az érvényes előírások figyelembevételével.

[it] Avvertenze importanti per l'installazione/il montaggio

L'installazione/il montaggio deve aver luogo ad opera di una ditta specializzata ed autorizzata in osservanza delle disposizioni vigenti.

[he] მნიშვნელოვანი მითითებები ინსტალაციისთვის/მონტაჟისათვის

ინსტალაცია/მონტაჟი უნდა განხორციელდეს სამუშაოებისთვის დაშვებული კვალიფიციური პერსონალის მიერ, მოქმედი განაწესის დაცვით.

[lt] Svarbios instaliavimo ir (arba) montavimo nuorodos

Instaliuoti ir montuoti, laikantis galiojančių taisyklių, leidžiama kvalifikuotiems specialistams, kurie buvo įgalioti šiems darbams atlikti.

[lv] Svarīgi norādījumi par iekārtas uzstādīšanu / montāžu

Iekārtas uzstādīšanu/montāžu ir jāveic specializētam sertificētam speciālistam, ievērojot spēkā esošos noteikumus.

[nl] Belangrijke aanwijzingen betreffende de installatie/montage

De installatie/montage moet worden uitgevoerd door een voor de werkzaamheden geautoriseerde installateur rekening houdend met de geldende voorschriften.

[no] Viktig informasjon om installasjon/montering

Installasjonen/monteringen skal gjennomføres av autoriserte installatører, og gjeldende forskrifter skal følges.

[pl] Ważne wskazówki dotyczące instalacji/montażu

Instalacja /montaż muszą być wykonane przez uprawnionego do tego rodzaju prac specjalistę przy zachowaniu obowiązujących przepisów.

[pt] Indicações importantes relativas à instalação/montagem

A instalação/montagem deve ser efetuada por um técnico especializado com qualificações para estes trabalhos, tendo em atenção os regulamentos em vigor.

[ro] Indicaţii importante privind instalarea/montajul

Instalarea/montajul trebuie realizate de către un specialist autorizat pentru lucrările respective, respectându-se prescripţiile valabile.

[ru] Важные указания по подключению/монтажу

Подключение/монтаж должны выполнять специалисты, имеющие допуск к выполнению таких работ, при соблюдении действующих норм и правил.

[sk] Dôležité pokyny týkajúce sa inštalácie/montáže

Inštaláciu/montáž musí realizovať odborník s oprávnením na výkon týchto prác, pričom musí dodržovať platné predpisy.

[sl] Pomembni napotki za namestitev/montažo

Namestitev/montažo mora izvesti strokovnjak, pristojen za tovrstna dela, ob upošte vanju veljavnih predpisov.

[sr] Važna uputstva za ugradnju i montažu

Ugradnju i montažu moraju da obave samo stručna lica ovlašćena za izvođenje takvih radova koja će poštovati važeće propise.

[sv] Viktiga anvisningar för installation/montering

Installationen/monteringen måste utföras av en behörig och fackkunnig person enligt gällande föreskrifter.

[tr] Kurulum/Montaj ile ilgili önemli uyarılar

Kurulum/Montaj çalışmaları sadece yetkili bayiler tarafından aşağıda belirtilen talimatlar dikkate alınarak yapılmalıdır.

[uk] Важливі вказівки щодо установки/монтажу

Установку/монтаж мають здійснювати фахівці, що мають дозвіл на проведення цих робіт, із дотримання чинних приписів.

[zh] 安装方面的重要提示

必须由受到许可承担该项工作的专业人员遵照相关法规进行安装。

[ar] ملاحظات هامة للتركيب/التجميع

يجب أن يتم التركيب/التجميع من قبل متخصص مصرح له بالعمل، مع مراعاة اللوائح السارية.

[fa] تذکرات مهم درباره نصب/مونتاژ

نصب/مونتاژ باید توسط فردی حرفه ای که مجاز به انجام این کار است، و همچنین با توجه کامل به مقررات مربوطه انجام شود.

UNIDOMO

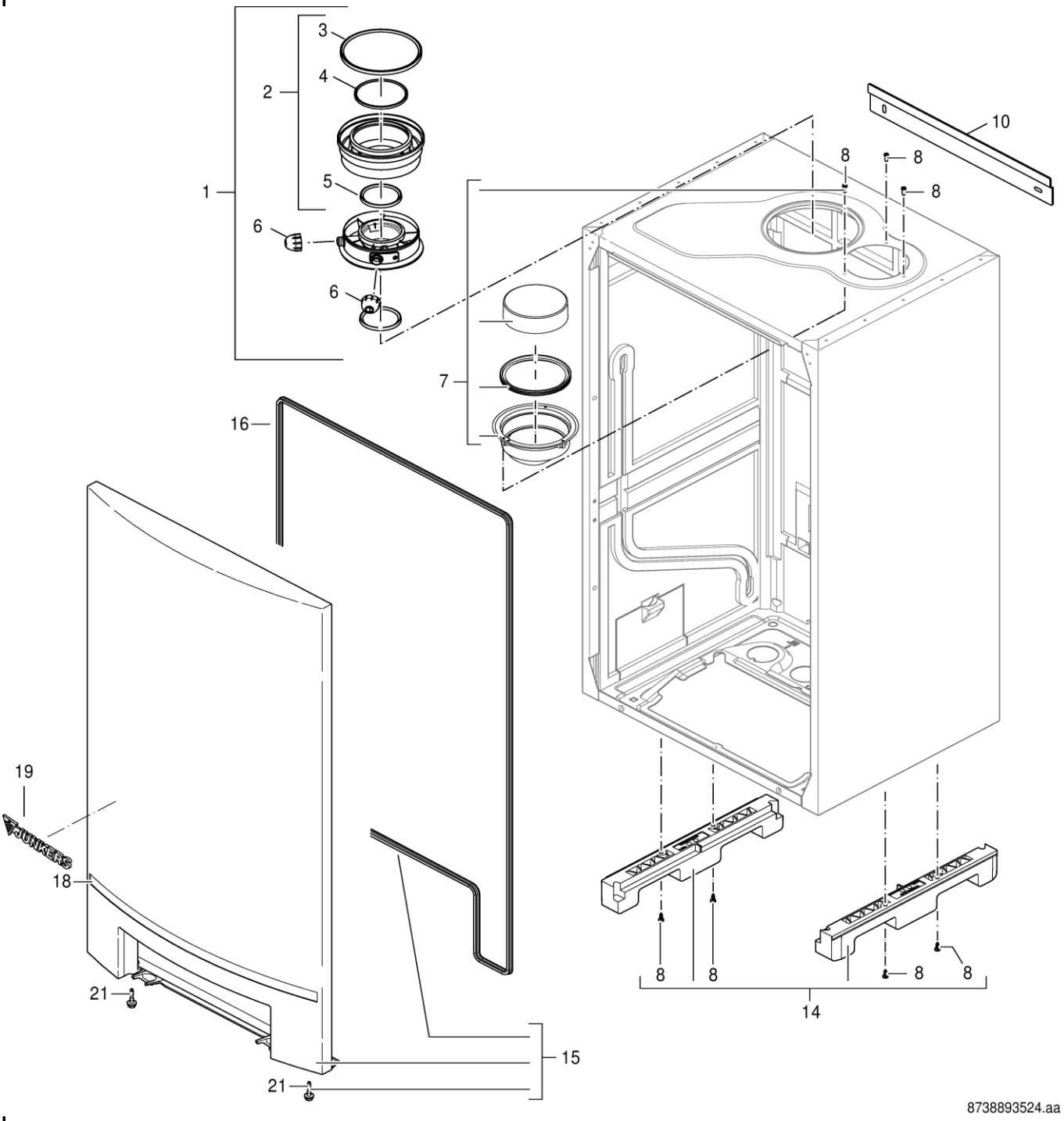

1 Verkleidung Casing Toestelmantel Mantello Habillage	**ZBR 50-3 | ZBR 70-3 | ZBR 100-3**

Pos	Bezeichnung Description Benaming Descrizioni Dénomination	Bestell-Nr. Ordering no. Bestelnummer N° d'ordine Numéro de commande	ZBR 50-3 G20 IT	ZBR 70-3 A 21 DE	ZBR 70-3 A 23 DE/AT	ZBR 70-3 G20 BE	ZBR 70-3 G20 IT	ZBR 100-3 A 21 DE	ZBR 100-3 A 23 DE/AT	ZBR 100-3 G20 BE	ZBR 100-3 G20 IT								Bemerkungen Remarks Opmerkingen Osservazioni Remarques
1	Kesselanschlussstück 160-110	7101422				■				■									
1	Kesselanschlussstück 100/150	7 746 700 196	■	■	■		■	■	■		■								
2	Adapter Kesselanschluss 160-110	7101418				■				■									
2	Adapter 100-150	8 718 600 309	■	■	■		■	■	■		■								
3	Lippendichtung DN150	7 736 700 059	■	■	■		■	■	■		■								
3	Lippendichtung DN160	7 736 700 060				■				■									
4	Lippendichtung DN100	7 736 700 056	■	■	■		■	■	■		■								
4	Lippendichtung DN110	7 736 700 057				■				■									
5	Lippendichtung DN 80	8 738 901 447	■	■	■	■	■	■	■	■	■								
6	Verschlussstopfen (2x)	7101424	■	■	■	■	■	■	■	■	■								
7	Lufteinlassadapter	7101412	■	■	■	■	■	■	■	■	■								
8	Blechschraube DIN7976-C-St 4,2x8,5 (10x)	7100748	■	■	■	■	■	■	■	■	■								
10	Wandhalter	7101386	■	■	■	■	■	■	■	■	■								
14	Transport Führungsschienen (2x)	7 736 700 128	■	■	■	■	■	■	■	■	■								
15	Tür kpl	7 736 701 240	■	■	■	■	■	■	■	■	■								
16	Dichtung Tür	8 718 600 350	■	■	■	■	■	■	■	■	■								
18	Zierleiste Tür	7 746 900 517	■	■	■	■	■	■	■	■	■								
19	Logo Junkers	8 711 145 928 0	■	■	■	■	■	■	■	■	■								
21	Schraube M5 (2x)	8 718 600 166	■	■	■	■	■	■	■	■	■								
	Überdruckventil DN160	7 736 700 125	■	■	■	■	■	■	■	■	■								
	Abgasfühler	7 746 700 420	■	■	■	■	■	■	■	■	■								Nur für Überdruck-Abgaskaskade!

UNIDOMO®

ZBR 50-3 | ZBR 70-3 | ZBR 100-3

Verkleidung
Casing
Toestelmantel
Mantello
Habillage

1

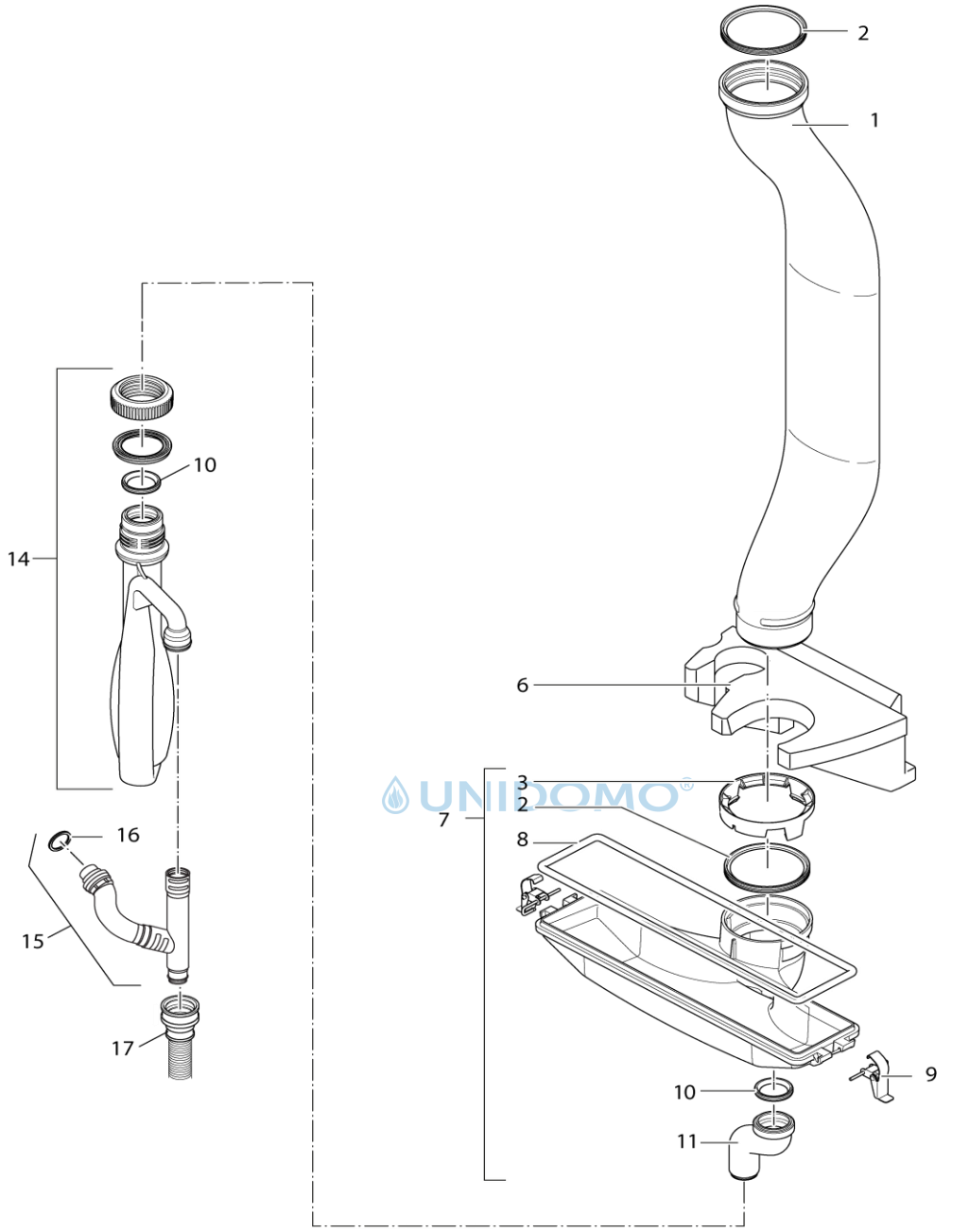

UNIDOMO®

2 Kondensatablauf
Condensate pipes
Condensafvoer
Scarico condensa
Écoulement des condensats

ZBR 50-3 | ZBR 70-3 | ZBR 100-3

Pos	Bezeichnung Description Benaming Descrizioni Dénomination	Bestell-Nr. Ordering no. Bestelnummer N° d'ordine Numéro de commande	ZBR 50-3 G20 IT	ZBR 70-3 A 21 DE	ZBR 70-3 A 23 DE/AT	ZBR 70-3 G20 BE	ZBR 70-3 G20 IT	ZBR 100-3 A 21 DE	ZBR 100-3 A 23 DE/AT	ZBR 100-3 G20 BE	ZBR 100-3 G20 IT								Bemerkungen Remarks Opmerkingen Osservazioni Remarques
1	Abgasrohr	7101404	■	■	■	■	■	■	■	■	■								
2	Lippendichtung DN 80	8 738 901 447	■	■	■	■	■	■	■	■	■								
3	Manschette	7101402	■	■	■	■	■	■	■	■	■								
6	Halter	7 736 700 130	■	■	■	■	■	■	■	■	■								
7	Abgassammler-Set	8 738 901 655	■	■	■	■	■	■	■	■	■								
8	Dichtung Abgassammler	7 746 900 152	■	■	■	■	■	■	■	■	■								
9	Klemmbügel (2x)	7 746 900 186	■	■	■	■	■	■	■	■	■								
10	Lippendichtung (5x)	7100742	■	■	■	■	■	■	■	■	■								
11	Ablaufrohr	7 736 700 424	■	■	■	■	■	■	■	■	■								
14	Siphon	7 736 700 132	■	■	■	■	■	■	■	■	■								
15	Kondensat-Ablauf	7101531	■	■	■	■	■	■	■	■	■								
16	Dichtung 42,2x32x6 mm	7099909	■	■	■	■	■	■	■	■	■								
17	Kondensatablaufschlauch 19x24x627mm lg.	7101535	■	■	■	■	■	■	■	■	■								

UNIDOMO®

ZBR 50-3 | ZBR 70-3 | ZBR 100-3

Kondensatablauf
Condensate pipes
Condensafvoer
Scarico condensa
Écoulement des condensats

2

Ersatzteilliste
Spare parts list

Onderdelenlijst
Lista parti di ricambio

Liste des pièces de rechange

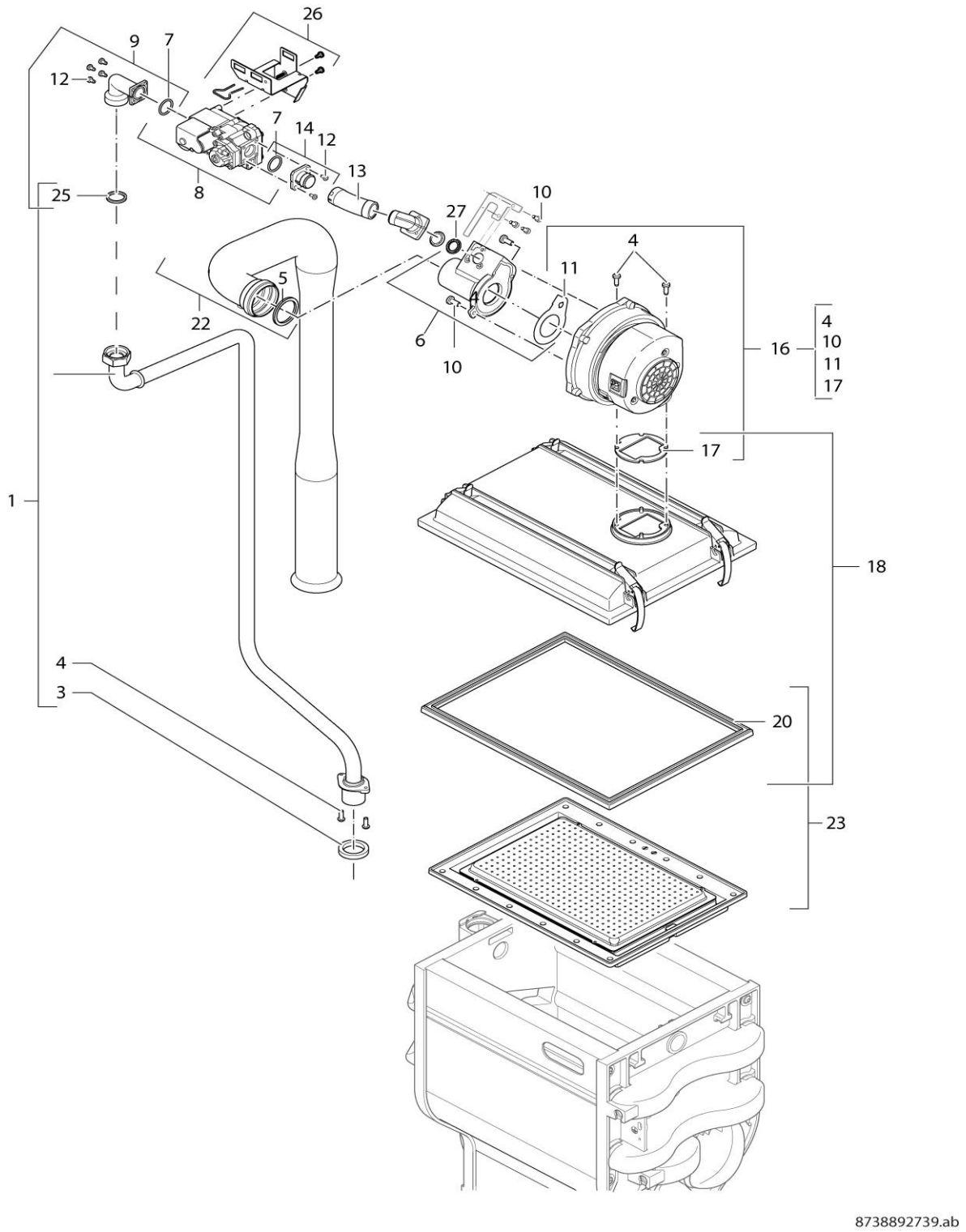

3 Gasarmatur
Gas valve
Gasregelblok
A Valvola del gas
Bloc gaz

ZBR 50-3 | ZBR 70-3 | ZBR 100-3

Pos	Bezeichnung Description Benaming Descrizioni Dénomination	Bestell-Nr. Ordering no. Bestelnummer N° d'ordine Numéro de commande	ZBR 50-3 G20 IT	ZBR 70-3 A 21 DE	ZBR 70-3 A 23 DE/AT	ZBR 70-3 G20 BE	ZBR 70-3 G20 IT											Bemerkungen Remarks Opmerkingen Osservazioni Remarques
1	Gasrohr	7 736 700 133	■	■	■	■	■											
3	Dichtung (5x)	7 746 900 278	■	■	■	■	■											
4	Schraube M5x16 (5x)	7 746 900 310	■	■	■	■	■											
5	Dichtung 50mm (5x)	7099058	■	■	■	■	■											
6	Venturi 2E (50-70kW)	7 736 700 144	■		■	■	■											
6	Venturi 2LL (50-70kW)	7 736 700 145		■														
7	O-Ring (10x)	7 736 700 861	■	■	■	■	■											
8	Gasarmatur (50-70kW)	7 736 700 143	■	■	■	■	■											
9	Winkelverschraubung	7 736 700 142	■	■	■	■	■											
10	Schraube M5x12 (10x)	7 736 700 351	■	■	■	■	■											
11	Dichtung (5x)	7099712	■	■	■	■	■											
12	Schraube M4x10 (10x)	7 736 700 353	■	■	■	■	■											
13	Schlauch Gas	7 736 700 147	■	■	■	■	■											
14	Flansch	7 736 700 431	■	■	■	■	■											
16	Gebläse (50-70kW)	73924	■	■	■	■	■											
17	Dichtung	7101450	■	■	■	■	■											
18	Brennergehäuse	7101448	■	■	■	■	■											
20	Dichtung Brenner	7101446	■	■	■	■	■											
22	Luftansaugrohr DN50	73927	■	■	■	■	■											
23	Brenner (50-100 kW)	7101444	■	■	■	■	■											
25	Dichtung 28,8 x 23,4 x 3mm (10x)	7 736 700 134	■	■	■	■	■											
26	Halterung (50-70kW)	7 736 700 148	■	■	■	■	■											
27	O-Ring (5x)	7099710	■	■	■	■	■											
	Umbausatz 3P 50 kW (1755)	7 736 701 504	■															
	Umbausatz 3P 70 kW (1756)	7 736 701 505		■	■	■	■											

UNIDOMO®

ZBR 50-3 | ZBR 70-3 | ZBR 100-3

Gasarmatur
Gas valve
Gasregelblok
Valvola del gas
Bloc gaz

3A

Ersatzteilliste
Spare parts list

Onderdelenlijst
Lista parti di ricambio

Liste des pièces de rechange

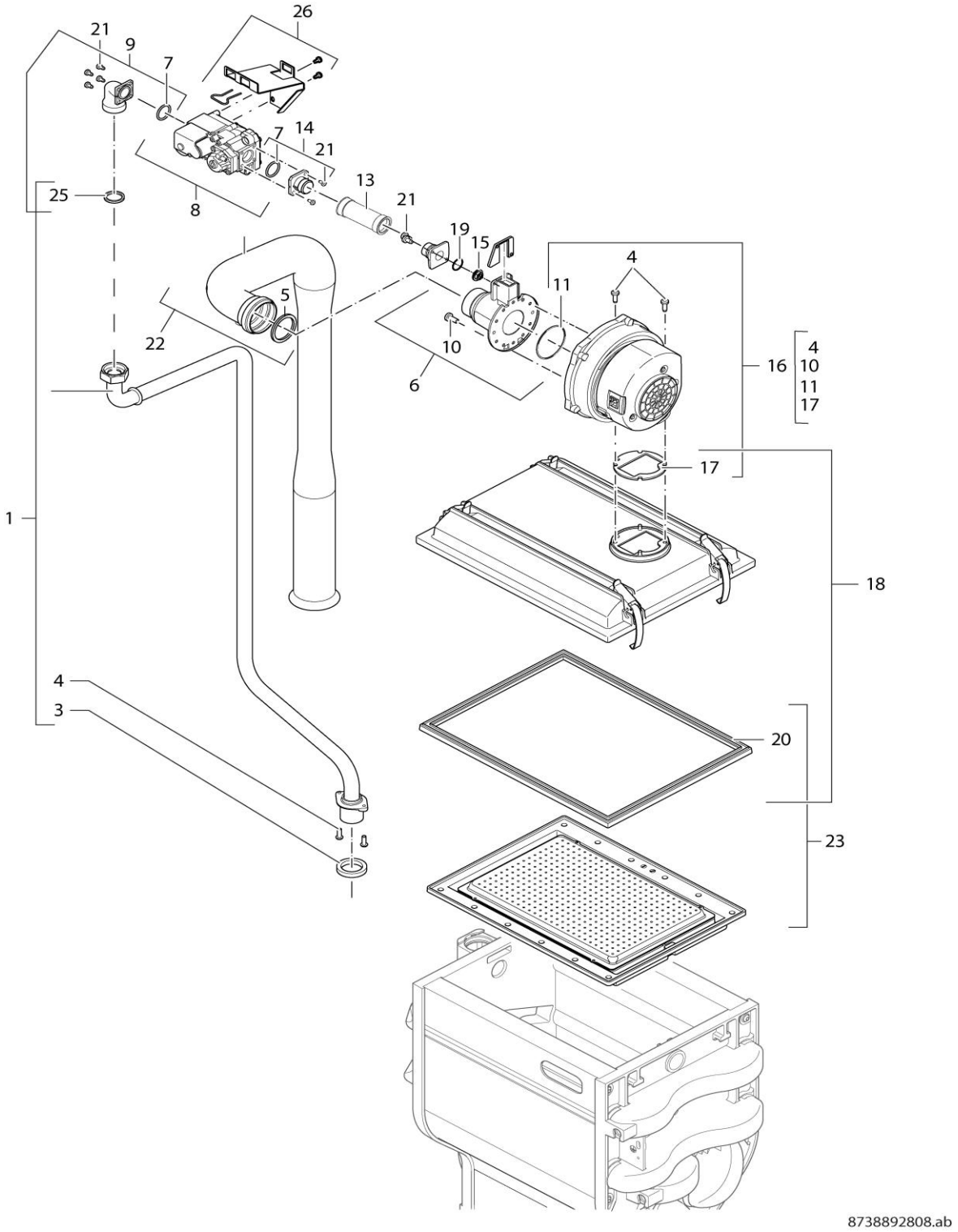

3 Gasarmatur Gas valve Gasregelblok **B** Valvola del gas Bloc gaz	**ZBR 50-3 | ZBR 70-3 | ZBR 100-3**

Pos	Bezeichnung Description Benaming Descrizioni Dénomination	Bestell-Nr. Ordering no. Bestelnummer N° d'ordine Numéro de commande	ZBR 100-3 A 21 DE	ZBR 100-3 A 23 DE/AT	ZBR 100-3 G20 BE	ZBR 100-3 G20 IT												Bemerkungen Remarks Opmerkingen Osservazioni Remarques
1	Gasrohr	7 736 700 133	■	■	■	■												
3	Dichtung (5x)	7 746 900 278	■	■	■	■												
4	Schraube M5x16 (5x)	7 746 900 310	■	■	■	■												
5	Dichtung D60	7099686	■	■	■	■												
6	Venturi EE/LL (85-100kW)	7 736 700 138	■	■	■	■												
7	Dichtung 33x24x3,5 (10x)	8 718 600 283	■	■	■	■												
8	Gasarmatur E/LL (80-100kW)	7 736 700 352	■	■	■	■												
9	Winkelverschraubung	7 736 700 135	■	■	■	■												
10	Schraube M6x16 Torx (10x)	7101486	■	■	■	■												
11	O-Ring 70x3 (2x)	7101416	■	■	■	■												
13	Schlauch Gas	7 736 700 140	■	■	■	■												
14	Flansch	7 736 700 430	■	■	■	■												
15	Gasdüse 8.5E (85-100kW)	7 736 700 136		■	■	■												
15	Gasdüse 9.6 L/LL (85-100kW)	7 736 700 137	■															
16	Gebläse (85-100kW)	7101454	■	■	■	■												
17	Dichtung	7101450	■	■	■	■												
18	Brennergehäuse	7101448	■	■	■	■												
19	O-ring 23,47x2,62 (2x)	7101504	■	■	■	■												
20	Dichtung Brenner	7101446	■	■	■	■												
21	Schraube M5x12 (10x)	7 736 700 351	■	■	■	■												
22	Luftansaugrohr	7101462	■	■	■	■												
23	Brenner (50-100 kW)	7101444	■	■	■	■												
25	Dichtung 28,8 x 23,4 x 3mm (10x)	7 736 700 134	■	■	■	■												
26	Montagewinkel (85-100kW)	7 736 700 141	■	■	■	■												
	Umbausatz 3P 100 kW (1757)	7 736 701 513	■	■	■	■												
	Gasarmatur 3P (80-100kW)	8 738 901 525	■	■	■	■												

UNIDOMO®

ZBR 50-3 | ZBR 70-3 | ZBR 100-3

Gasarmatur
Gas valve
Gasregelblok
Valvola del gas
Bloc gaz

3B

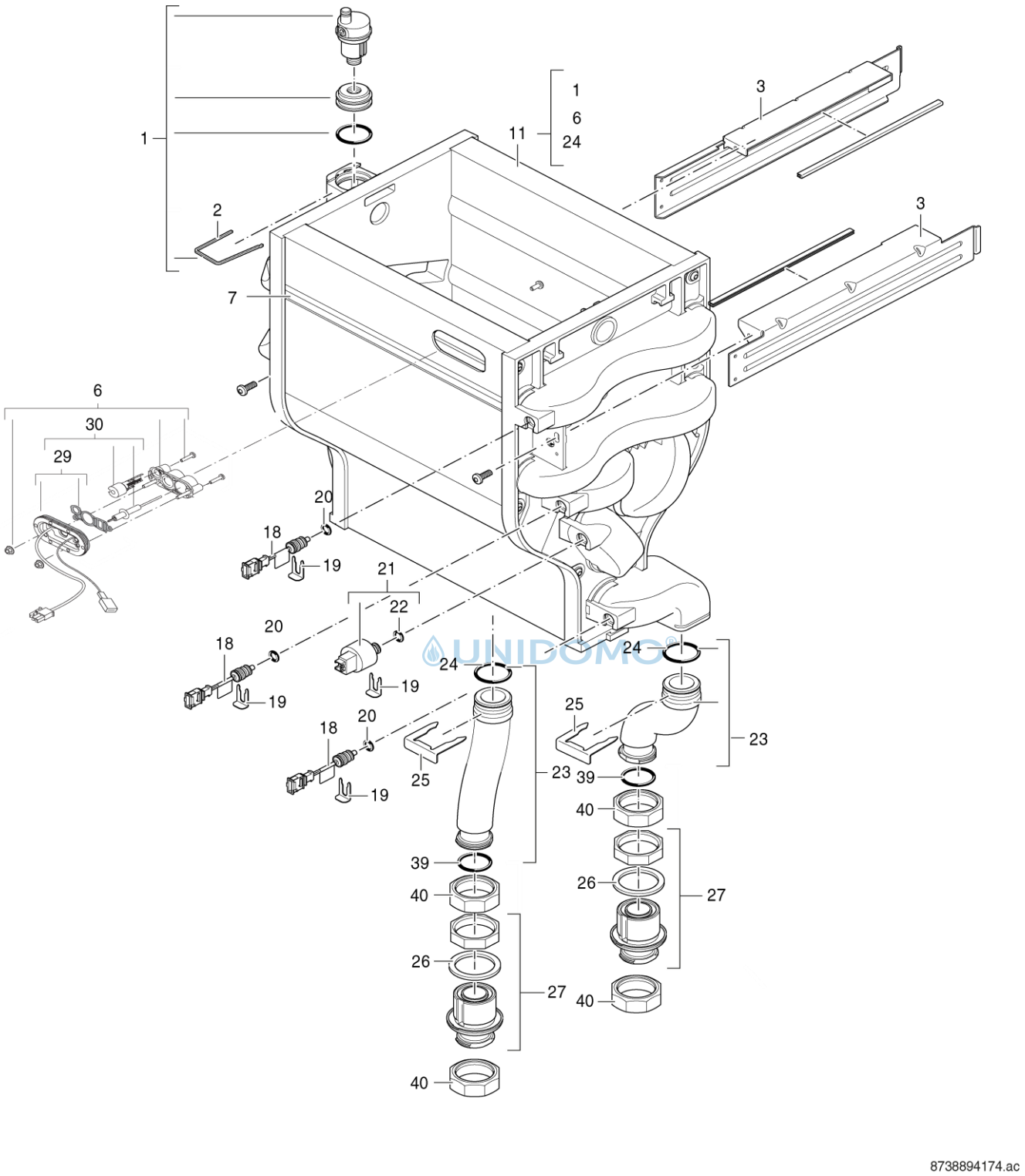

UNIDOMOS

4 Wärmetauscher
Heat exchanger
Warmtewisselaar
Scambiatore di calore
Échangeur thermique

ZBR 50-3 | ZBR 70-3 | ZBR 100-3

Pos	Bezeichnung Description Benaming Descrizioni Dénomination	Bestell-Nr. Ordering no. Bestelnummer N° d'ordine Numéro de commande	ZBR 50-3 G20 IT	ZBR 70-3 A 21 DE	ZBR 70-3 A 23 DE/AT	ZBR 70-3 G20 BE	ZBR 70-3 G20 IT	ZBR 100-3 A 21 DE	ZBR 100-3 A 23 DE/AT	ZBR 100-3 G20 BE	ZBR 100-3 G20 IT								Bemerkungen Remarks Opmerkingen Osservazioni Remarques
1	Automatischer Entlüfter >= 50 kW	8 738 900 323	■	■	■	■	■	■	■	■	■								
2	Haltefeder	7101430	■	■	■	■	■	■	■	■	■								
3	Halterungs-Set	7 746 900 521	■	■	■	■	■	■	■	■	■								
6	Zündeinheit 50-100kW	8 738 901 633	■	■	■	■	■	■	■	■	■								
7	Zierstreifen	7 736 700 151	■	■	■	■	■	■	■	■	■								
11	Wärmetauscher 50-100kW	8 718 600 269	■	■	■	■	■	■	■	■	■								
18	Fühler NTC kpl (611 248A)	7101532	■	■	■	■	■	■	■	■	■								
19	Sicherungsklammer	7101370	■	■	■	■	■	■	■	■	■								
20	O-Ring 9,19x2,62 (10x)	7101534	■	■	■	■	■	■	■	■	■								
21	Druckmesser Typ 505.99023 4bar	8 718 600 019	■	■	■	■	■	■	■	■	■								
22	O-Ring 9,92x2,62 (10x)	7101646	■	■	■	■	■	■	■	■	■								
23	Vor-/Rücklaufrohr	7 736 700 149	■	■	■	■	■	■	■	■	■								
24	O-Ring 36,09x3,53 (10x)	7101488	■	■	■	■	■	■	■	■	■								
25	Sicherungsklammer	7 746 700 069	■	■	■	■	■	■	■	■	■								
26	Dichtung 58 x 45 x 4 (2x)	7 736 700 354	■	■	■	■	■	■	■	■	■								
27	Anschlussnippel	7 736 700 150	■	■	■	■	■	■	■	■	■								
29	Dichtungs-Set U	8 738 901 664	■	■	■	■	■	■	■	■	■								
30	Zündungs-Set U	8 738 901 665	■	■	■	■	■	■	■	■	■								
39	O-Ring 3,53x29,74 (10x)	7098986	■	■	■	■	■	■	■	■	■								
40	Überwurfmutter (5x)	7099224	■	■	■	■	■	■	■	■	■								
	Dichtungsset F	8 738 901 299		■	■			■	■										

UNIDOMO®

ZBR 50-3 | ZBR 70-3 | ZBR 100-3

Wärmetauscher
Heat exchanger
Warmtewisselaar
Scambiatore di calore
Échangeur thermique

4

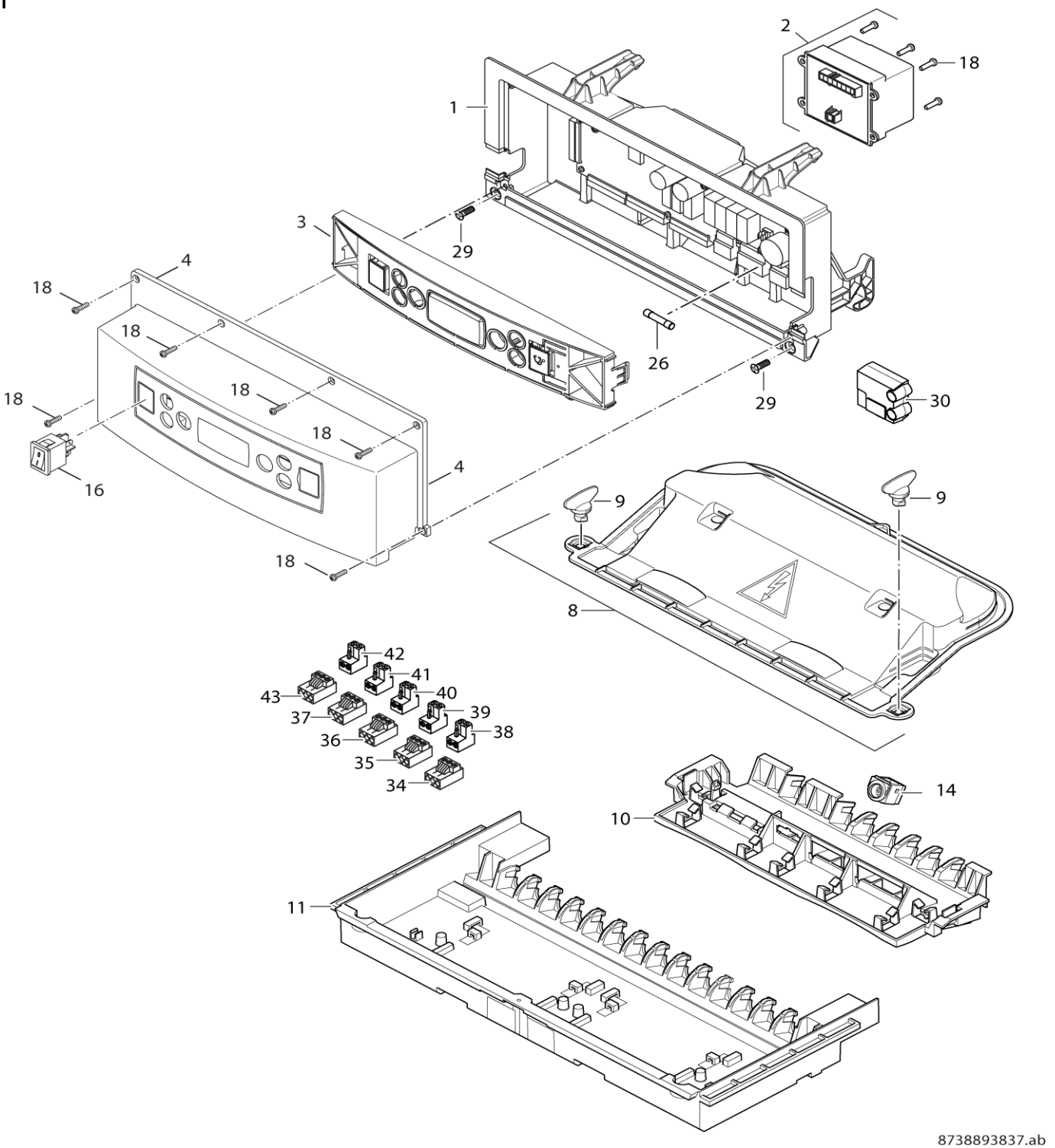

5 Bedienfeld
User interface
Bedieningspaneel
Pannello di comando
Tableau de commande

ZBR 50-3 | ZBR 70-3 | ZBR 100-3

Pos	Bezeichnung Description Benaming Descrizioni Dénomination	Bestell-Nr. Ordering no. Bestelnummer N° d'ordine Numéro de commande	ZBR 50-3 G20 IT	ZBR 70-3 A 21 DE	ZBR 70-3 A 23 DE/AT	ZBR 70-3 G20 BE	ZBR 70-3 G20 IT	ZBR 100-3 A 21 DE	ZBR 100-3 A 23 DE/AT	ZBR 100-3 G20 BE	ZBR 100-3 G20 IT								Bemerkungen Remarks Opmerkingen Osservazioni Remarques
1	UBA 3.5 V5.9D Boost V1.6	7 736 700 530	■	■	■	■	■	■	■	■	■								
2	Trafo UBA 3.5	74595	■	■	■	■	■	■	■	■	■								
3	BM15 Control Chassis V2	7 736 701 385	■	■	■	■	■	■	■	■	■								
4	Gehäuse BC15	7 746 900 532	■	■	■	■	■	■	■	■	■								
8	Abdeckung Elektronik	7 736 700 160	■	■	■	■	■	■	■	■	■								
9	Verschluss (10x)	7 736 700 355	■	■	■	■	■	■	■	■	■								
10	Bracket IO-Montageplatte	7 736 700 159	■	■	■	■	■	■	■	■	■								
11	Box Modul	7 736 700 161	■	■	■	■	■	■	■	■	■								
14	Zugentlastung (5x)	7 736 700 162	■	■	■	■	■	■	■	■	■								
16	Schalter	7 746 900 540	■	■	■	■	■	■	■	■	■								
18	Schraube Ejot PT K35 (10x)	7 746 900 595	■	■	■	■	■	■	■	■	■								
26	Sicherungseinsatz 5AF/230V (10x)	8 718 601 966	■	■	■	■	■	■	■	■	■								
29	Schraube M5x16 (10x)	7 746 900 594	■	■	■	■	■	■	■	■	■								
30	HCM 1567	8 738 900 994		■	■	■	■												
30	HCM 1568	8 738 900 995						■	■	■	■								
30	HCM 1566	8 738 901 020	■																
34	Anschlussklemme 3-pol Netz weiß	7 747 023 981	■	■	■	■	■	■	■	■	■								
35	Anschlussklemme 3-pol.PS Pumpe grau	7 747 023 985	■	■	■	■	■	■	■	■	■								
36	Anschlussklemme 3-pol. PH grün	7 747 023 983	■	■	■	■	■	■	■	■	■								
37	Anschlussklemme 3-pol. PZ Pumpe violett	7 747 023 986	■	■	■	■	■	■	■	■	■								
38	Anschlussklemme 2-pol toro EV Klemme	7 747 026 991	■	■	■	■	■	■	■	■	■								
39	Anschlussklemme 2-pol grau FW	7 747 026 992	■	■	■	■	■	■	■	■	■								
40	Anschlussklemme 2-pol WA maigrün	7 747 023 154	■	■	■	■	■	■	■	■	■								
41	Anschlussklemme 2-pol R5 blau	7 747 027 014	■	■	■	■	■	■	■	■	■								
42	Anschlussklemme 2-pol. orang RC	7 747 023 151	■	■	■	■	■	■	■	■	■								
43	Anschlussklemme 3-pol gelb	7 747 026 994	■	■	■	■	■	■	■	■	■								
	HCM 1755	8 738 901 053	■																
	HCM 1756	8 738 901 054		■	■	■	■												
	HCM 1757	8 738 901 055						■	■	■	■								

UNIDOMO®

ZBR 50-3 | ZBR 70-3 | ZBR 100-3

Bedienfeld
User interface
Bedieningspaneel
Pannello di comando
Tableau de commande

5

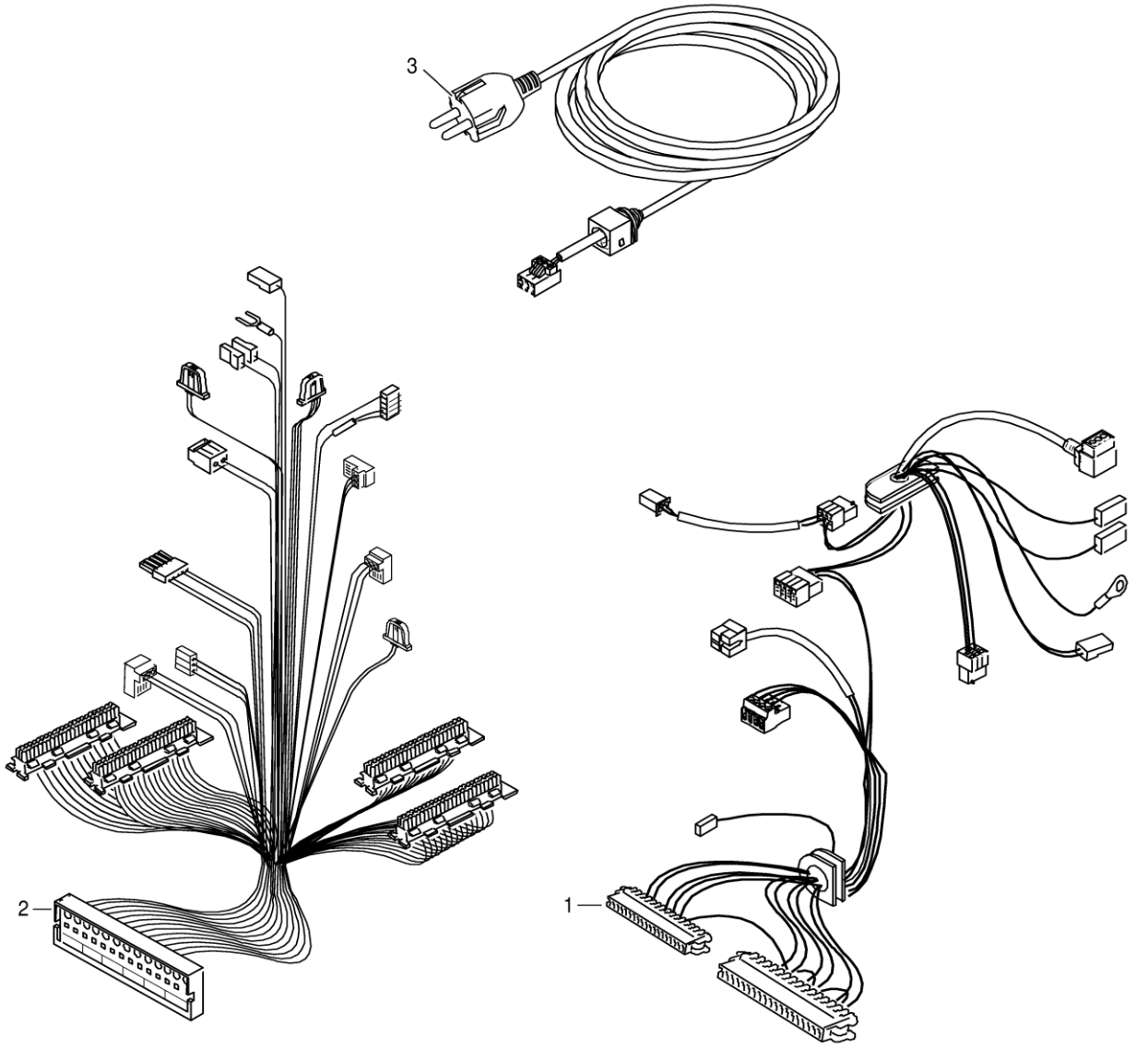

6 Kabelbaum Cabel harness Kabelboom Cablaggio Faisceau de câbles	**ZBR 50-3 | ZBR 70-3 | ZBR 100-3**

Pos	Bezeichnung Description Benaming Descrizioni Dénomination	Bestell-Nr. Ordering no. Bestelnummer N° d'ordine Numéro de commande	ZBR 50-3 G20 IT	ZBR 70-3 A 21 DE	ZBR 70-3 A 23 DE/AT	ZBR 70-3 G20 BE	ZBR 70-3 G20 IT	ZBR 100-3 A 21 DE	ZBR 100-3 A 23 DE/AT	ZBR 100-3 G20 BE	ZBR 100-3 G20 IT								Bemerkungen Remarks Opmerkingen Osservazioni Remarques
1	Kabelbaum 230V	7 736 700 152	■	■	■	■	■	■	■	■	■								
2	Kabelbaum - Niederspannung 85-100	7 736 700 911						■	■	■	■								
2	Kabelbaum - Niederspannung 50-70	7 736 700 912	■	■	■	■	■												
3	Netzkabel	7 746 900 338	■	■	■	■	■	■	■	■	■								

UNIDOMO®

ZBR 50-3 | ZBR 70-3 | ZBR 100-3

Kabelbaum
Cabel harness
Kabelboom
Cablaggio
Faisceau de câbles

6

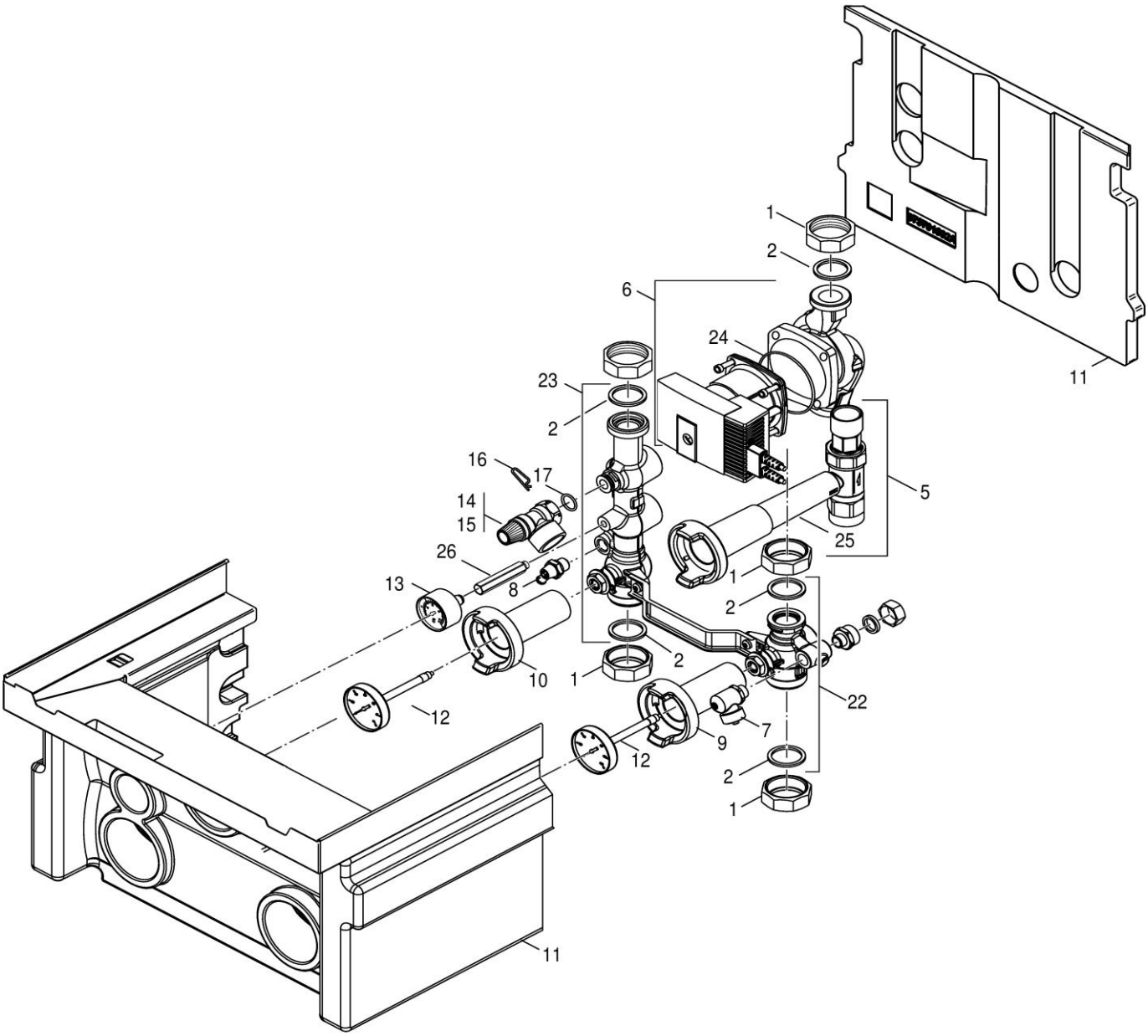

8 Anschlussgruppe Connection set Aansluitgroep **G** Gruppo di collegamento Kit de raccordement	**ZBR 50-3 | ZBR 70-3 | ZBR 100-3**

Pos	Bezeichnung Description Benaming Descrizioni Dénomination	Bestell-Nr. Ordering no. Bestelnummer N° d'ordine Numéro de commande	ZBR 70-3 A 21 DE	ZBR 70-3 A 23 DE/AT	ZBR 70-3 G20 BE	ZBR 100-3 A 21 DE	ZBR 100-3 A 23 DE/AT	ZBR 100-3 G20 BE										Bemerkungen Remarks Opmerkingen Osservazioni Remarques
1	Überwurfmutter (5x)	7099224	■	■	■	■	■	■										
2	Dichtung 44x32x3 (5x)	7 746 700 417	■	■	■	■	■	■										
5	Gashahn	7 736 700 127	■	■	■	■	■	■										
6	Pumpe Stratos Para 25/1-8	7 736 700 123	■	■	■	■	■	■										
7	Füll- und Entleerungshahn	7101516	■	■	■	■	■	■										
8	Entleerhahn	7098666	■	■	■	■	■	■										
9	Griff blau für Kugelhahn	5594684	■	■	■	■	■	■										
10	Griff rot für Kugelhahn	5594682	■	■	■	■	■	■										
11	Verkleidung Pumpe Montagegruppe	7 736 700 358	■	■	■	■	■	■										
12	Thermometer D63 TI100xD9-120Grad C	5594710	■	■	■	■	■	■										
13	Manometer D50xG1/4"	7101506	■	■	■	■	■	■										
14	Sicherheitsventil 3 bar	7099949	■	■	■	■	■	■										
15	Sicherheitsventil 4bar	7095595	■	■	■	■	■	■										
16	Haltefeder (5x)	7099402	■	■	■	■	■	■										
17	O-Ring 18.72x2.62 (10x)	8 718 601 961	■	■	■	■	■	■										
22	Anschlussstück Rücklauf Single	7 736 700 356	■	■	■	■	■	■										
23	Anschlussstück Vorlauf Single	7 736 700 357	■	■	■	■	■	■										
24	O-Ring Pumpe	7 736 700 124	■	■	■	■	■	■										
25	Hebel Gas	8 738 900 776	■	■	■	■	■	■										
26	Verlängerungsstück	73081	■	■	■	■	■	■										

UNIDOMO®

ZBR 50-3 | ZBR 70-3 | ZBR 100-3

Anschlussgruppe
Connection set
Aansluitgroep
Gruppo di collegamento
Kit de raccordement

8G

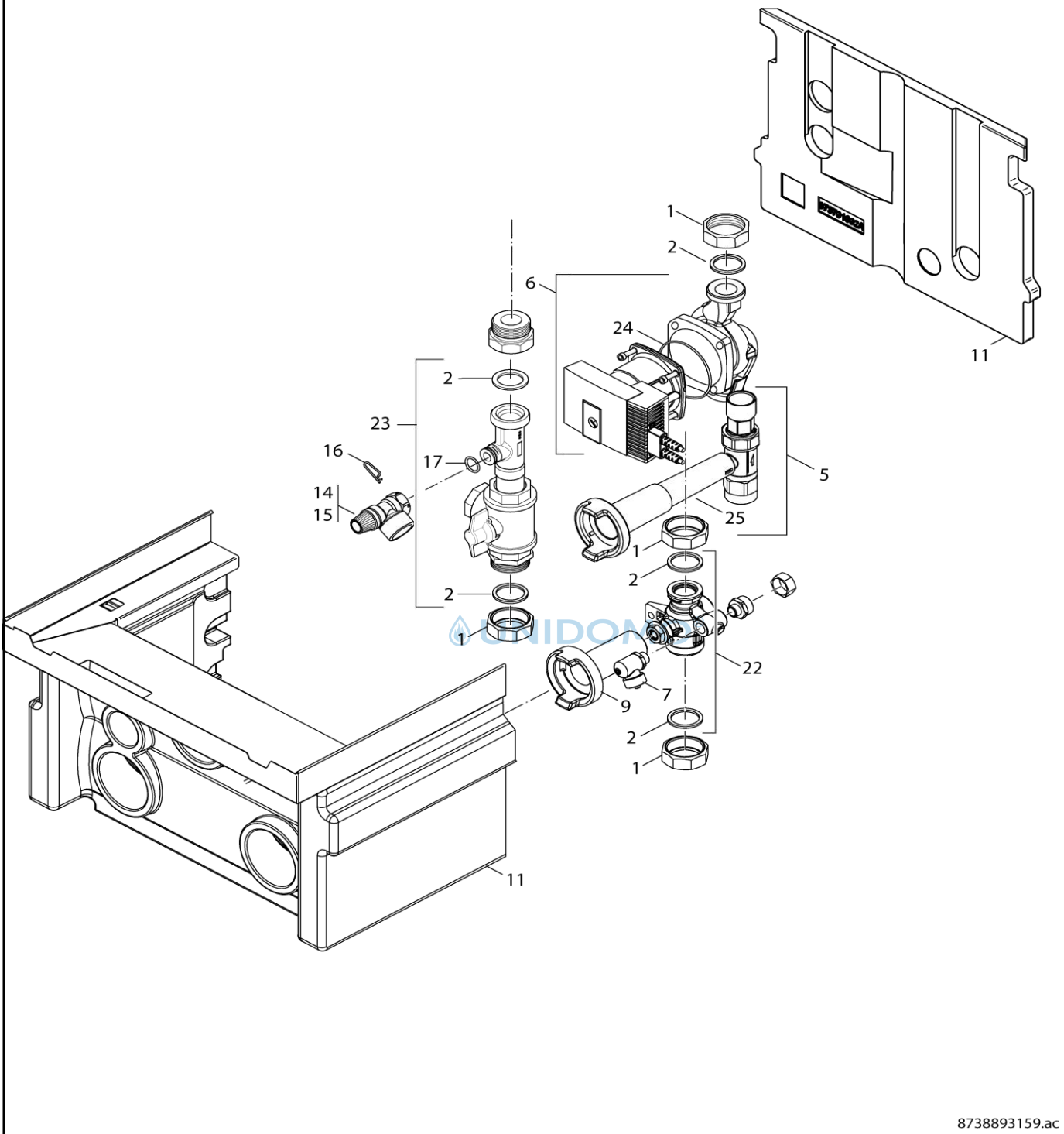

8 **H** Anschlussgruppe Connection kit Aansluitgroep Gruppo di collegamento Kit de raccordement	**ZBR 50-3 | ZBR 70-3 | ZBR 100-3**

Pos	Bezeichnung Description Benaming Descrizioni Dénomination	Bestell-Nr. Ordering no. Bestelnummer N° d'ordine Numéro de commande	ZBR 50-3 G20 IT	ZBR 70-3 G20 IT	ZBR 100-3 G20 IT													Bemerkungen Remarks Opmerkingen Osservazioni Remarques
1	Überwurfmutter (5x)	7099224	■	■	■													
2	Dichtung 44x32x3 (5x)	7 746 700 417	■	■	■													
5	Gashahn	7 736 700 127	■	■	■													
6	Pumpe Stratos Para 25/1-8	7 736 700 123	■	■	■													
7	Füll- und Entleerungshahn	7101516	■	■	■													
9	Griff blau für Kugelhahn	5594684	■	■	■													
11	Verkleidung Pumpe Montagegruppe	7 736 700 358	■	■	■													
14	Sicherheitsventil 3 bar	7099949	■	■	■													
15	Sicherheitsventil 4bar	7095595	■	■	■													
16	Haltefeder (5x)	7099402	■	■	■													
17	O-Ring 18.72x2.62 (10x)	8 718 601 961	■	■	■													
22	Anschlussstück Rücklauf Single	7 736 700 356	■	■	■													
23	Anschlussstück Vorlauf INAIL	8 737 916 301	■	■	■													
24	O-Ring Pumpe	7 736 700 124	■	■	■													
25	Hebel Gas	8 738 900 776	■	■	■													

UNIDOMO®

ZBR 50-3 | ZBR 70-3 | ZBR 100-3

Anschlussgruppe
Connection kit
Aansluitgroep
Gruppo di collegamento
Kit de raccordement

8H

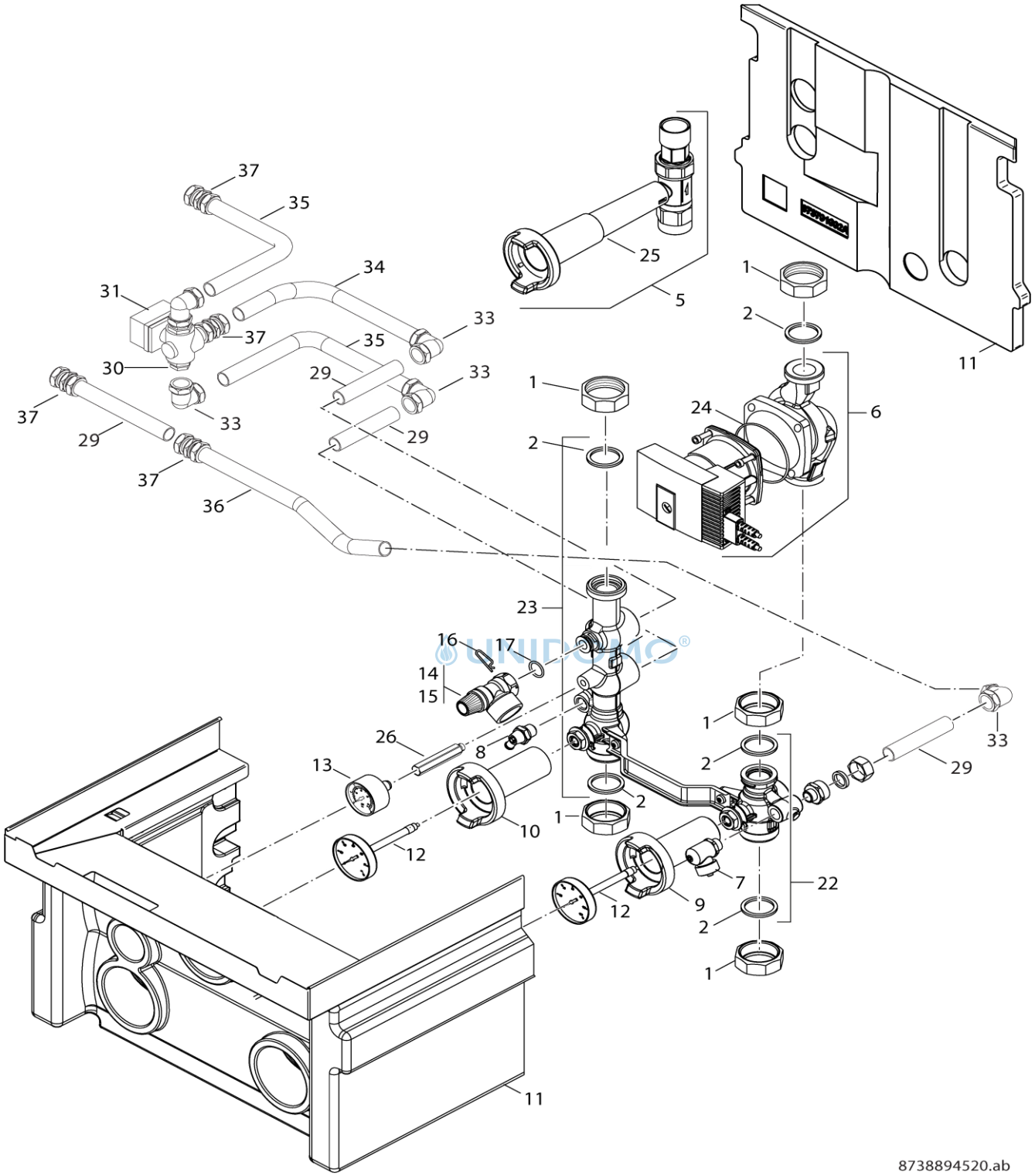

8 Anschlussgruppe
Connection kit
Aansluitgroep
Gruppo di collegamento
Kit de raccordement

ZBR 50-3 | ZBR 70-3 | ZBR 100-3

Pos	Bezeichnung Description Benaming Descrizioni Dénomination	Bestell-Nr. Ordering no. Bestelnummer N° d'ordine Numéro de commande	ZBR 70-3 A 21 DE	ZBR 70-3 A 23 DE/AT	ZBR 70-3 G20 BE	ZBR 100-3 A 21 DE	ZBR 100-3 A 23 DE/AT	ZBR 100-3 G20 BE										Bemerkungen Remarks Opmerkingen Osservazioni Remarques
1	Überwurfmutter (5x)	7099224	■	■	■	■	■	■										
2	Dichtung 44x32x3 (5x)	7 746 700 417	■	■	■	■	■	■										
5	Gashahn	7 736 700 127	■	■	■	■	■	■										
6	Pumpe Stratos Para 25/1-8	7 736 700 123	■	■	■	■	■	■										
7	Füll- und Entleerungshahn	7101516	■	■	■	■	■	■										
8	Entleerhahn	7098666	■	■	■	■	■	■										
9	Griff blau für Kugelhahn	5594684	■	■	■	■	■	■										
10	Griff rot für Kugelhahn	5594682	■	■	■	■	■	■										
11	Verkleidung Pumpe Montagegruppe	7 736 700 358	■	■	■	■	■	■										
12	Thermometer D63 TI100xD9-120Grad C	5594710	■	■	■	■	■	■										
13	Manometer D50xG1/4"	7101506	■	■	■	■	■	■										
14	Sicherheitsventil 3 bar	7099949	■	■	■	■	■	■										
15	Sicherheitsventil 4bar	7095595	■	■	■	■	■	■										
16	Haltefeder (5x)	7099402	■	■	■	■	■	■										
17	O-Ring 18.72x2.62 (10x)	8 718 601 961	■	■	■	■	■	■										
22	Anschlussstück Rücklauf Combi	7 736 700 359	■	■	■	■	■	■										
23	Anschlussstück Vorlauf Combi	7 736 700 360	■	■	■	■	■	■										
24	O-Ring Pumpe	7 736 700 124	■	■	■	■	■	■										
25	Hebel Gas	8 738 900 776	■	■	■	■	■	■										
26	Verlängerungsstück	73081	■	■	■	■	■	■										
29	Rohr gerade DN35mm L=30cm	73079	■	■	■	■	■	■										
30	Dreiwegeventil 5/4"ohne Antrieb	20374	■	■	■	■	■	■										
31	Antrieb Dreiwegeventil 5/4"	20375	■	■	■	■	■	■										
33	Winkelverschraubung 35x35mm	7 746 901 443	■	■	■	■	■	■										
34	Rohr Kessel/3-Wegeventil	73076	■	■	■	■	■	■										
35	Rohr 3-Wegeventil/Speicher	73077	■	■	■	■	■	■										
36	Rohr Rücklauf Speicher	73078	■	■	■	■	■	■										
37	Verschraubung gerade 35 mm	8 738 900 775	■	■	■	■	■	■										
	Rückschlagklappe	7 736 700 361	■	■	■	■	■	■										

UNIDOMO®

ZBR 50-3 | ZBR 70-3 | ZBR 100-3

Anschlussgruppe
Connection kit
Aansluitgroep
Gruppo di collegamento
Kit de raccordement

8I

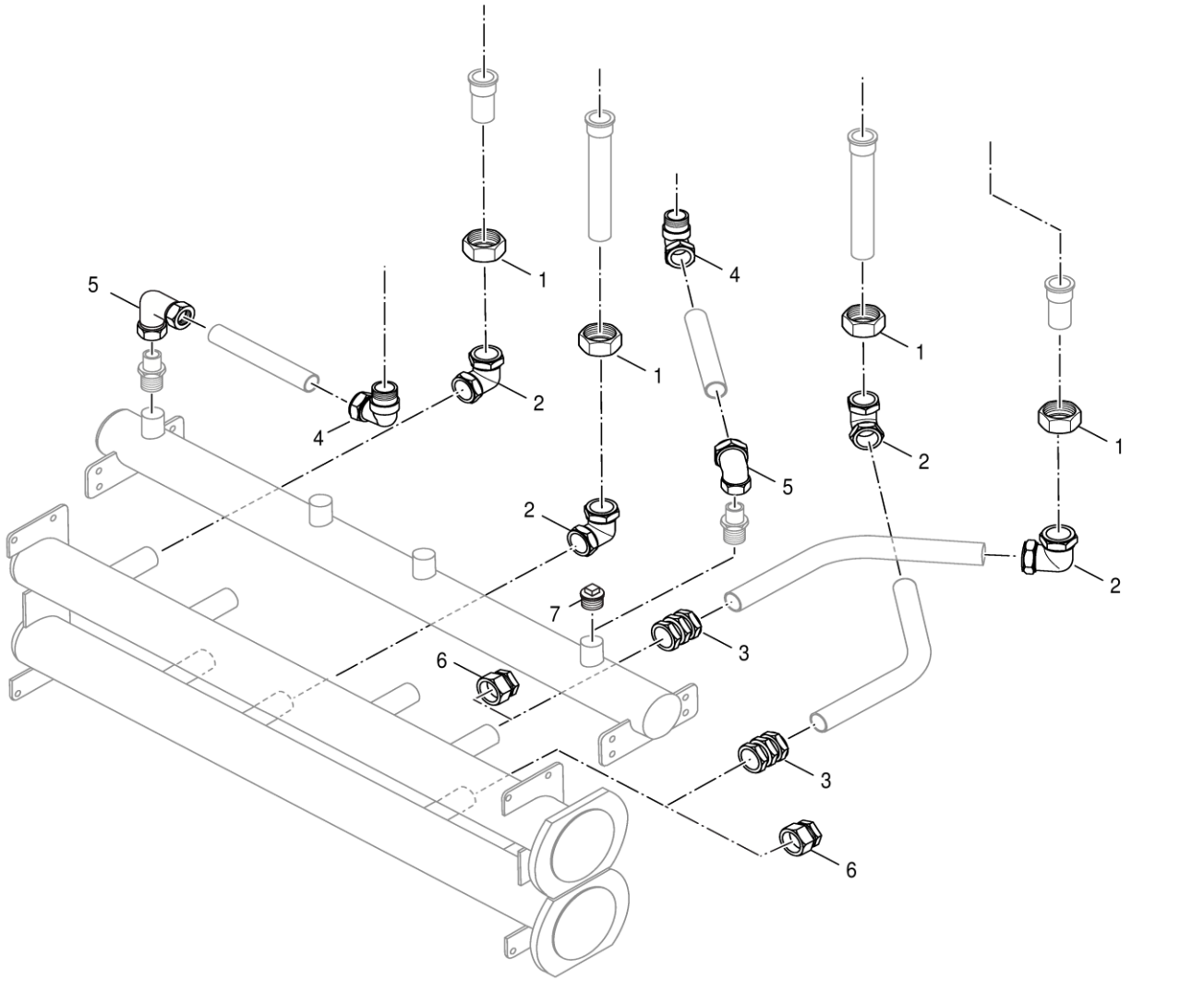
1
1
1
1
2
2
2
2
3
3
4
4
5
5
6
6
7
8738893943.ab

Pos	Bezeichnung Description Benaming Descrizioni Dénomination	Bestell-Nr. Ordering no. Bestelnummer N° d'ordine Numéro de commande	ZBR 50-3 G20 IT	ZBR 70-3 A 21 DE	ZBR 70-3 A 23 DE/AT	ZBR 70-3 G20 BE	ZBR 70-3 G20 IT	ZBR 100-3 A 21 DE	ZBR 100-3 A 23 DE/AT	ZBR 100-3 G20 BE	ZBR 100-3 G20 IT								Bemerkungen Remarks Opmerkingen Osservazioni Remarques
1	Überwurfmutter (5x)	7099224	■	■	■	■	■	■	■	■	■								
2	Winkelverschraubung 35x35mm	7 746 901 443	■	■	■	■	■	■	■	■	■								
3	Verschraubung gerade 35 mm	8 738 900 775	■	■	■	■	■	■	■	■	■								
4	Bogen Klemmring R1	8 738 900 773	■	■	■	■	■	■	■	■	■								
5	Bogen Klemmring 28	8 738 900 774	■	■	■	■	■	■	■	■	■								
6	Kupplungsende 35mm	7 746 901 434	■	■	■	■	■	■	■	■	■								
7	Stopfen 1"	7 746 901 433	■	■	■	■	■	■	■	■	■								

UNIDOMO®

ZBR 50-3 | ZBR 70-3 | ZBR 100-3

Kaskade I
Cascade I
Cascade I
Cascata I
Cascade I

9

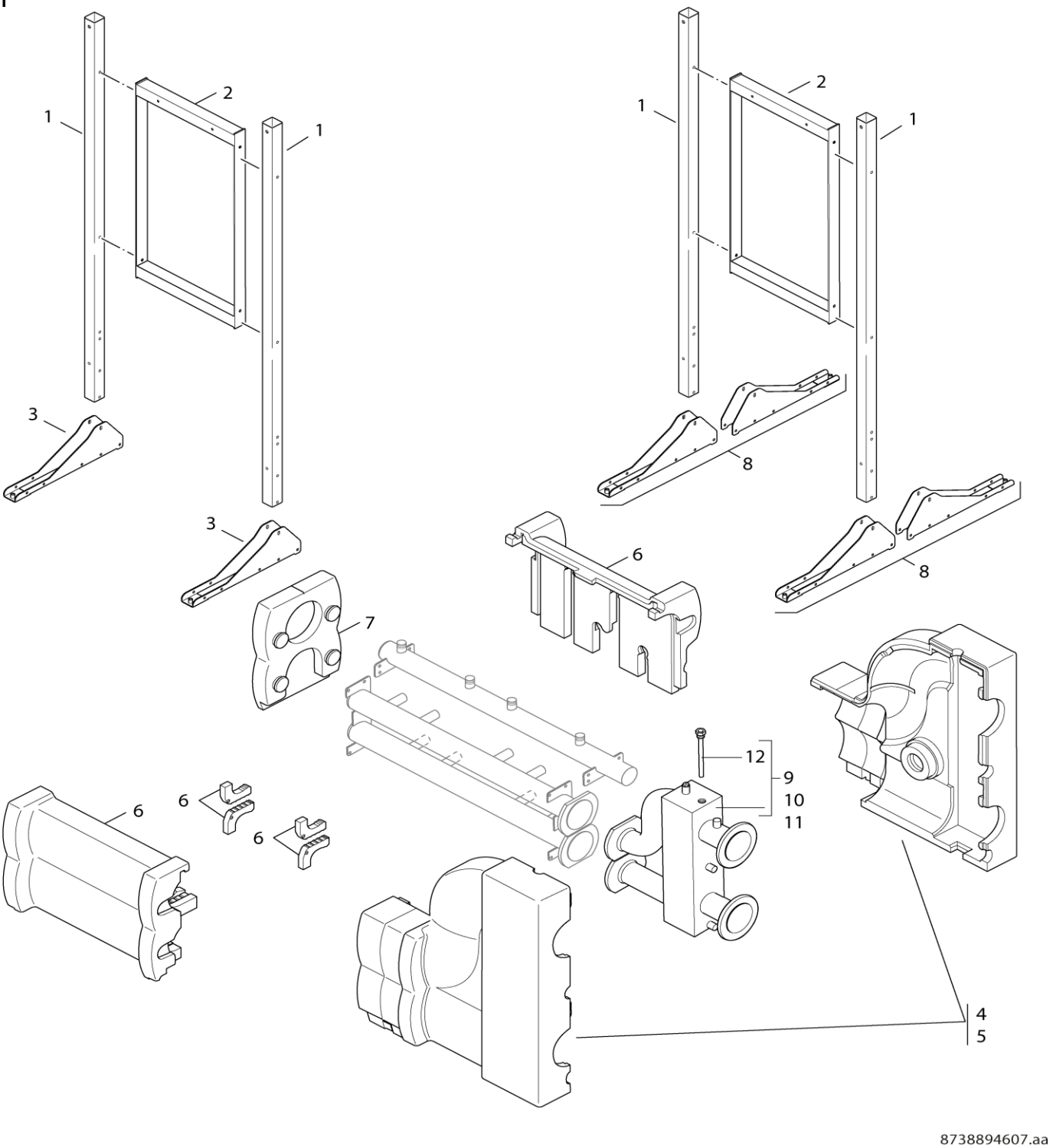

9 A

Kaskade II
Cascade II
Cascade II
Cascata II
Cascade II

ZBR 50-3 | ZBR 70-3 | ZBR 100-3

Pos	Bezeichnung Description Benaming Descrizioni Dénomination	Bestell-Nr. Ordering no. Bestelnummer N° d'ordine Numéro de commande	ZBR 50-3 G20 IT	ZBR 70-3 A 21 DE	ZBR 70-3 A 23 DE/AT	ZBR 70-3 G20 BE	ZBR 70-3 G20 IT	ZBR 100-3 A 21 DE	ZBR 100-3 A 23 DE/AT	ZBR 100-3 G20 BE	ZBR 100-3 G20 IT								Bemerkungen Remarks Opmerkingen Osservazioni Remarques
1	Montagegestell vertikal	8 737 907 215	■	■	■	■	■	■	■	■	■								
2	Geräteträger-Rahmen TL2 Kaskade	29847	■	■	■	■	■	■	■	■	■								
3	Fuß Montagegestell TL	8 737 907 216	■	■	■	■	■	■	■	■	■								
4	Wärmeschutz Hydraulische Weiche 2,5"	8 737 907 241	■	■	■	■	■	■	■	■	■								
5	Isolierung Hydraulische Weiche	8 737 907 170	■	■	■	■	■	■	■	■	■								
6	Isolierung Kaskadeeinheit	8 737 907 134	■	■	■	■	■	■	■	■	■								
7	Isolierung Endkappe Sammelleitung	8 737 907 338	■	■	■	■	■	■	■	■	■								
8	Fuß Montagegestell TR - Set	8 737 907 253	■	■	■	■	■	■	■	■	■								
9	Hydr. Weiche 2,5” DN65, 110x110 mm	29255	■	■	■	■	■	■	■	■	■								
10	Hydr. Weiche 3“ DN 80, 150x150 mm	29256	■	■	■	■	■	■	■	■	■								
11	4" low loss header	29257	■	■	■	■	■	■	■	■	■								
12	Tauchhülse 1/2" 150	8 738 900 982	■	■	■	■	■	■	■	■	■								

UNIDOMO®

ZBR 50-3 | ZBR 70-3 | ZBR 100-3

Kaskade II
Cascade II
Cascade II
Cascata II
Cascade II

9A

Übersetzungsliste / List of translations / Vertalinglijst / Traduzione delle descrizioni / Liste des traductions

Pos	Description	Benaming	Descrizione	Denomination
1	**Element of construction**	**Montagegroep**	**Gruppo di construzione**	**Groupe de construction**
1	Flue-gas adapter 160-110	Rookgasafvoer adapter 160-110	Raccordo caldaia 160-110	Element de raccord chaudiere 160-110
1	Flue-gas adapter 100/150	Rookgasafvoer adapter 100/150	Raccordo caldaia 100/150	Adaptateur chaudi#re 100/150
2	Cap flue-gas adapter 160-110	Afsluitring luchtinl. adapter	Adattatore collegamento caldaia 160-110	Adaptateur raccord. chaud. 160-110
2	Adapter 100-150	Adapter 100-150	Adattore 100-150	Raccord 100-150
3	Shaped seal DN150	Lipring DN150	Guarn. anello + spig. tenuta DN150	Joint # l#vres DN150
3	Shaped seal DN160	Lipring DN160	Guarn. anello + spig. tenuta DN160	Joint de l#vre DN160
4	Shaped seal DN100	Lipring DN100	Guarn. anello + spig. tenuta DN100	Joint # l#vres DN100
4	Shaped seal DN110	Lipring DN110	Guarn. anello + spig. tenuta DN110	Joint de l#vre DN110
5	Lip seal DN 80	Lipring DN 80	Guarnizione a labbro DN 80	Joint # l#vre DN 80
6	Drainplug (2x)	Afdichtstop (2x)	Tappo di chiusura (2x)	Bouchon (2x)
7	Adapter airinlet	Luchtinlaat adapter	Adattatore dell'aspirazione dell'aria	Adapt. entrée d'air
8	Screw DIN7976-C-St 4,2x8,5 (10x)	Schroef DIN7976-C-St 4,2x8,5 (10x)	Vite autofil. DIN7976-C-St 4,2x8,5 (10x)	Vis de tôle DIN7976-C-St 4,2x8,5 (10x)
10	Wallmounting bracket	Montagebeugel	Supporto a parete	Plaque d'accrochage
14	Transport slide (2x)	Transportgeleiderail (2x)	Piedini trasporto (2X)	Transport guider (2x)
15	Door	Deur	Porta	Panneau avant
16	Seal Door	Pakking	Guarnizione	Joint
18	Casing strap	Mantelstrip	Listello decorativo porta (Junkers)	Barre décorative p. porte (Junkers)
19	Trademark Junkers	LOGO JUNKERS ZELFKLEVEND	Targhetta Junkers	Marquage Junkers
21	Screw M5 (2x)	Klemschroef M5 (2x)	Vite M5 (2x)	Vis M5 (2x)
	Overpressure Valve Dn160	Overdrukklep Dn160	Valvola Di Sovrapressione Dn160	Soupape de surpression cascade Dn160
	Flue-gas sensor	Rookgasthermostaat	Sensore	Sonde gaz fumée
2	**Element of construction**	**Montagegroep**	**Gruppo di construzione**	**Groupe de construction**
1	Flue-gas pipe	Rookgasafvoer	Tubo fumi	Tuyau des fumées
2	Lip seal DN 80	Lipring DN 80	Guarnizione a labbro DN 80	Joint # l#vre DN 80
3	Centering ring	Centreerring	Ring collettore condensa	Torique capacité de réserve
6	Holder	Steun	Supporto	Support
7	Flue gas collector set	Condensbakset	Set di colletore combusti	Jeu de collecteur de fumées
8	Seal flue gas collector	Pakking condensbak	Guarnizione collettore condensa	Joint syphon
9	Fastener (2x)	Klembeugel (2x)	Gancio di chiusura (2x)	Étrier de serrage (2x)
10	Lip seal (5x)	Pakkingring sifon (5x)	Anello di tenuta del tubo per cond. (5x)	Joint tube syphon (5x)
11	Drain pipe	Afvoerbuis	Tubo di scarico	Conduit d'évacuation
14	Siphon	Sifon	Sifone	SIPHON
15	Drain pipe	Condensafvoerleiding	Deflusso della condensa	Evacuation des condensats
16	Sealing 42.2x32x6 mm	Dichting 42.2x32x6 mm	Guarnizione 42,2x32x6 mm	JOINT 42,2x32x 6 mm
17	Condensate drain pipe	Condensafvoer flexibel	Tubo scarico della cond.19x24x627mm lg	Tuyau evacuation condensat
3A	**Element of construction**	**Montagegroep**	**Gruppo di construzione**	**Groupe de construction**
1	Gas pipe	Gasbuis	Tubo gas	TUYAUTERIE GAZ
3	Sealing (5x)	Pakking (5x)	Guarnizione (5x)	Joint (5x)
4	Screw M5x16 (5x)	Schroef M5x16 (5x)	Vite M5x16 (5x)	Vis M5x16 (5x)
5	Seal 50mm (5x)	Pakking 50mm (5x)	Guarnizione 50mm (5x)	Joint tuyau d'asp.d'air 50mm (5x)
6	Venturi 2E	Venturi 2E	Venturi 2E	Venturi 2E
6	Venturi 2LL	Venturi 2LL	Venturi 2LL	Venturi 2LL
7	O-ring (10x)	O-ring (10x)	Guarnizione o-ring (10x)	Joint torique (10x)
8	Gas valve (50-70kW)	Gasregelblok (50-70kW)	Valvola del gas (50-70kW)	Bloc gaz (50-70kW)
9	Elbow fitting	Haakse schroefverbinding	Raccordo filettato ad angolo	Raccord # vis coudé
10	Screw M5x12 (10x)	Schroef M5x12 (10x)	Vite M5x12 (10x)	Vis M5x12 (10x)
11	Gasket (5x)	Pakking (5x)	Guarnizione in sughero (5x)	Joint liege (5x)
12	Screw M4x10 (10x)	Schroef M4x10 (10x)	Vite M4x10 (10x)	Vis M4x10 (10x)
13	Hose Gas	Slang Gas	Tubo Flessibile Gas	Tuyau gaz
14	Flange	Flens	Flangia	Bride
16	Fan (50-70kW)	Ventilator	Ventilatore (50-70kW)	Ventilateur (50-70kW) GB202 62kW
17	Gasket	Pakking	Guarnizione ventilatore	Joint ventil
18	Burner housing	Branderhuis	Involucro del bruciatore	Corps du br#leur
20	Seal burner	Pakking brander	Guarnizione bruciatore	Joint brul
22	Suction pipe	Luchtaanzuigbuis	Tubo aspirazione aria	Tuyau des fumées
23	Burner (50-100 kW)	Brander (50-100 kW)	Bruciatore (50-100 kW)	Brul gaz (50-100 kW)

UNIDOMO

Übersetzungsliste / List of translations / Vertalinglijst / Traduzione delle descrizioni / Liste des traductions

Pos	Description	Benaming	Descrizione	Denomination

25	Seal ring 28,8 x 23,4 x 3mm (10x)	Dichtingsring 28,8 x 23,4 x 3mm (10x)	Guarnizione 28,8 x 23,4 x 3mm (10x)	Joint 28,8 x 23,4 x 3mm (10x)
26	Bracket (50-70kW)	Beugel (50-70kW)	Staffa angolare (50-70kW)	Support de montage (50-70kW)
27	O-ring (5x)	O-ring (5x)	Guarnizione (5x)	Joint bloc gaz venturi (5x)
	Conversion Kit 3P 50 kW (1755)	Ombouwset 3P 50 kW (1755)	Kit di conversione 3P 50 kW (1755)	
	Conversion Kit 3P 70 kW (1756)	Ombouwset 3P 70 kW (1756)	Kit di conversione 3P 70 kW (1756)	Kit de transformation 3P 70 (1756)
3B	**Element of construction**	**Montagegroep**	**Gruppo di construzione**	**Groupe de construction**
1	Gas pipe	Gasbuis	Tubo gas	TUYAUTERIE GAZ
3	Sealing (5x)	Pakking (5x)	Guarnizione (5x)	Joint (5x)
4	Screw M5x16 (5x)	Schroef M5x16 (5x)	Vite M5x16 (5x)	Vis M5x16 (5x)
5	Sealing D60	Dichtingsring	Guarnizione D60	Joint pour evacuation d60
6	Venturi	Venturi	Venturi	Venturi
7	Sealing 33x24x3.5 (10x)	Pakking 33x24x3,5 (10x)	Guarnizione 33x24x3,5 (10x)	Joint 33x24x3,5 (10x)
8	Gas valve E/LL (80-100kW)	Gasregelblok E/LL (80-100kW)	Valvola del gas E/LL (80-100kW)	Bloc gaz E/LL (80-100kW)
9	Elbow fitting	Haakse schroefverbinding	Raccordo filettato ad angolo	Raccord # vis coudé
10	Screw M6x16 Torx (10x)	Schroef M6x16 Torx (10x)	Vite M6x16 Torx (10x)	Vis M6x16 Torx (10x)
11	O-ring 70x3 (2x)	O-ring 70x3 (2x)	O-ring 70x3 (2x)	Joint torique 70x3 (2x)
13	Hose gas	Slang gas	Tubo flessibile gas	Tuyau gas
14	Flange	Flens	Flangia	Bride
15	Nozzle 8.5 E Gas	Inspuiter 8.5 E Gas	Ugello 8.5 E Gas	Injecteur 8.5 E Gas
15	Nozzle 9.6 L/LL Gas	Inspuiter 9.6 L/LL Gas	Ugello 9.6 L/LL Gas	coussinet limiteur 9.6 L/LL Gas
16	Fan (85-100kW)	Ventilator	Ventilatore (85-100kW)	Ventilateur (85-100kw)
17	Gasket	Pakking	Guarnizione ventilatore	Joint ventil
18	Burner housing	Branderhuis	Involucro del bruciatore	Corps du br#leur
19	O-ring 23,47x2,62 (2x)	O-ring (2x)	O-ring 23,47x2,62 (2x)	Joint torrique 23,37x2,62 (2x)
20	Seal burner	Pakking brander	Guarnizione bruciatore	Joint brul
21	Screw M5x12 (10x)	Schroef M5x12 (10x)	Vite M5x12 (10x)	Vis M5x12 (10x)
22	Suction pipe	Luchtaanzuigbuis	Tubo aspirazione aria	Tuyau d'aspiration du ventilateur
23	Burner (50-100 kW)	Brander (50-100 kW)	Bruciatore (50-100 kW)	Brul gaz (50-100 kW)
25	Seal ring 28,8 x 23,4 x 3mm (10x)	Dichtingsring 28,8 x 23,4 x 3mm (10x)	Guarnizione 28,8 x 23,4 x 3mm (10x)	Joint 28,8 x 23,4 x 3mm (10x)
26	Mounting bracket (85-100kW)	Bevestigingshoek (85-100kW)	Staffa angolare (85-100kW)	Équerre (85-100kW)
	Conversion Kit 3P 100 kW (1757)	Ombouwset 3P 100 kW (1757)	Kit di conversione 3P 100 kW (1757)	Kit de transformation 3P 100 kW (1757)
	Gas valve 3P (80-100kW)	Gasregelblok 3P (80-100kW)	Valvola del gas 3P (80-100kW)	Bloc gaz 3P (80-100kW)
4	**Element of construction**	**Montagegroep**	**Gruppo di construzione**	**Groupe de construction**
1	Automatic air vent valve >= 50 kW	Automatische ontluchter >= 50 kW	Disaeratore automatico >= 50 kW	Purgeur automatique >= 50 kW
2	Clip	Borgveer	Clip di fissaggio (220.054A)	Clip de maintien 220,054a
3	Bracket kit	Beugelset	Kit staffe montaggio	Kit de montage
6	Ignition device 50-100 kW	Ontsteekunit 50-100 kW	Unit# di accensione 50-100kW	Unité d'allumage 50-100kW
7	Decoration Trim	Sierstrip	Listello Decorativo	Baguette décorative Bosch
11	Heat exchanger 50-100kW	Warmtewisselaar 50-100kW	Scambiatore di calore 50-100kW	Echangeur 50-100kW
18	Safety sensor	Veiligheidssensor	Sonda NTC compl. (611 248A)	Sonde ntc complete (611248a)
19	Clip	Clip	Clip di fissaggio	Clip de maintien
20	O-ring 9,19x2,62 (10x)	O-ring 9.19x2.62 (10 x)	O-ring 9,19x2,62 (10x)	Joint torique 9,19x2,62 (10x)
21	Disc. pressure sensor 4bar	Druksensor 4bar	Manometro TYPE 505.99023 4bar	Capteur pression clipse 4bar
22	O-ring 9.92x2.62 (10x)	O-ring 9.92x2.62 (10x)	O-ring 9,92x2,62 (10x)	Joint torique 9,92x2,62 (10x)
23	Supply /Return Pipe	Aanvoer-/retourleiding	Tubo Di Adduzione / Di Ritorno	Arrivée / retour tube
24	O-ring 36.09x3.53 (10x)	O-ring 36.09x3.53 (10x)	O-ring 36,09x3,53 (10x)	Joint torique 36,09x3,53 (10x)
25	Clip	Clip	Clip di fissaggio (220.040A) V2	Bride (220.040A) V2
26	Seal 58 X 45 X 4 (2X)	Afdichtingsring 58 X 45 X 4 (2X)	Guarnizione 58 x 45 x 4 (2x)	Joint 58 x 45 x 4 (2x)
27	Connection nipple	Aansluitnippel	Nipplo di collegamento	Raccord
29	Gasket set U	Pakkingset U	Set di guarnizioni U	Kit de joints U
30	Ignition unit U	Ontstekingsset U	Set di accensione U	Kit d'allumage U
39	O-ring 3,53x29,74 (10x)	O-ring 3,53x29,74 (10x)	O-ring 3,53x29,74 (10x)	Joint torique 3,53x29,74 (10x)
40	Union nut 1 1/2” (5x)	Wartelmoer (5x)	Ghiera filettata (5x)	Écrou-raccord (5x)
	Gasket Set F	Pakking Set F	Set di Guarnizioni F	Jeu de Joint F
5	**Element of construction**	**Montagegroep**	**Gruppo di construzione**	**Groupe de construction**
1	UBA 3.5	UBA 3.5 V5.9D Boost V1.6	UBA 3.5 V5.9D Boost V1.6	UBA 3.5 V5.9D Boost V1.6
2	Trafo UBA 3.5	Trafo UBA 3.5	Trasformatore UBA 3.5	Transformateur uba 3.5

UNIDOMO

Übersetzungsliste
List of translations
Vertalinglijst
Traduzione delle descrizioni
Liste des traductions

Pos	Description	Benaming	Descrizione	Denomination
3	BM15 Control Chassis V2	BM15 Control Chassis V2	BM15 Control Chassis V2	BM15 Control Chassis V2
4	BC-15 Cover	BC-15 Behuizing	Involucro BC15	Carter BC15
8	Cover electronic box	Afdekking electronica box	Copertura di protezione camera	Couvercle électronique case
9	Lock (10X)	Vergrendeling (10X)	Chiusura (10X)	Serrure (10X)

10	Bracket IO-mounting plate	Beugel IO-montageplaat	Piastra Di Collegamento	Support de plaque IO montage
11	Box Module	Module Box	Contenitore Modulo	MODULE BOX
14	Strain relief (5x)	Trekontlasting (5x)	Blocca cavo (5x)	Réducteur de tension (5x)
16	Powerswitch	Schakelaar	Interruttore	Interrupteur
18	Screw 6.1x14 (10x)	Schroef 6,1x14 (10x)	Vite Ejot PT K35 (10x)	Vis Ejot PT K35 (10x)
26	Fuse 5AF/230V (10x)	Set zekeringen 5 AF/230 V (10x)	Fusibile 5AF/230V (10x)	Fusibile 5AF/230V (10x)
29	Screw M5X16 (10x)	Schroef M5X16 (10x)	Vite M5x16 (10x)	Vis M5 M5x16 (10x)
30	HCM 1567	HCM 1567	HCM 1567	HCM 1567
30	HCM 1568	HCM 1568	HCM 1568	HCM 1568
30	HCM 1566	HCM 1566	HCM 1566	HCM 1566
34	Connector 3-pole white	Aansluitklem 3-polig wit	Morsetto di collegamento 3-bipol. bianco	Borne de connexion 3- pôles blanc
35	Connector 3-pole PS grey	Aansluitklem 3-polig PS grijs	Morsetto di collegamento 3-pol.PS grigio	Borne de connexion 3- pôles ps gris
36	Connector 3-pole PH green	Afsluitklem 3-polig PH groen	Morsetto di collegamento 3-pol. PH verde	Borne de connexion 3- pôles PH vert
37	Connector 3-pole PZ violett	Aansluitklem 3-polig PZ violet	Morsetto di collegamento -pol.PZ violett	Connecteur 3 poles violet
38	Connect. term. 2-polig red	Afsluitklem 2-polig rood	Morsetto di collegamento2-bipolare rosso	Fiche rouge 2 poles
39	Connector 2-pole grey FW	Afsluitklem 2- polig grijs FW	Morsetto di collegame.2-bipol. grigio FW	Borne de connexion 2- pôles gris FW
40	Connecting terminal 2-polig WA maygreen	Afsluitklem 2-polig WA groen	Morsetto di collegamento2-bipol WA verde	Fiche verte 2 poles wa
41	Connector 2- pin blue	Aansluitconnector 2-polig blauw	Morsetto di collegamento 2- bipolare blu	Borne de connexion 2- pol r5 bl
42	Connector 2- pin orange RC	Aansluitconnector 2- polig oranje RC	Morsetto di collegamento2- bip.arancione	Borne de connexion 2- pôles orange RC
43	Connecting terminal pluggable 3-pol	Afsluitklem 3- polig geel	Morsetto di collegamento 3-bipol. giallo	Borne de connexion 3- pôles jaune
	HCM 1755	HCM 1755	HCM 1755	HCM 1755
	HCM 1756	HCM 1756	HCM 1756	HCM 1756
	HCM 1757	HCM 1757	HCM 1757	HCM 1757
6	**Element of construction**	**Montagegroep**	**Gruppo di construzione**	**Groupe de construction**
1	Cable harness 230V	Kabelboom 230V	Cablaggio 230V	Faisceau de câbles 230V
2	Cable harness - Low voltage 85-100	Kabelboom - Laagspanning 85-100	Cablaggio - Bassa tensione85-100	Faisceau de câbles -Basse tension 85-100
2	Cable harness - Low voltage 50-70	Kabelboom - Laagspanning 50-70	Cablaggio - Bassa tensione 50-70	Faisceau de câbles - Basse tension 50-70
3	Power cable	Netkabel	Cavo di rete	Câble de réseau
8G	**Element of construction**	**Montagegroep**	**Gruppo di construzione**	**Groupe de construction**
1	Union nut 1 1/2” (5x)	Wartelmoer (5x)	Ghiera filettata (5x)	Écrou-raccord (5x)
2	Sealing 44x32x3 (5x)	Dichtingsring 44x32x3 (5x)	Guarnizione 44x32x3 (5x)	Joint 44x32x3 (5x)
5	Gas Throttle	Gaskraan	Rubinetto gas	Robinet de gaz
6	Pump Stratos Para 25/1-8	Pomp Stratos Para 25/1-8	Pompa Stratos Para 25/1-8	Pompe Stratos Para 25/1-8
7	Fill and drain cock	Vul- en aftapkraan	Rubinetti di carico e scarico	VANNE REMPLISSAGE ET VIDANGE
8	Drain cock	Aftapkraan	Valvola di sfiato	SOUPAPE PURGE GB162
9	Handle blue for Ball valve	Handvat blauw voor kogelkraan	Rubin. sfera mand.(ghiera blu)con term.	Poignee bleue HS/HSM
10	Handle red for Ball valve	Handvat rood voor kogelkraan	Rub. sfera mand.(ghiera rossa)con term.	Poignee rouge HS/HSM
11	Casing Pump Assembly	Mantel Pompgroep	Rivestimento Gruppo Pampa	Habillage pompe monté
12	Thermometer D63 TI100xD9-120#C C	Thermometer rond D63 Ti103xD9-120°C	Termometro D63 TI100xD9-120grad C	Thermometre d63 / HSM 120°c
13	Manometer	Manometer	Manometro D50xG1/4" x cascata	MANOMETRE D50*G1/4" CASCADE GB162
14	Pressure relief valve 3 bar	Overstortventiel 3 bar	Valvola di sicurezza 3,0 bar inser.	Groupe de securite 3,0 bar GB162
15	Safety valve 4bar	Overstortventiel 4bar	Valvola di sicurezza 4 bar (721.252A)	Soupape de securite 4 bars pour GB162
16	Clip (5x)	Borgveer (5x)	Molla ad innesto (5x)	Epingle avec ressort (5x)
17	O-ring 18.72x2.62 (10x)	O-ring 18,72x2,62 (10x)	Anello di tenuta 18,72x2,62 (10x)	Joint torique 18,72x2,62 (10x)
22	Connection return single	Aansluitblok retour single	Raccordo ritorno single	Accessoire de raccordement retour single
23	Connection supply single	Aansluitblok aanvoer single	Raccordo mandata single	Accessoire de raccordement départ single
24	O-ring pump	O-ring pomp	Guarnizione o-ring pompa	Joint torique pompe
25	Manual adjustment knob gas	Hendel gas	Leva gas	Levier gaz
26	Pressure gauge adapter	Aansluitstuk manometer	Connection pressure gauge 107	Tube Raccordement 107# 60MM
8H	**Element of construction**	**Montagegroep**	**Gruppo di construzione**	**Groupe de construction**
1	Union nut 1 1/2” (5x)	Wartelmoer (5x)	Ghiera filettata (5x)	Écrou-raccord (5x)
2	Sealing 44x32x3 (5x)	Dichtingsring 44x32x3 (5x)	Guarnizione 44x32x3 (5x)	Joint 44x32x3 (5x)
5	Gas Throttle	Gaskraan	Rubinetto gas	Robinet de gaz

© UNIDOMO

Übersetzungsliste / Vertalinglijst / Liste des traductions
List of translations / Traduzione delle descrizioni

Pos	Description	Benaming	Descrizione	Denomination
6	Pump Stratos Para 25/1-8	Pomp Stratos Para 25/1-8	Pompa Stratos Para 25/1-8	Pompe Stratos Para 25/1-8
7	Fill and drain cock	Vul- en aftapkraan	Rubinetti di carico e scarico	VANNE REMPLISSAGE ET VIDANGE
9	Handle blue for Ball valve	Handvat blauw voor kogelkraan	Rubin. sfera mand.(ghiera blu)con term.	Poignee bleue HS/HSM
11	Casing Pump Assembly	Mantel Pompgroep	Rivestimento Gruppo Pampa	Habillage pompe monté
14	Pressure relief valve 3 bar	Overstortventiel 3 bar	Valvola di sicurezza 3,0 bar inser.	Groupe de securite 3,0 bar GB162
15	Safety valve 4bar	Overstortventiel 4bar	Valvola di sicurezza 4 bar (721.252A)	Soupape de securite 4 bars pour GB162
16	Clip (5x)	Borgveer (5x)	Molla ad innesto (5x)	Epingle avec ressort (5x)
17	O-ring 18.72x2.62 (10x)	O-ring 18,72x2,62 (10x)	Anello di tenuta 18,72x2,62 (10x)	Joint torique 18,72x2,62 (10x)

22	Connection return single	Aansluitblok retour single	Raccordo ritorno single	Accessoire de raccordement retour single
23	Supply manifold INAIL	Aansluitstuk aanvoer INAIL	Collegamento mandata INAIL	Raccordement départ INAIL
24	O-ring pump	O-ring pomp	Guarnizione o-ring pompa	Joint torique pompe
25	Manual adjustment knob gas	Hendel gas	Leva gas	Levier gaz
8I	**Element of construction**	**Montagegroep**	**Gruppo di construzione**	**Groupe de construction**
1	Union nut 1 1/2” (5x)	Wartelmoer (5x)	Ghiera filettata (5x)	Écrou-raccord (5x)
2	Sealing 44x32x3 (5x)	Dichtingsring 44x32x3 (5x)	Guarnizione 44x32x3 (5x)	Joint 44x32x3 (5x)
5	Gas Throttle	Gaskraan	Rubinetto gas	Robinet de gaz
6	Pump Stratos Para 25/1-8	Pomp Stratos Para 25/1-8	Pompa Stratos Para 25/1-8	Pompe Stratos Para 25/1-8
7	Fill and drain cock	Vul- en aftapkraan	Rubinetti di carico e scarico	VANNE REMPLISSAGE ET VIDANGE
8	Drain cock	Aftapkraan	Valvola di sfiato	SOUPAPE PURGE GB162
9	Handle blue for Ball valve	Handvat blauw voor kogelkraan	Rubin. sfera mand.(ghiera blu)con term.	Poignee bleue HS/HSM
10	Handle red for Ball valve	Handvat rood voor kogelkraan	Rub. sfera mand.(ghiera rossa)con term.	Poignee rouge HS/HSM
11	Casing Pump Assembly	Mantel Pompgroep	Rivestimento Gruppo Pampa	Habillage pompe monté
12	Thermometer D63 TI100xD9-120#C C	Thermometer rond D63 Ti103xD9-120°C	Termometro D63 TI100xD9-120grad C	Thermometre d63 / HSM 120°c
13	Manometer	Manometer	Manometro D50xG1/4" x cascata	MANOMETRE D50*G1/4" CASCADE GB162
14	Pressure relief valve 3 bar	Overstortventiel 3 bar	Valvola di sicurezza 3,0 bar inser.	Groupe de securite 3,0 bar GB162
15	Safety valve 4bar	Overstortventiel 4bar	Valvola di sicurezza 4 bar (721.252A)	Soupape de securite 4 bars pour GB162
16	Clip (5x)	Borgveer (5x)	Molla ad innesto (5x)	Epingle avec ressort (5x)
17	O-ring 18.72x2.62 (10x)	O-ring 18,72x2,62 (10x)	Anello di tenuta 18,72x2,62 (10x)	Joint torique 18,72x2,62 (10x)
22	Connection return combi	Aansluitblok retour combi	Raccordo ritorno combi	Raccord de retour combi
23	Connection supply combi	Aansluitblok aanvoer combi	Raccordo mandata combi	Raccord de départ combi
24	O-ring pump	O-ring pomp	Guarnizione o-ring pompa	Joint torique pompe
25	Manual adjustment knob gas	Hendel gas	Leva gas	Levier gaz
26	Pressure gauge adapter	Aansluitstuk manometer	Connection pressure gauge 107	Tube Raccordement 107# 60MM
29	Pipe straight DN25mm L=30cm	Leiding recht DN35 mm L=30 cm		
30	Body 3-way valve 5/4	Body 3-wegklep 5/4		
31	Motor 3-way valve 5/4	Motor 3-wegklep 5/4		Moteur vanne # 3 voies 5/4"
33	Elbow fitting 35x35mm	Haakse schroefverbinding 35x35mm	Raccordo filettato ad angolo 35x35mm	Raccord # vis coudé 35x35mm
34	Pipe Boiler/ 3-wayvalve	Leiding toestel-3-wegklep		
35	Pipe 3-wayvalve/hotwater tank	Leiding 3-wegklep-boiler		
36	Return pipe hot water tank	Retourleiding boiler		
37	Fitting Straight 35mm	Koppeling recht 35 mm	Raccordo in linea retta 35 mm	Raccord sonde sanitaire droit 35 mm
	Non-return valve	Terugslagklep	Valvola di ritegno a clapet	Clapet anti-retour
9	**Element of construction**	**Montagegroep**	**Gruppo di construzione**	**Groupe de construction**
1	Union nut 1 1/2” (5x)	Wartelmoer (5x)	Ghiera filettata (5x)	Écrou-raccord (5x)
2	Elbow fitting 35x35mm	Haakse schroefverbinding 35x35mm	Raccordo filettato ad angolo 35x35mm	Raccord # vis coudé 35x35mm
3	Fitting Straight 35mm	Koppeling recht 35 mm	Raccordo in linea retta 35 mm	Raccord sonde sanitaire droit 35 mm
4	Elbow Clamping Ring to R1	Bocht klemring R1	Curva anello di fissagio R1	Coude bicône R1
5	Elbow with Clamping Rings 28	Bocht klemring 28	Curva anello di fissagio 28	Coude bicône 28
6	Coupling end 35mm	Koppelingseinde 35mm	Giunto di chiusura 35mm	Extrémité d'attelage 35mm
7	Plug 1" with square head	Stop 1"	Tappo da 1" con testa quadra	Bouchon 1"
9A	**Element of construction**	**Montagegroep**	**Gruppo di construzione**	**Groupe de construction**
1	Support Vertical	Staander	Supporto verticale TL e TR	Support Vertical
2	GB162 Center Frame for Boiler Stand	Tussenframe	Supporto centrale caldaia telaio TL/TR	Cadre de support d'appareil TL2 Cascade
3	Foot TL set	Stelvoet	Piedino regolabile TL set	Cadre de montage sur pied TRI - set
4	Isolation 2,5" Low Loss Header	Isolatie 2,5" Open verdeler	Isolamento compensatore 2,5"	Wärmeschutz Hydraulische Weiche 2,5"
5	Isolation 3 & 4" Low Loss Header	Isolatie 3 & 4" Open verdeler	Isolamento compensatore 3" e 4"	Isolant thermique Switch
6	Isolation Coll. Pipes	Isolatie Coll. Buizen	Isolamento termico collettore idraulico	Tube collect. isolant thermique

©UNIDOMO®

Übersetzungsliste
List of translations
Vertalinglijst
Traduzione delle descrizioni
Liste des traductions

Pos	Description	Benaming	Descrizione	Denomination
7	Isolation End Plate	Isolatie eindplaat	Isolamento terminale collettore	Plaque d'extrémité d'isolation
8	Foot TR Set	Stelvoet	Piedino regolabile TR set	Cadre de montage sur pied TR - set
9	2 1/2"Low Loss Header	OPEN VERDELER 2.5	Compensatore da 2" 1/2	2 1/2" Low loss header
10	3" Low Loss Header	OPEN VERDELER 3	Compensatore da 3"	3" low loss header
11	4"Low Loss Header	OPEN VERDELER 4	Compensatore da 4"	4" low loss header
12	Sensor pocket 1/2" 150	Dompelbuis 1/2"150	Pozzetto ad immersione 1/2" 150	Support de sonde 1/2" 150

Gerätetypen
Types of appliances

Toesteltypes
Tipo apparecchi

Types de chaudieres

Gerät Appliance Toestel Apparecchio Chaudière	Bestell-Nr. Ordering no. Bestelnummer N° d'ordine Numéro de commande	Land Country Land Paese Pays	S-Nr. S-Nr. S-Nr. S-Nr. S-Nr.	Bemerkungen Remarks Opmerkingen Osservazioni Remarques
ZBR 70-3 G20	7 736 700 883	Belgien		
ZBR 100-3 G20	7 736 700 884	Belgien		
ZBR 70-3 A 21	7 736 700 874	Deutschland		
ZBR 100-3 A 21	7 736 700 875	Deutschland		

UNIDOMO®

ZBR 70-3 A 23	7 736 700 872	Deutschland,Österreich		
ZBR 100-3 A 23	7 736 700 873	Deutschland,Österreich		
ZBR 50-3 G20	7 736 700 869	Italien		
ZBR 70-3 G20	7 736 700 870	Italien		
ZBR 100-3 G20	7 736 700 871	Italien		

UNIDOMO®

UNIDOMO®

UNIDOMO®

UNIDOMO®

Web: www.unidomo.de

Telefon: 04621- 30 60 89 0

Mail: info@unidomo.com

Öffnungszeiten: Mo.-Fr. 8:00-17:00 Uhr

VIESSMANN

Buderus

Vaillant

WOLF

JUNKERS

BOSCH

remeha

DAIKIN

ROTEX
a member of DAIKIN group

- Individuelle Beratung
- Kostenloser Versand
- Hochwertige Produkte
- Komplettpakete
- Über 15 Jahre Erfahrung
- Markenhersteller

UNIDOMO®

Bosch Thermotechnik GmbH
Junkersstr. 20-24
D-73249 Wernau / Germany