Ersatzteilliste
Spare parts list
Liste des pièces de rechange

Lista parti di ricambio
Lista de repuestos
Onderdelenlijst

6720813218
(2016/09) No

Abgaszubehör

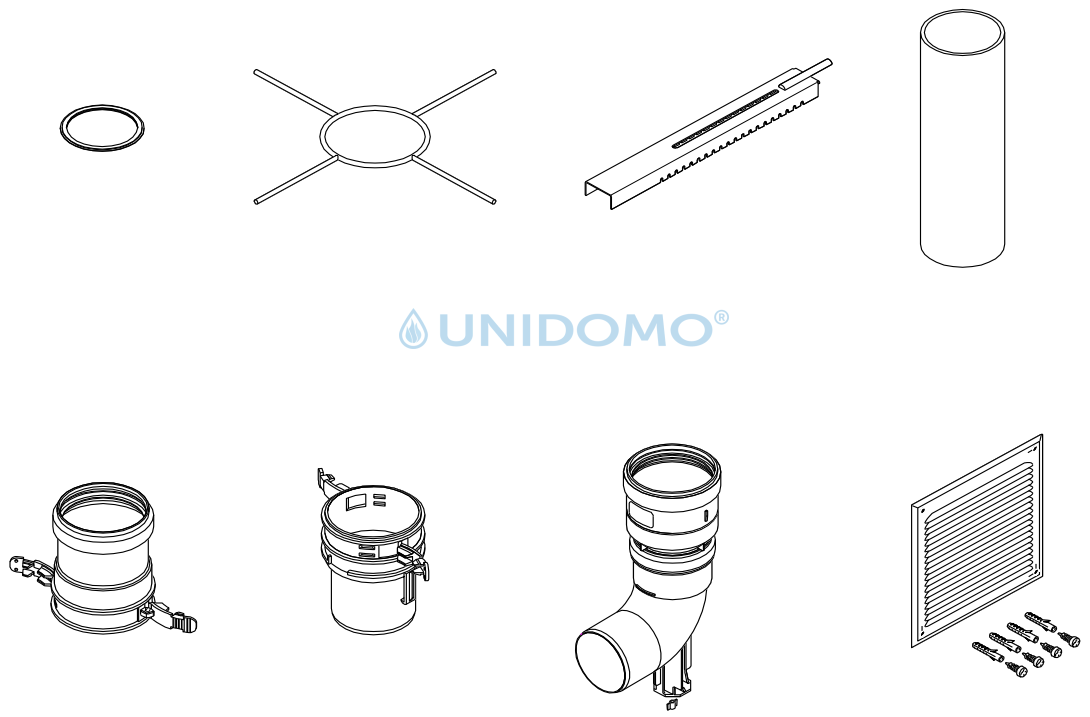

8738892968.aa.R

UNIDOMO®

Web: www.unidomo.de

Telefon: 04621- 30 60 89 0

Mail: info@unidomo.com

Öffnungszeiten: Mo.-Fr. 8:00-17:00 Uhr

VIESSMANN

Buderus

Vaillant

WOLF

JUNKERS

BOSCH

remeha

DAIKIN

ROTEX
a member of DAIKIN group

- Individuelle Beratung
- Kostenloser Versand
- Hochwertige Produkte
- Komplettpakete
- Über 15 Jahre Erfahrung
- Markenhersteller

UNIDOMO®

[de] Wichtige Hinweise zur Installation/Montage

Die Installation/Montage muss durch eine für die Arbeiten zugelassene Fachkraft unter Beachtung der geltenden Vorschriften erfolgen.

[en] Important notes on installation/assembly

The installation/assembly must be carried out by a professional who is authorised to do the work, and with due regard to the relevant regulations.

[fr] Instructions importantes pour l'installation/le montage

L'installation/le montage doit être effectué(e) par un spécialiste qualifié pour les opérations concernées et dans le respect des prescriptions applicables.

[bg] Важни указания във връзка с инсталацията/монтажа

Инсталацията/монтажът трябва да се извършва от лицензиран за работите специалист в съответствие с приложимите разпоредби.

[cs] Důležité pokyny k instalaci/montáži

Instalaci/montáž musí při dodržení platných předpisů provést odborný pracovník s příslušným oprávněním pro tyto práce.

[da] Vigtige anvisninger til installationen/monteringen

Installationen/monteringen skal foretages af en godkendt installatør under overholdelse af de gældende forskrifter.

[el] Σημαντικές υποδείξεις για την εγκατάσταση/συναρμολόγηση

Η εγκατάσταση/συναρμολόγηση πρέπει να πραγματοποιείται από εξουσιοδοτημένο για τις εργασίες αυτές τεχνικό προσωπικό, το οποίο θα πρέπει να φροντίζει ώστε να τηρούνται οι ισχύουσες διατάξεις.

[es] Indicaciones importantes para instalación/montaje

La instalación/el montaje lo debe realizar personal especializado autorizado para los trabajos, respetando las prescripciones vigentes.

[et] Olulised juhised paigaldamiseks/montaažiks

Paigaldamist/montaaži tohib läbi viia selleks volitusi omav spetsialist, arvestades kehtivaid nõudeid.

[fi] Belangrijke aanwijzingen betreffende de installatie/montage

De installatie/montage moet worden uitgevoerd door een voor de werkzaamheden geautoriseerde installateur. Hij moet rekening houden met de geldende voorschriften.

[fi] Tärkeitä asennus- ja kokoonpano-ohjeita

Näihin töihin hyväksytyn ammattiasentajan pitää suorittaa asennus- ja kokoonpanotyöt voimassa olevien määräysten mukaisesti.

[hu] Fontos tudnivalók az installáláshoz/szereléshez

Az installálást/szerelést egy, a munkákra felhatalmazott szakembernek kell végeznie, az érvényes előírások figyelembevételével.

[it] Avvertenze importanti per l'installazione/il montaggio

L'installazione/il montaggio deve aver luogo ad opera di una ditta specializzata ed autorizzata in osservanza delle disposizioni vigenti.

[he] მნიშვნელოვანი მითითებები ინსტალაციისთვის/მონტაჟისათვის

ინსტალაცია/მონტაჟი უნდა განხორციელდეს სამუშაოებისთვის დაშვებული კვალიფიციური პერსონალის მიერ, მოქმედი განაწესის დაცვით.

[lt] Svarbios instaliavimo ir (arba) montavimo nuorodos

Instaliuoti ir montuoti, laikantis galiojančių taisyklių, leidžiama kvalifikuotiems specialistams, kurie buvo įgalioti šiems darbams atlikti.

[lv] Svarīgi norādījumi par iekārtas uzstādīšanu / montāžu

Iekārtas uzstādīšanu/montāžu ir jāveic specializētam sertificētam speciālistam, ievērojot spēkā esošos noteikumus.

[nl] Belangrijke aanwijzingen betreffende de installatie/montage

De installatie/montage moet worden uitgevoerd door een voor de werkzaamheden geautoriseerde installateur rekening houdend met de geldende voorschriften.

[no] Viktig informasjon om installasjon/montering

Installasjonen/monteringen skal gjennomføres av autoriserte installatører, og gjeldende forskrifter skal følges.

[pl] Ważne wskazówki dotyczące instalacji/montażu

Instalacja /montaż muszą być wykonane przez uprawnionego do tego rodzaju prac specjalistę przy zachowaniu obowiązujących przepisów.

[pt] Indicações importantes relativas à instalação/montagem

A instalação/montagem deve ser efetuada por um técnico especializado com qualificações para estes trabalhos, tendo em atenção os regulamentos em vigor.

[ro] Indicaţii importante privind instalarea/montajul

Instalarea/montajul trebuie realizate de către un specialist autorizat pentru lucrările respective, respectându-se prescripţiile valabile.

[ru] Важные указания по подключению/монтажу

Подключение/монтаж должны выполнять специалисты, имеющие допуск к выполнению таких работ, при соблюдении действующих норм и правил.

[sk] Dôležité pokyny týkajúce sa inštalácie/montáže

Inštaláciu/montáž musí realizovať odborník s oprávnením na výkon týchto prác, pričom musí dodržovať platné predpisy.

[sl] Pomembni napotki za namestitev/montažo

Namestitev/montažo mora izvesti strokovnjak, pristojen za tovrstna dela, ob upošte vanju veljavnih predpisov.

[sr] Važna uputstva za ugradnju i montažu

Ugradnju i montažu moraju da obave samo stručna lica ovlašćena za izvođenje takvih radova koja će poštovati važeće propise.

[sv] Viktiga anvisningar för installation/montering

Installationen/monteringen måste utföras av en behörig och fackkunnig person enligt gällande föreskrifter.

[tr] Kurulum/Montaj ile ilgili önemli uyarılar

Kurulum/Montaj çalışmaları sadece yetkili bayiler tarafından aşağıda belirtilen talimatlar dikkate alınarak yapılmalıdır.

[uk] Важливі вказівки щодо установки/монтажу

Установку/монтаж мають здійснювати фахівці, що мають дозвіл на проведення цих робіт, із дотримання чинних приписів.

[zh] 安装方面的重要提示

必须由受到许可承担该项工作的专业人员遵照相关法规进行安装。

[ar] ملاحظات هامة للتركيب/التجميع

يجب أن يتم التركيب/التجميع من قبل متخصص مصرح له بالعمل، مع مراعاة اللوائح السارية.

[fa] تذکرات مهم درباره نصب/مونتاژ

نصب/مونتاژ باید توسط فردی حرفه ای که مجاز به انجام این کار است، و همچنین با توجه کامل به مقررات مربوطه انجام شود.

UNIDOMO

Inhaltsverzeichnis Table of contents	Table de matieres Indice	Indice Inhoud

AZB 523/1	7 719 002 817	5
AZB 614/1	7 719 001 947	6
AZB 665	7 719 001 864	7
AZB 668	7 719 001 867	8
AZB 670	7 719 001 869	9
AZB 673	7 719 001 872	10
AZB1361	7 738 111 165	11
AZB1362	7 738 111 166	12
AZB1363	7 738 111 167	13
AZB1364	7 738 111 168	14
AZB1365	7 738 111 169	15
AZB1366	7 738 111 170	16
AZB1368	7 738 111 172	17
AZB1369	7 738 111 173	18
AZB1371	7 738 111 175	19
AZB1372	7 738 111 176	20
AZB1373	7 738 111 177	21
AZB1374	7 738 111 178	22
AZB1376	7 738 111 180	23
AZB1377	7 738 111 181	24
AZB1378	7 738 111 182	25
AZB1380	7 738 111 184	26
AZB1381	7 738 111 185	27
AZB1382	7 738 111 186	28
Erweitpaket D60	7 738 111 211	29
Erweitpaket D80	7 738 111 207	30
Erweitpaket D100	7 738 111 209	31
Flexl Erwtrg DN60 5m	7 738 111 189	32
Flexltg 60mm 12,5m	7 738 111 188	33
Gbaustz Schacht DN60	7 738 111 190	34
Grdbstz WH/WS 60-100	7 738 111 193	35
Grdbtz DO rot 60-100	7 738 111 192	36
Grdbtz DO sw DN60-10	7 738 111 191	37
Grdpaket flex D60	7 738 111 210	38
Grdpaket flex D80	7 738 111 206	39
Grdpaket flex D100	7 738 111 208	40
Horiz Abgfrg D60/100	7 738 111 213	41

UNIDOMO®

Ersatzteilliste Spare parts list Liste des pièces de rechange Lista parti di ricambio Lista de repuestos Onderdelenlijst	**AZB 523/1 - 7719002817**

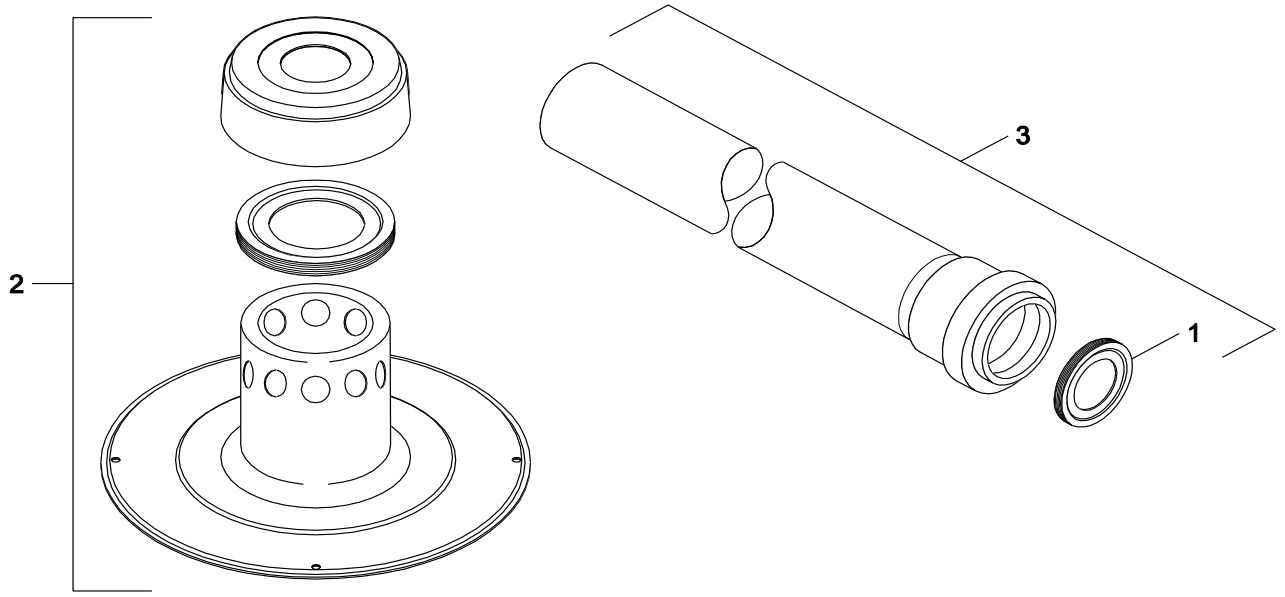

8738891416.ab.F

Pos	Bestell-Nr.	Bezeichnung	Description	Dénomination	Descrizione	Descripción	Benaming	PG
1	**8 711 004 098 0**	Dichtung Ø80	Flue gasket	Joint Ø80	Guarnizione Ø80	Junta Ø80	Pakkingring Ø80	19
2	**7 738 111 187**	AZB1383 Schachtabdeckung Aluminium	AZB1383 Schachtabdeckung Aluminium	AZB1383 Schachtabdeckung Aluminium	AZB1383 Schachtabdeckung Aluminium	AZB1383 Schachtabdeckung Aluminium	AZB1383 Schachtabdeckung Aluminium	
3	**7 719 000 942**	AZB509 ABGASLEITUNG 1000	AZB509	AZB509	AZB509	AZB509	AZB509	
For:								

UNIDOMO®

Ersatzteilliste
Spare parts list
Liste des pièces de rechange
Lista parti di ricambio
Lista de repuestos
Onderdelenlijst

AZB 614/1 - 7719001947

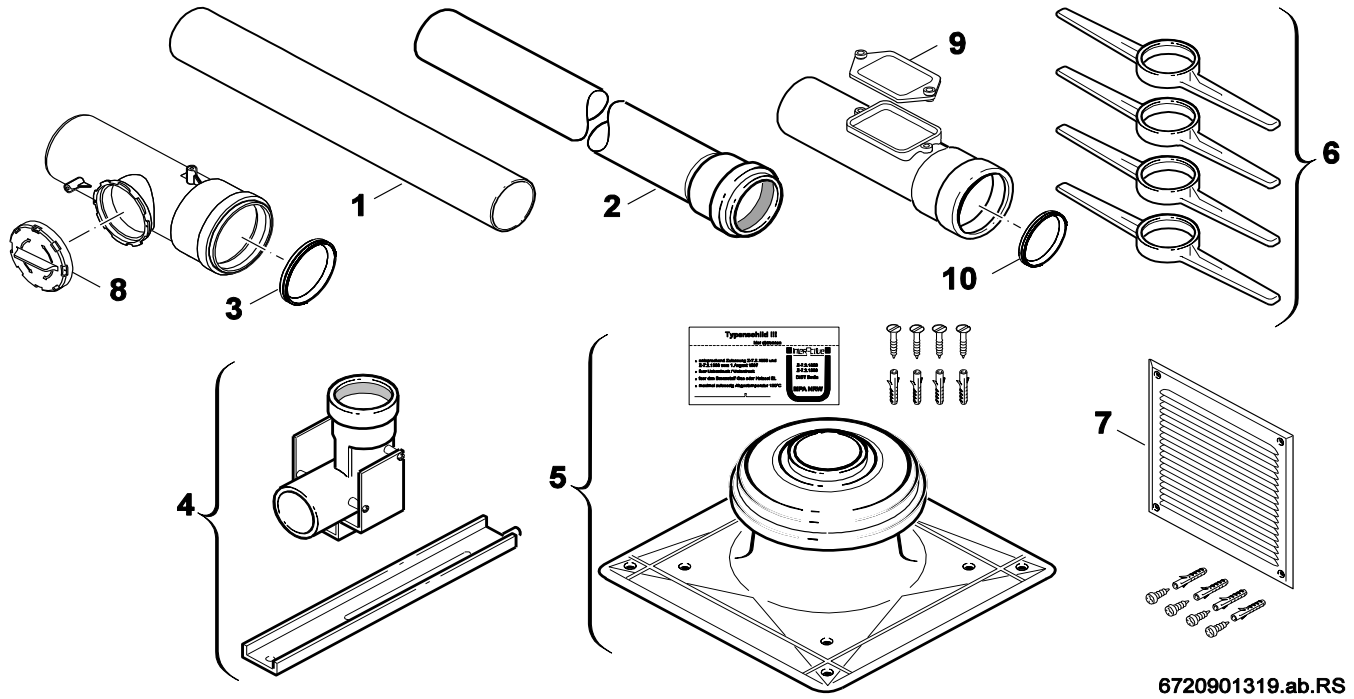

Pos	Bestell-Nr.	Bezeichnung	Description	Dénomination	Descrizione	Descripción	Benaming	PG
1	**8 715 504 535 0**	Endrohr DN80x500LG	End pipe DN80x500LG	Tuyaux de final DN80x500LG	Tubo la finale DN80x500LG	Tubo el final DN80x500LG	VERLENGBUIS 500MM UIT AZB 665/12 (ZWART)	23
2	**7 719 001 526**	Rohr DN80 1000 mm Kunststoff pp	83mm Flexi-Flue CF 1M Extension	Tube en PP 80 x 1000mm	AZB611	AZB611 prol 1000	AZB 611 VERLENGBUIS 1000 DIA 80 PP	
3	**8 718 223 472 0**	Dichtung	Seal	Joint	Guarnizione	junta	pakking	20
4	**7 719 001 537**	AZB625 Stützbogen 90°	AZB625	AZB625 Pièce en T	AZB625	AZB625	AZB 625 MONTAGEBOCHT 90 GRADEN DIA 80	
5	**7 719 001 945**	AZB626/1 Schachtabdeckung	AZB626/1	AZB626/1 Terminal de cheminée	AZB626/1	AZB626/1	AZB 626/1 SCHOUWKAP DIA 80	
6	**7 719 001 025**	AZB524 ABSTANDSHALTER (4)	AZB524 ABSTANDSHALTER (4)	AZB524 ABSTANDSHALTER (4)	AZB524	AZB524	AZB 524 AFSTANDSHOUDER (SET VAN 4)	
7	**8 718 007 345 0**	Lüftungsgitter	Ventilation grid	Grille d'aération	Griglia di aerazione	Rejilla de ventilacion	VERLUCHTINGSROOSTER AZB 665/12	36
8	**8 718 223 519 0**	Deckel	cover	Couvercle	Coperchio	tapa	Deksel	26
9	**8 710 000 049 0**	Deckel	Cover	Couvercle	Coperchio	Tapa	Deksel	25
10	**8 711 004 302 0**	Dichtung Ø80	Flue seal	Joint Ø80	Guarnizione Ø80	Junta Ø80	DICHTING DIA 80 KUNSTSTOFBOCHTEN (CONDEN	19

For:

UNIDOMO®

Ersatzteilliste
Spare parts list
Liste des pièces de rechange
Lista parti di ricambio
Lista de repuestos
Onderdelenlijst

AZB 665 - 7719001864

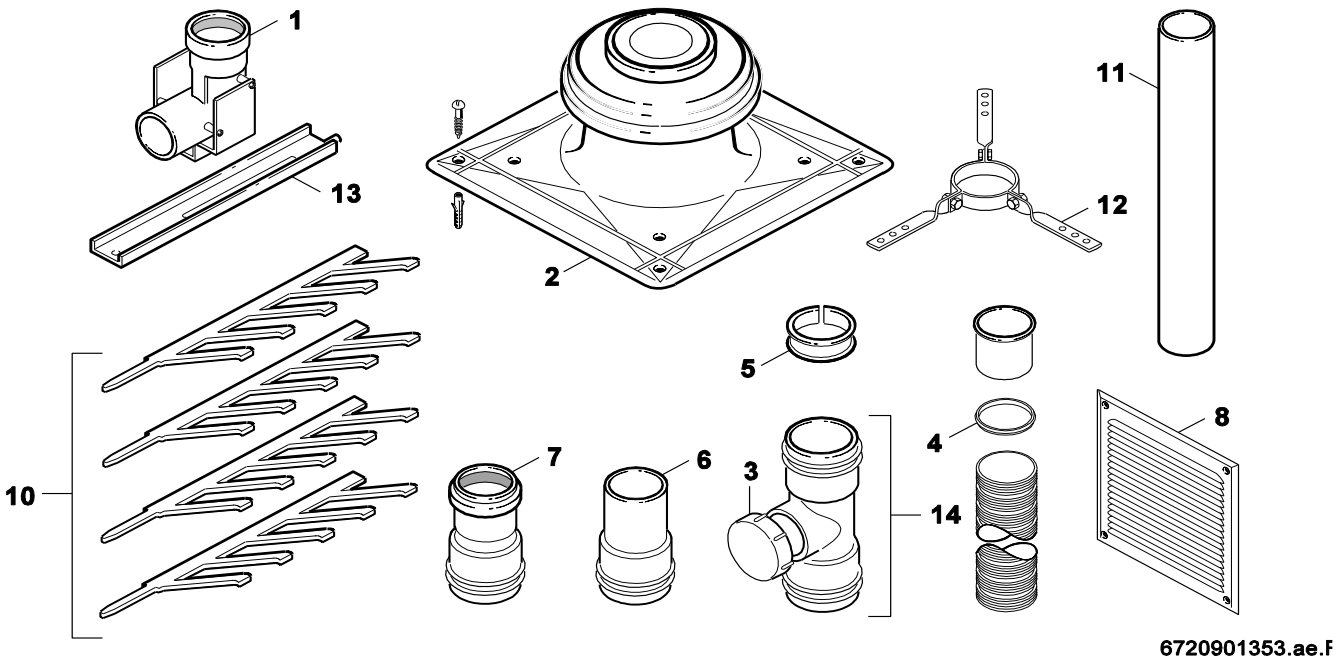

Pos	Bestell-Nr.	Bezeichnung	Description	Dénomination	Descrizione	Descripción	Benaming	PG
1	**8 718 666 493 0**	Stützbogen D80	Elbow bracket D80	Coude d'appui D80	Gomito di supporto D80	Codo soporte D80	Steunbochten D80	33
2	**7 738 111 215**	Schachtabdeckung Kunststoff D80	AZB1384 Chimney shaft cover D80, plastic	AZB1384 Couvercle de trémie D80, plastiq	AZB1384 Copertura D80, plastica	AZB1384 Salida a cubierta D80, plástico	AZB1384 Schacktbedekking D80, plastic	
3	**8 715 502 089 0**	Deckel	Cover	Couvercle	Coperchio	Tapa	DEKSEL AZB 665/12	26
4	**8 711 004 292 0**	Dichtungssatz	Set of washers	Sachet de joints	Set di guarnizioni	Conjunto de juntas	SET DICHTINGEN AZB 665/12	30
5	**8 710 206 037 0**	Klemmring	Olive	Bicône	Anello	Anillo bicono	KLEMRING AZB 665/12	26
6	**8 715 504 462 0**	Anschlussstück	Connector	Raccord	Raccordo di collegamento	Racor	VERBINDINGSTUK NR 6-DIA.80 : BUIS - FLEX	30
7	**8 715 505 707 0**	Verbindungsrohr	Connecting pipe	Tube de raccordement	Raccordo	Tubo agua	VERBINDINGSTUK NR 7-DIA.80 : BOCHT - FLE	41
8	**8 718 007 345 0**	Lüftungsgitter	Ventilation grid	Grille d'aération	Griglia di aerazione	Rejilla de ventilacion	VERLUCHTINGSROOSTER AZB 665/12	36
10	**7 719 001 868**	AZB669 Abstandshalter	AZB669 ABSTANDSHALTER	AZB669 Clip de centrage	AZB669	AZB669	AZB 669 AFSTANDHOUDER (SET VAN 4 STUKS)	
11	**8 715 504 535 0**	Endrohr DN80x500LG	End pipe DN80x500LG	Tuyaux de final DN80x500LG	Tubo la finale DN80x500LG	Tubo el final DN80x500LG	VERLENGBUIS 500MM UIT AZB 665/12 (ZWART)	23
12	**8 711 304 693 0**	Halterung	Fixing bracket	Support	Supporto	Sujeción	Houder	38
13	**8 737 706 468 0**	Auflageschiene	Elbow bracket rail	Coude d'appui buse rail	Gomiot di supporto guide	Codo soporte barre	Steunbochten sheen	30
14	**8 715 505 706 0**	Rohr mit Prüföffnung D80	Pipe with inspec. Chamber D80	Tube avec fenetre de controle D80	Tubo con apertura d'ispezione D80	Tubo con abertura de inspeccion D80	Buis met inspectieopening D80	

For:

Ersatzteilliste Spare parts list Liste des pièces de rechange Lista parti di ricambio Lista de repuestos Onderdelenlijst	**AZB 668 - 7719001867**

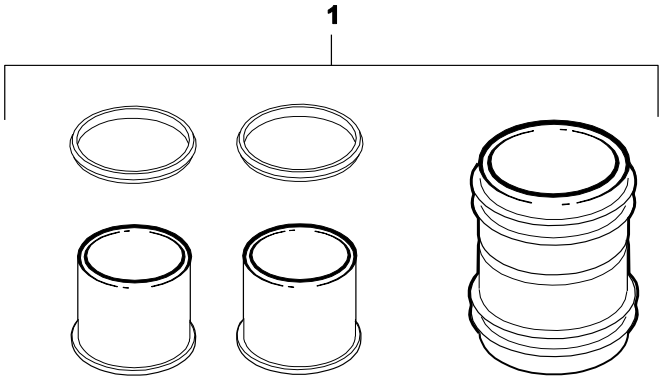

6720901356.ab.F

UNIDOMO®

Pos	Bestell-Nr.	Bezeichnung	Description	Dénomination	Descrizione	Descripción	Benaming	PG
1	**8 715 505 708 0**	Kupplung D80	Coupling D80	Transmission D80	Innesto D80	Acoplamiento D80	Koppeling D80	

For:

Ersatzteilliste
Spare parts list
Liste des pièces de rechange
Lista parti di ricambio
Lista de repuestos
Onderdelenlijst

AZB 670 - 7719001869

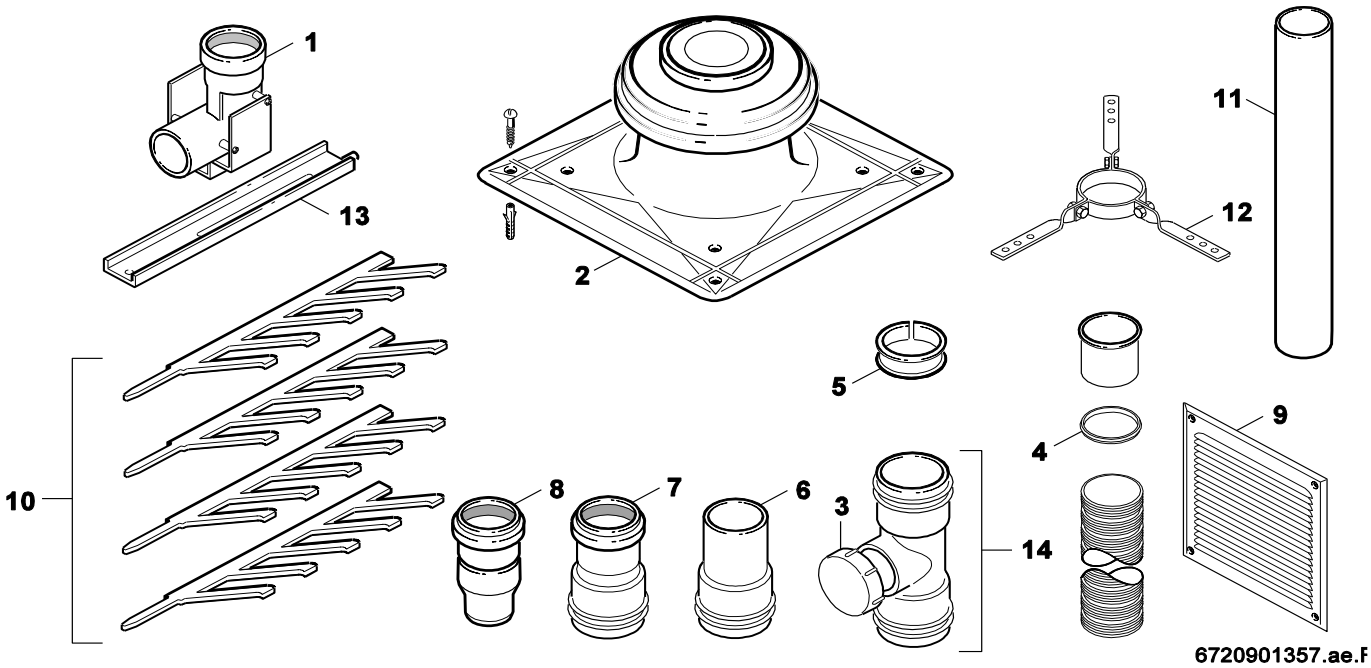

Pos	Bestell-Nr.	Bezeichnung	Description	Dénomination	Descrizione	Descripción	Benaming	PG
1	**8 718 666 493 0**	Stützbogen D80	Elbow bracket D80	Coude d'appui D80	Gomito di supporto D80	Codo soporte D80	Steunbochten D80	33
2	**7 738 111 185**	AZB1381 Schachtabdeckung	AZB1381 Schachtabdeckung	AZB1381 Schachtabdeckung	AZB1381 Schachtabdeckung	AZB1381 Schachtabdeckung	AZB1381 Schachtabdeckung	
3	**8 715 502 090 0**	Deckel	Cover	Couvercle	Coperchio	Tapa	Deksel	32
4	**8 711 004 293 0**	Dichtung Dichtungssatz	Set of washers	Sachet de joints	Set di guarnizioni	Conjunto de juntas	Set pakkingen	33
5	**8 710 206 038 0**	Klemmring	Olive	Bicône	Anello	Anillo bicono	Klemring	27
6	**8 715 504 460 0**	Anschlussstück	Connector	Raccord	Raccordo di collegamento	Racor	Aansluit stuk	41
7	**8 715 505 712 0**	Verbindungsrohr	Connecting pipe	Tube de raccordement	Raccordo	Tubo agua	Verbindingspijp	43
8	**8 715 502 066 0**	Anschlussstück	Connector	Raccord	Raccordo di collegamento	Racor	Aansluit stuk	36
9	**8 718 007 345 0**	Lüftungsgitter	Ventilation grid	Grille d'aération	Griglia di aerazione	Rejilla de ventilacion	VERLUCHTINGSROOSTER AZB 665/12	36
10	**7 719 001 868**	AZB669 Abstandshalter	AZB669 ABSTANDSHALTER	AZB669 Clip de centrage	AZB669	AZB669	AZB 669 AFSTANDHOUDER (SET VAN 4 STUKS)	
11	**8 715 504 536 0**	Verlängerungsrohr	Extension pipe	Tuyaux de ralonge	Prolunga	Tubo extensión	Verlengpijp	28
12	**8 711 304 694 0**	Halterung	Fixing bracket	Support	Supporto	Sujeción	Houder	40
13	**8 737 706 468 0**	Auflageschiene	Elbow bracket rail	Coude d'appui buse rail	Gomiot di supporto guide	Codo soporte barre	Steunbochten sheen	30
14	**8 715 505 709 0**	Rohr mit Prüföffnung D100	Pipe with inspec. Chamber D100	Tube avec fenetre de controle D100	Tubo con apertura d'ispezione D100	Tubo con abertura de inspeccion D100	Buis met inspectieopening D100	

For:

Ersatzteilliste Spare parts list Liste des pièces de rechange Lista parti di ricambio Lista de repuestos Onderdelenlijst	**AZB 673 - 7719001872**

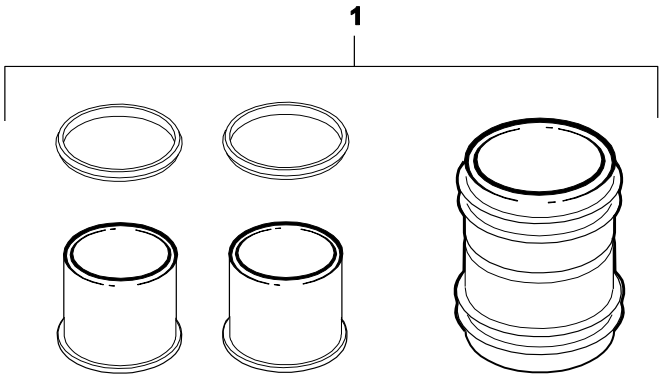

6720901360.ab.F

UNIDOMO®

Pos	Bestell-Nr.	Bezeichnung	Description	Dénomination	Descrizione	Descripción	Benaming	PG
1	**8 715 505 711 0**	Kupplung D100	Coupling D100	Transmission D100	Innesto D100	Acoplamiento D100	Koppeling D100	
For:								

Ersatzteilliste
Spare parts list
Liste des pièces de rechange
Lista parti di ricambio
Lista de repuestos
Onderdelenlijst

AZB1361 - 7738111165

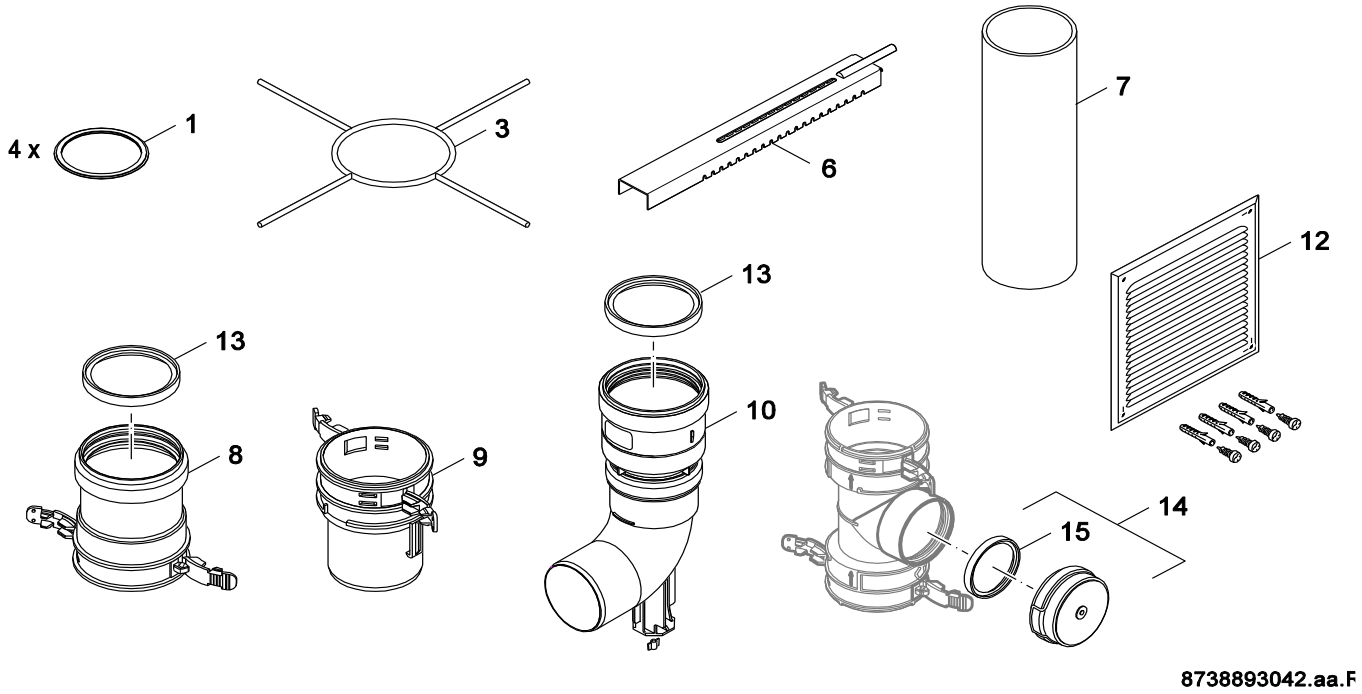

Pos	Bestell-Nr.	Bezeichnung	Description	Dénomination	Descrizione	Descripción	Benaming	PG
1	**8 718 666 255 0**	Dichtung D60 flex	Seal inner 60mm flexible	Joint	Guarnizione	Junta interior 60mm	Pakkingring	25
3	**8 718 666 253 0**	Halter Schacht D60	Elbow bracket funnel	Coude d'appui buse cheminee	Gomito di supporto fissagio ciminiera	Codo soporte fijacion chimenea	Steunbochten bevestiging shouw	39
6	**8 718 666 260 0**	Auflageschiene	Elbow bracket rail	Coude d'appui rail	Gomito di supporto guide	Codo soporte barre	Steunbochten sheen	29
7	**8 718 666 256 0**	Endstück D60,L=500	End pipe D60,L=500	Tuyaux de final D60,L=500	Tubo la finale D60,L=500	Tubo el final D60,L=500	Verlengbuis D60,L=500	28
8	**8 718 666 247 0**	Muffe oben D60	Connecting pipe above	Tube de raccordement en haut	Raccordo in alto	Tubo agua alto	VERBINDINGSTUK boven bocht fle	30
9	**8 718 666 257 0**	Muffe unten D60	Connecting pipe below	Tube de raccordement en bas	Raccordo di sotto	Tubo agua bajo	VERBINDINGSTUK beneden	27
10	**8 718 666 258 0**	Stützbogen D60	Elbow bracket D60	Coude d'appui D60	Gomito di supporto D60	Codo soporte D60	Steunbochten D60	30
12	**8 718 007 345 0**	Lüftungsgitter	Ventilation grid	Grille d'aération	Griglia di aerazione	Rejilla de ventilacion	VERLUCHTINGSROOSTER AZB 665/12	36
13	**8 718 666 259 0**	Dichtung D60 starr	Seal inner 60mm	Joint	Guarnizione	Junta interior 60mm	Pakkingring	16
14	**8 718 666 251 0**	Abdeckung mit Dichtung D60	Elbow bracket coverage with sealing	Coude d'appui protectionavec joint	Gomito di supporto comeratura in guarniz	Codo soporte ubierta con junta interior	Steunbochten afdekking met pakkingring	35
15	**8 718 666 252 0**	Dichtung Verschlußdeckel D60	Seal inner cover	Joint	Guarnizione	Junta interior	Pakkingring	26
For:								

UNIDOMO®

Ersatzteilliste Spare parts list Liste des pièces de rechange Lista parti di ricambio Lista de repuestos Onderdelenlijst	**AZB1362 - 7738111166**

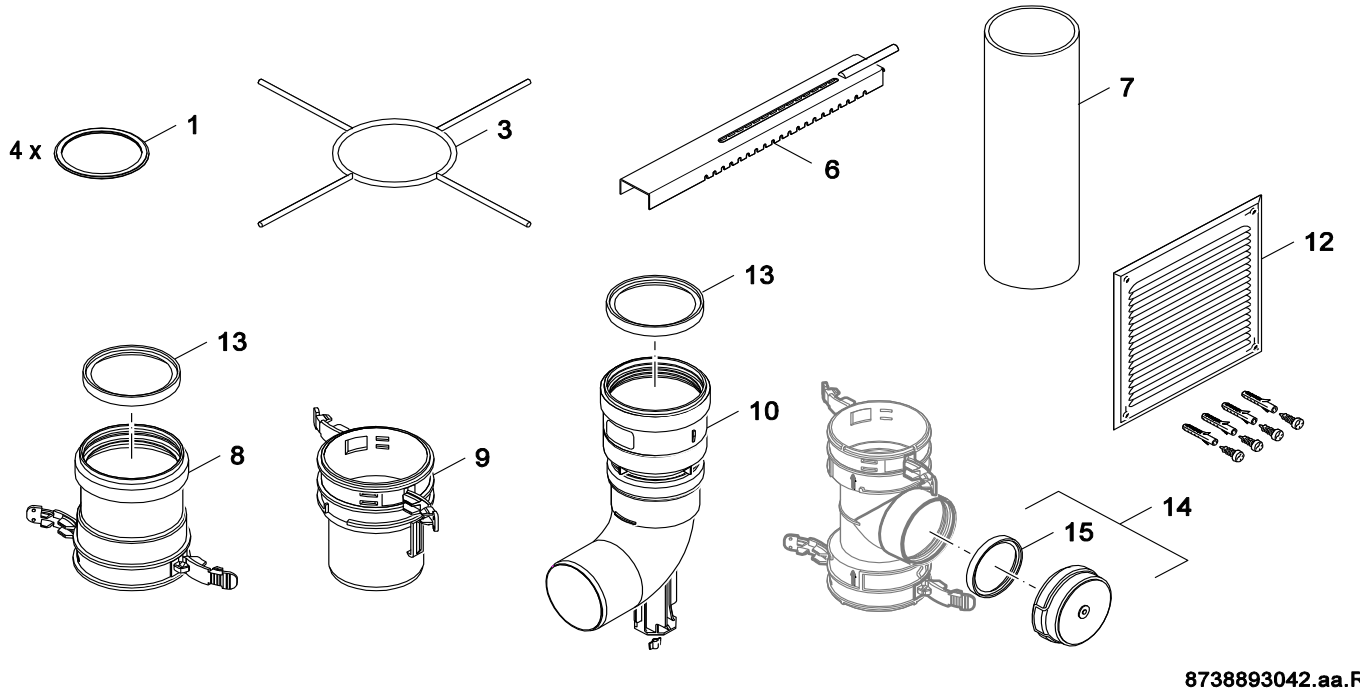

Pos	Bestell-Nr.	Bezeichnung	Description	Dénomination	Descrizione	Descripción	Benaming	PG
1	**8 718 666 255 0**	Dichtung D60 flex	Seal inner 60mm flexible	Joint	Guarnizione	Junta interior 60mm	Pakkingring	25
For:								

UNIDOMO®

Ersatzteilliste Spare parts list Liste des pièces de rechange Lista parti di ricambio Lista de repuestos Onderdelenlijst	**AZB1363 - 7738111167**

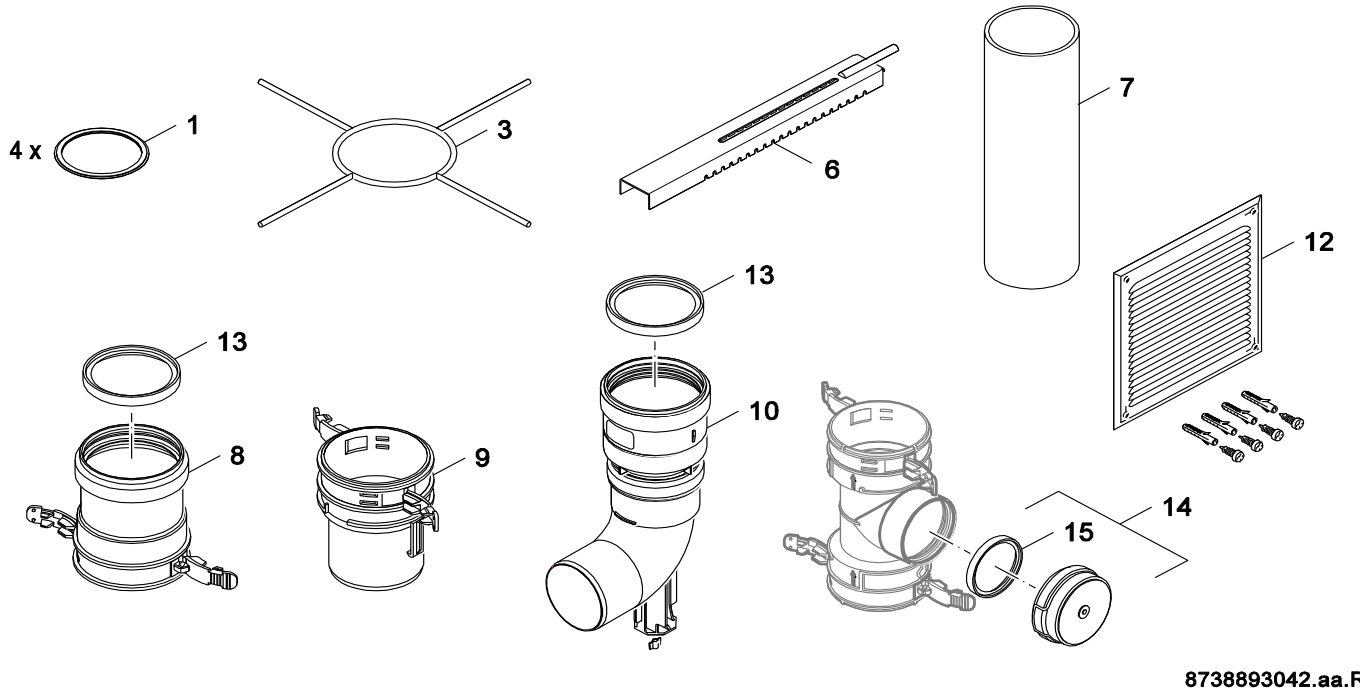

Pos	Bestell-Nr.	Bezeichnung	Description	Dénomination	Descrizione	Descripción	Benaming	PG
6	**8 718 666 260 0**	Auflageschiene	Elbow bracket rail	Coude d'appui rail	Gomito di supporto guide	Codo soporte barre	Steunbochten sheen	29
10	**8 718 666 258 0**	Stützbogen D60	Elbow bracket D60	Coude d'appui D60	Gomito di supporto D60	Codo soporte D60	Steunbochten D60	30
13	**8 718 666 259 0**	Dichtung D60 starr	Seal inner 60mm	Joint	Guarnizione	Junta interior 60mm	Pakkingring	16

For:

Ersatzteilliste
Spare parts list
Liste des pièces de rechange
Lista parti di ricambio
Lista de repuestos
Onderdelenlijst

AZB1364 - 7738111168

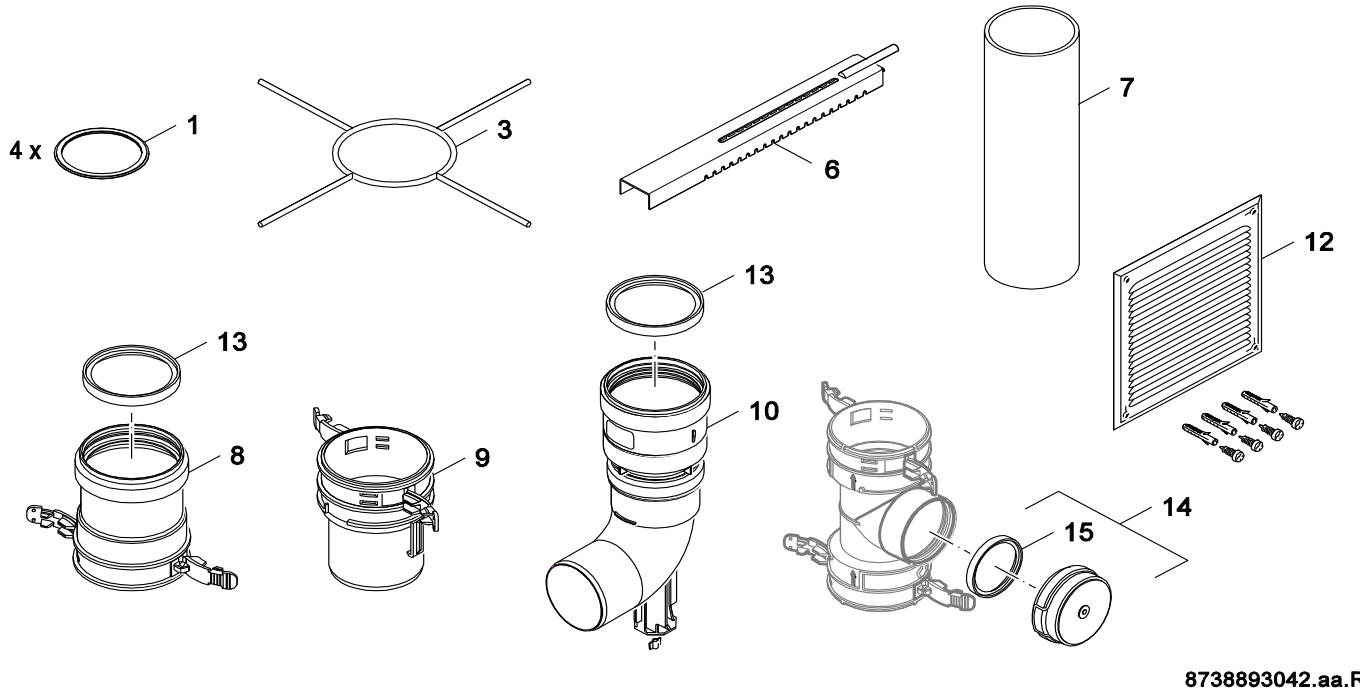

Pos	Bestell-Nr.	Bezeichnung	Description	Dénomination	Descrizione	Descripción	Benaming	PG
1	**8 718 666 255 0**	Dichtung D60 flex	Seal inner 60mm flexible	Joint	Guarnizione	Junta interior 60mm	Pakkingring	25
14	**8 718 666 251 0**	Abdeckung mit Dichtung D60	Elbow bracket coverage with sealing	Coude d'appui protectionavec joint	Gomito di supporto comeratura in guarniz	Codo soporte ubierta con junta interior	Steunbochten afdekking met pakkingring	35
15	**8 718 666 252 0**	Dichtung Verschlußdeckel D60	Seal inner cover	Joint	Guarnizione	Junta interior	Pakkingring	26

For:

UNIDOMO®

Ersatzteilliste Spare parts list Liste des pièces de rechange Lista parti di ricambio Lista de repuestos Onderdelenlijst	**AZB1365 - 7738111169**

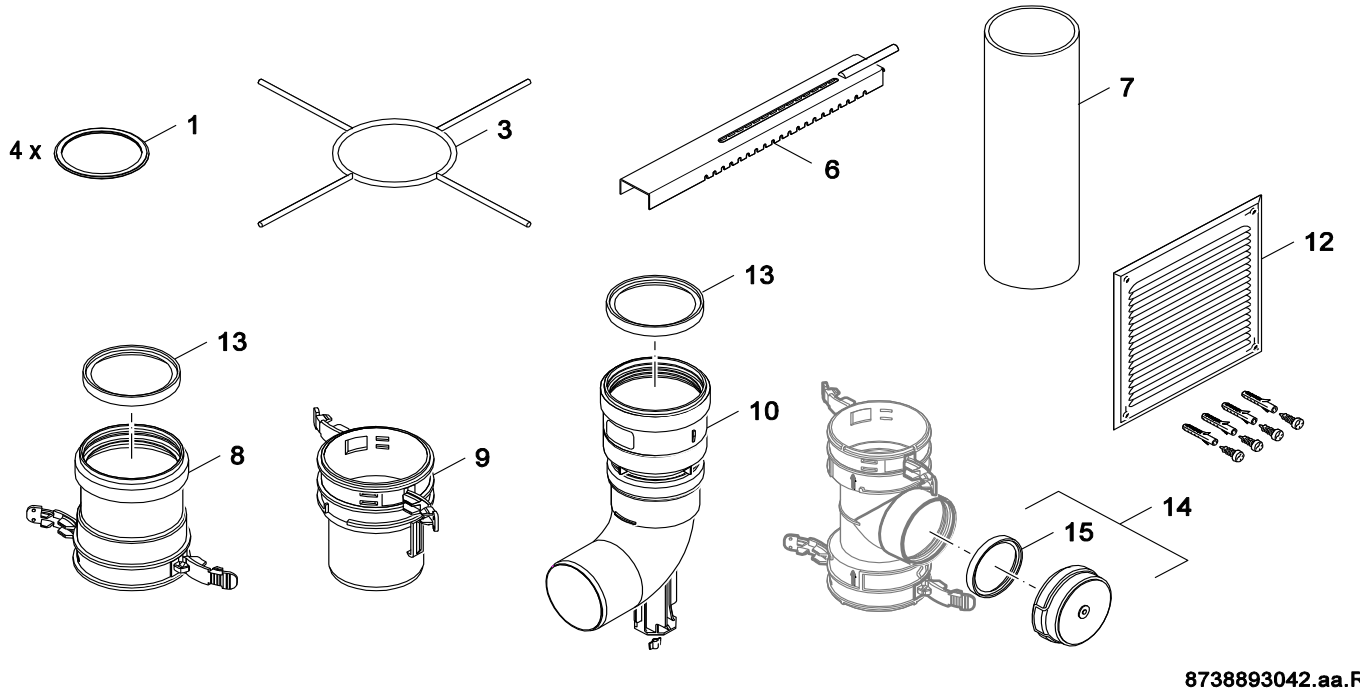

Pos	Bestell-Nr.	Bezeichnung	Description	Dénomination	Descrizione	Descripción	Benaming	PG
7	**8 718 666 256 0**	Endstück D60,L=500	End pipe D60,L=500	Tuyaux de final D60,L=500	Tubo la finale D60,L=500	Tubo el final D60,L=500	Verlengbuis D60,L=500	28
For:								

UNIDOMO®

Ersatzteilliste Spare parts list Liste des pièces de rechange Lista parti di ricambio Lista de repuestos Onderdelenlijst	**AZB1366 - 7738111170**

Für dieses Erzeugnis gibt es keine Ersatzteile
No spare parts available for this product
Aucune pièce détachée disponible pour ce produit
Não existem peças de substituição disponíveis para este produto
Per questo prodotto non sono piú disponibili parti di ricambio
Bu mamul için Yedek parça mevcut degildir

6720904352.AA

UNIDOMO®

Pos	Bestell-Nr.	Bezeichnung	Description	Dénomination	Descrizione	Descripción	Benaming	PG
	8 710 000 000 0	Keine Ersatzteile verfügbar	No spare parts available	Aucune pièce détachée disponible	Non disponibili parti di ricambio	No disponible como repuesto	Geen onderdeel beschikbaar	
For:								

Ersatzteilliste Spare parts list Liste des pièces de rechange Lista parti di ricambio Lista de repuestos Onderdelenlijst	**AZB1368 - 7738111172**

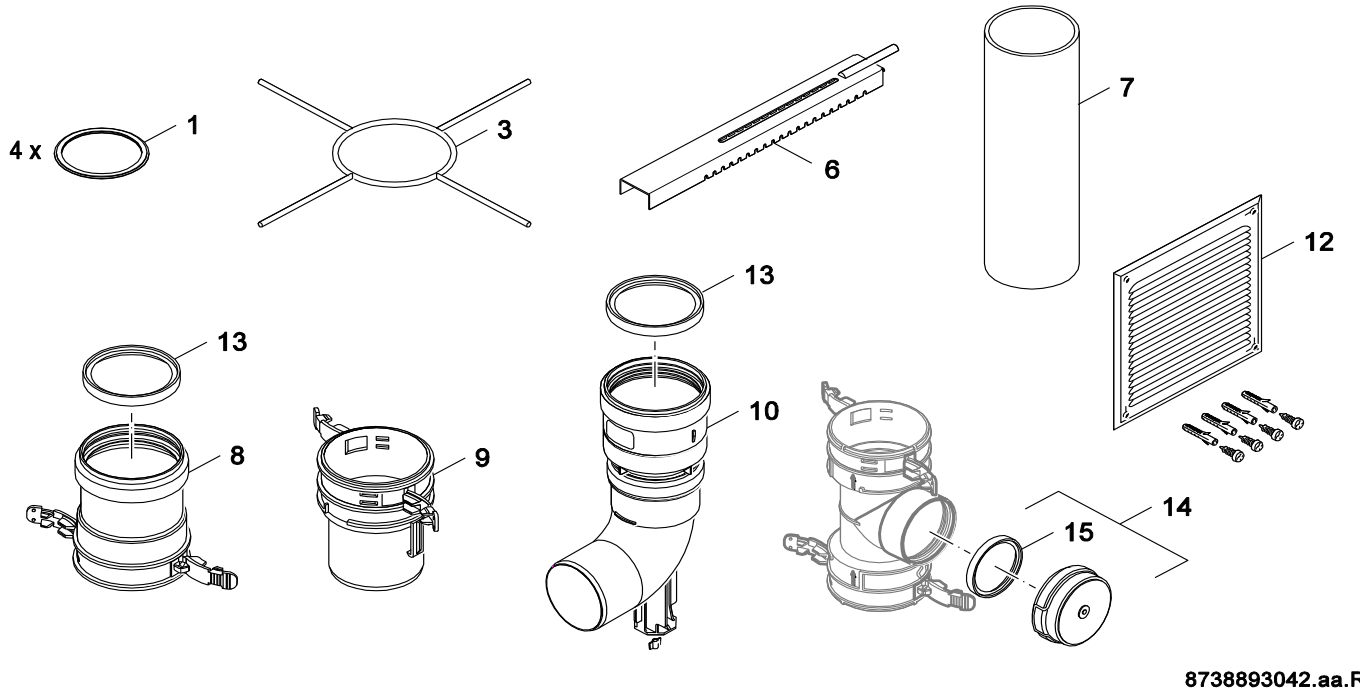

Pos	Bestell-Nr.	Bezeichnung	Description	Dénomination	Descrizione	Descripción	Benaming	PG
1	**8 718 666 255 0**	Dichtung D60 flex	Seal inner 60mm flexible	Joint	Guarnizione	Junta interior 60mm	Pakkingring	25
For:								

UNIDOMO®

Ersatzteilliste Spare parts list Liste des pièces de rechange Lista parti di ricambio Lista de repuestos Onderdelenlijst	**AZB1369 - 7738111173**

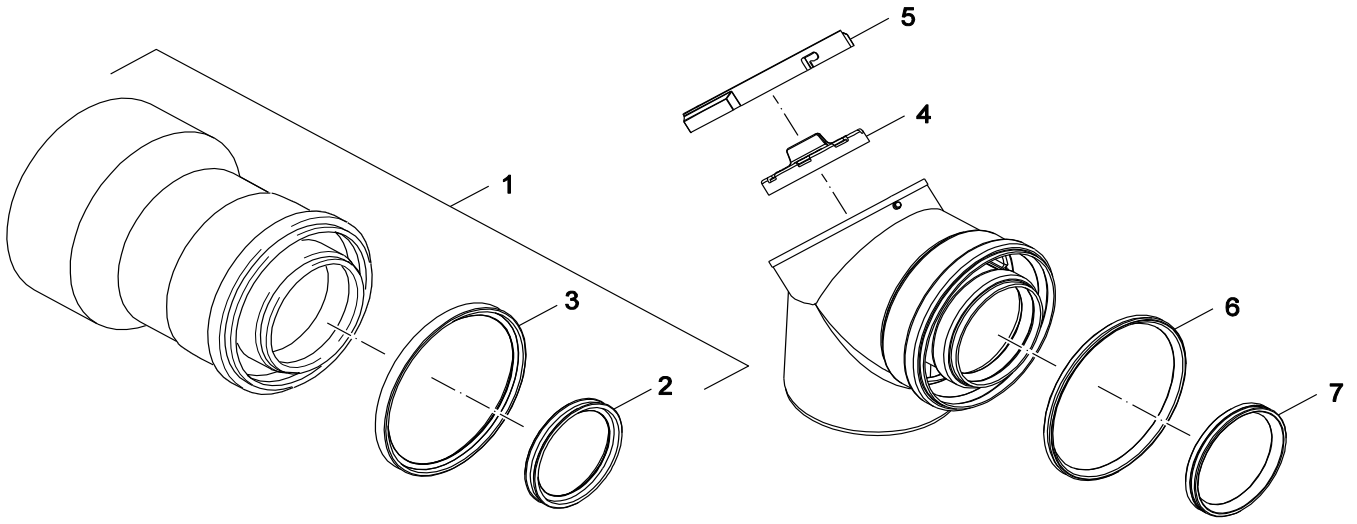

8738892854.aa.RS-AZB

Pos	Bestell-Nr.	Bezeichnung	Description	Dénomination	Descrizione	Descripción	Benaming	PG
1	**8 715 502 117 0**	Adapter	Adapter	Raccord	Adattore	Adaptador	Adapter	38
2	**8 711 004 367 0**	Dichtung 60 x 8mm	Seal inner 60mm x 8mm	Joint	Guarnizione	Junta interior 60mm x 8mm	Pakkingring	17
3	**8 716 111 673 0**	Dichtgummi 100x8	Seal 100mm x 8mm	Joint d`étanchétité 100x8	Gomma di tenuta 100x8	Junta 100mm x 8mm	Afdichtingsrubber 100x8	
4	**8 718 223 519 0**	Deckel	cover	Couvercle	Coperchio	tapa	Deksel	26
5	**8 718 223 520 0**	Deckel	cover	Couvercle	Coperchio	tapa	Deksel	30
6	**8 718 223 473 0**	Dichtung	Seal	Joint	Guarnizione	Seal	pakking	16
7	**8 718 223 472 0**	Dichtung	Seal	Joint	Guarnizione	junta	pakking	20

For:

UNIDOMO®

Ersatzteilliste
Spare parts list
Liste des pièces de rechange
Lista parti di ricambio
Lista de repuestos
Onderdelenlijst

AZB1371 - 7738111175

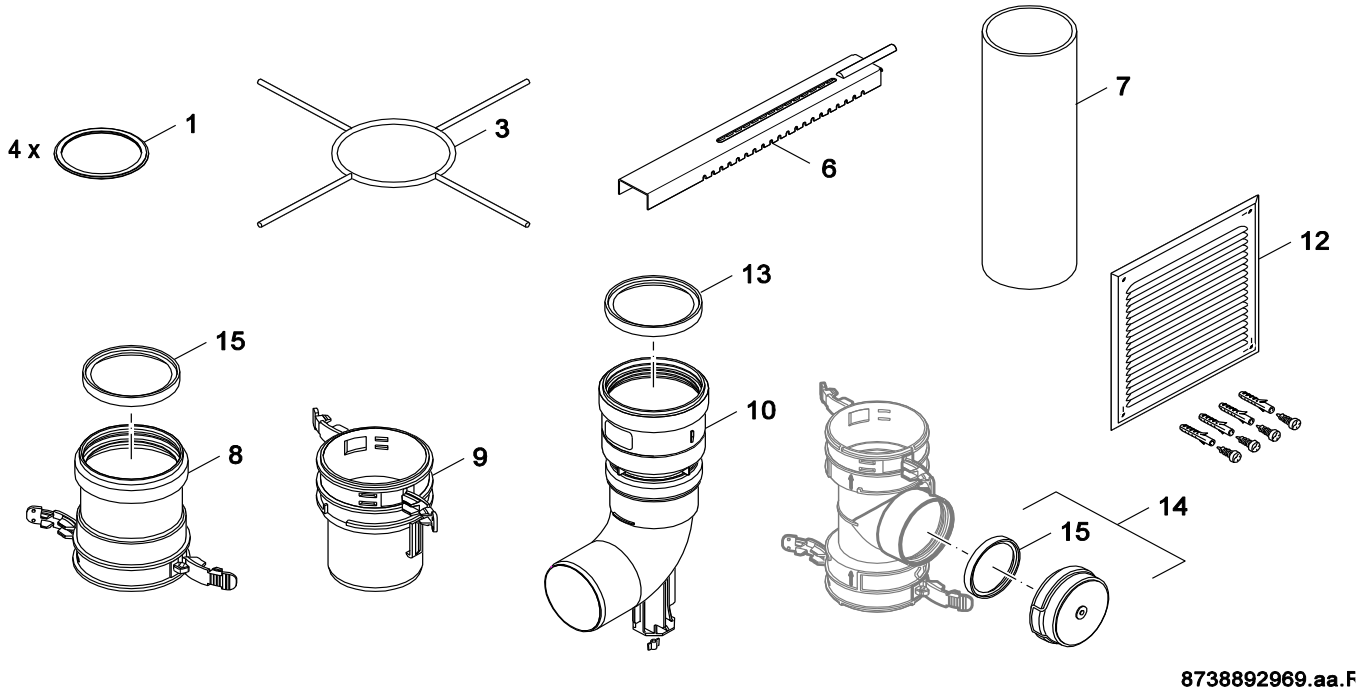

Pos	Bestell-Nr.	Bezeichnung	Description	Dénomination	Descrizione	Descripción	Benaming	PG
1	**8 718 666 490 0**	Dichtung D80 flex	Seal inner 80mm flexible	Joint	Guarnizione	Junta interior 80mm	Pakkingring	27
3	**8 718 666 489 0**	Halter Schacht D80	Elbow bracket funnel	Coude d'appui buse cheminee	Gomiot di supporto fissagio ciminiera	Codo soporte fijacion chimenea	Steunbochten bevestiging shouw	40
6	**8 718 003 749 0**	Auflageschiene	Flue Support Channel	Rail	Rotaia	Rail	Montagebeugel	
7	**8 715 504 535 0**	Endrohr DN80x500LG	End pipe DN80x500LG	Tuyaux de final DN80x500LG	Tubo la finale DN80x500LG	Tubo el final DN80x500LG	VERLENGBUIS 500MM UIT AZB 665/12 (ZWART)	23
8	**8 718 666 487 0**	Muffe oben D80	Connecting pipe above	Tube de raccordement en haut	Raccordo in alto	Tubo agua alto	VERBINDINGSTUK boven bocht fle	30
9	**8 718 666 492 0**	Muffe unten D80	Connecting pipe below	Tube de raccordement en bas	Raccordo di sotto	Tubo agua bajo	VERBINDINGSTUK beneden	29
10	**8 718 666 493 0**	Stützbogen D80	Elbow bracket D80	Coude d'appui D80	Gomito di supporto D80	Codo soporte D80	Steunbochten D80	33
12	**8 718 007 345 0**	Lüftungsgitter	Ventilation grid	Grille d'aération	Griglia di aerazione	Rejilla de ventilacion	VERLUCHTINGSROOSTER AZB 665/12	36
13	**8 718 223 472 0**	Dichtung	Seal	Joint	Guarnizione	junta	pakking	20
14	**8 718 668 272 0**	Abdeckung mit Dichtung D80	Elbow bracket coverage with sealing	Coude d'appui protectionavec joint	Gomito di supporto comeratura in guarniz	Codo soporte ubierta con junta interior	Steunbochten afdekking met pakkingring	38
15	**8 718 668 273 0**	Dichtung Verschlußdeckel D80	Seal inner cover	Joint	Guarnizione	Junta interior	Pakkingring	28
For:								

UNIDOMO®

Ersatzteilliste Spare parts list Liste des pièces de rechange Lista parti di ricambio Lista de repuestos Onderdelenlijst	**AZB1372 - 7738111176**

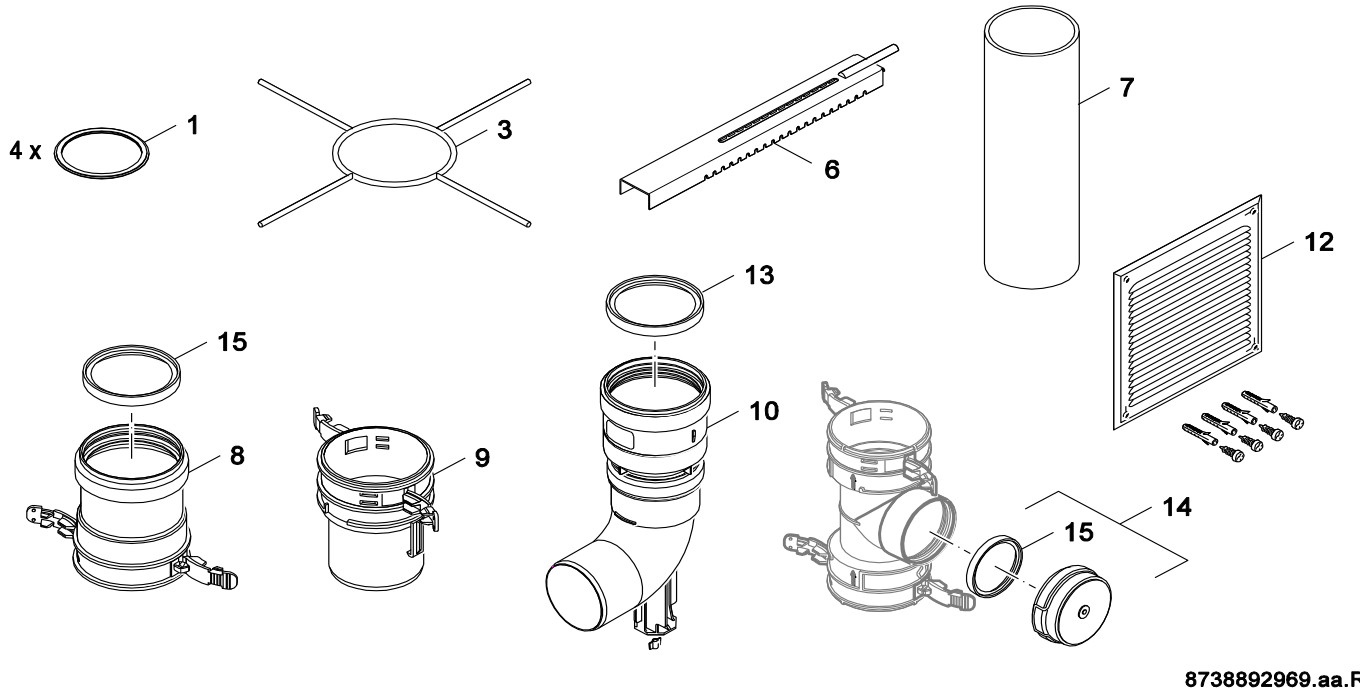

Pos	Bestell-Nr.	Bezeichnung	Description	Dénomination	Descrizione	Descripción	Benaming	PG
1	**8 718 666 490 0**	Dichtung D80 flex	Seal inner 80mm flexible	Joint	Guarnizione	Junta interior 80mm	Pakkingring	27
For:								

UNIDOMO®

Ersatzteilliste Spare parts list Liste des pièces de rechange Lista parti di ricambio Lista de repuestos Onderdelenlijst	**AZB1373 - 7738111177**

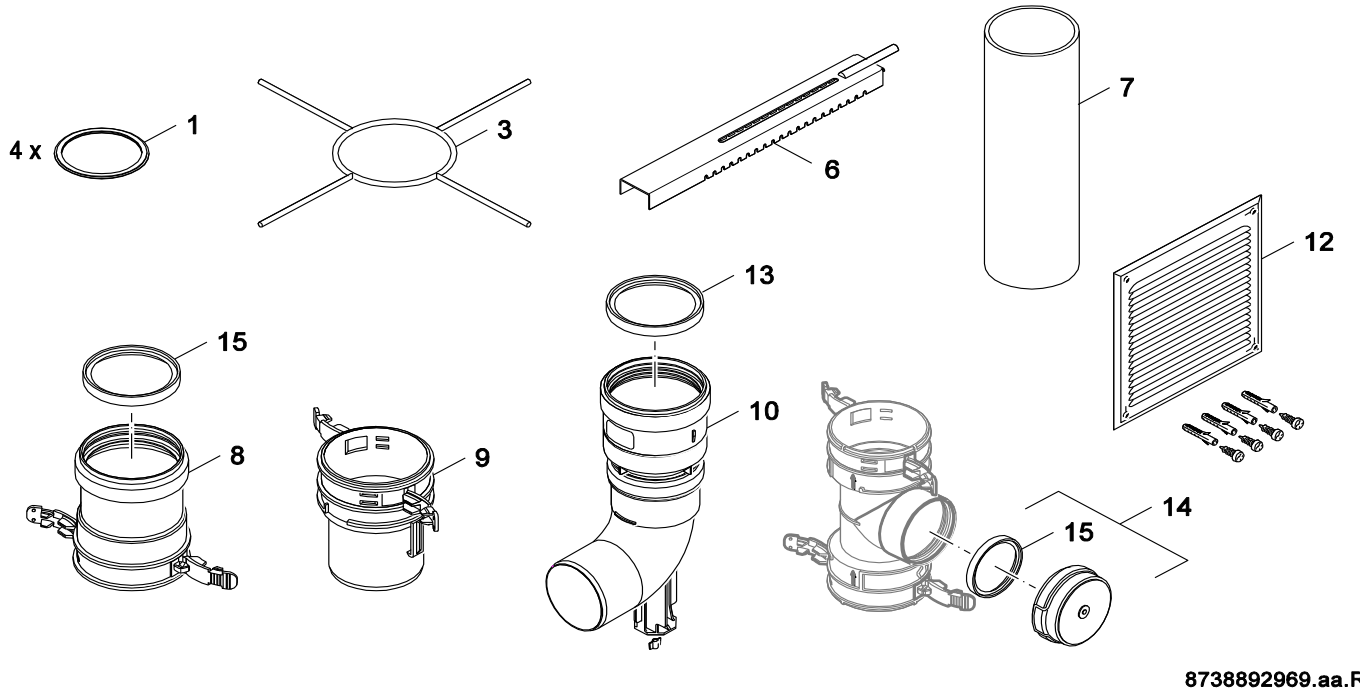

Pos	Bestell-Nr.	Bezeichnung	Description	Dénomination	Descrizione	Descripción	Benaming	PG
6	**8 718 003 749 0**	Auflageschiene	Flue Support Channel	Rail	Rotaia	Rail	Montagebeugel	
10	**8 718 666 493 0**	Stützbogen D80	Elbow bracket D80	Coude d'appui D80	Gomito di supporto D80	Codo soporte D80	Steunbochten D80	33
13	**8 718 223 472 0**	Dichtung	Seal	Joint	Guarnizione	junta	pakking	20

For:

Ersatzteilliste
Spare parts list
Liste des pièces de rechange
Lista parti di ricambio
Lista de repuestos
Onderdelenlijst

AZB1374 - 7738111178

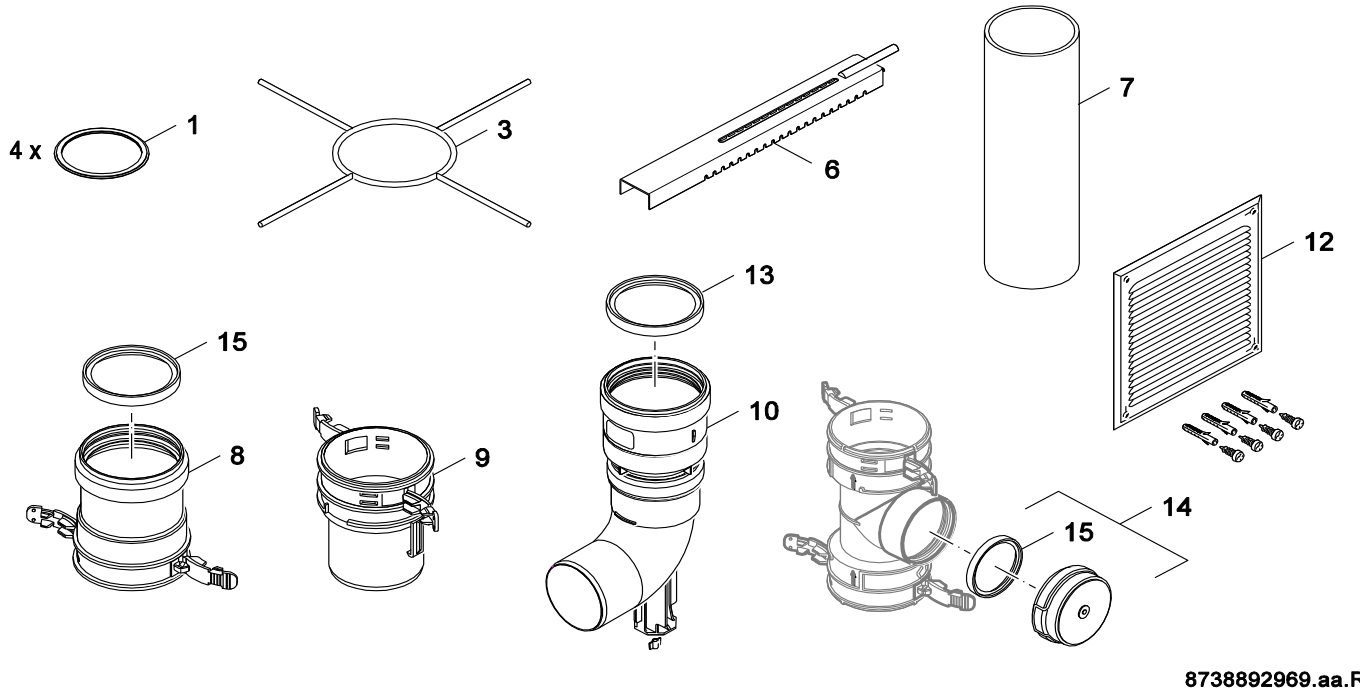

Pos	Bestell-Nr.	Bezeichnung	Description	Dénomination	Descrizione	Descripción	Benaming	PG
1	**8 718 666 490 0**	Dichtung D80 flex	Seal inner 80mm flexible	Joint	Guarnizione	Junta interior 80mm	Pakkingring	27
13	**8 718 223 472 0**	Dichtung	Seal	Joint	Guarnizione	junta	pakking	20
14	**8 718 668 272 0**	Abdeckung mit Dichtung D80	Elbow bracket coverage with sealing	Coude d'appui protectionavec joint	Gomito di supporto comeratura in guarniz	Codo soporte ubierta con junta interior	Steunbochten afdekking met pakkingring	38
15	**8 718 668 273 0**	Dichtung Verschlußdeckel D80	Seal inner cover	Joint	Guarnizione	Junta interior	Pakkingring	28

For:

Ersatzteilliste Spare parts list Liste des pièces de rechange Lista parti di ricambio Lista de repuestos Onderdelenlijst	**AZB1376 - 7738111180**

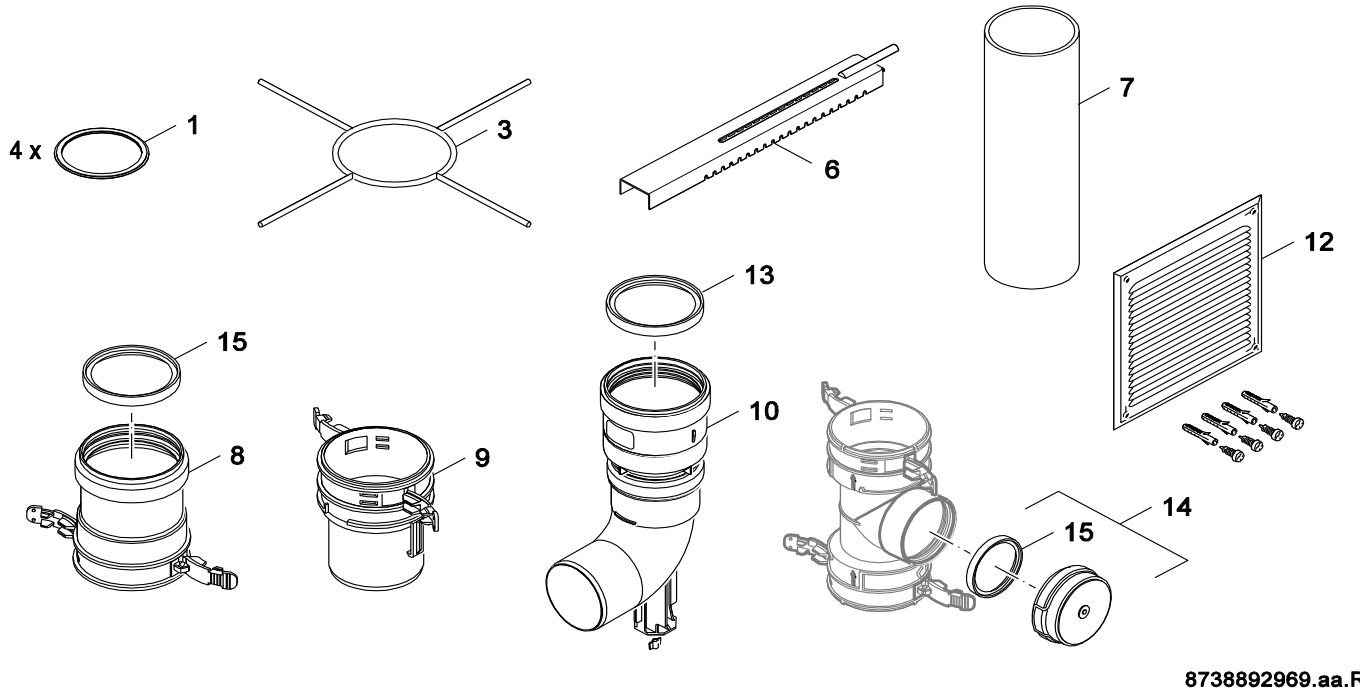

Pos	Bestell-Nr.	Bezeichnung	Description	Dénomination	Descrizione	Descripción	Benaming	PG
1	**8 718 666 490 0**	Dichtung D80 flex	Seal inner 80mm flexible	Joint	Guarnizione	Junta interior 80mm	Pakkingring	27
For:								

UNIDOMO®

Ersatzteilliste
Spare parts list
Liste des pièces de rechange
Lista parti di ricambio
Lista de repuestos
Onderdelenlijst

AZB1377 - 7738111181

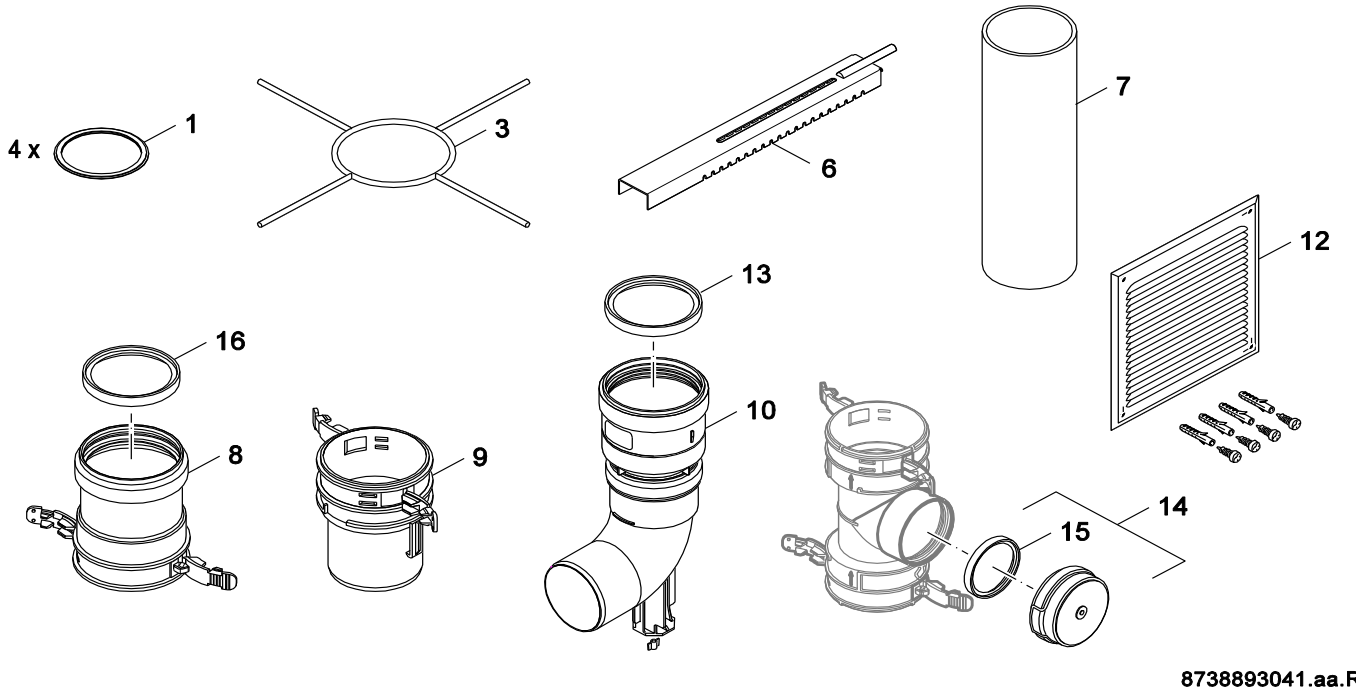

Pos	Bestell-Nr.	Bezeichnung	Description	Dénomination	Descrizione	Descripción	Benaming	PG
1	**8 718 666 509 0**	Dichtung D100 flex	Seal inner 100mm flexible	Joint	Guarnizione	Junta interior 100mm	Pakkingring	28
3	**8 718 666 508 0**	Halter Schacht D100	Elbow bracket funnel	Coude d'appui buse cheminee	Gomito di supporto fissagio ciminiera	Codo soporte fijacion chimenea	Steunbochten bevestiging shouw	40
6	**8 718 003 749 0**	Auflageschiene	Flue Support Channel	Rail	Rotaia	Rail	Montagebeugel	
7	**8 715 504 536 0**	Verlängerungsrohr	Extension pipe	Tuyaux de ralonge	Prolunga	Tubo extensión	Verlengpijp	28
8	**8 718 666 506 0**	Muffe oben D100	Connecting pipe above	Tube de raccordement en haut	Raccordo in alto	Tubo agua alto	VERBINDINGSTUK boven bocht fle	31
9	**8 718 666 511 0**	Muffe unten D100	Connecting pipe below	Tube de raccordement en bas	Raccordo di sotto	Tubo agua bajo	VERBINDINGSTUK beneden	30
10	**8 718 666 493 0**	Stützbogen D80	Elbow bracket D80	Coude d'appui D80	Gomito di supporto D80	Codo soporte D80	Steunbochten D80	33
12	**8 718 007 345 0**	Lüftungsgitter	Ventilation grid	Grille d'aération	Griglia di aerazione	Rejilla de ventilacion	VERLUCHTINGSROOSTER AZB 665/12	36
13	**8 718 223 472 0**	Dichtung	Seal	Joint	Guarnizione	junta	pakking	20
14	**8 718 668 272 0**	Abdeckung mit Dichtung D80	Elbow bracket coverage with sealing	Coude d'appui protectionavec joint	Gomito di supporto comeratura in guarniz	Codo soporte ubierta con junta interior	Steunbochten afdekking met pakkingring	38
15	**8 718 668 273 0**	Dichtung Verschlußdeckel D80	Seal inner cover	Joint	Guarnizione	Junta interior	Pakkingring	28
16	**8 718 668 274 0**	Dichtung Verschlußdeckel D100	Seal	Joint	Guarnizione	Junta interior	Pakkingring	28

For:

Ersatzteilliste Spare parts list Liste des pièces de rechange Lista parti di ricambio Lista de repuestos Onderdelenlijst	**AZB1378 - 7738111182**

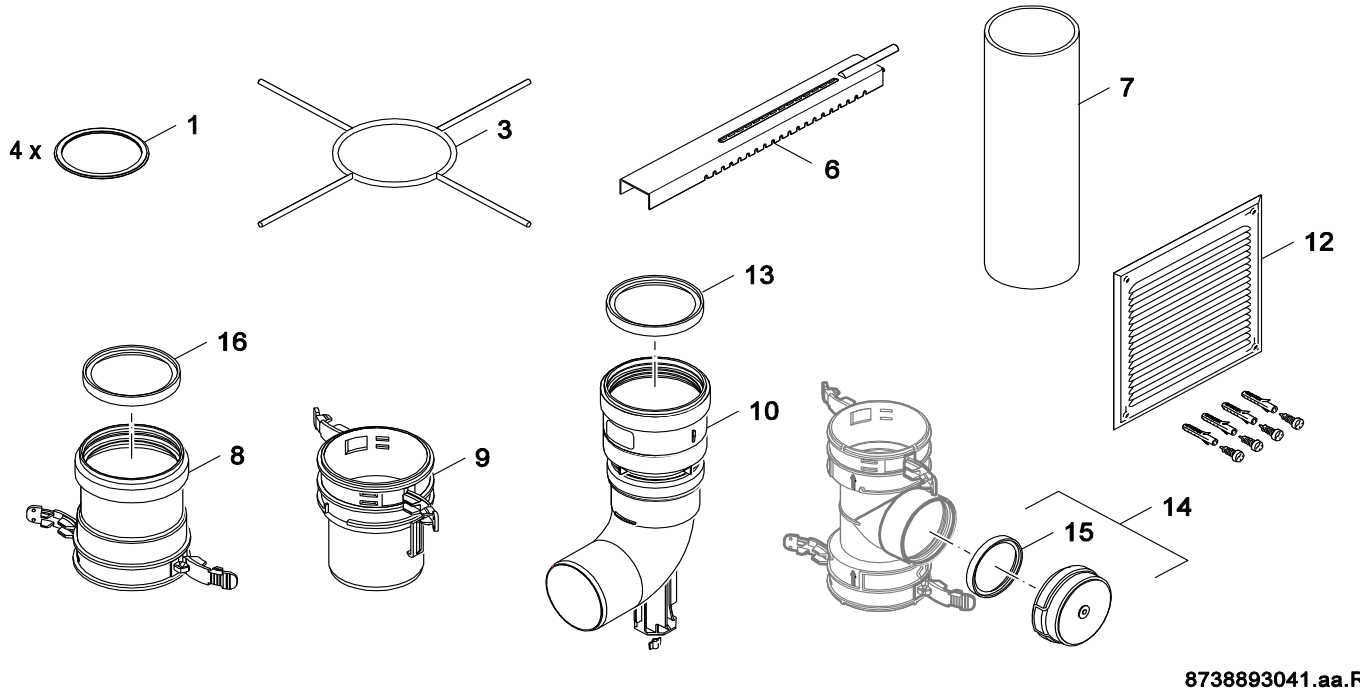

Pos	Bestell-Nr.	Bezeichnung	Description	Dénomination	Descrizione	Descripción	Benaming	PG
1	**8 718 666 509 0**	Dichtung D100 flex	Seal inner 100mm flexible	Joint	Guarnizione	Junta interior 100mm	Pakkingring	28
For:								

UNIDOMO®

Ersatzteilliste Spare parts list Liste des pièces de rechange Lista parti di ricambio Lista de repuestos Onderdelenlijst	**AZB1380 - 7738111184**

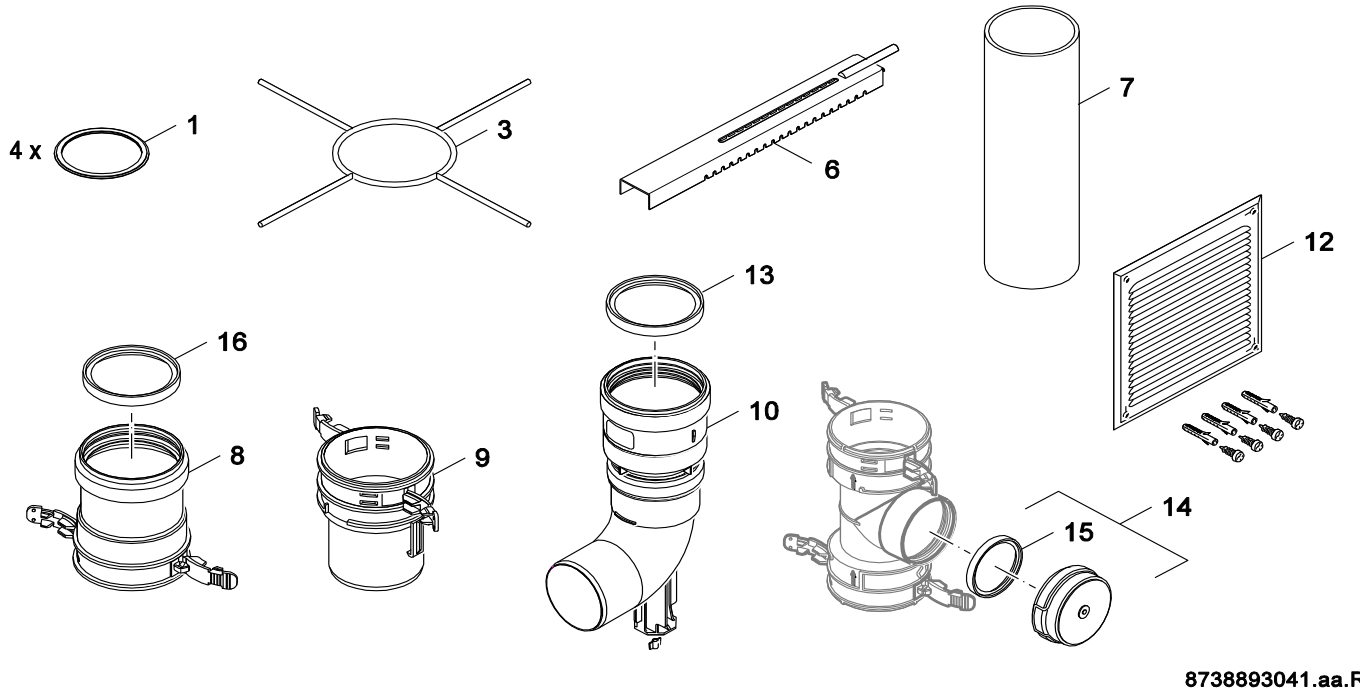

Pos	Bestell-Nr.	Bezeichnung	Description	Dénomination	Descrizione	Descripción	Benaming	PG
1	**8 718 666 509 0**	Dichtung D100 flex	Seal inner 100mm flexible	Joint	Guarnizione	Junta interior 100mm	Pakkingring	28
14	**8 718 668 272 0**	Abdeckung mit Dichtung D80	Elbow bracket coverage with sealing	Coude d'appui protectionavec joint	Gomito di supporto comeratura in guarniz	Codo soporte ubierta con junta interior	Steunbochten afdekking met pakkingring	38
15	**8 718 668 273 0**	Dichtung Verschlußdeckel D80	Seal inner cover	Joint	Guarnizione	Junta interior	Pakkingring	28

For:

Ersatzteilliste Spare parts list Liste des pièces de rechange Lista parti di ricambio Lista de repuestos Onderdelenlijst	**AZB1381 - 7738111185**

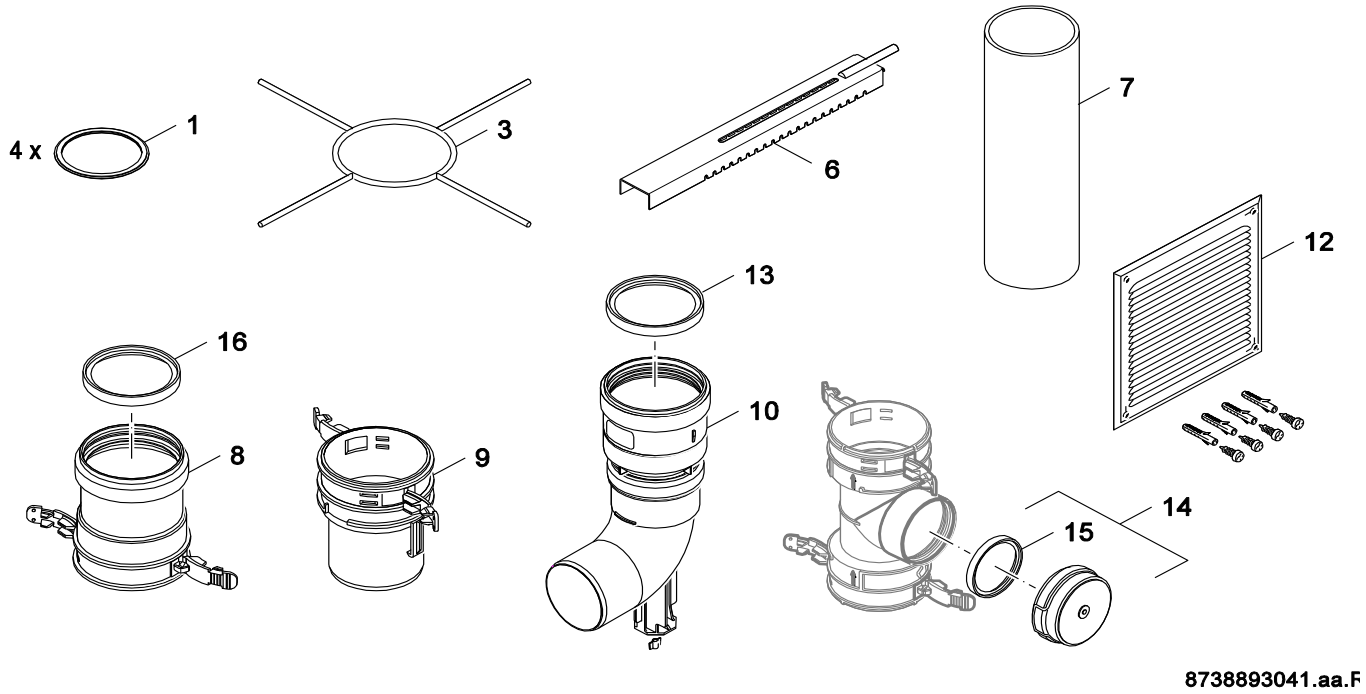

Pos	Bestell-Nr.	Bezeichnung	Description	Dénomination	Descrizione	Descripción	Benaming	PG
7	**8 715 504 536 0**	Verlängerungsrohr	Extension pipe	Tuyaux de ralonge	Prolunga	Tubo extensión	Verlengpijp	28
For:								

UNIDOMO®

Ersatzteilliste Spare parts list Liste des pièces de rechange Lista parti di ricambio Lista de repuestos Onderdelenlijst	**AZB1382 - 7738111186**

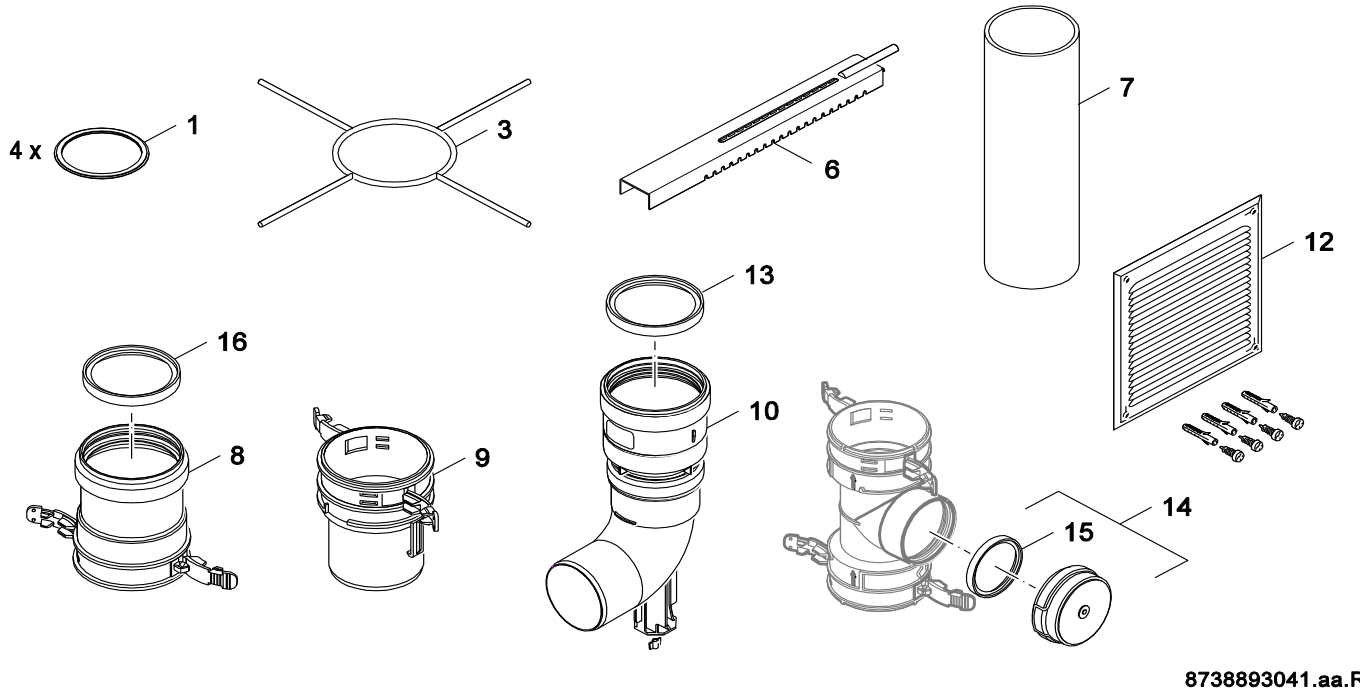

Pos	Bestell-Nr.	Bezeichnung	Description	Dénomination	Descrizione	Descripción	Benaming	PG
1	**8 718 666 509 0**	Dichtung D100 flex	Seal inner 100mm flexible	Joint	Guarnizione	Junta interior 100mm	Pakkingring	28
For:								

UNIDOMO®

Ersatzteilliste
Spare parts list
Liste des pièces de rechange
Lista parti di ricambio
Lista de repuestos
Onderdelenlijst

Erweitpaket D60 - 7738111211

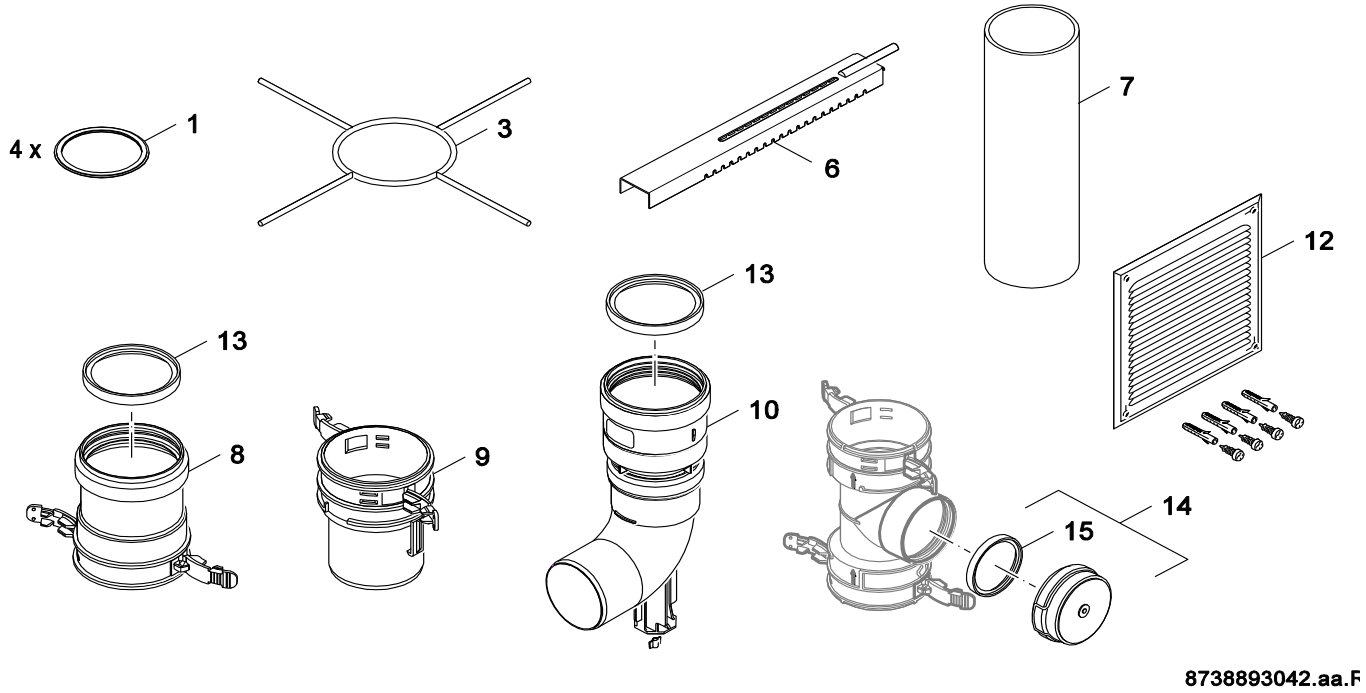

Pos	Bestell-Nr.	Bezeichnung	Description	Dénomination	Descrizione	Descripción	Benaming	PG
1	**8 718 666 255 0**	Dichtung D60 flex	Seal inner 60mm flexible	Joint	Guarnizione	Junta interior 60mm	Pakkingring	25
For:								

UNIDOMO®

Ersatzteilliste
Spare parts list
Liste des pièces de rechange
Lista parti di ricambio
Lista de repuestos
Onderdelenlijst

Erweitpaket D80 - 7738111207

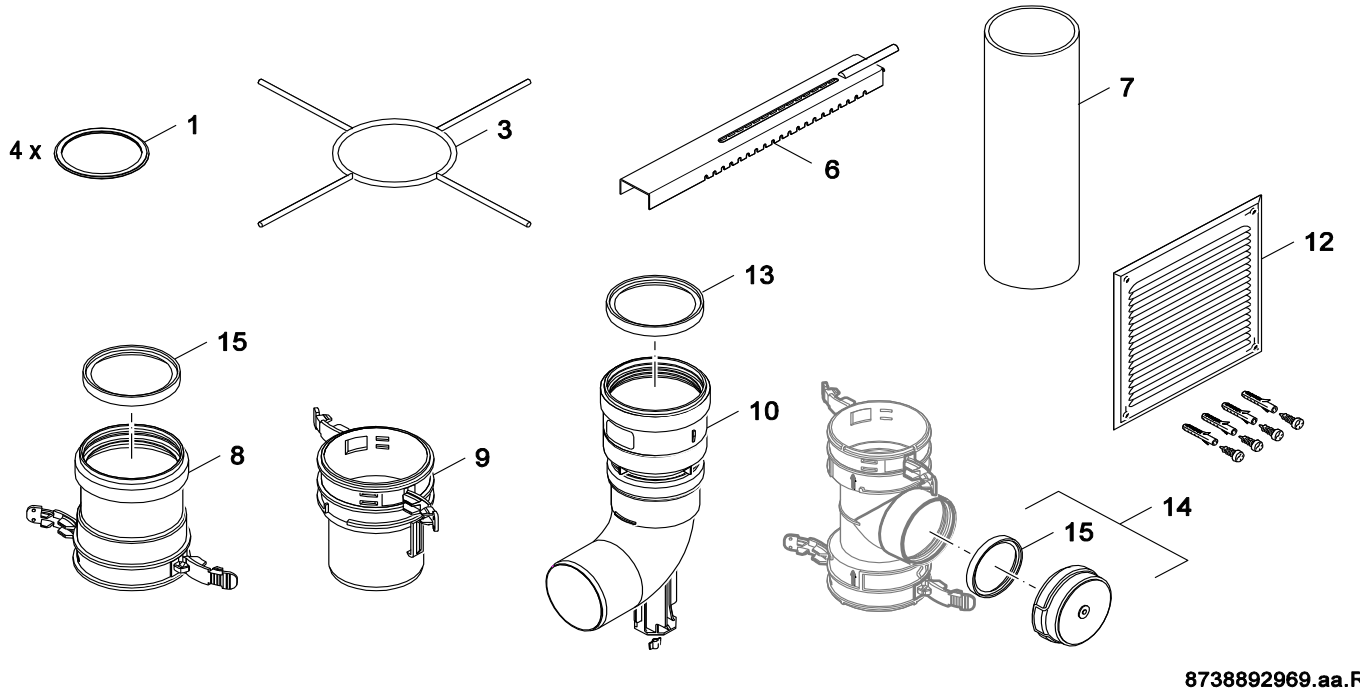

Pos	Bestell-Nr.	Bezeichnung	Description	Dénomination	Descrizione	Descripción	Benaming	PG
1	**8 718 666 490 0**	Dichtung D80 flex	Seal inner 80mm flexible	Joint	Guarnizione	Junta interior 80mm	Pakkingring	27
For:								

UNIDOMO®

Ersatzteilliste
Spare parts list
Liste des pièces de rechange
Lista parti di ricambio
Lista de repuestos
Onderdelenlijst

Erweitpaket D100 - 7738111209

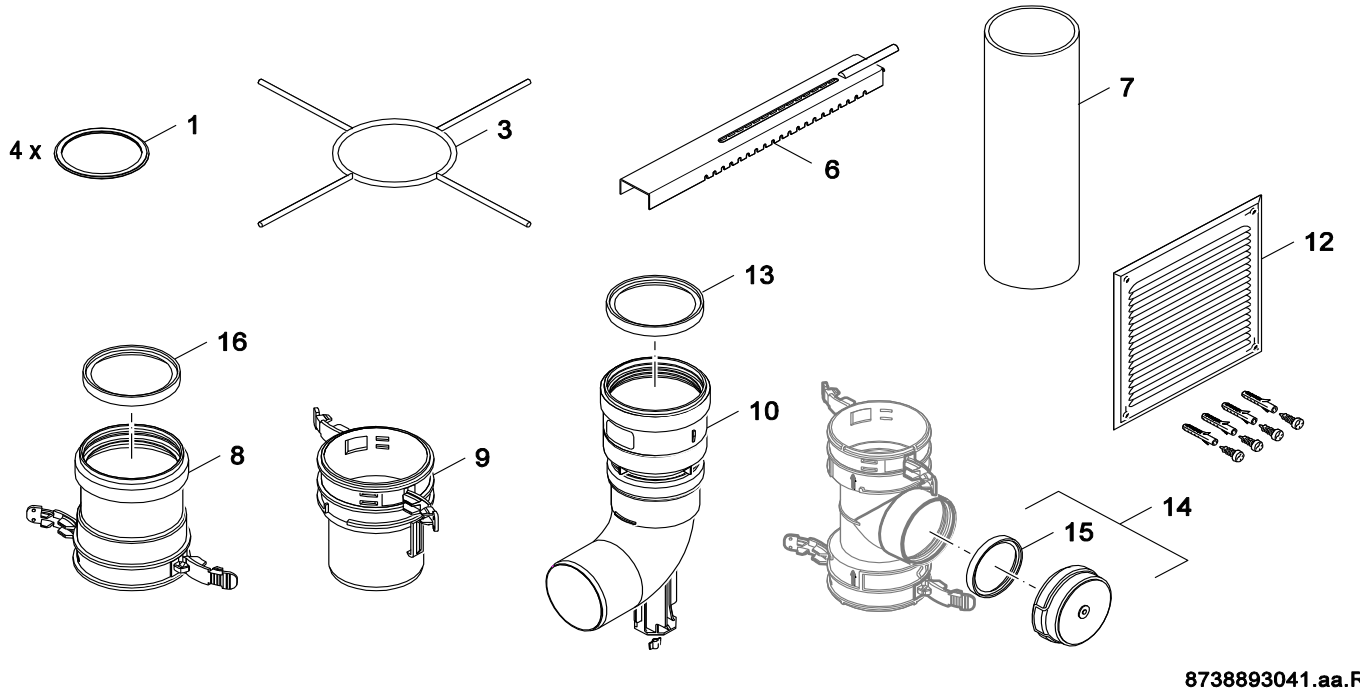

Pos	Bestell-Nr.	Bezeichnung	Description	Dénomination	Descrizione	Descripción	Benaming	PG
1	**8 718 666 509 0**	Dichtung D100 flex	Seal inner 100mm flexible	Joint	Guarnizione	Junta interior 100mm	Pakkingring	28
For:								

UNIDOMO®

Ersatzteilliste
Spare parts list
Liste des pièces de rechange
Lista parti di ricambio
Lista de repuestos
Onderdelenlijst

Flexl Erwtrg DN60 5m - 7738111189

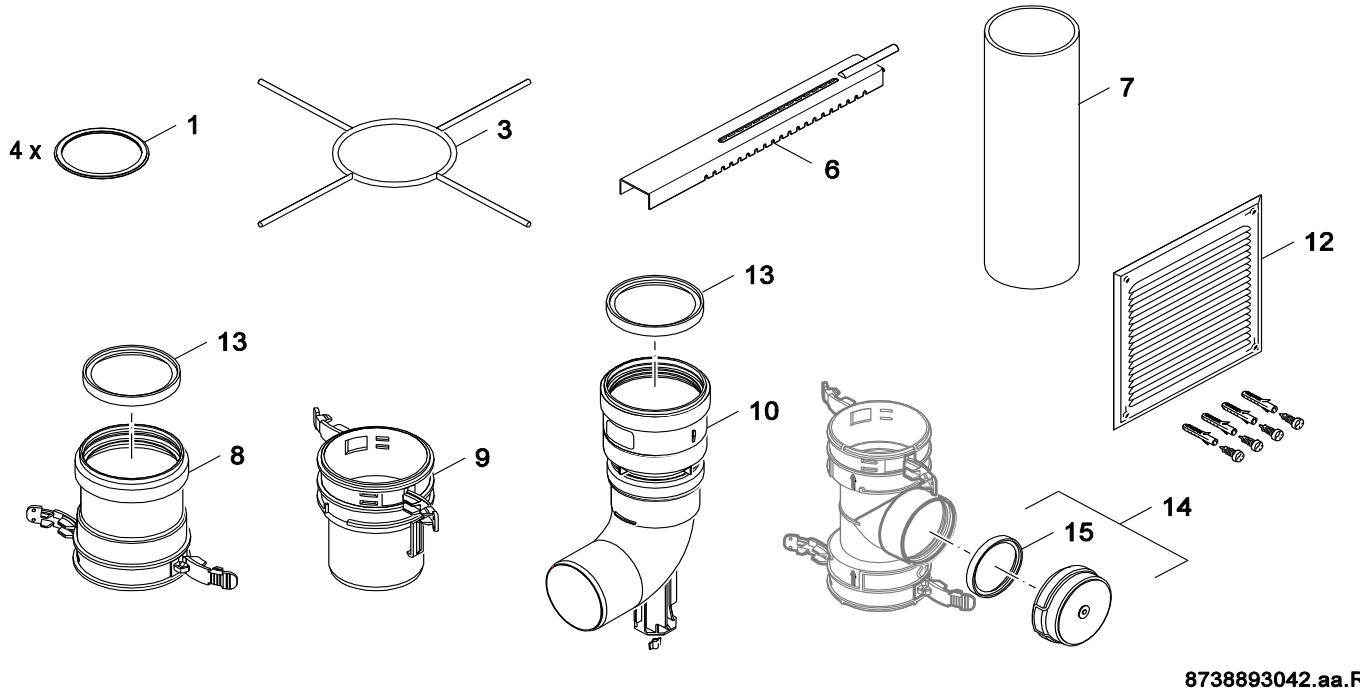

Pos	Bestell-Nr.	Bezeichnung	Description	Dénomination	Descrizione	Descripción	Benaming	PG
1	**8 718 666 255 0**	Dichtung D60 flex	Seal inner 60mm flexible	Joint	Guarnizione	Junta interior 60mm	Pakkingring	25
For:								

UNIDOMO®

Ersatzteilliste
Spare parts list
Liste des pièces de rechange
Lista parti di ricambio
Lista de repuestos
Onderdelenlijst

Flexltg 60mm 12,5m - 7738111188

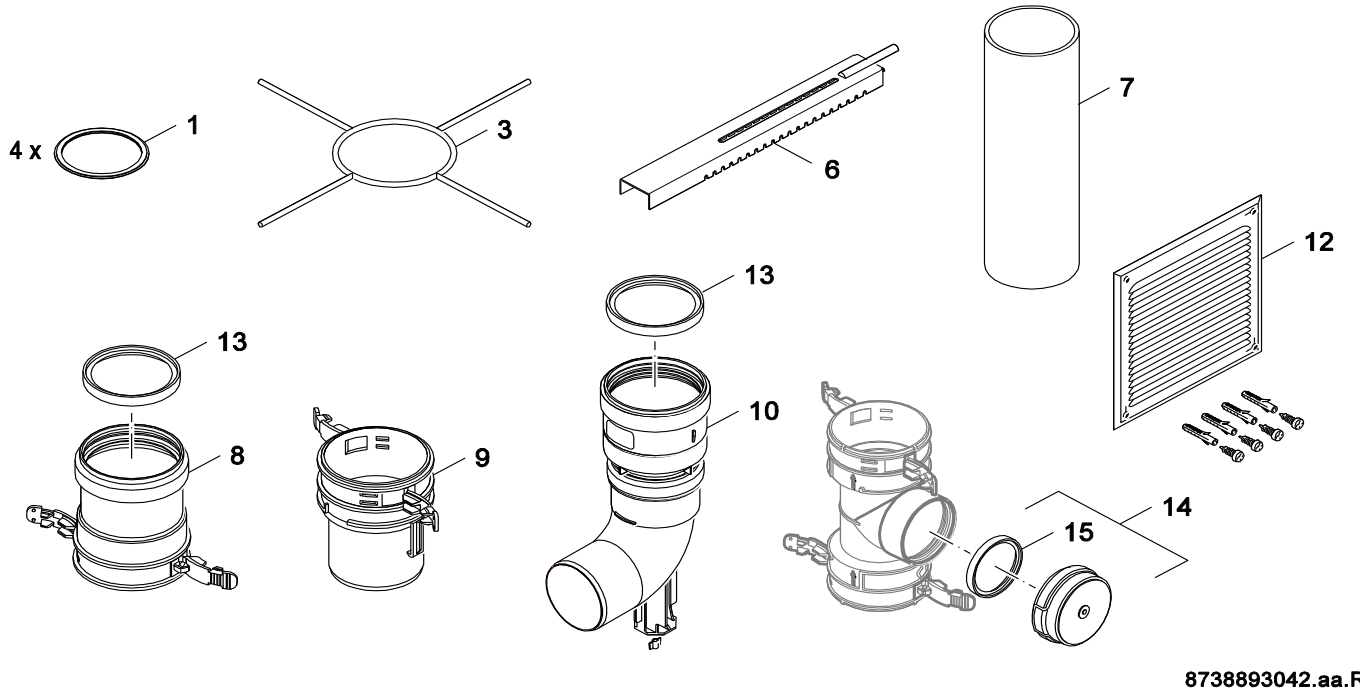

Pos	Bestell-Nr.	Bezeichnung	Description	Dénomination	Descrizione	Descripción	Benaming	PG
1	**8 718 666 255 0**	Dichtung D60 flex	Seal inner 60mm flexible	Joint	Guarnizione	Junta interior 60mm	Pakkingring	25
3	**8 718 666 253 0**	Halter Schacht D60	Elbow bracket funnel	Coude d'appui buse cheminee	Gomito di supporto fissagio ciminiera	Codo soporte fijacion chimenea	Steunbochten bevestiging shouw	39
For:								

UNIDOMO®

Ersatzteilliste
Spare parts list
Liste des pièces de rechange
Lista parti di ricambio
Lista de repuestos
Onderdelenlijst

Gbaustz Schacht DN60 - 7738111190

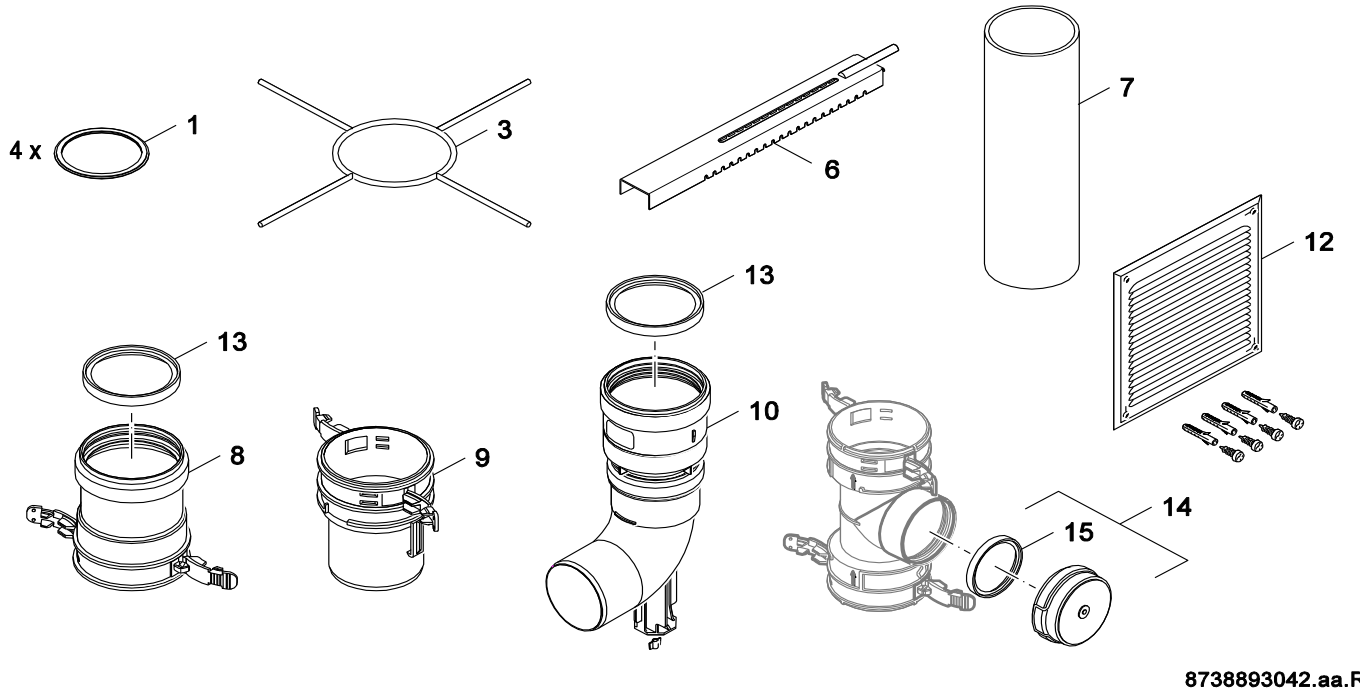

Pos	Bestell-Nr.	Bezeichnung	Description	Dénomination	Descrizione	Descripción	Benaming	PG
3	**8 718 666 253 0**	Halter Schacht D60	Elbow bracket funnel	Coude d'appui buse cheminee	Gomito di supporto fissagio ciminiera	Codo soporte fijacion chimenea	Steunbochten bevestiging shouw	39
6	**8 718 666 260 0**	Auflageschiene	Elbow bracket rail	Coude d'appui rail	Gomito di supporto guide	Codo soporte barre	Steunbochten sheen	29
7	**8 718 666 256 0**	Endstück D60,L=500	End pipe D60,L=500	Tuyaux de final D60,L=500	Tubo la finale D60,L=500	Tubo el final D60,L=500	Verlengbuis D60,L=500	28
8	**8 718 666 247 0**	Muffe oben D60	Connecting pipe above	Tube de raccordement en haut	Raccordo in alto	Tubo agua alto	VERBINDINGSTUK boven bocht fle	30
9	**8 718 666 257 0**	Muffe unten D60	Connecting pipe below	Tube de raccordement en bas	Raccordo di sotto	Tubo agua bajo	VERBINDINGSTUK beneden	27
10	**8 718 666 258 0**	Stützbogen D60	Elbow bracket D60	Coude d'appui D60	Gomito di supporto D60	Codo soporte D60	Steunbochten D60	30
13	**8 718 666 259 0**	Dichtung D60 starr	Seal inner 60mm	Joint	Guarnizione	Junta interior 60mm	Pakkingring	16

For:

UNIDOMO®

Ersatzteilliste Spare parts list Liste des pièces de rechange Lista parti di ricambio Lista de repuestos Onderdelenlijst	**Grdbstz WH/WS 60-100 - 7738111193**

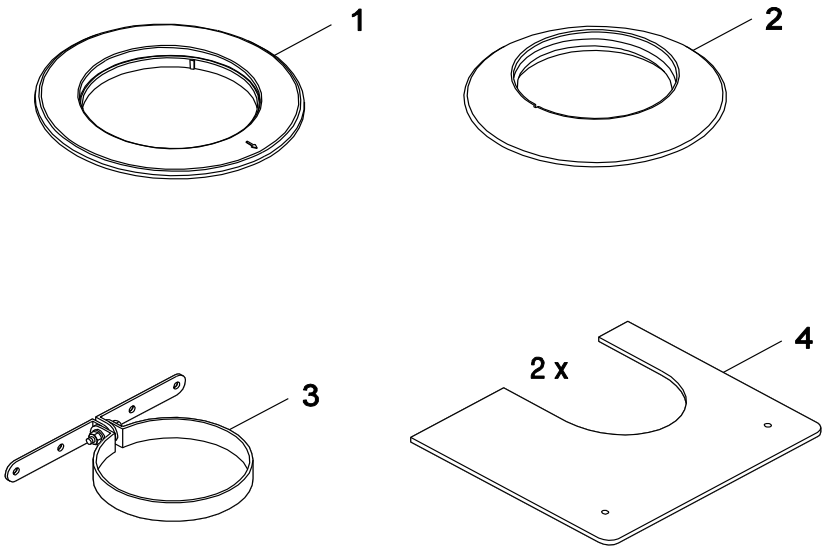

8738892972.aa.F

Pos	Bestell-Nr.	Bezeichnung	Description	Dénomination	Descrizione	Descripción	Benaming	PG
1	**8 716 111 211 0**	Dichtgummi	Wall seal inner white	Joint d`étanchétité	Gomma di tenuta	Junta de goma	Afdichtingsrubber	19
2	**8 716 111 212 0**	Dichtgummi	Wall seal 160mm black	Joint d`étanchétité	Gomma di tenuta	Junta de goma	Afdichtingsrubber	
For:								

UNIDOMO®

Ersatzteilliste Spare parts list Liste des pièces de rechange Lista parti di ricambio Lista de repuestos Onderdelenlijst	**Grdbtz DO rot 60-100 - 7738111192**

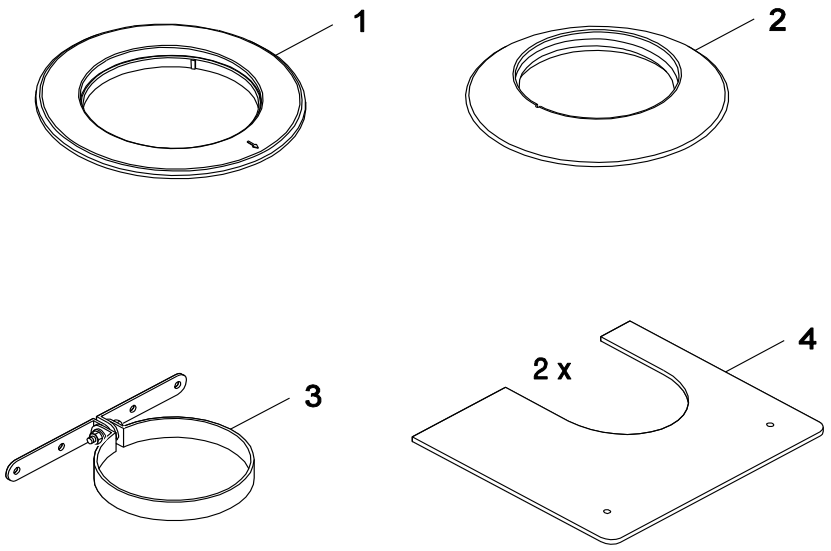

8738892972.aa.F

Pos	Bestell-Nr.	Bezeichnung	Description	Dénomination	Descrizione	Descripción	Benaming	PG
3	**8 711 301 121 0**	Clamp 100	Clamp 100	Clamp 100	Clamp 100	Clamp 100	Clamp 100	
4	**8 718 006 907 0**	Abdeckblech	Firestop Plate c/w Screws	Tôle de protection	Lamierina di protezione	Chapa de protección	Afdekplaat	30

For:

UNIDOMO®

Ersatzteilliste Spare parts list Liste des pièces de rechange Lista parti di ricambio Lista de repuestos Onderdelenlijst	**Grdbtz DO sw DN60-10 - 7738111191**

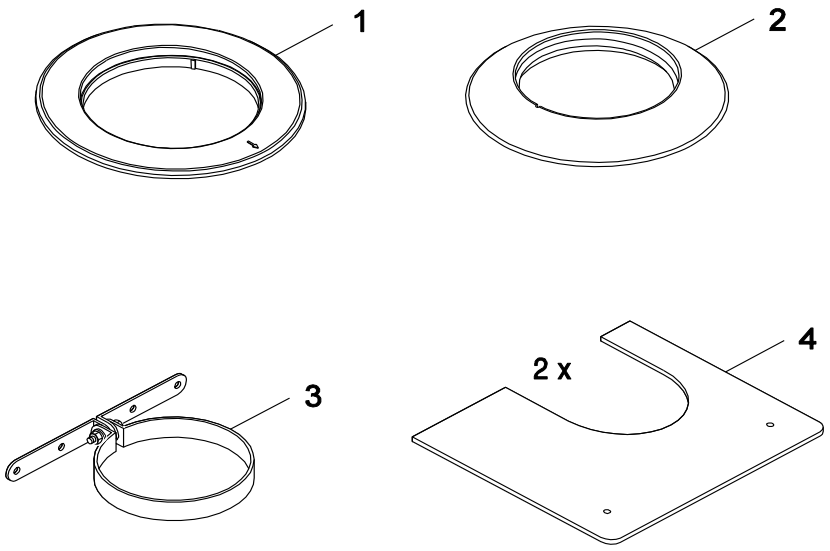

8738892972.aa.F

Pos	Bestell-Nr.	Bezeichnung	Description	Dénomination	Descrizione	Descripción	Benaming	PG
3	**8 711 301 121 0**	Clamp 100	Clamp 100	Clamp 100	Clamp 100	Clamp 100	Clamp 100	
4	**8 718 006 907 0**	Abdeckblech	Firestop Plate c/w Screws	Tôle de protection	Lamierina di protezione	Chapa de protección	Afdekplaat	30

For:

UNIDOMO®

Ersatzteilliste
Spare parts list
Liste des pièces de rechange
Lista parti di ricambio
Lista de repuestos
Onderdelenlijst

Grdpaket flex D60 - 7738111210

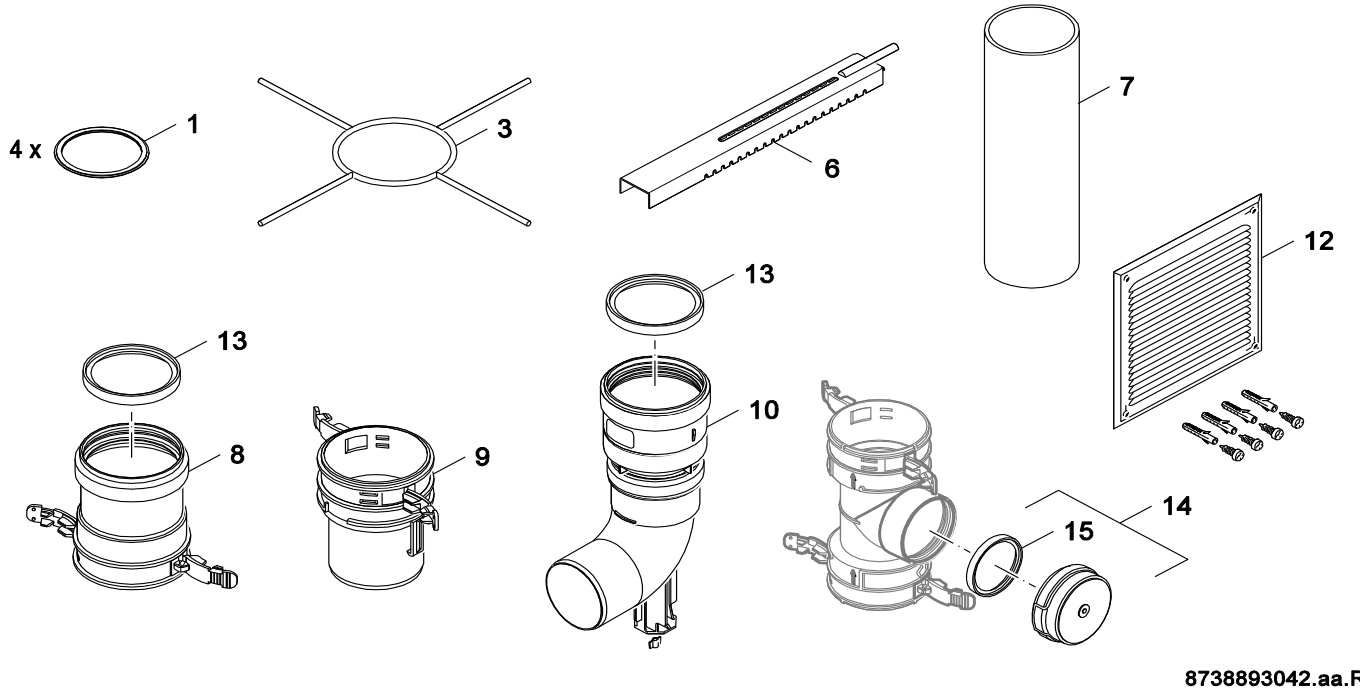

Pos	Bestell-Nr.	Bezeichnung	Description	Dénomination	Descrizione	Descripción	Benaming	PG
1	**8 718 666 255 0**	Dichtung D60 flex	Seal inner 60mm flexible	Joint	Guarnizione	Junta interior 60mm	Pakkingring	25
3	**8 718 666 253 0**	Halter Schacht D60	Elbow bracket funnel	Coude d'appui buse cheminee	Gomito di supporto fissagio ciminiera	Codo soporte fijacion chimenea	Steunbochten bevestiging shouw	39
6	**8 718 666 260 0**	Auflageschiene	Elbow bracket rail	Coude d'appui rail	Gomito di supporto guide	Codo soporte barre	Steunbochten sheen	29
7	**8 718 666 256 0**	Endstück D60,L=500	End pipe D60,L=500	Tuyaux de final D60,L=500	Tubo la finale D60,L=500	Tubo el final D60,L=500	Verlengbuis D60,L=500	28
8	**8 718 666 247 0**	Muffe oben D60	Connecting pipe above	Tube de raccordement en haut	Raccordo in alto	Tubo agua alto	VERBINDINGSTUK boven bocht fle	30
9	**8 718 666 257 0**	Muffe unten D60	Connecting pipe below	Tube de raccordement en bas	Raccordo di sotto	Tubo agua bajo	VERBINDINGSTUK beneden	27
10	**8 718 666 258 0**	Stützbogen D60	Elbow bracket D60	Coude d'appui D60	Gomito di supporto D60	Codo soporte D60	Steunbochten D60	30
12	**8 718 007 345 0**	Lüftungsgitter	Ventilation grid	Grille d'aération	Griglia di aerazione	Rejilla de ventilacion	VERLUCHTINGSROOSTER AZB 665/12	36
13	**8 718 666 259 0**	Dichtung D60 starr	Seal inner 60mm	Joint	Guarnizione	Junta interior 60mm	Pakkingring	16
14	**8 718 666 251 0**	Abdeckung mit Dichtung D60	Elbow bracket coverage with sealing	Coude d'appui protectionavec joint	Gomito di supporto comeratura in guarniz	Codo soporte ubierta con junta interior	Steunbochten afdekking met pakkingring	35
15	**8 718 666 252 0**	Dichtung Verschlußdeckel D60	Seal inner cover	Joint	Guarnizione	Junta interior	Pakkingring	26
For:								

UNIDOMO®

Ersatzteilliste
Spare parts list
Liste des pièces de rechange
Lista parti di ricambio
Lista de repuestos
Onderdelenlijst

Grdpaket flex D80 - 7738111206

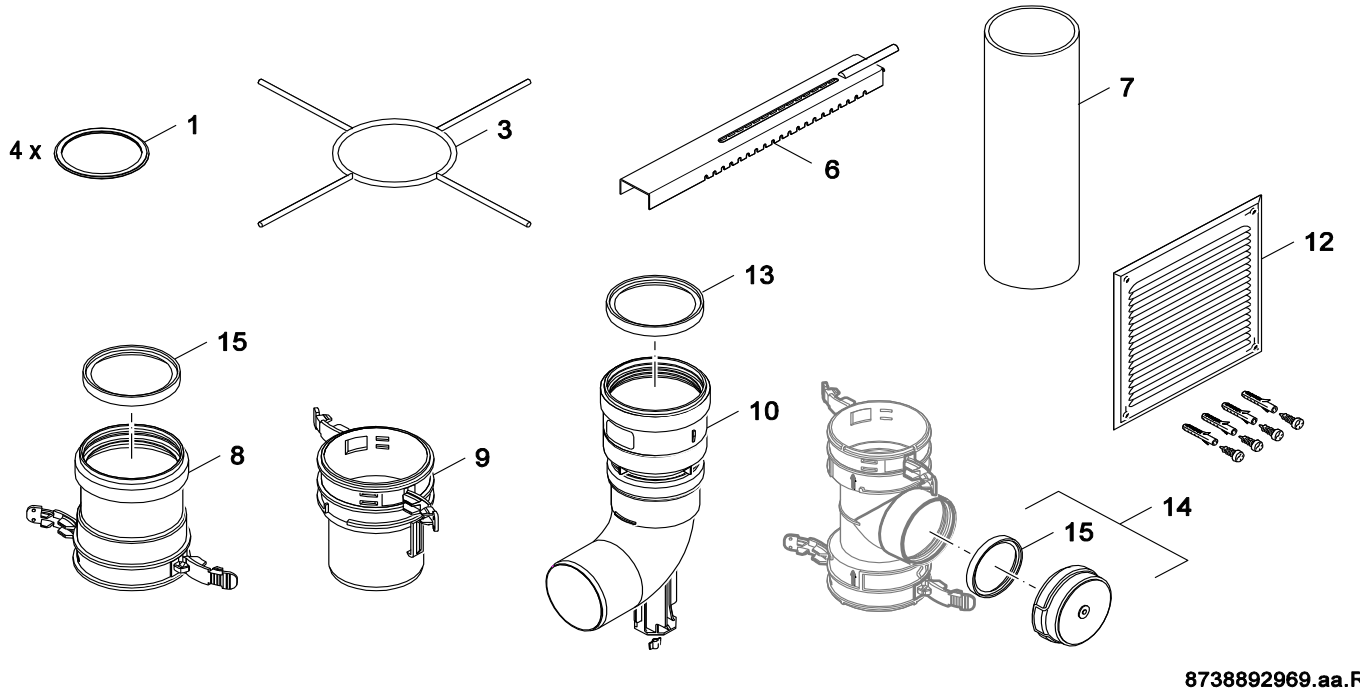

Pos	Bestell-Nr.	Bezeichnung	Description	Dénomination	Descrizione	Descripción	Benaming	PG
1	**8 718 666 490 0**	Dichtung D80 flex	Seal inner 80mm flexible	Joint	Guarnizione	Junta interior 80mm	Pakkingring	27
3	**8 718 666 489 0**	Halter Schacht D80	Elbow bracket funnel	Coude d'appui buse cheminee	Gomiot di supporto fissagio ciminiera	Codo soporte fijacion chimenea	Steunbochten bevestiging shouw	40
6	**8 718 003 749 0**	Auflageschiene	Flue Support Channel	Rail	Rotaia	Rail	Montagebeugel	
8	**8 718 666 487 0**	Muffe oben D80	Connecting pipe above	Tube de raccordement en haut	Raccordo in alto	Tubo agua alto	VERBINDINGSTUK boven bocht fle	30
9	**8 718 666 492 0**	Muffe unten D80	Connecting pipe below	Tube de raccordement en bas	Raccordo di sotto	Tubo agua bajo	VERBINDINGSTUK beneden	29
10	**8 718 666 493 0**	Stützbogen D80	Elbow bracket D80	Coude d'appui D80	Gomito di supporto D80	Codo soporte D80	Steunbochten D80	33
12	**8 718 007 345 0**	Lüftungsgitter	Ventilation grid	Grille d'aération	Griglia di aerazione	Rejilla de ventilacion	VERLUCHTINGSROOSTER AZB 665/12	36
13	**8 718 223 472 0**	Dichtung	Seal	Joint	Guarnizione	junta	pakking	20
14	**8 718 668 272 0**	Abdeckung mit Dichtung D80	Elbow bracket coverage with sealing	Coude d'appui protectionavec joint	Gomito di supporto comeratura in guarniz	Codo soporte ubierta con junta interior	Steunbochten afdekking met pakkingring	38
15	**8 718 668 273 0**	Dichtung Verschlußdeckel D80	Seal inner cover	Joint	Guarnizione	Junta interior	Pakkingring	28
For:								

UNIDOMO®

Ersatzteilliste
Spare parts list
Liste des pièces de rechange
Lista parti di ricambio
Lista de repuestos
Onderdelenlijst

Grdpaket flex D100 - 7738111208

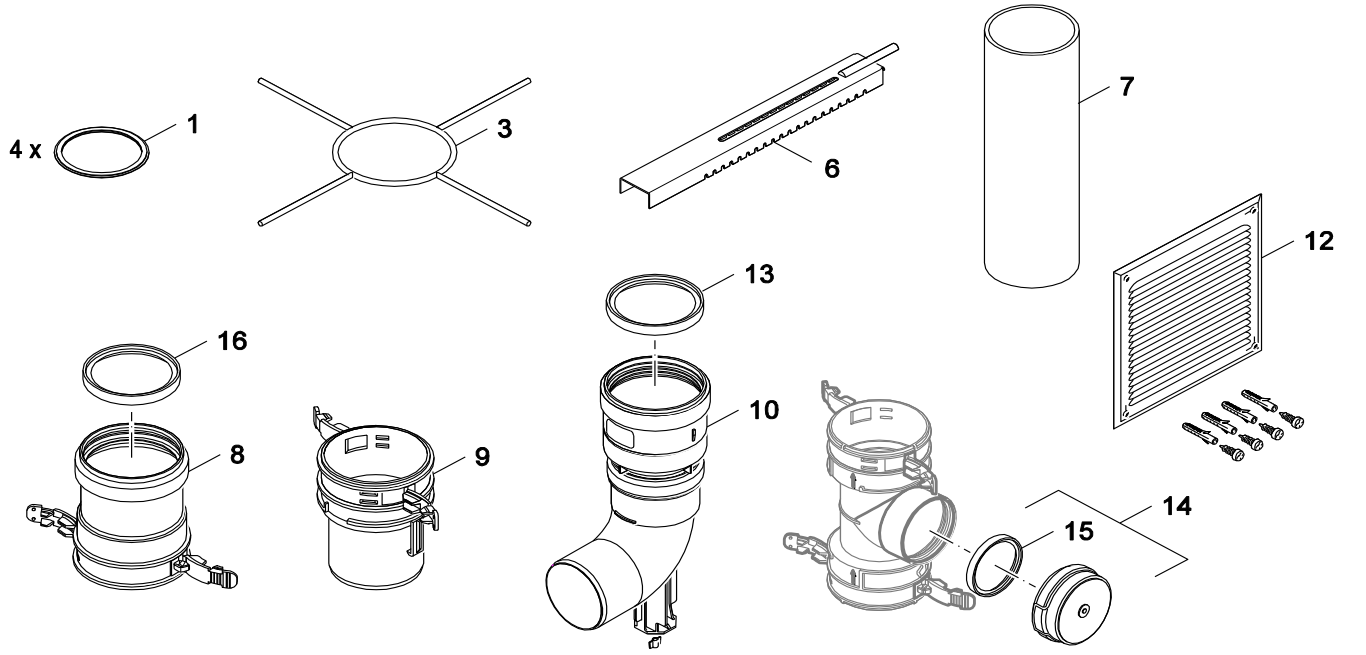

Pos	Bestell-Nr.	Bezeichnung	Description	Dénomination	Descrizione	Descripción	Benaming	PG
1	**8 718 666 509 0**	Dichtung D100 flex	Seal inner 100mm flexible	Joint	Guarnizione	Junta interior 100mm	Pakkingring	28
3	**8 718 666 508 0**	Halter Schacht D100	Elbow bracket funnel	Coude d'appui buse cheminee	Gomito di supporto fissagio ciminiera	Codo soporte fijacion chimenea	Steunbochten bevestiging shouw	40
6	**8 718 003 749 0**	Auflageschiene	Flue Support Channel	Rail	Rotaia	Rail	Montagebeugel	
7	**8 715 504 536 0**	Verlängerungsrohr	Extension pipe	Tuyaux de ralonge	Prolunga	Tubo extensión	Verlengpijp	28
8	**8 718 666 506 0**	Muffe oben D100	Connecting pipe above	Tube de raccordement en haut	Raccordo in alto	Tubo agua alto	VERBINDINGSTUK boven bocht fle	31
9	**8 718 666 511 0**	Muffe unten D100	Connecting pipe below	Tube de raccordement en bas	Raccordo di sotto	Tubo agua bajo	VERBINDINGSTUK beneden	30
10	**8 718 666 493 0**	Stützbogen D80	Elbow bracket D80	Coude d'appui D80	Gomito di supporto D80	Codo soporte D80	Steunbochten D80	33
12	**8 718 007 345 0**	Lüftungsgitter	Ventilation grid	Grille d'aération	Griglia di aerazione	Rejilla de ventilacion	VERLUCHTINGSROOSTER AZB 665/12	36
13	**8 718 223 472 0**	Dichtung	Seal	Joint	Guarnizione	junta	pakking	20
14	**8 718 668 272 0**	Abdeckung mit Dichtung D80	Elbow bracket coverage with sealing	Coude d'appui protectionavec joint	Gomito di supporto comeratura in guarniz	Codo soporte ubierta con junta interior	Steunbochten afdekking met pakkingring	38
15	**8 718 668 273 0**	Dichtung Verschlußdeckel D80	Seal inner cover	Joint	Guarnizione	Junta interior	Pakkingring	28
16	**8 718 668 274 0**	Dichtung Verschlußdeckel D100	Seal	Joint	Guarnizione	Junta interior	Pakkingring	28

For:

Ersatzteilliste
Spare parts list
Liste des pièces de rechange
Lista parti di ricambio
Lista de repuestos
Onderdelenlijst

Horiz Abgfrg D60/100 - 7738111213

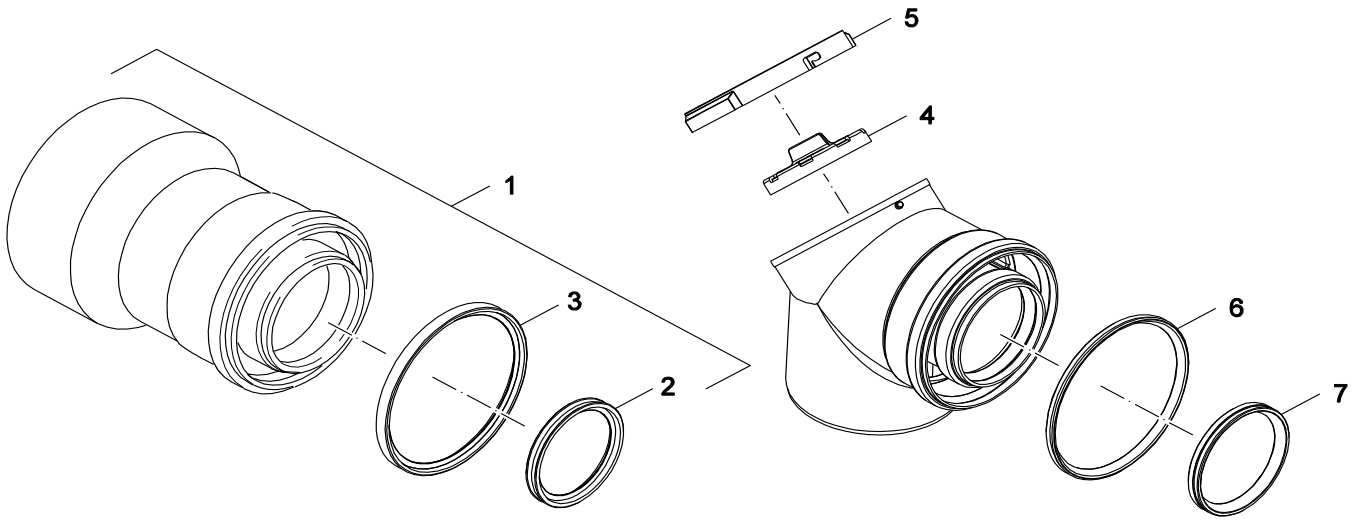

8738892854.aa.RS-AZB

Pos	Bestell-Nr.	Bezeichnung	Description	Dénomination	Descrizione	Descripción	Benaming	PG
1	**8 715 502 117 0**	Adapter	Adapter	Raccord	Adattore	Adaptador	Adapter	38
2	**8 711 004 367 0**	Dichtung 60 x 8mm	Seal inner 60mm x 8mm	Joint	Guarnizione	Junta interior 60mm x 8mm	Pakkingring	17
3	**8 716 111 673 0**	Dichtgummi 100x8	Seal 100mm x 8mm	Joint d`étanchétité 100x8	Gomma di tenuta 100x8	Junta 100mm x 8mm	Afdichtingsrubber 100x8	
4	**8 718 223 519 0**	Deckel	cover	Couvercle	Coperchio	tapa	Deksel	26
5	**8 718 223 520 0**	Deckel	cover	Couvercle	Coperchio	tapa	Deksel	30
6	**8 718 223 473 0**	Dichtung	Seal	Joint	Guarnizione	Seal	pakking	16
7	**8 718 223 472 0**	Dichtung	Seal	Joint	Guarnizione	junta	pakking	20

For:

UNIDOMO®

UNIDOMO®

UNIDOMO®

Web: www.unidomo.de

Telefon: 04621- 30 60 89 0

Mail: info@unidomo.com

Öffnungszeiten: Mo.-Fr. 8:00-17:00 Uhr

VIESSMANN

Buderus

Vaillant

WOLF

JUNKERS

BOSCH

remeha

DAIKIN

ROTEX
a member of DAIKIN group

- Individuelle Beratung
- Kostenloser Versand
- Hochwertige Produkte
- Komplettpakete
- Über 15 Jahre Erfahrung
- Markenhersteller

UNIDOMO®

Bosch Thermotechnik GmbH
D-35576 Wetzlar / Germany