Ersatzteilliste
Spare parts list
Liste des pièces de rechange

Lista parti di ricambio
Lista de repuestos
Catálogo de peças de substituição

6720812666
(2017/07) dti

Regler: CS200, CR10/-H, CR50, CR100 CT100, CW100, CR400, CW400, CW800

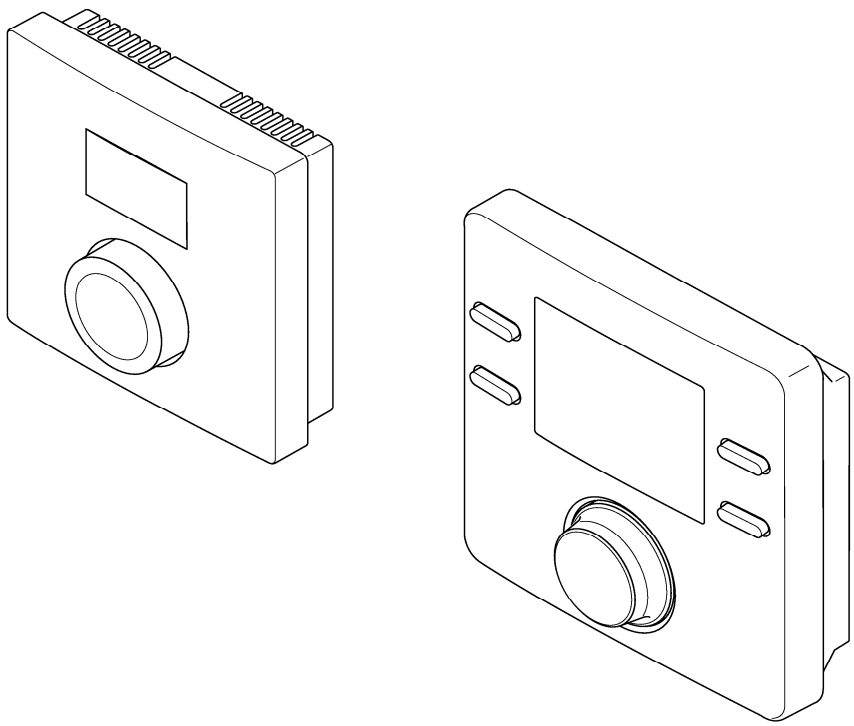

8738892990.aa.RO

JUNKERS

UNIDOMO®

Web: www.unidomo.de

Telefon: 04621- 30 60 89 0

Mail: info@unidomo.com

Öffnungszeiten: Mo.-Fr. 8:00-17:00 Uhr

VIESSMANN

Buderus

Vaillant

WOLF

JUNKERS

BOSCH

remeha

DAIKIN

ROTEX
a member of DAIKIN group

- Individuelle Beratung
- Kostenloser Versand
- Hochwertige Produkte
- Komplettpakete
- Über 15 Jahre Erfahrung
- Markenhersteller

UNIDOMO®

[de] Wichtige Hinweise zur Installation/Montage

Die Installation/Montage muss durch eine für die Arbeiten zugelassene Fachkraft unter Beachtung der geltenden Vorschriften erfolgen.

[en] Important notes on installation/assembly

The installation/assembly must be carried out by a professional who is authorised to do the work, and with due regard to the relevant regulations.

[fr] Instructions importantes pour l'installation/le montage

L'installation/le montage doit être effectué(e) par un spécialiste qualifié pour les opérations concernées et dans le respect des prescriptions applicables.

[bg] Важни указания във връзка с инсталацията/монтажа

Инсталацията/монтажът трябва да се извършва от лицензиран за работите специалист в съответствие с приложимите разпоредби.

[cs] Důležité pokyny k instalaci/montáži

Instalaci/montáž musí při dodržení platných předpisů provést odborný pracovník s příslušným oprávněním pro tyto práce.

[da] Vigtige anvisninger til installationen/monteringen

Installationen/monteringen skal foretages af en godkendt installatør under overholdelse af de gældende forskrifter.

[el] Σημαντικές υποδείξεις για την εγκατάσταση/συναρμολόγηση

Η εγκατάσταση/συναρμολόγηση πρέπει να πραγματοποιείται από εξουσιοδοτημένο για τις εργασίες αυτές τεχνικό προσωπικό, το οποίο θα πρέπει να φροντίζει ώστε να τηρούνται οι ισχύουσες διατάξεις.

[es] Indicaciones importantes para instalación/montaje

La instalación/el montaje lo debe realizar personal especializado autorizado para los trabajos, respetando las prescripciones vigentes.

[et] Olulised juhised paigaldamiseks/montaažiks

Paigaldamist/montaaži tohib läbi viia selleks volitusi omav spetsialist, arvestades kehtivaid nõudeid.

[fl] Belangrijke aanwijzingen betreffende de installatie/montage

De installatie/montage moet worden uitgevoerd door een voor de werkzaamheden geautoriseerde installateur. Hij moet rekening houden met de geldende voorschriften.

[fi] Tärkeitä asennus- ja kokoonpano-ohjeita

Näihin töihin hyväksytyn ammattiasentajan pitää suorittaa asennus- ja kokoonpanotyöt voimassa olevien määräysten mukaisesti.

[hu] Fontos tudnivalók az installáláshoz/szereléshez

Az installálást/szerelést egy, a munkákra felhatalmazott szakembernek kell végeznie, az érvényes előírások figyelembevételével.

[it] Avvertenze importanti per l'installazione/il montaggio

L'installazione/il montaggio deve aver luogo ad opera di una ditta specializzata ed autorizzata in osservanza delle disposizioni vigenti.

[he] მნიშვნელოვანი მითითებები ინსტალაციისთვის/მონტაჟისათვის

ინსტალაცია/მონტაჟი უნდა განხორციელდეს სამუშაოებისთვის დაშვებული კვალიფიციური პერსონალის მიერ, მოქმედი განაწესის დაცვით.

[lt] Svarbios instaliavimo ir (arba) montavimo nuorodos

Instaliuoti ir montuoti, laikantis galiojančių taisyklių, leidžiama kvalifikuotiems specialistams, kurie buvo įgalioti šiems darbams atlikti.

[lv] Svarīgi norādījumi par iekārtas uzstādīšanu / montāžu

Iekārtas uzstādīšanu/montāžu ir jāveic specializētam sertificētam speciālistam, ievērojot spēkā esošos noteikumus.

[nl] Belangrijke aanwijzingen betreffende de installatie/montage

De installatie/montage moet worden uitgevoerd door een voor de werkzaamheden geautoriseerde installateur rekening houdend met de geldende voorschriften.

[no] Viktig informasjon om installasjon/montering

Installasjonen/monteringen skal gjennomføres av autoriserte installatører, og gjeldende forskrifter skal følges.

[pl] Ważne wskazówki dotyczące instalacji/montażu

Instalacja /montaż muszą być wykonane przez uprawnionego do tego rodzaju prac specjalistę przy zachowaniu obowiązujących przepisów.

[pt] Indicações importantes relativas à instalação/montagem

A instalação/montagem deve ser efetuada por um técnico especializado com qualificações para estes trabalhos, tendo em atenção os regulamentos em vigor.

[ro] Indicaţii importante privind instalarea/montajul

Instalarea/montajul trebuie realizate de către un specialist autorizat pentru lucrările respective, respectându-se prescripţiile valabile.

[ru] Важные указания по подключению/монтажу

Подключение/монтаж должны выполнять специалисты, имеющие допуск к выполнению таких работ, при соблюдении действующих норм и правил.

[sk] Dôležité pokyny týkajúce sa inštalácie/montáže

Inštaláciu/montáž musí realizovať odborník s oprávnením na výkon týchto prác, pričom musí dodržovať platné predpisy.

[sl] Pomembni napotki za namestitev/montažo

Namestitev/montažo mora izvesti strokovnjak, pristojen za tovrstna dela, ob upošte vanju veljavnih predpisov.

[sr] Važna uputstva za ugradnju i montažu

Ugradnju i montažu moraju da obave samo stručna lica ovlašćena za izvođenje takvih radova koja će poštovati važeće propise.

[sv] Viktiga anvisningar för installation/montering

Installationen/monteringen måste utföras av en behörig och fackkunnig person enligt gällande föreskrifter.

[tr] Kurulum/Montaj ile ilgili önemli uyarılar

Kurulum/Montaj çalışmaları sadece yetkili bayiler tarafından aşağıda belirtilen talimatlar dikkate alınarak yapılmalıdır.

[uk] Важливі вказівки щодо установки/монтажу

Установку/монтаж мають здійснювати фахівці, що мають дозвіл на проведення цих робіт, із дотримання чинних приписів.

[zh] 安装方面的重要提示

必须由受到许可承担该项工作的专业人员遵照相关法规进行安装。

[ar] ملاحظات هامة للتركيب/التجميع

يجب أن يتم التركيب/التجميع من قبل متخصص مصرح له بالعمل، مع مراعاة اللوائح السارية.

[fa] تذکرات مهم درباره نصب/مونتاژ

نصب/مونتاژ باید توسط فردی حرفه ای که مجاز به انجام این کار است، و همچنین با توجه کامل به مقررات مربوطه انجام شود.

UNIDOMO

Inhaltsverzeichnis Table of contents	Table de matieres Indice	Indice Indice

CON - Controllers	7 738 112 308	5
CR 100	7 738 111 031	6
CR 100	7 738 111 033	7
CR 400	7 738 111 065	8
CR 400	7 738 111 066	9
CR10	7 738 110 053	10
CR10	7 738 110 088	11
CR10	7 738 111 016	12
CR10H	7 738 110 097	13
CR50	7 738 111 025	14
CR100	7 738 111 044	15
CR100	7 738 111 045	16
CR100	7 738 111 046	17
CR100 RF	7 738 111 136	18
CS200	7 738 111 067	19
CS200	7 738 111 069	20
CT 100	7 736 701 047	21
CT 100	7 746 901 877	22
CW 100	7 738 111 030	23
CW 100	7 738 111 032	24
CW 400	7 738 111 062	25
CW 400	7 738 111 063	26
CW 800	7 738 111 060	27
CW100	7 738 111 035	28
CW100	7 738 111 036	29
CW100	7 738 111 037	30
CW400	7 738 111 071	31
CW400	7 738 111 072	32
CW400	7 738 111 073	33

UNIDOMO®

Ersatzteilliste
Spare parts list
Liste des pièces de rechange
Lista parti di ricambio
Lista de repuestos
Catálogo de peças de substituição

CON - Controllers - 7738112308

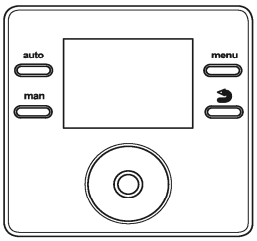

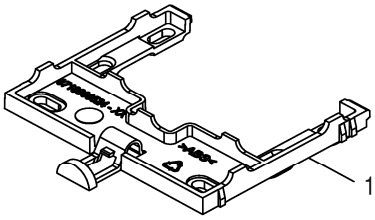

8738894185.aa.RO

Pos	Bestell-Nr.	Bezeichnung	Description	Dénomination	Descrizione	Descripción	Designação	PG
1	**8 737 707 726**	Wandsockel NSC Low RF	Wall mounting device NSC Low RF	Barre d'accrochage NSC Low RF	Staffa NSC Low RF	Angulo de soporte NSC Low RF	Suporte de fixação NSC Low RF	11
For:								

UNIDOMO®

Ersatzteilliste
Spare parts list
Liste des pièces de rechange
Lista parti di ricambio
Lista de repuestos
Catálogo de peças de substituição

CR 100 - 7738111031

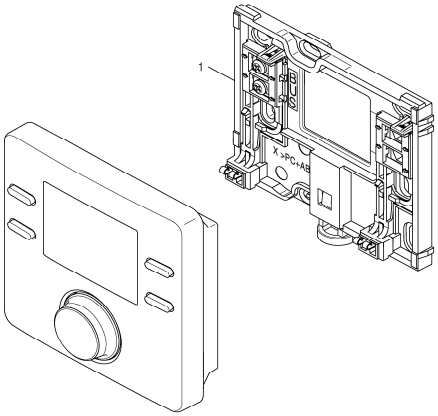

8738891895.ab.RO

UNIDOMO®

Pos	Bestell-Nr.	Bezeichnung	Description	Dénomination	Descrizione	Descripción	Designação	PG
1	**8 737 704 169 0**	Wandmontageset Regler	Wall mounting bracket module	Barre d'accrochage module	Supporto a parete Modulo	Soporte a la pared Módulo	Suporte de fixação Módulo	29

For:

Ersatzteilliste
Spare parts list
Liste des pièces de rechange
Lista parti di ricambio
Lista de repuestos
Catálogo de peças de substituição

CR 100 - 7738111033

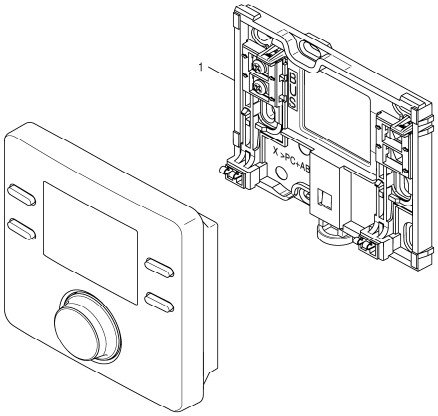

8738891895.ab.RO

UNIDOMO®

Pos	Bestell-Nr.	Bezeichnung	Description	Dénomination	Descrizione	Descripción	Designação	PG
1	**8 737 704 169 0**	Wandmontageset Regler	Wall mounting bracket module	Barre d'accrochage module	Supporto a parete Modulo	Soporte a la pared Módulo	Suporte de fixação Módulo	29

For:

Ersatzteilliste Spare parts list Liste des pièces de rechange Lista parti di ricambio Lista de repuestos Catálogo de peças de substituição	**CR 400 - 7738111065**

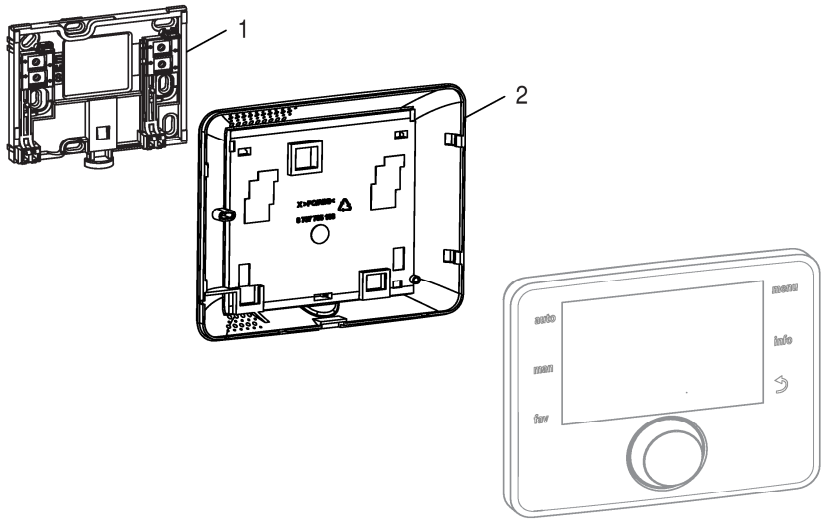

8738893112.aa.RO

Pos	Bestell-Nr.	Bezeichnung	Description	Dénomination	Descrizione	Descripción	Designação	PG
1	**8 737 704 169 0**	Wandmontageset Regler	Wall mounting bracket module	Barre d'accrochage module	Supporto a parete Modulo	Soporte a la pared Módulo	Suporte de fixação Módulo	29
2	**8 737 706 416**	Gehäuse Rückwand	Housing back panel	Boîtier panneau arrière	Involucro parete posteriore	Carcasa pared trasera	Caixa painel traseira	28

For:

UNIDOMO®

Ersatzteilliste Spare parts list Liste des pièces de rechange Lista parti di ricambio Lista de repuestos Catálogo de peças de substituição	**CR 400 - 7738111066**

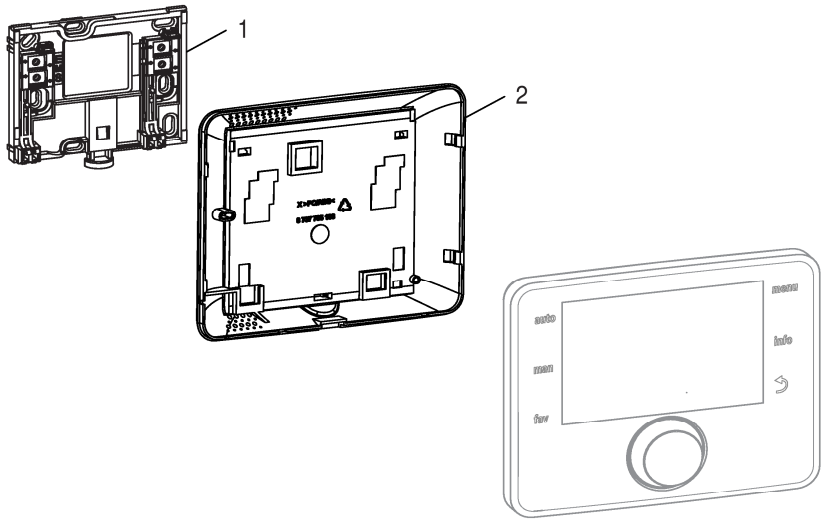

8738893112.aa.RO

UNIDOMO®

Pos	Bestell-Nr.	Bezeichnung	Description	Dénomination	Descrizione	Descripción	Designação	PG
1	**8 737 704 169 0**	Wandmontageset Regler	Wall mounting bracket module	Barre d'accrochage module	Supporto a parete Modulo	Soporte a la pared Módulo	Suporte de fixação Módulo	29
2	**8 737 706 416**	Gehäuse Rückwand	Housing back panel	Boîtier panneau arrière	Involucro parete posteriore	Carcasa pared trasera	Caixa painel traseira	28

For:

Ersatzteilliste
Spare parts list
Liste des pièces de rechange
Lista parti di ricambio
Lista de repuestos
Catálogo de peças de substituição

CR10 - 7738110053

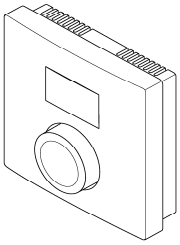

8738891894.aa.RO

UNIDOMO®

Pos	Bestell-Nr.	Bezeichnung	Description	Dénomination	Descrizione	Descripción	Designação	PG
	8 710 000 000 0	Keine Ersatzteile verfügbar	No spare parts available	Aucune pièce détachée disponible	Non disponibili parti di ricambio	No disponible como repuesto	Não peças de substituição disponíveis	

For:

Ersatzteilliste
Spare parts list
Liste des pièces de rechange
Lista parti di ricambio
Lista de repuestos
Catálogo de peças de substituição

CR10 - 7738110088

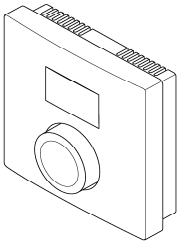

8738891894.aa.RO

Pos	Bestell-Nr.	Bezeichnung	Description	Dénomination	Descrizione	Descripción	Designação	PG
	8 710 000 000 0	Keine Ersatzteile verfügbar	No spare parts available	Aucune pièce détachée disponible	Non disponibili parti di ricambio	No disponible como repuesto	Não peças de substituição disponíveis	
For:								

UNIDOMO®

Ersatzteilliste
Spare parts list
Liste des pièces de rechange
Lista parti di ricambio
Lista de repuestos
Catálogo de peças de substituição

CR10 - 7738111016

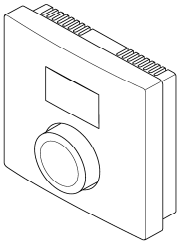

8738891894.aa.RO

UNIDOMO®

Pos	Bestell-Nr.	Bezeichnung	Description	Dénomination	Descrizione	Descripción	Designação	PG
	8 710 000 000 0	Keine Ersatzteile verfügbar	No spare parts available	Aucune pièce détachée disponible	Non disponibili parti di ricambio	No disponible como repuesto	Não peças de substituição disponíveis	

For:

Ersatzteilliste
Spare parts list
Liste des pièces de rechange
Lista parti di ricambio
Lista de repuestos
Catálogo de peças de substituição

CR10H - 7738110097

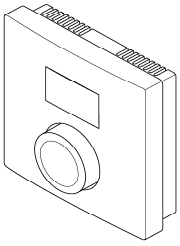

8738891894.aa.RO

Pos	Bestell-Nr.	Bezeichnung	Description	Dénomination	Descrizione	Descripción	Designação	PG
	8 710 000 000 0	Keine Ersatzteile verfügbar	No spare parts available	Aucune pièce détachée disponible	Non disponibili parti di ricambio	No disponible como repuesto	Não peças de substituição disponíveis	

For:

Ersatzteilliste Spare parts list Liste des pièces de rechange Lista parti di ricambio Lista de repuestos Catálogo de peças de substituição	**CR50 - 7738111025**

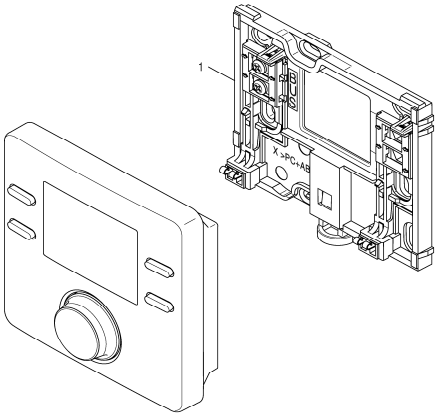

8738891895.ab.RO

UNIDOMO®

Pos	Bestell-Nr.	Bezeichnung	Description	Dénomination	Descrizione	Descripción	Designação	PG
1	**8 737 704 169 0**	Wandmontageset Regler	Wall mounting bracket module	Barre d'accrochage module	Supporto a parete Modulo	Soporte a la pared Módulo	Suporte de fixação Módulo	29

For:

Ersatzteilliste Spare parts list Liste des pièces de rechange Lista parti di ricambio Lista de repuestos Catálogo de peças de substituição	**CR100 - 7738111044**

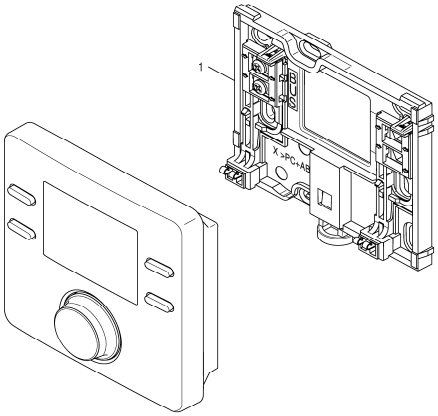

8738891895.ab.RO

Pos	Bestell-Nr.	Bezeichnung	Description	Dénomination	Descrizione	Descripción	Designação	PG
1	**8 737 704 169 0**	Wandmontageset Regler	Wall mounting bracket module	Barre d'accrochage module	Supporto a parete Modulo	Soporte a la pared Módulo	Suporte de fixação Módulo	29
For:								

UNIDOMO®

Ersatzteilliste Spare parts list Liste des pièces de rechange Lista parti di ricambio Lista de repuestos Catálogo de peças de substituição	**CR100 - 7738111045**

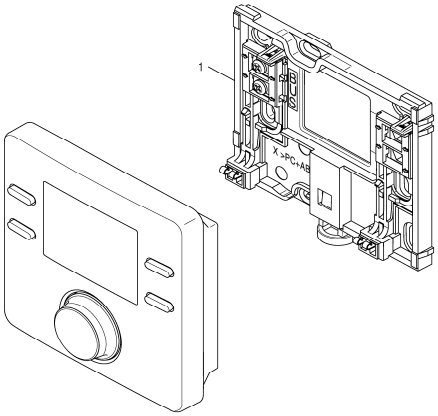

8738891895.ab.RO

UNIDOMO®

Pos	Bestell-Nr.	Bezeichnung	Description	Dénomination	Descrizione	Descripción	Designação	PG
1	**8 737 704 169 0**	Wandmontageset Regler	Wall mounting bracket module	Barre d'accrochage module	Supporto a parete Modulo	Soporte a la pared Módulo	Suporte de fixação Módulo	29

For:

Ersatzteilliste Spare parts list Liste des pièces de rechange Lista parti di ricambio Lista de repuestos Catálogo de peças de substituição	**CR100 - 7738111046**

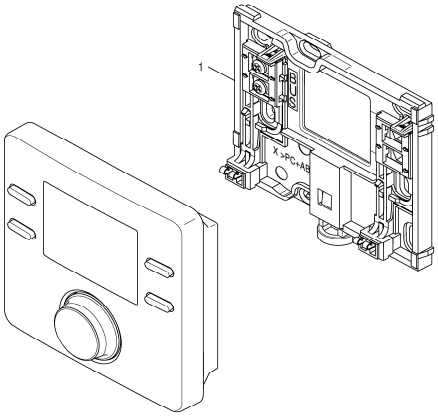

8738891895.ab.RO

UNIDOMO®

Pos	Bestell-Nr.	Bezeichnung	Description	Dénomination	Descrizione	Descripción	Designação	PG
1	**8 737 704 169 0**	Wandmontageset Regler	Wall mounting bracket module	Barre d'accrochage module	Supporto a parete Modulo	Soporte a la pared Módulo	Suporte de fixação Módulo	29

For:

Ersatzteilliste
Spare parts list
Liste des pièces de rechange
Lista parti di ricambio
Lista de repuestos
Catálogo de peças de substituição

CR100 RF - 7738111136

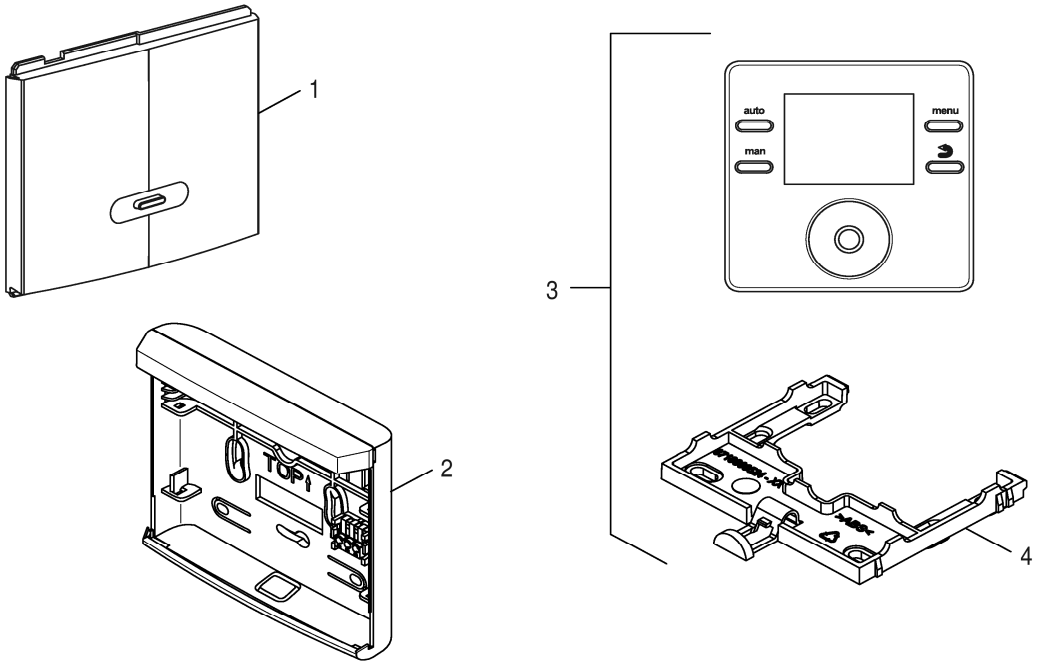

8738894009.aa.RO

Pos	Bestell-Nr.	Bezeichnung	Description	Dénomination	Descrizione	Descripción	Designação	PG
1	**8 737 706 418**	Modul MB RF / RFM200	Module MB RF / RFM200	Module MB RF / RFM200	Modulo MB RF / RFM200	Módulo MB RF / RFM200	Módulo MB RF / RFM200	46
2	**8 715 506 723 0**	Wandsockel	Wall mounting device	Barre d'accrochage	Staffa	Angulo de soporte	Suporte de fixação	29
3	**7 738 112 308**	CR/CW100RF Junkers ES	CR/CW100RF Junkers ES	CR/CW100RF Junkers	CR/CW100RF Junkers			
4	**8 737 707 726**	Wandsockel NSC Low RF	Wall mounting device NSC Low RF	Barre d'accrochage NSC Low RF	Staffa NSC Low RF	Angulo de soporte NSC Low RF	Suporte de fixação NSC Low RF	11
For:								

UNIDOMO®

Ersatzteilliste Spare parts list Liste des pièces de rechange Lista parti di ricambio Lista de repuestos Catálogo de peças de substituição	**CS200 - 7738111067**

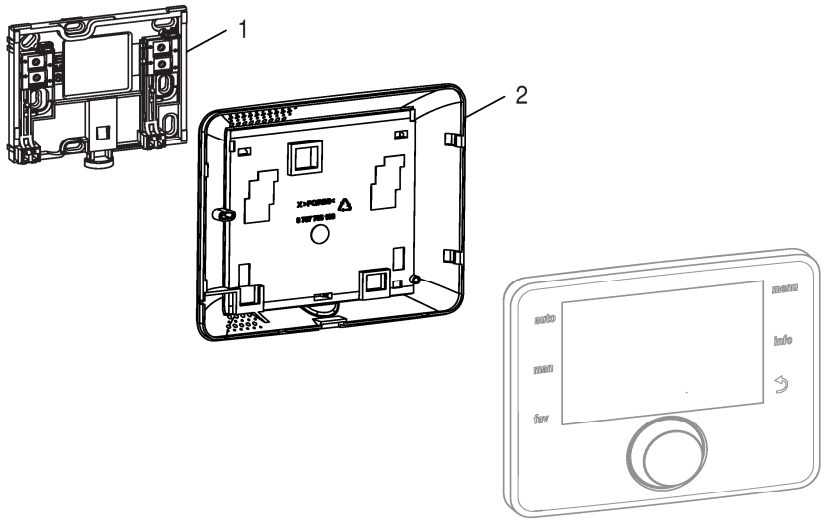

8738893112.aa.RO

Pos	Bestell-Nr.	Bezeichnung	Description	Dénomination	Descrizione	Descripción	Designação	PG
1	**8 737 704 169 0**	Wandmontageset Regler	Wall mounting bracket module	Barre d'accrochage module	Supporto a parete Modulo	Soporte a la pared Módulo	Suporte de fixação Módulo	29
2	**8 737 706 416**	Gehäuse Rückwand	Housing back panel	Boîtier panneau arrière	Involucro parete posteriore	Carcasa pared trasera	Caixa painel traseira	28

For:

UNIDOMO®

Ersatzteilliste Spare parts list Liste des pièces de rechange Lista parti di ricambio Lista de repuestos Catálogo de peças de substituição	**CS200 - 7738111069**

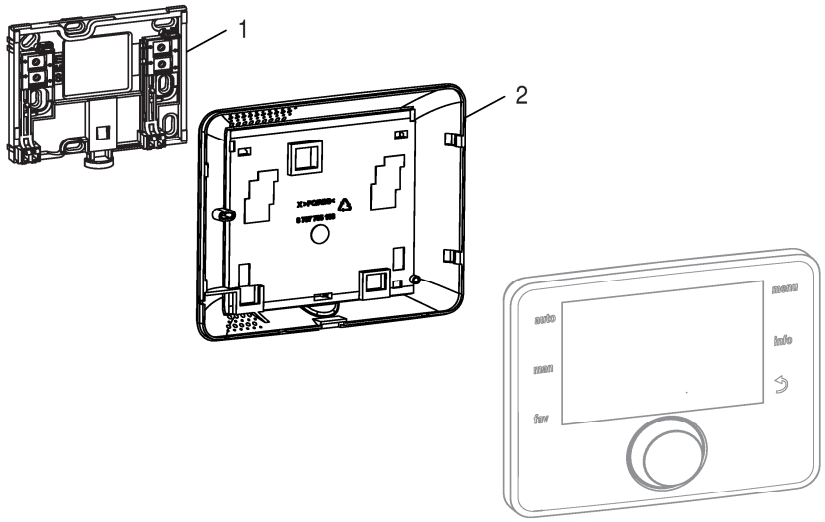

8738893112.aa.RO

Pos	Bestell-Nr.	Bezeichnung	Description	Dénomination	Descrizione	Descripción	Designação	PG
1	**8 737 704 169 0**	Wandmontageset Regler	Wall mounting bracket module	Barre d'accrochage module	Supporto a parete Modulo	Soporte a la pared Módulo	Suporte de fixação Módulo	29
2	**8 737 706 416**	Gehäuse Rückwand	Housing back panel	Boîtier panneau arrière	Involucro parete posteriore	Carcasa pared trasera	Caixa painel traseira	28

For:

UNIDOMO®

Ersatzteilliste Spare parts list Liste des pièces de rechange Lista parti di ricambio Lista de repuestos Catálogo de peças de substituição	**CT 100 - 7736701047**

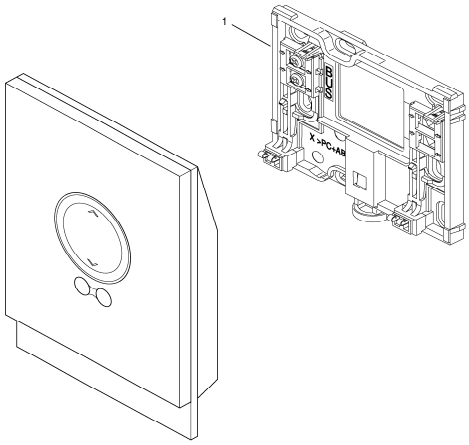

8738893486.aa

Pos	Bestell-Nr.	Bezeichnung	Description	Dénomination	Descrizione	Descripción	Designação	PG
1	**8 737 704 169 0**	Wandmontageset Regler	Wall mounting bracket module	Barre d'accrochage module	Supporto a parete Modulo	Soporte a la pared Módulo	Suporte de fixação Módulo	29

For:

UNIDOMO®

Ersatzteilliste Spare parts list Liste des pièces de rechange Lista parti di ricambio Lista de repuestos Catálogo de peças de substituição	**CT 100 - 7746901877**

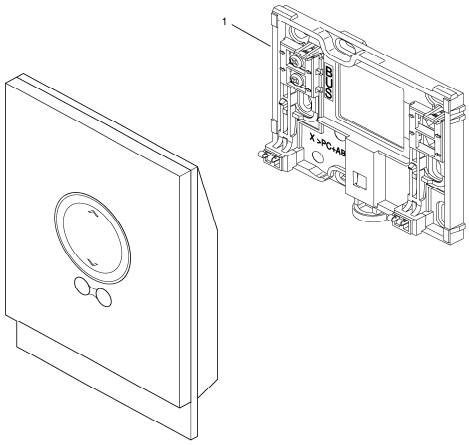

8738893486.aa

Pos	Bestell-Nr.	Bezeichnung	Description	Dénomination	Descrizione	Descripción	Designação	PG
1	**8 737 704 169 0**	Wandmontageset Regler	Wall mounting bracket module	Barre d'accrochage module	Supporto a parete Modulo	Soporte a la pared Módulo	Suporte de fixação Módulo	29

For:

UNIDOMO®

Ersatzteilliste Spare parts list Liste des pièces de rechange Lista parti di ricambio Lista de repuestos Catálogo de peças de substituição	**CW 100 - 7738111030**

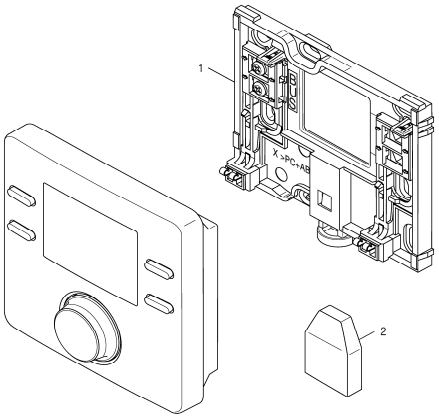

8738892989.ab.RO

UNIDOMO®

Pos	Bestell-Nr.	Bezeichnung	Description	Dénomination	Descrizione	Descripción	Designação	PG
1	**8 737 704 169 0**	Wandmontageset Regler	Wall mounting bracket module	Barre d'accrochage module	Supporto a parete Modulo	Soporte a la pared Módulo	Suporte de fixação Módulo	29
2	**8 747 207 101 0**	Außentemperaturfühler	Outside temperature sensor	Sonde de température extérieure	Sonda esterna	Sensor de temperatura exterior	Sensor de temperatura de exterior	28

For:

Ersatzteilliste
Spare parts list
Liste des pièces de rechange
Lista parti di ricambio
Lista de repuestos
Catálogo de peças de substituição

CW 100 - 7738111032

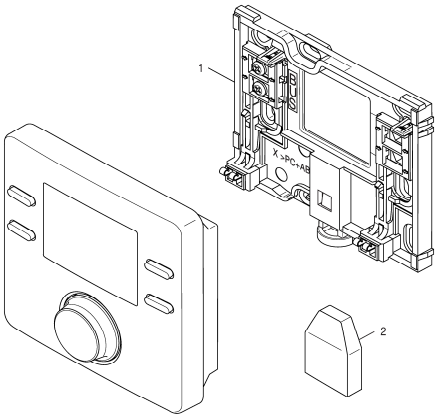

8738892989.ab.RO

UNIDOMO®

Pos	Bestell-Nr.	Bezeichnung	Description	Dénomination	Descrizione	Descripción	Designação	PG
1	**8 737 704 169 0**	Wandmontageset Regler	Wall mounting bracket module	Barre d'accrochage module	Supporto a parete Modulo	Soporte a la pared Módulo	Suporte de fixação Módulo	29
2	**8 747 207 101 0**	Außentemperaturfühler	Outside temperature sensor	Sonde de température extérieure	Sonda esterna	Sensor de temperatura exterior	Sensor de temperatura de exterior	28

For:

Ersatzteilliste
Spare parts list
Liste des pièces de rechange
Lista parti di ricambio
Lista de repuestos
Catálogo de peças de substituição

CW 400 - 7738111062

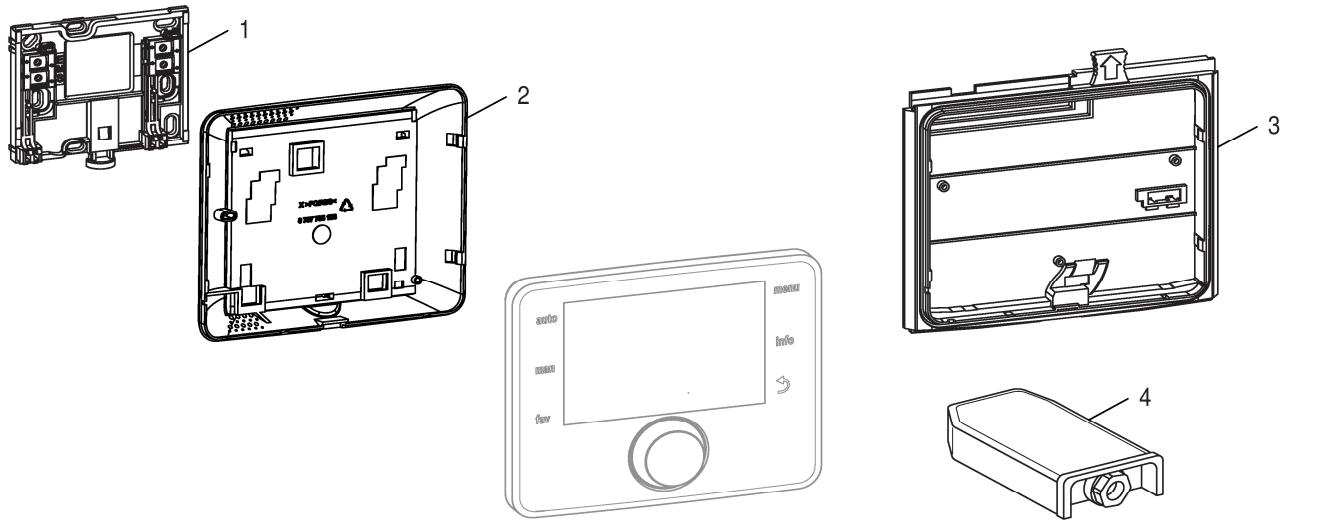

Pos	Bestell-Nr.	Bezeichnung	Description	Dénomination	Descrizione	Descripción	Designação	PG
1	**8 737 704 169 0**	Wandmontageset Regler	Wall mounting bracket module	Barre d'accrochage module	Supporto a parete Modulo	Soporte a la pared Módulo	Suporte de fixação Módulo	29
2	**8 737 706 416**	Gehäuse Rückwand	Housing back panel	Boîtier panneau arrière	Involucro parete posteriore	Carcasa pared trasera	Caixa painel traseira	28
3	**8 737 706 417**	Einbaurahmen Clip-in	Frame Clip-in	Cadre-support Clip-in	Telaio Clip-in	Bastidor Clip-in	Estrutura Clip-in	30
4	**8 747 207 101 0**	Außentemperaturfühler	Outside temperature sensor	Sonde de température extérieure	Sonda esterna	Sensor de temperatura exterior	Sensor de temperatura de exterior	28

For:

UNIDOMO®

Ersatzteilliste
Spare parts list
Liste des pièces de rechange
Lista parti di ricambio
Lista de repuestos
Catálogo de peças de substituição

CW 400 - 7738111063

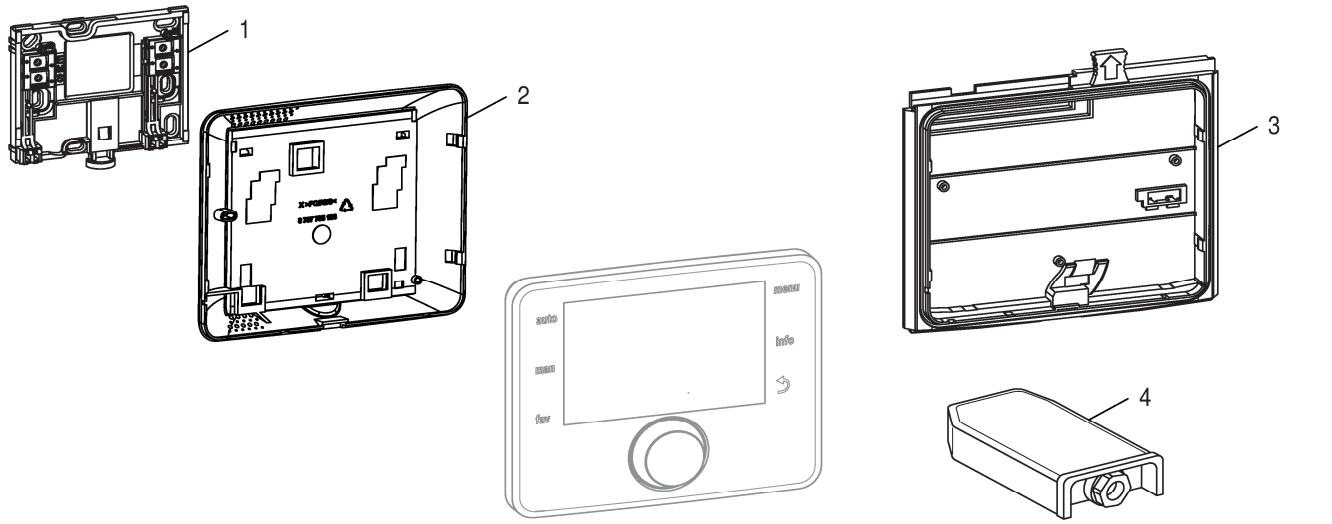

Pos	Bestell-Nr.	Bezeichnung	Description	Dénomination	Descrizione	Descripción	Designação	PG
1	**8 737 704 169 0**	Wandmontageset Regler	Wall mounting bracket module	Barre d'accrochage module	Supporto a parete Modulo	Soporte a la pared Módulo	Suporte de fixação Módulo	29
2	**8 737 706 416**	Gehäuse Rückwand	Housing back panel	Boîtier panneau arrière	Involucro parete posteriore	Carcasa pared trasera	Caixa painel traseira	28
3	**8 737 706 417**	Einbaurahmen Clip-in	Frame Clip-in	Cadre-support Clip-in	Telaio Clip-in	Bastidor Clip-in	Estrutura Clip-in	30
4	**8 747 207 101 0**	Außentemperaturfühler	Outside temperature sensor	Sonde de température extérieure	Sonda esterna	Sensor de temperatura exterior	Sensor de temperatura de exterior	28

For:

UNIDOMO®

Ersatzteilliste
Spare parts list
Liste des pièces de rechange
Lista parti di ricambio
Lista de repuestos
Catálogo de peças de substituição

CW 800 - 7738111060

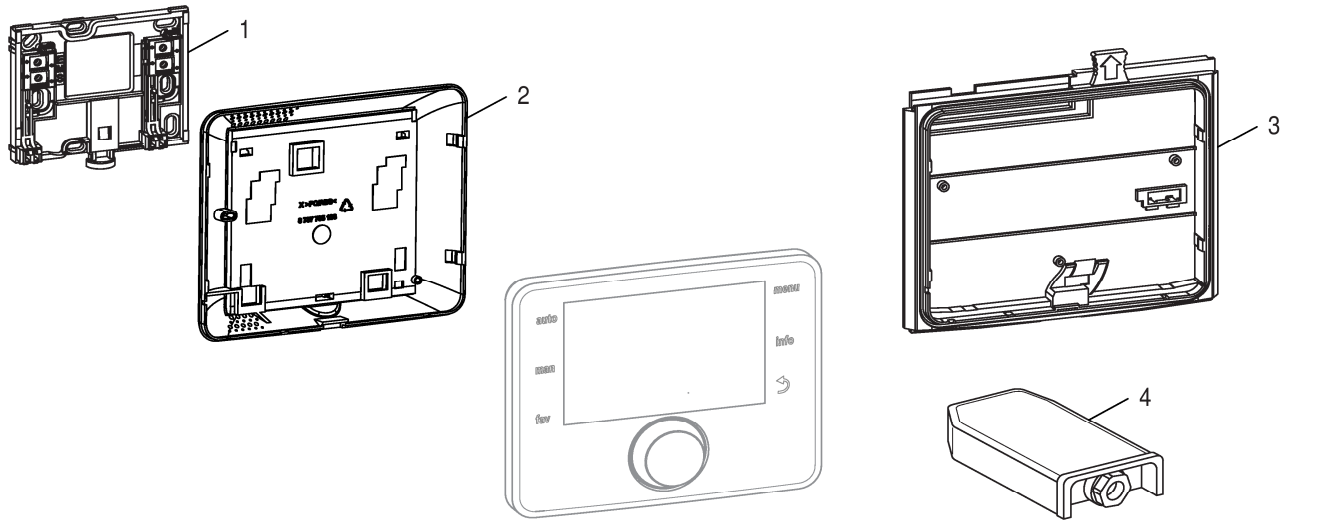

Pos	Bestell-Nr.	Bezeichnung	Description	Dénomination	Descrizione	Descripción	Designação	PG
1	**8 737 704 169 0**	Wandmontageset Regler	Wall mounting bracket module	Barre d'accrochage module	Supporto a parete Modulo	Soporte a la pared Módulo	Suporte de fixação Módulo	29
2	**8 737 706 416**	Gehäuse Rückwand	Housing back panel	Boîtier panneau arrière	Involucro parete posteriore	Carcasa pared trasera	Caixa painel traseira	28
3	**8 737 706 417**	Einbaurahmen Clip-in	Frame Clip-in	Cadre-support Clip-in	Telaio Clip-in	Bastidor Clip-in	Estrutura Clip-in	30
4	**8 747 207 101 0**	Außentemperaturfühler	Outside temperature sensor	Sonde de température extérieure	Sonda esterna	Sensor de temperatura exterior	Sensor de temperatura de exterior	28

For:

Ersatzteilliste
Spare parts list
Liste des pièces de rechange
Lista parti di ricambio
Lista de repuestos
Catálogo de peças de substituição

CW100 - 7738111035

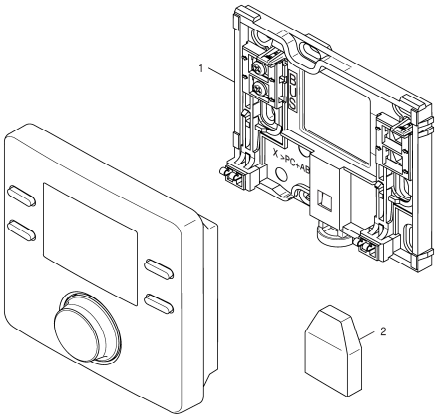

8738892989.ab.RO

Pos	Bestell-Nr.	Bezeichnung	Description	Dénomination	Descrizione	Descripción	Designação	PG
1	**8 737 704 169 0**	Wandmontageset Regler	Wall mounting bracket module	Barre d'accrochage module	Supporto a parete Modulo	Soporte a la pared Módulo	Suporte de fixação Módulo	29
2	**8 747 207 101 0**	Außentemperaturfühler	Outside temperature sensor	Sonde de température extérieure	Sonda esterna	Sensor de temperatura exterior	Sensor de temperatura de exterior	28

For:

Ersatzteilliste
Spare parts list
Liste des pièces de rechange
Lista parti di ricambio
Lista de repuestos
Catálogo de peças de substituição

CW100 - 7738111036

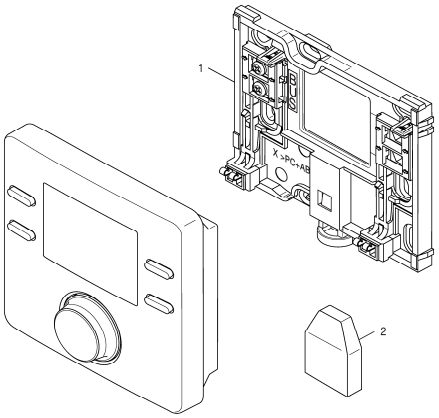

8738892989.ab.RO

UNIDOMO®

Pos	Bestell-Nr.	Bezeichnung	Description	Dénomination	Descrizione	Descripción	Designação	PG
1	**8 737 704 169 0**	Wandmontageset Regler	Wall mounting bracket module	Barre d'accrochage module	Supporto a parete Modulo	Soporte a la pared Módulo	Suporte de fixação Módulo	29
2	**8 747 207 101 0**	Außentemperaturfühler	Outside temperature sensor	Sonde de température extérieure	Sonda esterna	Sensor de temperatura exterior	Sensor de temperatura de exterior	28

For:

Ersatzteilliste
Spare parts list
Liste des pièces de rechange
Lista parti di ricambio
Lista de repuestos
Catálogo de peças de substituição

CW100 - 7738111037

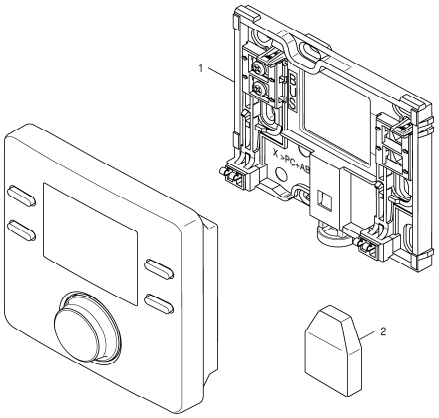

8738892989.ab.RO

UNIDOMO®

Pos	Bestell-Nr.	Bezeichnung	Description	Dénomination	Descrizione	Descripción	Designação	PG
1	**8 737 704 169 0**	Wandmontageset Regler	Wall mounting bracket module	Barre d'accrochage module	Supporto a parete Modulo	Soporte a la pared Módulo	Suporte de fixação Módulo	29
2	**8 747 207 101 0**	Außentemperaturfühler	Outside temperature sensor	Sonde de température extérieure	Sonda esterna	Sensor de temperatura exterior	Sensor de temperatura de exterior	28

For:

Ersatzteilliste
Spare parts list
Liste des pièces de rechange
Lista parti di ricambio
Lista de repuestos
Catálogo de peças de substituição

CW400 - 7738111071

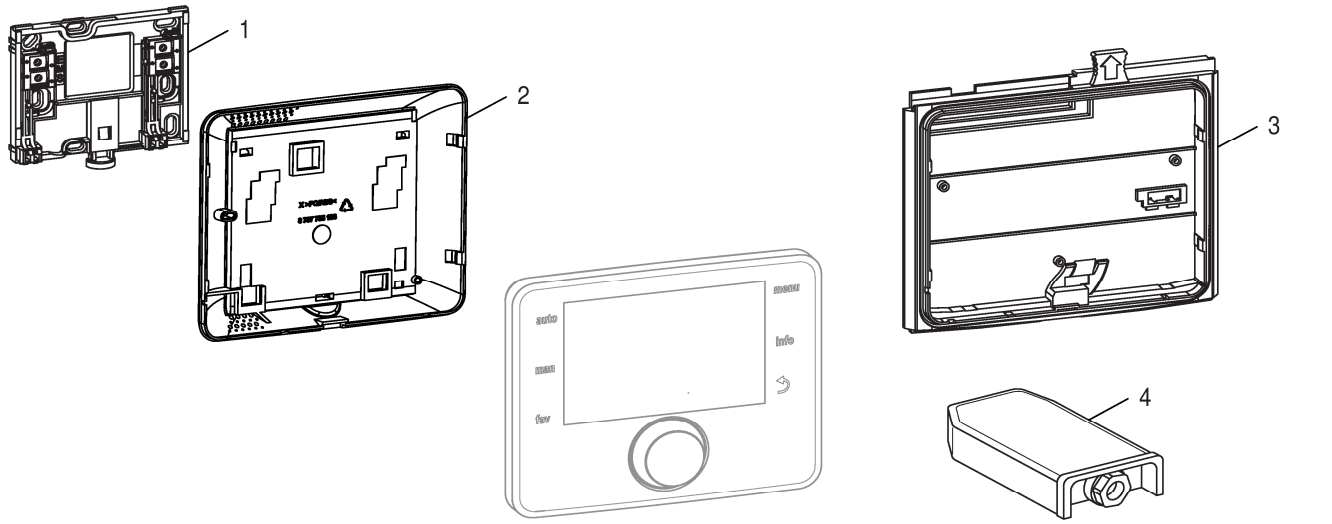

Pos	Bestell-Nr.	Bezeichnung	Description	Dénomination	Descrizione	Descripción	Designação	PG
1	**8 737 704 169 0**	Wandmontageset Regler	Wall mounting bracket module	Barre d'accrochage module	Supporto a parete Modulo	Soporte a la pared Módulo	Suporte de fixação Módulo	29
2	**8 737 706 416**	Gehäuse Rückwand	Housing back panel	Boîtier panneau arrière	Involucro parete posteriore	Carcasa pared trasera	Caixa painel traseira	28
3	**8 737 706 417**	Einbaurahmen Clip-in	Frame Clip-in	Cadre-support Clip-in	Telaio Clip-in	Bastidor Clip-in	Estrutura Clip-in	30
4	**8 747 207 101 0**	Außentemperaturfühler	Outside temperature sensor	Sonde de température extérieure	Sonda esterna	Sensor de temperatura exterior	Sensor de temperatura de exterior	28

For:

Ersatzteilliste
Spare parts list
Liste des pièces de rechange
Lista parti di ricambio
Lista de repuestos
Catálogo de peças de substituição

CW400 - 7738111072

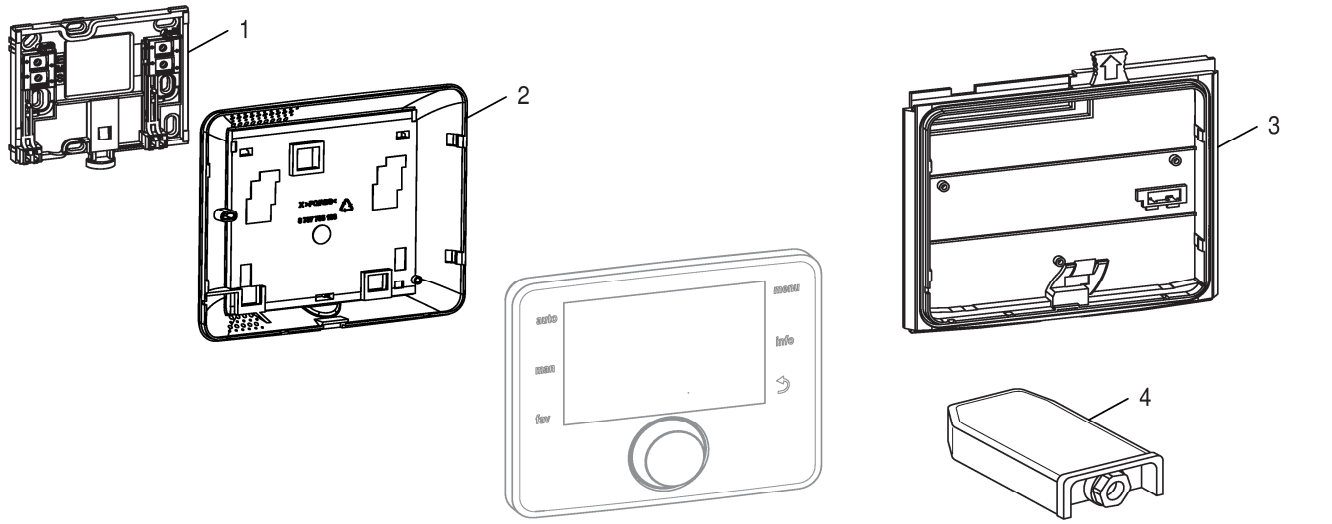

8738893111.aa.RO

Pos	Bestell-Nr.	Bezeichnung	Description	Dénomination	Descrizione	Descripción	Designação	PG
1	**8 737 704 169 0**	Wandmontageset Regler	Wall mounting bracket module	Barre d'accrochage module	Supporto a parete Modulo	Soporte a la pared Módulo	Suporte de fixação Módulo	29
2	**8 737 706 416**	Gehäuse Rückwand	Housing back panel	Boîtier panneau arrière	Involucro parete posteriore	Carcasa pared trasera	Caixa painel traseira	28
3	**8 737 706 417**	Einbaurahmen Clip-in	Frame Clip-in	Cadre-support Clip-in	Telaio Clip-in	Bastidor Clip-in	Estrutura Clip-in	30
4	**8 747 207 101 0**	Außentemperaturfühler	Outside temperature sensor	Sonde de température extérieure	Sonda esterna	Sensor de temperatura exterior	Sensor de temperatura de exterior	28

For:

UNIDOMO®

Ersatzteilliste
Spare parts list
Liste des pièces de rechange
Lista parti di ricambio
Lista de repuestos
Catálogo de peças de substituição

CW400 - 7738111073

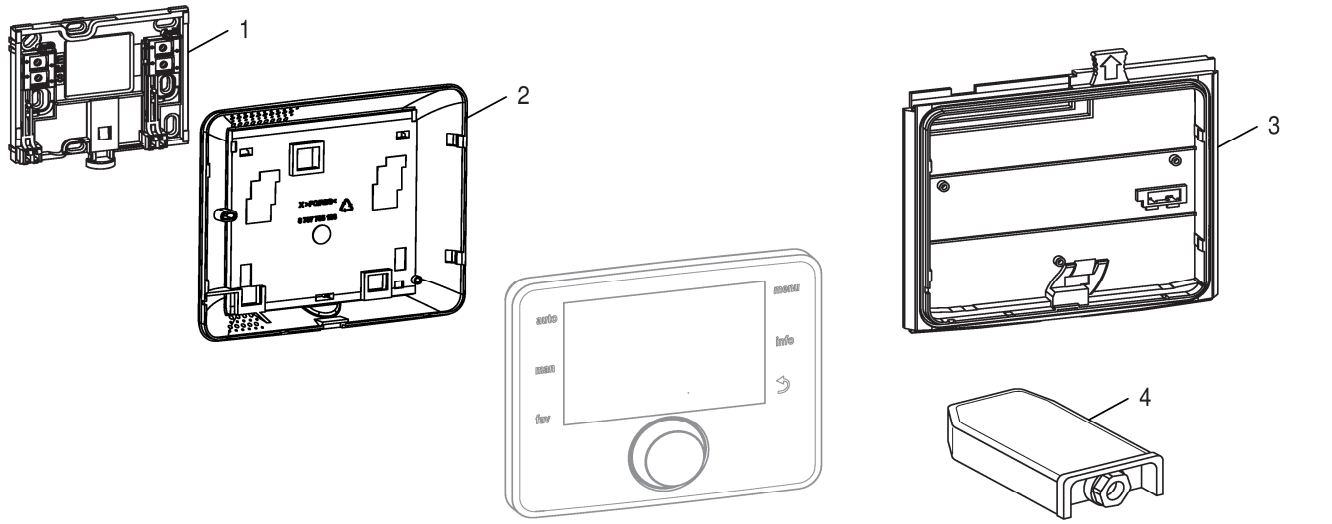

Pos	Bestell-Nr.	Bezeichnung	Description	Dénomination	Descrizione	Descripción	Designação	PG
1	**8 737 704 169 0**	Wandmontageset Regler	Wall mounting bracket module	Barre d'accrochage module	Supporto a parete Modulo	Soporte a la pared Módulo	Suporte de fixação Módulo	29
2	**8 737 706 416**	Gehäuse Rückwand	Housing back panel	Boîtier panneau arrière	Involucro parete posteriore	Carcasa pared trasera	Caixa painel traseira	28
3	**8 737 706 417**	Einbaurahmen Clip-in	Frame Clip-in	Cadre-support Clip-in	Telaio Clip-in	Bastidor Clip-in	Estrutura Clip-in	30
4	**8 747 207 101 0**	Außentemperaturfühler	Outside temperature sensor	Sonde de température extérieure	Sonda esterna	Sensor de temperatura exterior	Sensor de temperatura de exterior	28

For:

UNIDOMO®

UNIDOMO®

UNIDOMO®

UNIDOMO®

Web: www.unidomo.de

Telefon: 04621- 30 60 89 0

Mail: info@unidomo.com

Öffnungszeiten: Mo.-Fr. 8:00-17:00 Uhr

VIESSMANN

Buderus

Vaillant

WOLF

JUNKERS

BOSCH

remeha

DAIKIN

ROTEX
a member of DAIKIN group

- Individuelle Beratung
- Kostenloser Versand
- Hochwertige Produkte
- Komplettpakete
- Über 15 Jahre Erfahrung
- Markenhersteller

UNIDOMO®

Bosch Thermotechnik GmbH
D-73249 Wernau / Germany