Montageanleitung Rückschlagklappe für die Lüftertypen RA 15-60 und AB 30/60 Typ 9/WDS ABL Best.-Nr. 039 970

-Bitte an den Nutzer weiterleiten-

Sicherheitshinweis DE

Vorsicht! Jede Montagearbeit am Lüftungsgerät darf nur bei abgetrennter Netzspannung erfolgen!

Einbaubeispiele DE

RA 15-60

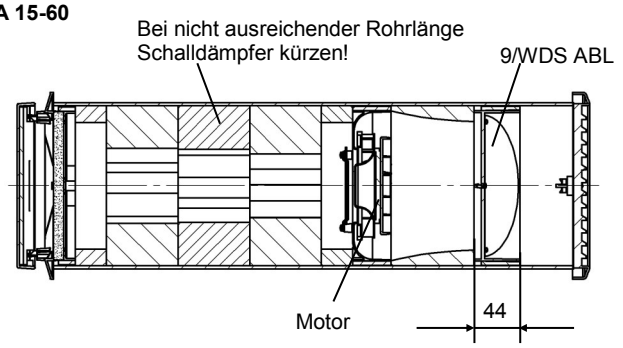
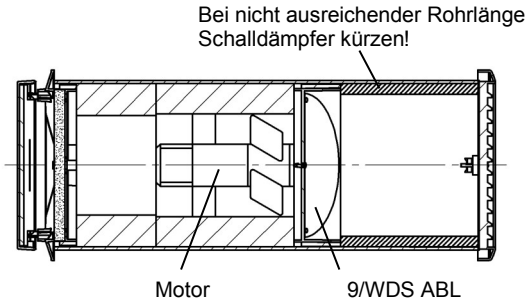
AB 30/60