AXOR

DE	/ Gebrauchsanleitung / Montageanleitung	02
FR	/ Mode d'emploi / Instructions de montage	03
EN	/ Instructions for use / assembly instructions	04
IT	/ Istruzioni per l'uso / Istruzioni per Installazione	05
ES	/ Modo de empleo / Instrucciones de montaje	06
NL	/ Gebruiksaanwijzing / Handleiding	07
DK	/ Brugsanvisning / Monteringsvejledning	08
PT	/ Instruções para uso / Manual de Instalación	09
PL	/ Instrukcja obsługi / Instrukcja montażu	10
CS	/ Návod k použití / Montážní návod	11
SK	/ Návod na použitie / Montážny návod	12
ZH	/ 用户手册 / 组装说明	13
RU	/ Руководство пользователя / Инструкция по монтажу	14
FI	/ Käyttöohje / Asennusohje	15
SV	/ Bruksanvisning / Monteringsanvisning	16
LT	/ Vartotojo instrukcija / Montavimo instrukcijos	17
HR	/ Upute za uporabu / Uputstva za instalaciju	18
TR	/ Kullanım kılavuzu / Montaj kılavuzu	19
RO	/ Manual de utilizare / Instrucțiuni de montare	20
EL	/ Οδηγίες χρήσης / Οδηγία συναρμολόγησης	21
SL	/ Navodilo za uporabo / Navodila za montažo	22
ET	/ Kasutusjuhend / Paigaldusjuhend	23
LV	/ Lietošanas pamācība / Montāžas instrukcija	24
SR	/ Uputstvo za upotrebu / Uputstvo za montažu	25
NO	/ Bruksanvisning / Montasjeveiledning	26
BG	/ Инструкция за употреба / Ръководство за монтаж	27
SQ	/ Udhëzuesi i përdorimit / Udhëzime rreth montimit	28
AR	/ دليل الاستخدام / تعليمات التجميع	29
HU	/ Használati útmutató / Szerelési útmutató	30

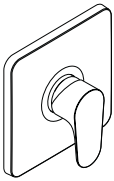

AXOR Citterio M
34625XXX

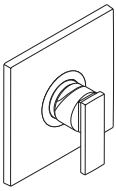

AXOR Citterio
39655XXX

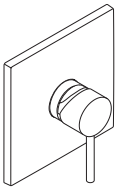

AXOR Starck X
10645000

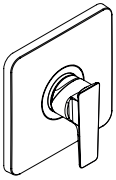

AXOR Citterio E
36655XXX

AXOR Starck
10614000

AXOR Starck
10616XXX

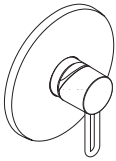

AXOR Uno²
38625000

INSTALLATION

UNIDOMO®

Ihr Online-Fachhändler für: hansgrohe

- Kostenlose und individuelle Beratung
- Hochwertige Produkte
- Kostenloser und schneller Versand
- TOP Bewertungen
- Exzelenter Kundenservice
- Über 20 Jahre Erfahrung

E-Mail: info@unidomo.de | Tel.: 04621 - 30 60 89 0 | www.unidomo.de

uniDomo GmbH & Co. KG • Thorshammer 12 • 24866 Busdorf • UstIdNr. DE257133895 • Geschäftsführer: Rainer Nau, Sven Klinker

⚠ SICHERHEITSHINWEISE

⚠ Bei der Montage müssen zur Vermeidung von Quetsch- und Schnittverletzungen Handschuhe getragen werden.

⚠ Das Produkt darf nur zu Bade-, Hygiene- und Körperreinigungszwecken eingesetzt werden.

⚠ Kinder, sowie Erwachsene mit körperlichen, geistigen und/oder sensorischen Einschränkungen dürfen das Produkt nicht unbeaufsichtigt benutzen. Personen, die unter Alkohol- oder Drogeneinfluss stehen, dürfen das Produkt nicht benutzen.

⚠ Große Druckunterschiede zwischen den Kalt- und Warmwasseranschlüssen müssen ausgeglichen werden.

MONTAGEHINWEISE

/ Vor der Montage muss das Produkt auf Transportschäden untersucht werden. Nach dem Einbau werden keine Transport- oder Oberflächenschäden anerkannt.

/ Die Leitungen und die Armatur müssen nach den gültigen Normen montiert, gespült und geprüft werden.

/ Die in den Ländern jeweils gültigen Installationsrichtlinien sind einzuhalten.

TECHNISCHE DATEN

Betriebsdruck:	max. 1 MPa
Empfohlener Betriebsdruck:	0,1 - 0,5 MPa
Prüfdruck:	1,6 MPa
	(1 MPa = 10 bar = 147 PSI)
Heißwassertemperatur:	max. 70°C
Empfohlene Heißwassertemperatur:	65°C
Thermische Desinfektion:	max. 70°C/4 min

Das Produkt ist ausschließlich für Trinkwasser konzipiert!

SYMBOLERKLÄRUNG

Kein essigsäurehaltiges Silikon verwenden!

JUSTIERUNG (siehe Seite 34)

Einstellen der Warmwasserbegrenzung. In Verbindung mit Durchlauferhitzern ist eine Warmwassersperre nicht zu empfehlen.

WARTUNG (siehe Seite 38)

MASSE (siehe Seite 35)

DURCHFLUSSDIAGRAMM (siehe Seite 35)

freier Durchfluss

SERVICETEILE (siehe Seite 36)

XXX = Farbcodierung
000 = Chrom
260 = Brushed Chrome
340 = Brushed Black Chrome
800 = Stainless Steel Optic
990 = Polished Gold-Optic

SONDERZUBEHÖR (siehe Seite 37)

nicht im Lieferumfang enthalten

/ Verlängerung 25 mm #13595000

/ Verlängerung 33 mm (bei geringer Einbautiefe) #14960XXX, #14971XXX, 14965XXX

REINIGUNG (siehe Seite 41)

BEDIENUNG (siehe Seite 40)

PRÜFZEICHEN (siehe Seite 42)

STÖRUNG	URSACHE	ABHILFE
/ Wenig Wasser	/ EcoSmart® verschmutzt/defekt	/ EcoSmart® reinigen bzw. austauschen (siehe Seite 38)
/ Armatur schwergängig	/ Kartusche defekt, verkalkt	/ Kartusche austauschen
/ Armatur tropft	/ Kartusche defekt	/ Kartusche austauschen
/ Zu niedrige Warmwassertemperatur, kein Kaltwasser. Durchlauferhitzer springt an, wenn Kaltwasser angewählt wird.	/ Warmwasserbegrenzung falsch eingestellt	/ Warmwasserbegrenzung einstellen
	/ Kreuzfluss	/ Kartusche austauschen

MONTAGE (siehe Seite 32)

⚠ CONSIGNES DE SÉCURITÉ

⚠ Lors du montage, porter des gants de protection pour éviter toute blessure par écrasement ou coupure.

⚠ Le produit ne doit servir qu'à se laver et à assurer l'hygiène corporelle.

⚠ Il est interdit aux enfants ainsi qu'aux adultes ayant des insuffisantes physiques, psychiques et/ou motoriques d'utiliser la douche sans surveillance. De même, il est interdit à des personnes sous influence d'alcool ou de drogues d'utiliser la douche.

⚠ Il est conseillé d'équilibrer les pressions de l'eau chaude et froide.

INSTRUCTIONS POUR LE MONTAGE

/ Avant son montage, s'assurer que le produit n'a subi aucun dommage pendant le transport Après le montage, tout dommage de transport ou de surface ne pourra pas être reconnu.

/ Les conduites et la robinetterie doivent être montés, rincés et contrôlés selon les normes en vigueur.

/ Les directives d'installation en vigueur dans le pays concerné doivent être respectées.

INFORMATIONS TECHNIQUES

Pression de service autorisée:	max. 1 MPa
Pression de service conseillée:	0,1 - 0,5 MPa
Pression maximum de contrôle:	1,6 MPa
	(1 MPa = 10 bar = 147 PSI)
Température d'eau chaude:	max. 70°C
Température recommandée:	65°C
Désinfection thermique:	max. 70°C/4 min

Le produit est exclusivement conçu pour de l'eau potable!

DESCRIPTION DU SYMBOLE

Ne pas utiliser de silicone contenant de l'acide acétique!

ETALONNAGE (voir pages 34)

Réglage de la limitation d'eau chaude. En liaison avec les chauffe-eau, un blocage de l'eau chaude n'est pas recommandable.

ENTRETIEN (voir pages 38)

DIMENSIONS (voir pages 35)

DIAGRAMME DU DÉBIT (voir pages 35)

débit libre

PIÈCES DÉTACHÉES (voir pages 36)

XXX = Couleurs
000 = Chromé
260 = Brushed Chrome
340 = Brushed Black Chrome
800 = Stainless Steel Optic
990 = Polished Gold-Optic

ACCESSOIRES EN OPTION (voir pages 37)

ne fait pas partie de la fourniture

/ jeu de rallonge 25 mm #13595000

/ Rallonge de 33 mm (pour profondeur de montage trop faible) #14960XXX, #14971XXX, 14965XXX

NETTOYAGE (voir pages 41)

INSTRUCTIONS DE SERVICE (voir pages 40)

CLASSIFICATION ACOUSTIQUE ET DÉBIT (voir pages 42)

DYSFONCTIONNEMENT	ORIGINE	SOLUTION
/ Pas assez d´eau	/ EcoSmart® encrassé ou défectueux	/ Nettoyez/changez le EcoSmart® (voir pages 38)
/ Dureté de fonctionnement	/ Cartouche défectueuse, entartrée	/ Changer la cartouche
/ Le mitigeur goutte	/ Cartouche défectueuse	/ Changer la cartouche
/ Température d'eau chaude trop basse, pas d´eau froide Le chauffe eau instantanése met en route quand on puise de l'eau froide.	/ Limiteur de température mal positionné	/ Positionner le limiteur de température
	/ Flux inversé	/ Changer la cartouche

MONTAGE (voir pages 32)

⚠ SAFETY NOTES

⚠ Gloves should be worn during installation to prevent crushing and cutting injuries.

⚠ The product may only be used for bathing, hygienic and body cleaning purposes.

⚠ Children as well as adults with physical, mental and/or sensoric impairments must not use this product without proper supervision. Persons under the influence of alcohol or drugs are prohibited from using this product.

⚠ The hot and cold supplies must be of equal pressures.

INSTALLATION INSTRUCTIONS

/ Prior to installation, inspect the product for transport damages. After it has been installed, no transport or surface damage will be honoured.

/ The pipes and the fixture must be installed, flushed and tested as per the applicable standards.

/ The plumbing codes applicable in the respective countries must be observed.

TECHNICAL DATA

Operating pressure:	max. 1 MPa
Recommended operating pressure:	0,1 - 0,5 MPa
Test pressure:	1,6 MPa
	(1 MPa = 10 bar = 147 PSI)
Hot water temperature:	max. 70°C
Recommended hot water temp.:	65°C
Thermal disinfection:	max. 70°C/4 min

The product is exclusively designed for drinking water!

SYMBOL DESCRIPTION

Do not use silicone containing acetic acid!

ADJUSTMENT (see page 34)

To adjust the hot water limiter. Using a hot water limiter in combination with a continuous flow water heater is not recommended.

MAINTENANCE (see page 38)

DIMENSIONS (see page 35)

FLOW DIAGRAM (see page 35)

free flow

SPARE PARTS (see page 36)

XXX = Colors
000 = Chrome Plated
260 = Brushed Chrome
340 = Brushed Black Chrome
800 = Stainless Steel Optic
990 = Polished Gold-Optic

SPECIAL ACCESSORIES (see page 37)

order as an extra

/ extension 25 mm #13595000

/ Extension Set 33 mm (when wall is not deep enough) #14960XXX, #14971XXX, 14965XXX

CLEANING (see page 41)

OPERATION (see page 40)

TEST CERTIFICATE (see page 42)

FAULT	CAUSE	REMEDY
/ Insufficient water	/ EcoSmart® dirty or leaking	/ Clean or exchange EcoSmart® (see page 38)
/ Mixer stiff	/ Cartridge defective, calcified	/ Exchange cartridge
/ Mixer dripping	/ Cartridge defective	/ Exchange cartridge
/ Hot water temperature too low, no cold water. Instantaneous water heater starts up when cold water is selected.	/ Hot water limiter incorrectly set	/ Set hot water limiter
	/ Crossflow	/ Exchange cartridge

ASSEMBLY (see page 32)

⚠ INDICAZIONI SULLA SICUREZZA

⚠ Durante il montaggio, per pevitare ferite da schiacciamento e da taglio bisogna indossare guanti protettivi.

⚠ Il prodotto deve essere utilizzato esclusivamente per fare il bagno e per l'igiene del corpo.

⚠ I bambini e gli adulti affetti da menomazioni fisiche, psichiche e/o sensoriali devono utilizzare il sistema doccia solo sotto sorveglianza. Il prodotto non deve essere utilizzato da persone sotto l'effetto di droghe o alcolici.

⚠ Attenzione! Compensare le differenze di pressione tra i collegamenti dell'acqua fredda e dell'acqua calda.

ISTRUZIONI PER IL MONTAGGIO

/ Prima del montaggio è necessario controllare che non ci siano stati danni durante il trasporto. Una volta eseguito il montaggio, non verranno riconosciuti eventuali danni di trasporto o delle superfici.

/ Montare, lavare e controllare tubature e rubinetteria rispettando le norme correnti.

/ Vanno rispettate le direttive di installazione nazionali vigenti nel rispettivo paese.

DATI TECNICI

Pressione d'uso:	max. 1 MPa
Pressione d'uso consigliata:	0,1 - 0,5 MPa
Pressione di prova:	1,6 MPa
	(1 MPa = 10 bar = 147 PSI)
Temperatura dell'acqua calda:	max. 70°C
Temp. dell'acqua calda consigliata:	65°C
Disinfezione termica:	max. 70°C/4 min

Il prodotto è concepito esclusivamente per acqua potabile!

DESCRIZIONE SIMBOLO

Non utilizzare silicone contenente acido acetico!

TARATURA (vedi pagg. 34)

Regolazione del limitatore di erogazione d'acqua calda. Un limitatore di erogazione di acqua calda in combinazione con le caldaie istantanee non è consigliabile.

MANUTENZIONE (vedi pagg. 38)

INGOMBRI (vedi pagg. 35)

DIAGRAMMA FLUSSO (vedi pagg. 35)

portata libero

PARTI DI RICAMBIO (vedi pagg. 36)

XXX = Trattamento
000 = Cromato
260 = Brushed Chrome
340 = Brushed Black Chrome
800 = Stainless Steel Optic
990 = Polished Gold-Optic

ACCESSORI SPECIALI (vedi pagg. 37)

non contenuto nel volume di fornitura

/ Prolunga 25 mm #13595000

/ Prolunga 33 mm x set esterno (in caso di incasso troppo esterno al muro) #14960XXX, #14971XXX, 14965XXX

PULITURA (vedi pagg. 41)

PROCEDURA (vedi pagg. 40)

SEGNO DI VERIFICA (vedi pagg. 42)

PROBLEMA	POSSIBILE CAUSA	RIMEDIO
/ Scarsità d'acqua	/ EcoSmart® sporco o non ermetico	/ Pulire/sostituire del EcoSmart® (vedi pagg. 38)
/ Miscelatore duro	/ Cartuccia difettosa	/ Sostituire la cartuccia
/ Miscelatore gocciola	/ Cartuccia difettosa	/ Sostituire la cartuccia
/ Temperatura dell'acqua calda troppo bassa, niente acqua fredda, caldaia istantanea si accende quando si seleziona acqua fredda	/ Limitazione dell'acqua calda regolata male	/ Regolare la limitazione dell'acqua calda
	/ Flusso incrociato	/ Sostituire la cartuccia

MONTAGGIO (vedi pagg. 32)

⚠ INDICACIONES DE SEGURIDAD

⚠ Durante el montaje deben utilizarse guantes para evitar heridas por aplastamiento o corte.

⚠ El producto solo debe ser utilizado para fines de baño, higiene y limpieza corporal.

⚠ Niños, así como adultos con limitaciones corporales, mentales y/o sensoriales no deben utilizar el sistema de duchas sin vigilancia. Personas que se encuentran bajo el efecto de alcohol o drogas, no deben utilizar el sistema de duchas.

⚠ Grandes diferencias de presión en servicio entre agua fría y agua caliente deben equilibrarse.

INDICACIONES PARA EL MONTAJE

/ Antes del montaje se debe examinarse el producto contra daños de transporte. Después de la instalación no se reconoce ningún daño de transporte o de superficie.

/ Los conductos y la grifería deben montarse, lavarse y comprobarse según las normas vigentes.

/ Es obligatorio el cumplimiento de las directrices de instalación vigentes en el país respectivo.

DATOS TÉCNICOS

Presión en servicio:	max. 1 MPa
Presión recomendada en servicio:	0,1 - 0,5 MPa
Presión de prueba:	1,6 MPa
	(1 MPa = 10 bar = 147 PSI)
Temperatura del agua caliente:	max. 70°C
Temp. recomendada del agua caliente:	65°C
Desinfección térmica:	max. 70°C/4 min

El producto ha sido concebido exclusivamente para agua potable.

DESCRIPCIÓN DE SÍMBOLOS

No utilizar silicona que contiene ácido acético!

AJUSTE (ver página 34)

Ajuste del límite de agua caliente. En combinación con calentadores continuos no es recomendable utilizar un bloqueo de agua caliente.

MANTENIMIENTO (ver página 38)

DIMENSIONES (ver página 35)

DIAGRAMA DE CIRCULACIÓN (ver página 35)

caudal libre

REPUESTOS (ver página 36)

XXX = Acabados
000 = Cromado
260 = Brushed Chrome
340 = Brushed Black Chrome
800 = Stainless Steel Optic
990 = Polished Gold-Optic

OPCIONAL (ver página 37)

no incluido en el suministro

/ Prolongación 25 mm #13595000

/ Alargo 33 mm (en caso de pared delgada) #14960XXX, #14971XXX, 14965XXX

LIMPIAR (ver página 41)

MANEJO (ver página 40)

MARCA DE VERIFICACIÓN (ver página 42)

PROBLEMA	CAUSA	SOLUCIÓN
/ Sale poca agua	/ EcoSmart® sucia o pierde	/ limpiar/cambiar EcoSmart® (ver página 38)
/ Manecilla va dura	/ cartucho dañado	/ cambiar el cartucho
/ Grifo pierde agua	/ cartucho dañado	/ cambiar el cartucho
/ Temperatura del agua caliente demasiado baja, agua fría calentador se dispara al abrir agua fría	/ tope de agua caliente mal	/ ajustar tope
	/ Flujo cruzado	/ cambiar el cartucho

MONTAJE (ver página 32)

⚠ VEILIGHEIDSINSTRUCTIES

⚠ Bij de montage moeten ter voorkoming van knel- en snijwonden handschoenen worden gedragen.

⚠ Het product mag alleen voor het wassen, hygiënische doeleinden en voor de lichaamreiniging worden gebruikt.

⚠ Kinderen en volwassenen met lichamelijke, geestelijke en/of sensorische beperkingen mogen het douchesysteem niet zonder toezicht gebruiken. Personen onder invloed van alcohol of drugs mogen het douchesysteem niet gebruiken.

⚠ Grote drukverschillen tussen de koud- en warmwatertoevoer dienen vermeden te worden.

MONTAGE-INSTRUCTIES

/ Vóór de montage moet het product gecontroleerd worden op transportschade. Na de inbouw wordt geen transport- of oppervlakteschade meer aanvaard.

/ De leidingen en armaturen moeten gemonteerd, gespoeld en gecontroleerd worden volgens de geldige normen.

/ De in de overeenkomstige landen geldende installatierichtlijnen moeten nageleefd worden.

TECHNISCHE GEGEVENS

Werkdruk: max.	max. 1 MPa
Aanbevolen werkdruk:	0,1 - 0,5 MPa
Getest bij:	1,6 MPa
	(1 MPa = 10 bar = 147 PSI)
Temperatuur warm water:	max. 70°C
Aanbevolen warm water temp.:	65°C
Thermische desinfectie:	max. 70°C/4 min

Het product is uitsluitend ontworpen voor drinkwater!

SYMBOOLBESCHRIJVING

Gebruik geen zuurhoudende silicone!

INSTELLEN (zie blz. 34)

Instellen van de warmwaterbegrenzing. In combinatie met een doorstromer is een warmwaterblokkering niet aanbevelenswaardig.

ONDERHOUD (zie blz. 38)

MATEN (zie blz. 35)

DOORSTROOMDIAGRAM (zie blz. 35)

vrije doorstroom

SERVICE ONDERDELEN (zie blz. 36)

XXX = Kleuren
000 = Verchroomd
260 = Brushed Chrome
340 = Brushed Black Chrome
800 = Stainless Steel Optic
990 = Polished Gold-Optic

TOEBEHOREN (zie blz. 37)

behoort niet tot het leveringspakket

/ Verlengstuk 25 mm #13595000

/ verlengset 33 mm (bij geringe inbouwdiepte) #14960XXX, #14971XXX, 14965XXX

REINIGEN (zie blz. 41)

BEDIENING (zie blz. 40)

KEURMERK (zie blz. 42)

STORING	OORZAAK	OPLOSSING
/ Weinig water	/ EcoSmart® vervuild of defect	/ EcoSmart® reinigen/uitwisselen (zie blz. 38)
/ Bediening zwaar	/ Kardoes defect of verkalkt	/ Kardoes uitwisselen
/ Mengkraan lekt	/ Kardoes defect	/ Kardoes uitwisselen
/ Warmwater temperatuur te laag, geen koud water. Doorstroomtoestel springt aan wanneer koud water gekozen is.	/ Heetwaterbegrenzer verkeerd ingesteld	/ Heetwaterbegrenzer instellen
	/ Kruisstroom	/ Kardoes uitwisselen

MONTAGE (zie blz. 32)

⚠ SIKKERHEDSANVISNINGER

⚠ Ved monteringen skal der bruges handsker for at undgå kvæstelser og snitsår.

⚠ Produktet må kun bruges til bade-, hygiejne og kropsrengøringsformål.

⚠ Børn som også voksne med fysiske, mentale og/eller sensoriske begrænsninger må ikke bruge brusersystemet uden opsyn. Personer som er under indflydelse af alkohol eller narkotika må ikke bruge brusersystemet.

⚠ Større trykforskelle mellem koldt og varmt vand bør udjævnes.

MONTERINGSANVISNINGER

/ Før monteringen skal produktet kontrolleres for transportskader. Efter monteringen godkendes transportskader eller skader på overfladen ikke længere.

/ Ledningerne og armaturerne skal monteres, skylles og kontrolleres iht. de gældende standarder.

/ Installationsbestemmelserne, der gælder i det enkelte land, skal overholdes.

TEKNISKE DATA

Driftstryk:	max. 1 MPa
Anbefalet driftstryk:	0,1 - 0,5 MPa
Prøvetryk:	1,6 MPa
	(1 MPa = 10 bar = 147 PSI)
Varmtvandstemperatur:	max. 70°C
Anbefalet varmtvandstemperatur:	65°C
Termisk desinfektion:	max. 70°C/4 min

Produktet er udelukkende beregnet til drikkevand!

SYMBOLBESKRIVELSE

Der må ikke benyttes eddikesyreholdig silikone!

FORINDSTILLING (se s. 34)

Indstilling af varmvandsbegrænsningen. I forbindelse med gennemstrømningsvandvarmere anbefaler vi ikke en varmvandsspærre.

SERVICE (se s. 38)

MÅLENE (se s. 35)

GENNEMSTRØMNINGSDIAGRAM (se s. 35)

fri gennemstrømning

RESERVEDELE (se s. 36)

XXX = Overflade
000 = Krom
260 = Brushed Chrome
340 = Brushed Black Chrome
800 = Stainless Steel Optic
990 = Polished Gold-Optic

SPECIALTILBEHØR (se s. 37)

ikke med i leveringsomfang

/ Forlængersæt 25 mm #13595000

/ Forlænger 33 mm (ved for stor indbygningsdybde) #14960XXX, #14971XXX, 14965XXX

RENGØRING (se s. 41)

BRUGSANVISNING (se s. 40)

GODKENDELSE (se s. 42)

FEJL	ÅRSAG	HJÆLP
/ For lidt vand	/ EcoSmart® er snavset eller utæt.	/ Rengør/udskift EcoSmart® (se s. 38)
/ Grebet går trægt	/ Kartusche defekt, tilkalket	/ Udskift kartusche
/ Armaturet drypper	/ Defekt kartusche	/ Udskift kartusche
/ For lav varmtvandstemperatur. Ingen koldt vand. Vandvarmeren starter, når der åbnes for det kolde vand.	/ Varmtvandsbegræns-ningen er forkert indstillet	/ Indstil varmtvandsbe-grænsningen
	/ Kryds-flow	/ Udskift kartusche

MONTERING (se s. 32)

⚠ AVISOS DE SEGURANÇA

⚠ Durante a montagem devem ser utilizadas luvas de protecção, de modo a evitar ferimentos resultantes de entalamentos e de cortes.

⚠ O produto só pode ser utilizado para fins de higiene pessoal.

⚠ Crianças e adultos com deficiências motoras, mentais e/ou sensoriais não podem utilizar o sistema de duche sem monitorização. Pessoas que estejam sob a influência de álcool ou drogas não podem utilizar o sistema de duche.

⚠ Grandes diferenças entre as pressões das águas quente e fria devem ser compensadas.

AVISOS DE MONTAGEM

/ Antes da montagem deve-se controlar o produto relativamente a danos de transporte. Após a montagem não são aceites quaisquer danos de transporte ou de superfície.

/ As tubagens e a torneira têm que ser montadas, enxaguadas e verificadas de acordo com as normas em vigor.

/ A prescrições de instalação válidas nos respetivos países devem ser respeitadas.

DADOS TÉCNICOS

Pressão de funcionamento:	max. 1 MPa
Pressão de func. recomendada:	0,1 - 0,5 MPa
Pressão testada:	1,6 MPa
	(1 MPa = 10 bar = 147 PSI)
Temperatura da água quente:	max. 70°C
Temp. água quente recomendada:	65°C
Desinfecção térmica:	max. 70°C/4 min

Este produto foi única e exclusivamente concebido para água potável!

DESCRIÇÃO DO SÍMBOLO

Não utilizar silicone que contenha ácido acético!

AFINAÇÃO (ver página 34)

Ajuste do limitador de água quente. Em combinação com um esquentador, não é recomendável o uso de um bloqueio de água quente.

MANUTENÇÃO (ver página 38)

MEDIDAS (ver página 35)

FLUXOGRAMA (ver página 35)
caudal livre

PEÇAS DE SUBSTITUIÇÃO
(ver página 36)
XXX = Acabamentos
000 = Cromado
260 = Brushed Chrome
340 = Brushed Black Chrome
800 = Stainless Steel Optic
990 = Polished Gold-Optic

ACESSÓRIOS ESPECIAIS
(ver página 37)

não incluído no volume de fornecimento

/ Crescente 25 mm #13595000

/ Crescente 33 mm (quando instalado demasiado longe da parede) #14960XXX, #14971XXX, 14965XXX

LIMPEZA (ver página 41)

FUNCIONAMENTO (ver página 40)

MARCA DE CONTROLO
(ver página 42)

FALHA	CAUSA	SOLUÇÃO
/ Água insuficiente	/ EcoSmart® sujo ou com fugas	/ Limpar/trocar o EcoSmart® (ver página 38)
/ Misturadora perra	/ Cartucho defeituoso,calcificado	/ Substituir o cartucho
/ Misturadora a pingar	/ Cartucho defeituoso	/ Substituir o cartucho
/ Temperatura da água quente muito baixa, sem água fria. O esquentador dispara quando a água fria está seleccionada.	/ O limitador de temperatura está incorrectamente colocado	/ Regular o limitador de temperatura
	/ Fluxo cruzado	/ Substituir o cartucho

MONTAGEM (ver página 32)

⚠ WSKAZÓWKI BEZPIECZEŃSTWA

⚠ Aby uniknąć zranień na skutek zgniecenia lub przecięcia, podczas montażu należy nosić rękawice ochronne.

⚠ Produkt może być używany tylko do kąpieli, higieny i czyszczenia ciała.

⚠ Zarówno dzieci, jak i dorośli z fizycznymi, psychicznymi i/lub sensorycznymi ograniczeniami nie mogą korzystać z prysznica bez opieki. Osoby znajdujące się pod wpływem alkoholu lub narkotyków nie mogą korzystać z prysznica.

⚠ Znaczne różnice ciśnień na dopływach ciepłej i zimnej wody muszą zostać wyrównane.

WSKAZÓWKI MONTAŻOWE

/ Przed montażem należy skontrolować produkt pod kątem szkód transportowych. Po montażu nie widać żadnych szkód transportowych ani szkód na powierzchni.

/ Przewody i armatura muszą być montowane, płukane i kontrolowane według obowiązujących norm.

/ Należy przestrzegać wytycznych instalacyjnych obowiązujących w danym kraju.

DANE TECHNICZNE

Ciśnienie robocze:	maks. 1 MPa
Zalecane ciśnienie robocze:	0,1 - 0,5 MPa
Ciśnienie próbne:	1,6 MPa
	(1 MPa = 10 bary = 147 PSI)
Temperatura wody gorącej:	maks. 70°C
Zalecana temperatura wody gorącej:	65°C
Dezynfekcja termiczna:	maks. 70°C/4 min

Produkt przeznaczony wyłącznie do wody pitnej!

OPIS SYMBOLU

Nie stosować silikonów zawierających kwas octowy!

USTAWIANIE (patrz strona 34)

Ustawianie ogranicznika ciepłej wody. Używanie ogranicznika temperatury wody w połączeniu z przepływowym podgrzewaczem wody nie jest zalecane.

KONSERWACJA (patrz strona 38)

WYMIARY (patrz strona 35)

SCHEMAT PRZEPŁYWU (patrz strona 35)

swobodny przepływ

CZĘŚCI SERWISOWE (patrz strona 36)

XXX = Kody kolorów
000 = Chrom
260 = Brushed Chrome
340 = Brushed Black Chrome
800 = Stainless Steel Optic
990 = Polished Gold-Optic

WYPOSAŻENIE SPECJALNE (patrz strona 37)

Nie jest częścią dostawy

/ Przedłużka 25 mm #13595000

/ Rozeta maskująca 33 mm (przy małej głębokości zabudowy) #14960XXX, #14971XXX, 14965XXX

CZYSZCZENIE (patrz strona 41)

OBSŁUGA (patrz strona 40)

ZNAK JAKOŚCI (patrz strona 42)

USTERKA	PRZYCZYNA	POMOC
/ Mała ilość wody	/ Zabrudzony/uszkodzony EcoSmart®	/ Oczyścić wzgl. wymienić EcoSmart® (patrz strona 38)
/ Uchwyt armatury pracuje z wysiłkiem	/ Uszkodzony wkład, zakamieniony	/ Wymiana wkładu
/ Armatura cieknie	/ Uszkodzony wkład	/ Wymiana wkładu
/ Za niska temperatura ciepłej wody, brak zimnej wody. Przepływowy podgrzewacz wody uruchamia się, gdy wybiera się zimną wodę.	/ Niewłaściwe ustawienie ogranicznik ciepłej wody	/ Ustawić ogranicznik ciepłej wody
	/ Przepływ krzyżowy	/ Wymiana wkładu

⚠ BEZPEČNOSTNÍ POKYNY

⚠ Pro zabránění řezným zraněním a pohmožděninám je nutné při montáži nosit rukavice.

⚠ Produkt smí být používán pouze ke koupání a za účelem tělesné hygieny.

⚠ Děti a dospělé osoby s tělesným, duševním a/nebo smyslovým postižením nesmí produkt používat bez dozoru. Osoby pod vlivem alkoholu nebo drog nesmí produkt používat.

⚠ Je nutné vyrovnat velké rozdíly tlaku mezi přípoji studené a teplé vody.

POKYNY K MONTÁŽI

/ Před montáží je třeba produkt zkontrolovat, zda nebyl při transportu poškozen. Po zabudování nebudou uznány žádné škody způsobené transportem nebo poškození povrchu.

/ Vedení a armatura musí být namontovány, propláchnuty a otestovány podle platných norem.

/ Je třeba dodržovat montážní pravidla platné v dané zemi.

TECHNICKÉ ÚDAJE

Provozní tlak:	max. 1 MPa
Doporučený provozní tlak:	0,1 - 0,5 MPa
Zkušební tlak:	1,6 MPa
	(1 MPa = 10 bar = 147 PSI)
Teplota horké vody:	max. 70°C
Doporučená teplota horké vody:	65°C
Tepelná desinfekce:	max. 70°C/4 min

Výrobky Hansgrohe jsou vhodné pro přímý kontakt s pitnou vodou.

POPIS SYMBOLŮ

Nepoužívat silikon s obsahem kyseliny octové!

NASTAVENÍ (viz strana 34)

Nastavení omezovače teplé vody. Ve spojení s průtokovým ohřívačem se použití uzávěru teplé vody nedoporučuje.

ÚDRŽBA (viz strana 38)

ROZMÌRY (viz strana 35)

DIAGRAM PRŮTOKU (viz strana 35)

volný průtok

SERVISNÍ DÍLY (viz strana 36)

XXX = Kód povrchové úpravy
000 = Chrom
260 = Brushed Chrome
340 = Brushed Black Chrome
800 = Stainless Steel Optic
990 = Polished Gold-Optic

ZVLÁŠTNÍ PŘÍSLUŠENSTVÍ (viz strana 37)

není součástí dodávky

/ prodloužení 25 mm #13595000

/ prodloužení 33 mm (při malé hloubce zabudování) #14960XXX, #14971XXX, 14965XXX

ČIŠTĚNÍ (viz strana 41)

OVLÁDÁNÍ (viz strana 40)

ZKUŠEBNÍ ZNAČKA (viz strana 42)

PORUCHA	PŘÍČINA	ODSTRANĚNÍ
/ Málo vody	/ Znečištěný nebo netěsný EcoSmart®	/ vyčistit resp. vyměnit EcoSmart® (viz strana 38)
/ Armatura jde ztěžka	/ Kartuše je vadná, zanesená vodním kamenem	/ Kartuši vyměnit
/ Armatura odkapává	/ Kartuše je vadná	/ Kartuši vyměnit
/ nízká teplota teplé vody .žádná studená voda průtokový ohřívač naskočí, když se navolí studená voda	/ Špatně nastavená zarážka pro teplou vodu	/ Seřídit zarážku pro teplou vodu
	/ Křížení toků	/ Kartuši vyměnit

MONTÁŽ (viz strana 32)

⚠ BEZPEČNOSTNÉ POKYNY

⚠ Pri montáži musíte nosiť rukavice, aby ste predišli pomliaždeninám a rezným poraneniam.

⚠ Produkt sa smie používať len na kúpanie a telesnú hygienu.

⚠ Produkt nesmú bez dozoru používať deti, ako aj dospelé osoby s telesným, duševným a/alebo zmyslovým postihnutím. Produkt nesmú používať ani osoby, ktoré sú pod vplyvom alkoholu alebo drog.

⚠ Veľké rozdiely v tlaku medzi prípojkami studenej a teplej vody musia byť vyrovnané.

POKYNY PRE MONTÁŽ

/ Pred montážou musíte produkt skontrolovať, či nebol počas transportu poškodený. Po zabudovaní nebudú uznané žiadne škody spôsobené transportom alebo poškodenia povrchu.

/ Ledningarna och blandaren måste monteras, spolas igenom och kontrolleras enligt de gällande normerna.

/ Je potrebné dodržiavať smernice o inštalácii, ktoré sú práve teraz platné v krajinách.

TECHNICKÉ ÚDAJE

Prevádzkový tlak:	max. 1 MPa
Doporučený prevádzkový tlak:	0,1 - 0,5 MPa
Skúšobný tlak:	1,6 MPa
	(1 MPa = 10 bar = 147 PSI)
Teplota teplej vody:	max. 70°C
Doporučená teplota teplej vody:	65°C
Termická dezinfekcia:	max. 70°C/4 min

Výrobok je koncipovaný výhradne pre pitnú vodu!

POPIS SYMBOLOV

Nepoužívať silikón s obsahom kyseliny octovej!

NASTAVENIE (viď strana 34)

Nastavenie obmedzenia teplej vody. V spojení s prietokovými ohrievačmi sa neodporúča použitie obmedzovača teplej vody.

ÚDRŽBA (viď strana 38)

ROZMERY (viď strana 35)

DIAGRAM PRIETOKU (viď strana 35)

volný prietok

SERVISNÉ DIELY (viď strana 36)

XXX = Farebné označenie
000 = Chróm
260 = Brushed Chrome
340 = Brushed Black Chrome
800 = Stainless Steel Optic
990 = Polished Gold-Optic

ZVLÁŠTNE PRÍSLUŠENSTVO (viď strana 37)

nie je súčasťou dodávky

/ Predlženie 25 mm #13595000

/ Predĺženie 33 mm (pri malej montážnej hĺbke) #14960XXX, #14971XXX, 14965XXX

ČISTENIE (viď strana 41)

OBSLUHA (viď strana 40)

OSVEDČENIE O SKÚŠKE (viď strana 42)

PORUCHA	PRÍČINA	POMOC
/ Málo vody	/ Znečistený alebo netesný EcoSmart®	/ Vyčistiť resp. vymeniť EcoSmart® (viď strana 38)
/ Armatúra "chodí" ťažko	/ Kartuša je poškodená, vápenaté usadeniny	/ Vymeniť kartušu
/ Z armatúry kvapká voda	/ Kartuša je poškodená	/ Vymeniť kartušu
/ Málo teplá voda, žiadna studená voda, prietokový ohrievač naskočí, keď sa navolí studená voda.	/ Nesprávne nastavená zarážka na teplú vodu	/ Nastavenie zarážky na teplú vodu
	/ Kríženie tokov	/ Vymeniť kartušu

MONTÁŽ (viď strana 32)

⚠ 安全技巧

⚠ 装配时为避免挤压和切割受伤，必须戴上手套。

⚠ 本产品只允许作为洗浴、卫生和洁身之用。

⚠ 不得让儿童和肢体、精神和或意识有障碍的成人在不受监管的情况下使用淋浴系统。受酒精或毒品影响的人员不得使用淋浴系统。

⚠ 冷热水管间过大的压力差必须予以平衡。

安装提示

/ 安装前必须检查产品是否受到运输损害。 安装后将不认可运输损害或表面损伤。

/ 管道和阀门必须根据通用标准进行安装、冲洗和检查。

/ 请遵守当地国家现行的安装规定。

技术参数

工作压强:	最大 1 MPa
推荐工作压强:	0,1 - 0,5 MPa
测试压强:	1,6 MPa
	(1 MPa = 10 bar = 147 PSI)
热水温度:	最大 70°C
推荐热水温度:	65°C
热力消毒:	最大 70°C / 4 分钟

该产品专为饮用水设计！

符号说明

请勿使用含有乙酸的硅胶！

调节 (参见第页 34)

热水温度调节。如果使用即热式喷头，则不建议安装热水阀门。

保养 (参见第页 38)

大小 (参见第页 35)

流量示意图 (参见第页 35)

时的流速

备用零件 (参见第页 36)

XXX = 颜色代码
000 = 镀铬
260 = Brushed Chrome
340 = Brushed Black Chrome
800 = Stainless Steel Optic
990 = Polished Gold-Optic

选装附件 (参见第页 37)

不在供货范围内

/ 加长 25 mm #13595000

/ 加长件33mm（墙壁不够深时）
#14960XXX, #14971XXX, 14965XXX

清洗 (参见第页 41)

操作 (参见第页 40)

检验标记 (参见第页 42)

问题	原因	补救
/ 龙头出水量小	/ EcoSmart® 脏污或泄漏	/ 清洁或更换EcoSmart® (参见第页 38)
/ 龙头不灵活	/ 阀芯损坏，结垢	/ 更换阀芯
/ 龙头滴水	/ 阀芯损坏	/ 更换阀芯
/ 热水温度过低，没有冷水。选择冷水时，热水器启动。	/ 温度限制器设置错误	/ 设置温度限制器
	/ 交叉流动	/ 更换阀芯

⚠ УКАЗАНИЯ ПО ТЕХНИКЕ БЕЗОПАСНОСТИ

⚠ Во время монтажа следует надеть перчатки во избежание прищемления и порезов.

⚠ Изделие разрешается использовать только в гигиенических целях: для принятия ванны и личной гигиены.

⚠ Дети, а также взрослые с физическими, умственными и/или сенсорными недостатками должны пользоваться изделием только под присмотром. Запрещается пользоваться изделием в состоянии алкогольного или наркотического опьянения.

⚠ донного клапа. Перед установкой смесителя необходимо регулировочными кранами выровнять авление холодной и горячей воды при помощи вентмлей регулирующих подачу воды в квартиру.

УКАЗАНИЯ ПО МОНТАЖУ

/ Перед монтажом следует проверить изделие на предмет повреждений при перевозке. После монтажа претензии о возмещении ущерба за повреждения при перевозке или повреждения поверхностей не принимаются.

/ Трубы и арматура должны быть установлены, промыты и проверены в соответствии с действующими нормами.

/ Необходимо соблюдать требования по монтажу, действующие в соответствующих странах.

ТЕХНИЧЕСКИЕ ДАННЫЕ

Рабочее давление:	не более. 1 МПа
Рекомендуемое рабочее давление:	0,1 - 0,5 МПа
Давлении:	1,6 МПа
	(1 МПа = 10 bar = 147 PSI)
Температура горячей воды:	не более. 70°C
Рекомендуемая темп. гор. воды:	65°C
Термическая дезинфекция:	не более. 70°C/4 мин

Изделие предназначено исключительно для питьевой воды!

ОПИСАНИЕ СИМВОЛОВ

Не применяйте силикон, содержащий уксусную кислоту.

ПОДГОНКА (см. стр. 34)

Регулировка ограничителя горячей воды. В сочетании с проточными нагревателями не рекомендуется использовать блокировку воды.

ТЕХНИЧЕСКОЕ ОБСЛУЖИВАНИЕ (см. стр. 38)

РАЗМЕРЫ (см. стр. 35)

СХЕМА ПОТОКА (см. стр. 35)

свободное истечение

КОМПЛЕКТ (см. стр. 36)

XXX = Цветная кодировка
000 = Хром
260 = Brushed Chrome
340 = Brushed Black Chrome
800 = Stainless Steel Optic
990 = Polished Gold-Optic

СПЕЦИАЛЬНЫЕ ПРИНАДЛЕЖНОСТИ (см. стр. 37)

не включено в объем поставки!

/ Удлинение 25 мм #13595000

/ Удлинение 33 мм (при малой глубине установки) #14960XXX, #14971XXX, 14965XXX

ОЧИСТКА (см. стр. 41)

ЭКСПЛУАТАЦИЯ (см. стр. 40)

ЗНАК ТЕХНИЧЕСКОГО КОНТРОЛЯ (см. стр. 42)

НЕИСПРАВНОСТЬ	ПРИЧИНА	УСТРАНЕНИЕ НЕИСПРАВНОСТИ
/ недостаточный давление (если устан напор воды)	/ EcoSmart® загрязнен/неисправен	/ Очистите или замените EcoSmart® (см. стр. 38)
/ Арматура работает с усилием	/ Картридж неисправен, засорение накипью	/ Замените картридж
/ Арматура протекает	/ Картридж неисправен	/ Замените картридж
/ Слишком низкая температура горячей воды. Проточный нагреватель запускается при выборе холодной воды.	/ Ограничение горячей воды отрегулировано неправильно	/ Отрегулируйте ограничение горячей воды
	/ Перекрестный поток	/ Замените картридж

МОНТАЖ (см. стр. 32)

⚠ TURVALLISUUSOHJEET

⚠ Asennuksessa on käytettävä käsineitä puristumien ja viiltojen aiheuttamien tapaturmien estämiseksi.

⚠ Tuotetta saa käyttää ainoastaan kylpy-, hygienia- ja puhdistustarkoituksiin.

⚠ Lapset ja ruumiillisesti, henkisesti ja/tai aistillisesti rajoittuneet aikuiset eivät saa käyttää suihkujärjestelmää ilman valvontaa. Alkoholin tai huumeiden vaikutuksessa olevat henkilöt eivät saa käyttää suihkujärjestelmää.

⚠ Suuret paine-erot kylmä- ja kuumavesiliitäntöjen välillä on tasattava.

ASENNUSOHJEET

/ Ennen asennusta on tarkastettava tuotteen mahdolliset kuljetusvahingot. Asennuksen jälkeen kuljetus- ja pintavaurioita ei hyväksytä.

/ Putket ja hana on asennettava, huuhdeltava ja tarkastettava voimassa olevien standardien mukaisesti.

/ Jokaisessa maassa on noudatettava siellä päteviä asennusohjeita.

TEKNISET TIEDOT

Käyttöpaine:	maks. 1 MPa
Suositeltu käyttöpaine:	0,1 - 0,5 MPa
Koestuspaine:	1,6 MPa
	(1 MPa = 10 bar = 147 PSI)
Kuuman veden lämpötila:	maks. 70°C
Kuuman veden suosituslämpötila:	65°C
Lämpödesinfektio:	maks. 70°C/4 min

Tuote on suunniteltu käytettäväksi ainoastaan juomaveden kanssa!

MERKIN KUVAUS

Älä käytä etikkahappopitoista silikonia!

SÄÄTÖ (katso sivu 34)

Lämpötilan rajoittimen säätäminen. Emme suosittele käyttämään lämpötilan rajoitinta vedenlämmittimen (läpivirtauskuumennin) yhteydessä.

HUOLTO (katso sivu 38)

MITAT (katso sivu 35)

VIRTAUSDIAGRAMMI (katso sivu 35)

vapaa läpivirtaus

VARAOSAT (katso sivu 36)

XXX = Värikoodaus
000 = Kromi
260 = Brushed Chrome
340 = Brushed Black Chrome
800 = Stainless Steel Optic
990 = Polished Gold-Optic

ERITYISVARUSTE (katso sivu 37)

ei kuulu toimitukseen

/ Pidennys 25 mm #13595000

/ Pidennys 33 mm (pienemmällä asennussyvyydellä) #14960XXX, #14971XXX, 14965XXX

PUHDISTUS (katso sivu 41)

KÄYTTÖ (katso sivu 40)

KOESTUSMERKKI (katso sivu 42)

HÄIRIÖ	SYY	TOIMENPIDE
/ Vähän vettä	/ EcoSmart® likaantunut/viallinen	/ Puhdista tai vaihda EcoSmart® (katso sivu 38)
/ Hana on raskaskäyttöinen	/ Patruuna rikki, kalkkikerrostumia	/ Vaihda patruuna
/ Hanasta tippuu vettä	/ Patruuna rikki	/ Vaihda patruuna
/ Lämminveden lämpötila liian alhainen, ei kylmää vettä. Läpivirtauskuumennin käynnistyy kylmää vettä otettaessa.	/ Lämminveden rajoitin väärin säädetty	/ Säädä lämminveden rajoitin
	/ Ristiinvirtaus	/ Vaihda patruuna

ASENNUS (katso sivu 32)

⚠ SÄKERHETSANVISNINGAR

⚠ Handskar ska bäras under monteringsarbetet så att man kan undvika kläm- och skärskador.

⚠ Produkten får bara användas till kroppshygien med bad och dusch.

⚠ Barn samt vuxna med fysiska, psykiska eller sensoriska funktionshinder får inte använda produkten ensamma. Personer som är påverkade av alkohol- eller droger får inte använda produkten.

⚠ Stora tryckskillnader mellan anslutningarna för varmt och kallt vatten måste utjämnas.

MONTERINGSANVISNINGAR

/ Det måste undersökas om produkten har transportskador innan den monteras. Efter monteringen accepteras inga transport- eller ytskiktskador.

/ Ledningarna och blandaren måste monteras, spolas igenom och kontrolleras enligt de gällande normerna.

/ De installationsriktlinjer som gäller i länderna ska följas.

TEKNISKA DATA

Driftstryck:	max. 1 MPa
Rek. driftstryck:	0,1 - 0,5 MPa
Tryck vid provtryckning:	1,6 MPa
	(1 MPa = 10 bar = 147 PSI)
Varmvattentemperatur:	max. 70°C
Rek. varmvattentemp.:	65°C
Termisk desinfektion:	max. 70°C/4 min

Produkten är enbart avsedd för dricksvatten!

SYMBOLFÖRKLARING

Använd inte silikon som innehåller ättiksyra!

JUSTERING (se sidan 34)

Ställa in varmvattenregleringen. Tillsammans med varmvattenberedare rekommenderas inte en varmvattenspärr.

SKÖTSEL (se sidan 38)

MÅTTEN (se sidan 35)

FLÖDESSCHEMA (se sidan 35)

fri genomströmning

RESERVDELAR (se sidan 36)

XXX = Färgkodning
000 = Krom
260 = Brushed Chrome
340 = Brushed Black Chrome
800 = Stainless Steel Optic
990 = Polished Gold-Optic

SPECIALTILLBEHÖR (se sidan 37)

medföljer ej leveransen

/ Förlängning 25 mm #13595000

/ Förlängning 33 mm (vid litet monteringsdjup) #14960XXX, #14971XXX, 14965XXX

RENGÖRING (se sidan 41)

HANTERING (se sidan 40)

TESTSIGILL (se sidan 42)

STÖRNING	ORSAK	ÅTGÄRD
/ För lite vatten	/ EcoSmart® nedsmutsad/defekt	/ Rengör eller byt ut EcoSmart® (se sidan 38)
/ Blandare är trög	/ Patron defekt, förkalkad	/ Byt ut patron
/ Blandare droppar	/ Patron defekt	/ Byt ut patron
/ För låg varmvattentemperatur, inget kallvatten. Varmvattenberedaren slår på när kallvatten väljs.	/ Varmvattenreglering felaktigt inställd	/ Ställ in varmvattenreglering
	/ Korsflöde	/ Byt ut patron

MONTERING (se sidan 32)

⚠ SAUGUMO TECHNIKOS NURODYMAI

⚠ Apsaugai nuo užspaudimo ir įsipjovimo montavimo metu mūvėkite pirštines.

⚠ Gaminys turi būti naudojamas tik maudymuisi, kūno higienai ir švarai palaikyti.

⚠ Gaminiu draudžiama naudotis vaikams, taip pat suaugusiems su fizine, dvasine negale ir (arba) sensorikos sutrikimais. Gaminių taip pat draudžiama naudotis asmenims, apsvaigusiems nuo alkoholio arba narkotikų.

⚠ Turi būti išlyginti šalto ir karšto slėgio nelygumai.

MONTAVIMO INSTRUKCIJA

/ Prieš montuojant būtina patikrinti, ar gaminys nebuvo pažeistas transportavimo metu. Sumontavus pretenzijos dėl transportavimo ir paviršiaus pažeidimų nepriimamos.

/ Vamzdžiai ir sujungimai turi būti montuojami, plaunami ir tikrinami pagal galiojančias normas.

/ Laikykitės atitinkamoje šalyje galiojančių direktyvų dėl įrengimo.

TECHNINIAI DUOMENYS

Darbinis slėgis:	ne daugiau kaip 1 MPa
Rekomenduojamas slėgis:	0,1 - 0,5 MPa
Bandomasis slėgis:	1,6 MPa
	(1 MPa = 10 barų = 147 PSI)
Karšto vandens temperatūra:	ne daugiau kaip 70°C
Rekomenduojama karšto vandens temperatūra:	65°C
Terminis dezinfekavimas:	ne daugiau kaip 70°C/4 min

Produktas skirtas tik geriamajam vandeniui!

SIMBOLIO APRAŠYMAS

Nenaudokite silikono, kurio sudėtyje yra acto rūgšties!

REGULIAVIMAS (žr. psl. 34)

Karšto vandens ribojimas. Kartu su cirkuliaciniais šildytuvais nerekomenduojama naudoti karšto vandens blokavimo įtaisų.

TECHNINIS APTARNAVIMAS (žr. psl. 38)

IŠMATAVIMAI (žr. psl. 35)

PRALAIDUMO DIAGRAMA (žr. psl. 35)

laisvas vandens pralaidumas

ATSARGINĖS DALYS (žr. psl. 36)

XXX = Spalvos
000 = Chrom
260 = Brushed Chrome
340 = Brushed Black Chrome
800 = Stainless Steel Optic
990 = Polished Gold-Optic

SPECIALŪS PRIEDAI (žr. psl. 37)

nėra pridedama

/ Ilgiklis 25 mm #13595000

/ Ilgiklis 33 mm (esant nepakankamam sienos gyliui) #14960XXX, #14971XXX, 14965XXX

VALYMAS (žr. psl. 41)

EKSPLOATACIJA (žr. psl. 40)

BANDYMO PAŽYMA (žr. psl. 42)

GEDIMAS	PRIEŽASTIS	PRIEMONĖ
/ Per maža srovė	/ "EcoSmart®" purvinas arba sugedęs	/ Išvalykite arba pakeiskite "EcoSmart®" (žr. psl. 38)
/ Sunkiai sukiojama rankenėlė	/ Kasetė pažeista, užkalkėjusi	/ Pakeisti kasetę
/ Maišytuvas praleidžia vandenį	/ Kasetė pažeista	/ Pakeisti kasetę
/ Per maža karšto vandens temperatūra, nėra šalto vandens. Momentinis pašildytojas pradeda veikti, kai naudojamas šalta vanduo	/ Neteisingai nustatytas karšto vandens ribotuvas	/ Nustatyti karšto vandens ribotuvą
	/ Kryžminė srovė	/ Pakeisti kasetę

MONTAVIMAS (žr. psl. 32)

⚠ SIGURNOSNE UPUTE

⚠ Prilikom montaže se radi sprječavanja prigniječenja i posjekotina moraju nositi rukavice.

⚠ Proizvod se smije primjenjivati samo za kupanje, tuširanje i osobnu higijenu.

⚠ Djeca, kao i tjelesno, mentalno i/ili senzorno hendikepirane odrasle osobe ne smiju se koristiti proizvodom bez nadzora. Osobe koje su pod utjecajem alkohola ili droga ne smiju se koristiti proizvodom.

⚠ Velika razlika u pritisku između vruće i hladne vode mora biti izbalansirana.

UPUTE ZA MONTAŽU

/ Prije montaže mora se provjeriti je li proizvod oštećen prilikom transporta. Nakon ugradnje se ne priznaju nikakve reklamacije koje se odnose na površinska i transportna oštećenja.

/ Cijevi i armatura moraju biti postavljeni, isprani i testirani prema važećim normama.

/ Obvezno se moraju uvažiti propisi o instalacijama koji vrijede u dotičnoj zemlji.

TEHNIČKI PODATCI

Najveći dopušteni tlak:	tlak 1 MPa
Preporučeni tlak:	0,1 - 0,5 MPa
Probni tlak:	1,6 MPa
	(1 MPa = 10 bar = 147 PSI)
Temperatura vruće vode:	tlak 70°C
Preporučena temperatura vruće vode:	65°C
Termička dezinfekcija:	tlak 70°C/4 min

Proizvod je koncipiran isključivo za pitku vodu!

OPIS SIMBOLA

Nemojte koristiti silikon koji sadrži octenu kiselinu!

REGULACIJA (pogledaj stranicu 34)

Namještanje limitera tople vode. U kombinaciji s protočnim bojlerima nije preporučljiva primjena sustava za blokiranje dotoka tople vode.

ODRŽAVANJE (pogledaj stranicu 38)

MJERE (pogledaj stranicu 35)

DIJAGRAM PROTOKA
(pogledaj stranicu 35)
slobodan protok

REZERVNI DJELOVI
(pogledaj stranicu 36)
XXX = Boje
000 = Krom
260 = Brushed Chrome
340 = Brushed Black Chrome
800 = Stainless Steel Optic
990 = Polished Gold-Optic

POSEBNI PRIBOR (pogledaj stranicu 37)

Nije sadržano u isporuci!

/ Produljenje 25 mm #13595000

/ Produljenje 33 mm (kod manje dubine ugradnje) #14960XXX, #14971XXX, 14965XXX

ČIŠĆENJE (pogledaj stranicu 41)

UPOTREBA (pogledaj stranicu 40)

OZNAKA TESTIRANJA
(pogledaj stranicu 42)

GREŠKA	UZROK	OTKLANJANJE
/ Nedovoljno vode	/ EcoSmart® je prljav/neispravan	/ Očistite odnosno zamijenite EcoSmart® (pogledaj stranicu 38)
/ Ručica se zaglavila	/ Neispravan uložak Taloženje kamenca	/ Zamijenite uložak
/ Slavina kaplje	/ Neispravan uložak	/ Zamijenite uložak
/ Preniska temperatura vruće vode, nedostatak hladne vode. Protočni bojler se pali pri podešenoj funkciji za protok hladne vode	/ Limiter vruće vode nije dobro podešen	/ Podesite limiter vruće vode
	/ Križni tok vode	/ Zamijenite uložak

SASTAVLJANJE (pogledaj stranicu 32)

⚠ GÜVENLİK UYARILARI

⚠ Montaj esnasında ezilme ve kesilme gibi yaralanmaları önlemek için eldiven kullanılmalıdır.

⚠ Ürün yalnızca banyo, hijyen ve beden temizliği amaçları doğrultusunda kullanılabilir.

⚠ Bedensel, ruhsal ve/veya sensörik engelli çocuk ve yetişkinler gözetimsiz olarak duş sistemini kullanmamalıdırlar. Alkol veya uyuşturucu etkisinde olanlar duş sistemini kullanmamalıdır.

⚠ Sıcak ve soğuk su bağlantıları arasında büyük basınç farklılıkları varsa, bu basınç farklılıklarının dengelenmesi gerekir.

MONTAJ AÇIKLAMALARI

/ Montaj işleminden önce ürün nakliye hasarları yönünden kontrol edilmelidir. Montaj işleminden sonra nakliye veya yüzey hasarları için sorumluluk üstlenilmemektedir.

/ Boruların ve armatürün montajı, yıkanması ve kontrolü geçerli normlara göre yapılmalıdır.

/ Ülkelerde geçerli kurulum yönetmeliklerine riayet edilmelidir.

TEKNİK BİLGİLER

İşletme basıncı:	azami 1 MPa
Tavsiye edilen işletme basıncı:	0,1 - 0,5 MPa
Kontrol basıncı:	1,6 MPa
	(1 MPa = 10 bar = 147 PSI)
Sıcak su sıcaklığı:	azami 70°C
Tavsiye edilen su ısısı:	65°C
Termik dezenfeksiyon:	azami 70°C / 4 dak

Ürün sadece şebeke suyu için tasarlanmıştır!

SİMGE AÇIKLAMASI

Asetik asit içeren silikon kullanmayın!

AYARLAMA (bakınız sayfa 34)

Sıcak su sınırlamasının ayarlanması. Sıcak su kilidinin sürekli ısıtıcıyla kullanılması tavsiye edilmez.

BAKIM (bakınız sayfa 38)

ÖLÇÜLERİ (bakınız sayfa 35)

AKIŞ DİYAGRAMI (bakınız sayfa 35)

serbest akış

YEDEK PARÇALAR (bakınız sayfa 36)

XXX = Renkler
000 = Krom
260 = Brushed Chrome
340 = Brushed Black Chrome
800 = Stainless Steel Optic
990 = Polished Gold-Optic

ÖZEL AKSESUARLAR (bakınız sayfa 37)

Teslimat kapsamına dahil değildir

/ Uzatma 25 mm #13595000

/ Uzatma 33 mm (montaj derinliği düşükken) #14960XXX, #14971XXX, 14965XXX

TEMİZLEME (bakınız sayfa 41)

KULLANIMI (bakınız sayfa 40)

KONTROL İŞARETİ (bakınız sayfa 42)

ARIZA	SEBEP	YARDIM
/ Az su geliyor	/ EcoSmart® kirlenmiş/arızalı	/ EcoSmart®'ı temizleyin ya da değiştirin (bakınız sayfa 38)
/ Batarya kullanımı ağırlaşıyor	/ Kartuş Bozulmuş ve kireçlenmiş olabilir	/ Kartuşu değiştirin
/ Batarya su damlatıyor	/ Kartuş bozuk olabilir	/ Kartuşu değiştirin
/ Sıcak su sıcaklığı çok düşük, soğuk su yok. Soğuk su seçilince şofben çalışmaya başlıyor.	/ Isı limitleyici düzgün çalışmıyor	/ Isı limitleyiciyi yeniden ayarlayın
	/ Çapraz akış	/ Kartuşu değiştirin

MONTAJI (bakınız sayfa 32)

⚠ INSTRUCȚIUNI DE SIGURANȚĂ

⚠ La montare utilizați mănuși pentru evitarea contuziunilor și tăierii mâinilor.

⚠ Produsul poate fi utilizat doar pentru spălarea, menținerea igienei și curățarea corpului.

⚠ Copiii și adulții cu dizabilități corporale, mintale și senzoriale nu pot utiliza sistemul de duș nesupravegheați. De asemenea este interzisă utilizarea sistemului de duș de către persoane, care se află sub influența alcoolului sau a drogurilor.

⚠ Diferențele de presiune mari între alimentarea cu apă rece și apă caldă trebuie echilibrate.

INSTRUCȚIUNI DE MONTARE

/ Înainte de instalare verificați, dacă produsul prezintă deteriorări de transport. După instalare garanția nu acoperă deteriorările de transport și cele de suprafață.

/ Conductele și bateriile trebuie montate, spălate și verificate conform normelor în vigoare.

/ Respectați reglementările referitoare la instalare valabile în țara respectivă.

DATE TEHNICE

Presiune de funcționare:	max. 1 MPa
Presiune de funcționare recomandată:	0,1 - 0,5 MPa
Presiune de verificare:	1,6 MPa
	(1 MPa = 10 bar = 147 PSI)
Temperatura apei calde:	max. 70°C
Temperatura recomandată a apei calde:	65°C
Dezinfecție termică:	max. 70°C/4 min

Produsul este destinat exclusiv pentru apă potabilă.

DESCRIEREA SIMBOLURILOR

Nu utilizați silicon cu conținut de acid acetic!

REGLARE (vezi pag. 34)

Reglarea limitatorului de apă caldă. Nu se recomandă folosirea unui limitator de apă caldă în combinație cu un boiler instant.

ÎNTREȚINERE (vezi pag. 38)

DIMENSIUNI (vezi pag. 35)

DIAGRAMA DE DEBIT (vezi pag. 35)

debit cu curgere liberă

PIESE DE SCHIMB (vezi pag. 36)

XXX = Coduri de culori
000 = Crom
260 = Brushed Chrome
340 = Brushed Black Chrome
800 = Stainless Steel Optic
990 = Polished Gold-Optic

ACCESORII OPȚIONALE (vezi pag. 37)

nu este inclus în setul livrat

/ Prelungitor 25 mm #13595000

/ Prelungitor 33 mm (în cazul montării la adâncime mică) #14960XXX, #14971XXX, 14965XXX

CURĂȚARE (vezi pag. 41)

UTILIZARE (vezi pag. 40)

CERTIFICAT DE TESTARE (vezi pag. 42)

DERANJAMENT	CAUZA	MĂSURI DE REMEDIERE
/ Prea puțină apă	/ S-a murdărit/s-a defectat instalația EcoSmart®	/ Curățați sau schimbați instalația EcoSmart® (vezi pag. 38)
/ Bateria se mișcă dificil	/ Cartuș defect din cauza depunerilor de calcar	/ Schimbați cartușul.
/ Bateria picură	/ Cartuș defect	/ Schimbați cartușul.
/ Temperatura apei este prea mică, nu este apă rece. Boilerul instant pornește când se dă drumul la apa rece	/ Limitarea temperaturii apei calde setată incorect.	/ Setați limitarea temperaturii apei calde.
	/ Curgere încrucișată (apa rece în intră în conducta de apă caldă și invers)	/ Schimbați cartușul.

MONTARE (vezi pag. 32)

⚠ ΥΠΟΔΕΙΞΕΙΣ ΑΣΦΑΛΕΙΑΣ

⚠ Για να αποφύγετε τραυματισμούς κατά τη συναρμολόγηση πρέπει να φοράτε γάντια.

⚠ Το προϊόν επιτρέπεται να χρησιμοποιείται μόνο σαν μέσο λουτρού, υγιεινής και καθαρισμού του σώματος.

⚠ Παιδιά ή ενήλικες με μειωμένες σωματικές, διανοητικές και/ή αισθητήριες ανεπάρκειες δεν επιτρέπεται να χρησιμοποιούν το προϊόν χωρίς επιτήρηση. Άτομα υπό την επήρεια οινοπνεύματος ή ναρκωτικών δεν επιτρέπεται να χρησιμοποιούν σε καμία περίπτωση το προϊόν.

⚠ Οι διαφορές της πίεσης μεταξύ της σύνδεσης κρύου και ζεστού νερού θα πρέπει να αντισταθμίζονται.

ΟΔΗΓΙΕΣ ΣΥΝΑΡΜΟΛΟΓΗΣΗΣ

/ Πριν τη συναρμολόγηση πρέπει να εξεταστεί το προϊόν για ζημιές μεταφοράς. Μετά την εγκατάσταση δεν αναγνωρίζονται ζημιές από τη μεταφορά ή επιφανειακές ζημιές.

/ Οι σωλήνες και η μπαταρία πρέπει να τοποθετηθούν σύμφωνα με τα ισχύοντα πρότυπα, να τεθούν υπό πίεση και να δοκιμαστούν.

/ Θα πρέπει να τηρούνται οι οδηγίες εγκατάστασης που ισχύουν σε κάθε κράτος.

ΤΕΧΝΙΚΑ ΧΑΡΑΚΤΗΡΙΣΤΙΚΑ

Λειτουργία πίεσης:	έως 1 MPa
Συνιστώμενη λειτουργία πίεσης:	0,1 - 0,5 MPa
Πίεση ελέγχου:	1,6 MPa
	(1 MPa = 10 bar = 147 PSI)
Θερμοκρασία ζεστού νερού:	έως 70°C
Συνιστώμενη θερμοκρασία ζεστού νερού:	65°C
Θερμική απολύμανση:	έως 70°C/4 min

Το προϊόν έχει σχεδιαστεί αποκλειστικά για πόσιμο νερό!.

ΠΕΡΙΓΡΑΦΗ ΣΥΜΒΟΛΩΝ

Μην χρησιμοποιείτε σιλικόνη που περιέχει οξικό οξύ!

ΡΥΘΜΙΣΗ (βλ. Σελίδα 34)

Ρύθμιση του δοσομετρητή ζεστού νερού. Δεν συνιστάται η διάταξη φραγής ζεστού νερού σε συνδυασμό με ταχυθερμοσίφωνα.

ΣΥΝΤΗΡΗΣΗ (βλ. Σελίδα 38)

ΔΙΑΣΤΑΣΕΙΣ (βλ. Σελίδα 35)

ΔΙΑΓΡΑΜΜΑ ΡΟΗΣ (βλ. Σελίδα 35)

Ελεύθερη ροή

ΑΝΤΑΛΛΑΚΤΙΚΑ (βλ. Σελίδα 36)

XXX = Χρώματα
000 = Επιχρωμιωμένο
260 = Brushed Chrome
340 = Brushed Black Chrome
800 = Stainless Steel Optic
990 = Polished Gold-Optic

ΕΙΔΙΚΑ ΑΞΕΣΟΥΑΡ (βλ. Σελίδα 37)

δεν περιλαμβάνεται στον παραδοτέο εξοπλισμό

/ Επιμήκυνση 25 mm #13595000

/ Σωλήνας επιμήκυνσης 33 mm (σε μειωμένο βάθος τοποθέτησης) #14960XXX, #14971XXX, 14965XXX

ΚΑΘΑΡΙΣΜΟΣ (βλ. Σελίδα 41)

ΧΕΙΡΙΣΜΟΣ (βλ. Σελίδα 40)

ΣΗΜΑ ΕΛΕΓΧΟΥ (βλ. Σελίδα 42)

ΒΛΑΒΗ	ΑΙΤΙΑ	ΔΙΟΡΘΩΣΗ
/ Ανεπαρκές νερό	/ Βρώμικος/ελαττωματικός ελαχιστοποιητής νερού (EcoSmart®)	/ Καθαρίστε ή/και αλλάξτε τον ελαχιστοποιητή νερού (EcoSmart®) (βλ. Σελίδα 38)
/ Σκληρή μπαταρία (μείκτης)	/ Ελαττωματικό φυσίγγιο, άλατα	/ Αλλαγή φυσιγγίου
/ Η μπαταρία στάζει	/ Ελαττωματικό φυσίγγιο	/ Αλλαγή φυσιγγίου
/ Χαμηλή θερμοκρασία ζεστού νερού, καθόλου κρύο νερό. Ο ταχυθερμοσίφωνας ενεργοποιείται, όταν επιλέγεται το κρύο νερό.	/ Λάθος ρύθμιση της περιοριστικής διάταξης ζεστού νερού	/ Ρυθμίστε την περιοριστική διάταξη του ζεστού νερού
	/ Σταυροειδής ροή	/ Αλλαγή φυσιγγίου

ΣΥΝΑΡΜΟΛΟΓΗΣΗ (βλ. Σελίδα 32)

⚠ VARNOSTNA OPOZORILA

⚠ Pri montaži je treba nositi rokavice, da se preprečijo poškodbe zaradi zmečkanja ali urezov.

⚠ Ta izdelek se sme uporabljati le z namenom umivanja, vzdrževanja higiene in telesne nege.

⚠ Otroci kot tudi odrasle osebe z omejenimi telesnimi, duševnimi in/ali senzoričnimi sposobnostmi ne smejo nenadzorovano uporabljati tega izdelka. Osebe, ki so pod vplivom alkohola ali drog, tega izdelka ne smejo uporabljati.

⚠ Velike razlike v tlaku med priključkom za mrzlo in priključkom za toplo vodo je potrebno izravnati.

NAVODILA ZA MONTAŽO

/ Pred montažo je treba izdelek preveriti glede morebitnih transportnih poškodb. Po vgradnji transportne ali površinske poškodbe ne bodo več priznane.

/ Cevi in armaturo je treba montirati, izprati in preveriti po veljavnih standardih.

/ Upoštevati je treba pravilnike o inštalacijah, ki veljajo v posamezni državi.

TEHNIČNI PODATKI

Delovni tlak:	maks. 1 MPa
Priporočeni delovni tlak:	0,1 - 0,5 MPa
Preskusni tlak:	1,6 MPa
	(1 MPa = 10 bar = 147 PSI)
Temperatura tople vode:	maks. 70°C
Priporočena temperatura tople vode:	65°C
Termična dezinfekcija:	maks. 70°C/4 min

Proizvod je zasnovan izključno za sanitarno vodo!

OPIS SIMBOLA

Ne smete uporabiti silikona, ki vsebuje ocetno kislino!

JUSTIRANJE (glejte stran 34)

Nastavitev omejevalnika tople vode. V povezavi s pretočnimi grelniki uporaba zapore tople vode ni priporočljiva.

VZDRŽEVANJE (glejte stran 38)

MERE (glejte stran 35)

DIAGRAM PRETOKA (glejte stran 35)

prost pretok

REZERVNI DELI (glejte stran 36)

XXX = Barve
000 = Krom
260 = Brushed Chrome
340 = Brushed Black Chrome
800 = Stainless Steel Optic
990 = Polished Gold-Optic

POSEBEN PRIBOR (glejte stran 37)

Ni vključeno

/ Podaljšek 25 mm #13595000

/ Podaljšek 33 mm (če zid ni dovolj globok) #14960XXX, #14971XXX, 14965XXX

ČIŠČENJE (glejte stran 41)

UPRAVLJANJE (glejte stran 40)

PRESKUSNI ZNAK (glejte stran 42)

NAPAKA	VZROK	POMOČ
/ Malo vode	/ EcoSmart® umazan/pokvarjen	/ EcoSmart® očistite oz. Zamenjajte (glejte stran 38)
/ Težko premikanje armature	/ Pokvarjen vložek, poapneno	/ Zamenjajte vložek
/ Iz armature kaplja	/ Pokvarjen vložek	/ Zamenjajte vložek
/ Prenizka temperatura tople vode, ni mrzle vode. Pretočni grelnik se sproži, kadar izberete mrzlo vodo.	/ Omejevalnik tople vode ni pravilno nastavljen	/ Nastavite omejevalnik tople vode
	/ Križni tok	/ Zamenjajte vložek

MONTAŽA (glejte stran 32)

⚠ OHUTUSJUHISED

⚠ Kandke paigaldamisel muljumis- ja lõikevigastuste vältimiseks kindaid.

⚠ Toodet tohib kasutada ainult pesemis-, hügieeni- ja kehapuhastamiseesmärkidel.

⚠ Lapsed, samuti kehaliste, vaimsete või tajupiirangutega täiskasvanud ei tohi dušisüsteemi järelvalveta kasutada. Alkoholi või narkootikumide mõju all olevad isikud ei tohi dušisüsteemi kasutada.

⚠ Kui külma ja kuuma vee ühenduste surve on väga erinev, tuleb need tasakaalustada.

PAIGALDAMISJUHISED

/ Enne paigaldamist tuleb toodet kontrollida transpordikahjustuste osas Pärast paigaldamist ei tunnustata enam transpordi- või pinnakahjustuste kaebuseid.

/ Voolikute ja segisti paigaldamisel, loputamisel ja kontrollimisel tuleb lähtuda kehtivatest normatiividest

/ Vastavas riigis kehtivaid paigalduseeskirju tuleb järgida.

TEHNILISED ANDMED

Töörõhk	maks. 1 MPa
Soovitatav töörõhk:	0,1 - 0,5 MPa
Kontrollsurve:	1,6 MPa
	(1 MPa = 10 baari = 147 PSI)
Kuuma vee temperatuur:	maks. 70°C
Soovitatav kuuma vee temperatuur:	65°C
Termiline desinfektsioon:	maks. 70°C/4 min

Toode on ette nähtud eranditult joogivee jaoks!

SÜMBOLITE KIRJELDUS

Ärge kasutage äädikhapet sisaldavat silikooni!

REGULEERIMINE (vt lk 34)

Sooja vee piirangu seadistamine. Ühenduses boileritega ei ole sooja vee blokeeringu soovitatav.

HOOLDUS (vt lk 38)

MÕÕTUDE (vt lk 35)

LÄBIVOOLUDIAGRAMM (vt lk 35)

äravoolu surve

VARUOSAD (vt lk 36)

XXX = Värvid
000 = Kroom
260 = Brushed Chrome
340 = Brushed Black Chrome
800 = Stainless Steel Optic
990 = Polished Gold-Optic

SPETSIAALNE LISAVARUSTUS (vt lk 37)

ei sisaldu komplektis

/ pikendus 25 mm #13595000

/ pikendus 33 mm (kui sein ei ole piisavalt paks) #14960XXX, #14971XXX, 14965XXX

PUHASTAMINE (vt lk 41)

KASUTAMINE (vt lk 40)

KONTROLLSERTIFIKAAT (vt lk 42)

RIKE	PÕHJUS	LAHENDUS
/ Vähe vett	/ EcoSmart® must/defektne	/ EcoSmart® puhastada või välja vahetada (vt lk 38)
/ Segisti käib raskelt	/ Tööelement on katkine, lubjastunud	/ Vahetage tööelement
/ Segisti tilgub	/ Tööelement on katkine	/ Vahetage tööelement
/ Liiga madal sooja vee temperatuur, külma vett pole. Läbivoolu boiler hakkab tööle, kui on valitud külm vesi.	/ Kuuma vee piirang valesti seatud	/ Seadke kuuma vee piirang
	/ Ristvool	/ Vahetage tööelement

PAIGALDAMINE (vt lk 32)

⚠ DROŠĪBAS NORĀDES

⚠ Montāžas laikā, lai izvairītos no saspiedumiem un iegriezumiem, nepieciešams nēsāt cimdus.

⚠ Šo produktu drīkst izmantot tikai, lai mazgātos, higiēnai un ķermeņa tīrīšanai.

⚠ Bērni, kā arī pieaugušie ar fiziskiem, garīgiem un/vai sensoriskiem ierobežojumiem nedrīkst lietot šo produktu bez uzraudzības. Personas, kas atrodas alkohola vai narkotisko vielu iespaidā, nedrīkst lietot šo dušas sistēmu.

⚠ Jāizlīdzina spiediena atšķirības starp aukstā un karstā ūdens pievadiem.

NORĀDĪJUMI MONTĀŽAI

/ Pirms montāžas nepieciešams pārbaudīt, vai produktam transportēšanas laikā nav radušies bojājumi. Pēc iebūvēšanas bojājumi, kas radušies transportēšanas laikā, vai virsmas bojājumi netiek atzīti.

/ Cauruļvadi un armatūra ir jāuzstāda, jāizskalo un jāpārbauda saskaņā ar spēkā esošajiem standartiem.

/ Jāievēro attiecīgās valstīs spēkā esošās montāžas prasības.

TEHNISKIE DATI

Darba spiediens:	maks. 1 MPa
Ieteicamais darba spiediens:	0,1 - 0,5 MPa
Pārbaudes spiediens:	1,6 MPa
	(1 MPa = 10 bar = 147 PSI)
Karstā ūdens temperatūra:	maks. 70°C
Ieteicamā karstā ūdens temperatūra:	65°C
Termiskā dezinfekcija :	maks. 70°C/4 min

Izstrādājums ir paredzēts tikai dzeramajam ūdenim!

SIMBOLU NOZĪME

Neizmantot silikonu, kas satur etiķskābi!

IEREGULĒŠANA (skat. lpp. 34)

Karsta ūdens ierobežotāja regulēšana. Kopā ar caurteces sildītājiem nav ieteicams izmantot ūdens bloķētāju.

APKOPE (skat. lpp. 38)

IZMĒRUS (skat. lpp. 35)

CAURPLŪDES DIAGRAMMA (skat. lpp. 35)

brīva caurplūde

REZERVES DAĻAS (skat. lpp. 36)

XXX = Krāsu kodi
000 = Hroma
260 = Brushed Chrome
340 = Brushed Black Chrome
800 = Stainless Steel Optic
990 = Polished Gold-Optic

SPECIĀLI AKSESUĀRI (skat. lpp. 37)

komplektā netiek piegādāts

/ Pagarinājums 25 mm #13595000

/ Pagarinājums 33 mm (ja iebūvēšanas dziļums nav pietiekams) #14960XXX, #14971XXX, 14965XXX

TĪRĪŠANA (skat. lpp. 41)

LIETOŠANA (skat. lpp. 40)

PĀRBAUDES ZĪME (skat. lpp. 42)

TRAUCĒJUMS	IEMESLS	BOJĀJUMU NOVĒRŠANA
/ Maz ūdens	/ Netīrs/bojāts EcoSmart®	/ Iztīrīt jeb nomainīt EcoSmart® (skat. lpp. 38)
/ Jaucējkrāns smagi grozāms	/ Bojāta kartuša, aizkaļķojusies	/ Nomainīt kartušu
/ Jaucējkrāns pil	/ Bojāta kartuša	/ Nomainīt kartušu
/ Pārāk zema ūdens temperatūra, nav aukstā ūdens, izvēloties auksto ūdeni, sāk darboties caurteces sildītājs	/ Nepareizi noregulāta karstā ūdens bloķēšana	/ Noregulēt karstā ūdens ierobežošanu
	/ Ūdens sajaukšanās	/ Nomainīt kartušu

MONTĀŽA (skat. lpp. 32)

⚠ SIGURNOSNE NAPOMENE

⚠ Prilikom montaže se radi sprečavanja prignječenja i posekotina moraju nositi rukavice.

⚠ Proizvod sme da se koristi samo za kupanje, tuširanje i ličnu higijenu.

⚠ Deca, kao i telesno, mentalno i/ili senzorno hendikepirane odrasle osobe ne smeju da koriste proizvod bez nadzora. Osobe koje su pod uticajem alkohola ili droga ne smeju da koriste proizvod.

⚠ Velika razlika u pritisku između vruće i hladne vode mora biti izbalansirana.

INSTRUKCIJE ZA MONTAŽU

/ Pre montaže se mora proveriti da li je proizvod oštećen pri transportu. Nakon ugradnje se ne priznaju nikakve reklamacije koje se odnose na površinska i transportna oštećenja.

/ Vodovi i armatura moraju biti postavljeni, isprani i testirani prema važećim normama.

/ Treba se pridržavati propisa koji u određenim zemljama važe za instalacije.

TEHNIČKI PODACI

Radni pritisak:	maks. 1 MPa
Preporučeni radni pritisak:	0,1 - 0,5 MPa
Probni pritisak:	1,6 MPa
	(1 MPa = 10 bar = 147 PSI)
Temperatura vruće vode:	maks. 70°C
Preporučena temperatura vruće vode:	65°C
Termička dezinfekcija:	maks. 70°C/4 min

Proizvod je koncipiran isključivo za pijaću vodu!

OPIS SIMBOLA

Nemojte koristiti silikon koji sadrži sirćetnu kiselinu!

PODEŠAVANJE (vidi stranu 34)

Podešavanje ograničivača tople vode. U kombinaciji sa protočnim bojlerima ne preporučuje se primena sistema za blokiranje dotoka tople vode.

ODRŽAVANJE (vidi stranu 38)

MERE (vidi stranu 35)

DIJAGRAM PROTOKA (vidi stranu 35)

slobodan protok

REZERVNI DELOVI (vidi stranu 36)

XXX = Oznake boja
000 = Hrom
260 = Brushed Chrome
340 = Brushed Black Chrome
800 = Stainless Steel Optic
990 = Polished Gold-Optic

POSEBAN PRIBOR (vidi stranu 37)

Nije sadržano u isporuci

/ Produžetak 25 mm #13595000

/ Produžetak 33 mm (kod manje dubine ugradnje) #14960XXX, #14971XXX, 14965XXX

ČIŠĆENJE (vidi stranu 41)

RUKOVANJE (vidi stranu 40)

ISPITNI ZNAK (vidi stranu 42)

SMETNJA	UZROK	POMOĆ
/ Nedovoljno vode	/ EcoSmart® je prljav/neispravan	/ Očistite odnosno zamenite EcoSmart® (vidi stranu 38)
/ Ručica se zaglavila	/ Neispravna kartuša, nataloženi kamenac	/ Zamenite kartušu
/ Slavina kaplje	/ Neispravna kartuša	/ Zamenite kartušu
/ Preniska temperatura tople vode, nema hladne vode. Protočni bojler se pali iako je puštena hladna voda.	/ Ograničavač vruće vode nije dobro podešen	/ Podesite ograničavač vruće vode
	/ Ukršteni tok vode	/ Zamenite kartušu

MONTAŽA (vidi stranu 32)

⚠ SIKKERHETSHENVISNINGER

⚠ Bruk hansker under montasjen for å unngå klem- og kuttskader.

⚠ Produktet skal kun brukes for bade-, hygiene- og kroppshygiene.

⚠ Barn og voksne med fysiske og psykiske og/eller sensoriske handicap skal ikke bruke dusjsystemet uten oppsyn. Personer som er påvirket av alkohol eller narkotika skal ikke bruke dusjsystemet.

⚠ Store trykkdifferanser mellom kaldt- og varmtvannstilkoblinger skal utlignes.

MONTAGEHENVISNINGER

/ Før montasjen skal produktet sjekkes for transportskader. Etter monteringen aksepteres ikke noen transport- eller overflateskader.

/ Ledningene og armaturen skal monteres, spyles og sjekkes iht. de gyldige normer.

/ Gjeldende retningslinjer for rørleggerarbeid i de enkelte land skal følges.

TEKNISKE DATA

Driftstrykk	maks. 1 MPa
Anbefalt driftstrykk:	0,1 - 0,5 MPa
Prøvetrykk	1,6 MPa
	(1 MPa = 10 bar = 147 PSI)
Varmtvannstemperatur	maks. 70°C
Anbefalt temperatur for varmt vann	65°C
Termisk desinfisering:	maks. 70°C/4 min

Produktet er utelukkende designet for drikkevann!

SYMBOLBESKRIVELSE

Ikke bruk silikon som inneholder eddiksyre!

JUSTERING (se side 34)

Innstilling av varmtvannsbegrensning. I forbindelse med gjennomstrømningsvarmere er det ikke anbefalt å bruke en varmtvannsperre.

VEDLIKEHOLD (se side 38)

MÅL (se side 35)

GJENNOMSTRØMNINGSDIAGRAM (se side 35)

fri gjennomstrømning

SERVICEDELER (se side 36)

XXX = Fargekode
000 = Krom
260 = Brushed Chrome
340 = Brushed Black Chrome
800 = Stainless Steel Optic
990 = Polished Gold-Optic

EKSTRATILBEHØR (se side 37)

ikke med i leveransen

/ Forlengelse 25 mm #13595000

/ Forlengelse 33 mm (ved liten montasjedybde) #14960XXX, #14971XXX, 14965XXX

RENGJØRING (se side 41)

BETJENING (se side 40)

PRØVEMERKE (se side 42)

FEIL	ÅRSAK	FEILRETTELSE
/ Lite vann	/ EcoSmart® er skitten/defekt	/ EcoSmart® rengjøres hhv. Byttes (se side 38)
/ Armatur ikke lett bevegelig	/ Kartusj defekt, forkalkning	/ Kartusj byttes
/ Armatur drypper	/ Kartusj defekt	/ Kartusj byttes
/ For lav varmtvannstemperatur, ikke noe kaldtvann. gjennomstrømningsvannvarmer slår seg på når det velges kaldt vann.	/ Varmtvannsbegrensning er feil innstilt	/ Varmtvannsbegrensning innstilles
	/ Krysstrømning	/ Kartusj byttes

MONTASJE (se side 32)

⚠ УКАЗАНИЯ ЗА БЕЗОПАСНОСТ

⚠ При монтажа трябва да се носят ръкавици, за да се избегнат наранявания поради притискане или порязване.

⚠ Позволено е използването на продукта само за къпане, хигиена и цели на почистване на тялото.

⚠ Не е позволено деца, както и възрастни с физически, умствени и/или сензорни ограничения да използват продукта без надзор. Не е позволено използването на системата на продукта от лица, употребили алкохол или дрога.

⚠ Големите разлики в налягането между изводите за студената и топлата вода трябва да се изравняват.

УКАЗАНИЯ ЗА МОНТАЖ

/ Преди монтажа продуктът трябва да се провери за транспортни щети. След монтажа не се признават транспортни или повърхностни щети.

/ Тръбопроводите и арматурата трябва да се монтират, промият и проверят в съответствие с валидните норми.

/ Трябва да бъдат спазвани валидните в съответните страни предписания за инсталиране.

ТЕХНИЧЕСКИ ДАННИ

Работно налягане:	макс. 1 МПа
Препоръчително работно налягане:	0,1 - 0,5 МПа
Контролно налягане:	1,6 МПа
	(1 МПа = 10 bar = 147 PSI)
Температура на горещата вода:	макс. 70°C
Препоръчителна температура на горещата вода:	65°C
Термична дезинфекция:	макс. 70°C/4 мин

Продуктът е разработен само за питейна вода!

ОПИСАНИЕ НА СИМВОЛИТЕ

Не използвайте силикон, съдържащ оцетна киселина!

ЮСТИРАНЕ (вижте стр. 34)

Настройка на ограничителя за топлата вода. Във връзка с проточни нагреватели не се препоръчва блокировка за топлата вода

ПОДДРЪЖКА (вижте стр. 38)

РАЗМЕРИ (вижте стр. 35)

ДИАГРАМА НА ПОТОКА (вижте стр. 35)

свободен поток

СЕРВИЗНИ ЧАСТИ (вижте стр. 36)

XXX = Цветово кодиране
000 = Хром
260 = Brushed Chrome
340 = Brushed Black Chrome
800 = Stainless Steel Optic
990 = Polished Gold-Optic

СПЕЦИАЛНИ ПРИНАДЛЕЖНОСТИ (вижте стр. 37)

не се съдържа в обема на доставка

/ Удължител 25 мм #13595000

/ Удължител 33 мм (при малка монтажна дълбочина) #14960XXX, #14971XXX, 14965XXX

ПОЧИСТВАНЕ (вижте стр. 41)

ОБСЛУЖВАНЕ (вижте стр. 40)

КОНТРОЛЕН ЗНАК (вижте стр. 42)

НЕИЗПРАВНОСТ	ПРИЧИНА	ПОМОЩ
/ Малко вода	/ Замърсен/дефектен EcoSmart®	/ Почистете респ. сменете EcoSmart® (вижте стр. 38)
/ Трудно подвижна арматура	/ Дефектна гилза, покрита с варовик	/ Сменете гилзата
/ Арматурата капе	/ Дефектна гилза	/ Сменете гилзата
/ Твърде ниска температура на топлата вода, няма студена вода. Проточният нагревател се задейства, когато се избере студена вода	/ Ограничението за топлата вода е грушно настроена	/ Настройте ограничението за топлата вода
	/ Кръстосване на потока	/ Сменете гилзата

МОНТАЖ (вижте стр. 32)

⚠ UDHËZIME SIGURIE

⚠ Për të evituar lëndimet e pickimeve ose të prerjeve gjatë procesit të montimit duhet që të vishni doreza.

⚠ Produkti duhet të përdoret vetëm qëllimet e banjave, të higjienës dhe të larjes së trupit.

⚠ Fëmijët dhe të rriturit me aftësi të kufizuara fizike, mendore dhe/ose ndijuese nuk duhet ta përdorin produktin pa qenë nën mbikëqyrje. Personat që janë nën ndikimin e drogave ose të alkoolit nuk duhet ta përdorin produktin.

⚠ Ndryshimet e mëdha të presionit mes lidhjeve të ujit të ftohtë dhe atij të ngrohtë duhen ekuilibruar.

UDHËZIME PËR MONTIMIN

/ Përpara montimit duhet që produkti të kontrollohet për dëmtime nga transporti. Pas instalimit nuk do të njihet asnjë dëmtim nga transporti ose dëmtim i sipërfaqes.

/ Tubacionet dhe rubinetet duhet që të montohen, të shpëlahen dhe të kontrollohen sipas standardeve në fuqi

/ Duhet të respektohen linjat udhëzuese të instalimit, të vlefshme për vendet respektive.

TË DHËNA TEKNIKE

Presioni gjatë punës	maks. 1 MPa
Presioni i rekomanduar:	0,1 - 0,5 MPa
Presioni për provë:	1,6 MPa
	(1 MPa = 10 bar = 147 PSI)
Temperatura e ujit të ngrohtë	maks. 70°C
Temperatura e rekomanduar e ujit të ngrohtë:	65°C
Dezinfektim Termik:	maks. 70°C/4 min

Produkti është projektuar ekskluzivisht për ujë të pijshëm!

PËRSHKRIMI I SIMBOLIT

Mos përdorni silikon që në përbërje ka acid acetik.

JUSTIMI (shih faqen 34)

Rregullimi i kufizimit me ujë të nxehtë. Nje kombinim me një bojler ujit nuk është i rekomanduar.

MIRËMBAJTJA (shih faqen 38)

PËRMASAT (shih faqen 35)

DIAGRAMI I QARKULLIMIT (shih faqen 35)

rrjedhja e lirë

PJESËT E SERVISIT (shih faqen 36)

XXX = Kodimi me anë të ngjyrave
000 = Krom
260 = Brushed Chrome
340 = Brushed Black Chrome
800 = Stainless Steel Optic
990 = Polished Gold-Optic

PAJISJE TË POSAÇME (shih faqen 37)

nuk përfshihet në vëllimin e furnizimit

/ Zgjatësi 25 mm #13595000

/ Zgjatësi 33 mm (lartësia e montimit jo e madhe) #14960XXX, #14971XXX, 14965XXX

PASTRIMI (shih faqen 41)

PËRDORIMI (shih faqen 40)

SHENJA E KONTROLLIT (shih faqen 42)

DEMTIM	SHKAKU	NDIHME
/ Pak ujë	/ EcoSmart® është i ndotur/defekt	/ Pastroni/këmbeni EcoSmart® (shih faqen 38)
/ Armatura punon rende	/ Kartusha me defekt, me kalk	/ Kembeni kartushen
/ Armatura pikon	/ Kartusha me defekt	/ Kembeni kartushen
/ Temperaturë e ulët e ujit të ngrohtë, nuk ka ujë të ftohtë. Ngrohësi elektrik i ujit ndizet kur zgjidhet uji i ftohtë.	/ Kufiri i ujit te ngrohte eshte regjistruar gabim	/ Regjistroni kufirin e ujit te ngrohte
	/ Rrjedhje e kryqëzuar.	/ Kembeni kartushen

MONTIMI (shih faqen 32)

⚠ تنبيهات الأمان

⚠ يجب إرتداء قفازات لليد أثناء التركيب لتجنب حدوث أخطار الإنحشار أو الجروح.

⚠ لا يجب استخدام المنتج إلا في أغراض الاستحمام والأغراض الصحية وأغراض تنظيف الجسم.

⚠ لا يسمح لأي أطفال أو أفراد بالغين يعانون من إعاقات بدنية أو ذهنية أو حسية أو يعانون من جميع هذه الإعاقات باستخدام المنتج إلا تحت إشراف آخرين. كما أنه لا يسمح لأي شخص تحت تأثير تناول الكحول أو المخدرات باستخدام نظام الدش.

⚠ يجب أن يكون تيار الماء الساخن والماء البارد متعادلين في الضغط.

تعليمات التركيب

/ قبل القيام بعملية التركيب، يجب فحص المنتج للتأكد من خلوه من أية تلفيات ناتجة عن النقل. بعد القيام بعملية التركيب، لن يتم الاعتراف بوجود أية تلفيات سطحية أو تلفيات ناتجة عن عملية النقل.

/ يجب تركيب وغسيل واختبار التوصيلات وخلاطات المياه طبقاً للمعايير السارية.

/ يجب مراعاة القواعد الخاصة بالتركيب وأعمال السباكة وفقًا للوائح الخاصة بكل بلد.

المواصفات الفنية

ضغط التشغيل: الحد الأقصى 1 ميجابسكال
ضغط التشغيل الموصى به: 0,1 - 0,5 ميجابسكال
ضغط الاختبار: 1,6 ميجابسكال
(1 ميجابسكال = 10 بار = 147 PSI)
درجة حرارة الماء الساخن: الحد الأقصى 70°C
درجة الحرارة الموصى بها للماء الساخن: 65°C
تعقيم حراري: الحد الأقصى 70°C / 4 الدقيقة
المنتج مخصص فقط لماء الشرب!

وصف الرمز

هام! لا تستخدم السليكون الذي يحتوي على أحماض!

الضبط (راجع صفحة 34)

ضبط تحديد المياه الدافئة. لا ينصح باستخدام محدّد المياه الدافئة مع سخان المياه الوقتي.

الصيانة (راجع صفحة 38)

أبعاد (راجع صفحة 35)

رسم للصرف (راجع صفحة 35)
التدفق الحر

قطع الغيار (راجع صفحة 36)
XXX = الألوان
000 = كروم
260 = Brushed Chrome
340 = Brushed Black Chrome
800 = Stainless Steel Optic
990 = Polished Gold-Optic

ملحقات خاصة (راجع صفحة 37)

غير مدرج مع المحتويات المسلمة

/ وصلة إطالة 25 مم #13595000

/ طقم الملحقات 33 مم (عندما لا يكون الجدار عميقًا بما يكفي) #14960XXX, #14971XXX, 14965XXX

التنظيف (راجع صفحة 41)

التشغيل (راجع صفحة 40)

شهادة اختبار (راجع صفحة 42)

العطل	السبب	العلاج والإصلاح
/ الماء غير كافٍ	/ وحدة ترشيد استهلاك المياه متسخة / تالفة	/ قم بتنظيف أو تغيير وحدة توفير المياه (راجع صفحة 38)
/ الخلاط ثقيل الحركة	/ الخرطوشة تالفة، تراكم عليها الجير	/ قم بتغيير الخرطوشة
/ تساقط قطرات مياه من الخلاط	/ الخرطوشة تالفة	/ قم بتغيير الخرطوشة
/ درجة حرارة الماء الساخن منخفضة للغاية، ولا يوجد ماء بارد. سخان المياه الفوري يعمل عند استخدام الماء البارد.	/ محدد الماء الساخن مضبوط بشكل خاطيء	/ قم بضبط محدد الماء الساخن
	/ اندفاع متعاكس للمياه	/ قم بتغيير الخرطوشة

التركيب (راجع صفحة 32)

⚠ BIZTONSÁGI UTASÍTÁSOK

⚠ A szerelésnél a zúzódások és vágási sérülések elkerülése érdekében kesztyűt kell viselni.

⚠ A terméket csak fürdéshez, mosakodáshoz, és egészségügyi tisztálkodáshoz szabad használni.

⚠ Gyermekek, valamint testileg, szellemileg fogyatékos és/vagy érzékelésben korlátozott személyek nem használhatják felügyelet nélkül a terméket. Alkohol és kábítószer befolyása alatt álló személyek nem használhatják a terméket.

⚠ A hidegvíz- és a melegvíz-csatlakozások közötti nagy nyomáskülönbséget kikell egyenlíteni!

SZERELÉSI UTASÍTÁSOK

/ A szerelés előtt ellenőrizni kell, hogy a terméknek nincs-e szállítási sérülése. Beépítés után a szállítási- vagy felületi sérüléseket nem ismerik el.

/ A vezetékeket és a csaptelepet az érvényes szabványoknak megfelelően kell felszerelni, öblíteni és ellenőrizni

/ Az egyes országokban érvényes installációs irányelveket be kell tartani.

MŰSZAKI ADATOK

Üzemi nyomás:	max. 1 MPa
Ajánlott üzemi nyomás:	0,1 - 0,5 MPa
Nyomáspróba:	1,6 MPa
	(1 MPa = 10 bar = 147 PSI)
Forróvíz hőmérséklet:	max. 70°C
Forróvíz javasolt hőmérséklete:	65°C
Termikus fertőtlenítés:	max. 70°C/4 perc

A terméket kizárólag ivóvízhez tervezték!

SZIMBÓLUMOK LEÍRÁSA

Ne használjon ecetsavtartalmú szilikont!

BEÁLLÍTÁS (lásd a oldalon 34)

A meleg víz korlátozás beállítása. Átfolyós vízmelegítőknél meleg víz korlátozó használata nem ajánlott.

KARBANTARTÁS (lásd a oldalon 38)

MÉRETET (lásd a oldalon 35)

ÁTFOLYÁSI DIAGRAMM (lásd a oldalon 35)

szabad átfolyás

TARTOZÉKOK (lásd a oldalon 36)

XXX = Színkódolás
000 = Króm
260 = Brushed Chrome
340 = Brushed Black Chrome
800 = Stainless Steel Optic
990 = Polished Gold-Optic

EGYÉB TARTOZÉK (lásd a oldalon 37)

a szállítási egység nem tartalmazza

/ Hosszabbítás 25 mm #13595000

/ Hosszabbító készlet 33 mm (kis beépítési mélység esetén) #14960XXX, #14971XXX, 14965XXX

TISZTÍTÁS (lásd a oldalon 41)

HASZNÁLAT (lásd a oldalon 40)

/ A csaptelepeken átfolyt víz hőmérséklete fogyasztásra szánt víz esetében a 65°C-ot nem haladhatja meg. A csaptelep nem eredményezheti az emberi fogyasztásra (pl. ivás és főzés céljából) szánt víz minőségromlását.

/ Beüzemelés és üzemszünetek után szigorúan be kell tartani a használati útmutatóban leírtakat. Beüzemeléskor a csaptelepet át kell öblíteni, legalább 2 percig történő hideg- és melegvizes folyatást javaslunk. Minimum 1 napos üzemszünet után fogyasztás előtt a csaptelepben stagnáló hideg- illetve melegvíz fogyasztása nem javasolt, a csaptelepben stagnáló vizet ki kell engedni, legalább 2 perces folyatás javasolt. A kifolyatás során nyert vizet ivóvízként, illetve ételkészítési céllal felhasználni nem szabad.

/ Tekintettel arra, hogy a forró víz fémoldó képessége a hideg vízénél nagyobb, emiatt főzés ivás céljából az OKI a hideg víz használatát javasolja.

/ A csaptelepek perlátorát javasolt havonta vízkőteleníteni, illetve fertőtleníteni. A csaptelepek tisztítása, fertőtlenítése során kizárólag olyan vegyszer alkalmazható, amely megfelel a 201/2001. (X.25) Kormányrendelet, illetve a 38/2003. (VII.7) ÉSzCsM-FVM-KvVM együttes rendeletben leírtaknak.

/ A perlátor működési elvéből adódóan jelentős aeroszolt képez, így Legionella expozíció szempontjából fokozott kockázatot jelent. Ezért alkalmazása nem javasolt az egészségügyi intézmények fekvőbeteg ellátó szobáiban, illetve minden olyan helyen, ahol a hideg és/vagy használati melegvíz Legionella csíraszáma eléri a 49/2015 (XI.6.) EMMI rendelet alapján meghatározott beavatkozási szintet.

VIZSGAJEL (lásd a oldalon 42)

HIBA	OK	MEGOLDÁS
/ Kevés víz	/ EcoSmart® elszennyeződött/meghibásodott	/ EcoSmart® tisztítása, ill. Cseréje (lásd a oldalon 38)
/ Nehezen nyitható a csap.	/ A kerámiabetét meghibásodott, elvízkövesedett.	/ A kerámiabetétet ki kell cserélni.
/ Csöpög a csap.	/ A kerámiabetét meghibásodott.	/ A kerámiabetétet ki kell cserélni.
/ Túl alacsony melegvíz hőmérséklet, nincs hidegvíz. A hidegvíz kiválasztásakor beindul az átfolyós melegítő.	/ A melegvíz szabályozó rosszul van beállítva.	/ A melegvíz szabályozót újra be kell állítani.
	/ Keresztfolyás	/ A kerámiabetétet ki kell cserélni.

SZERELÉS (lásd a oldalon 32)

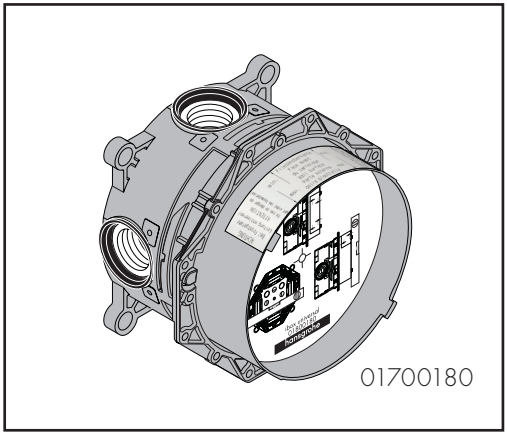
01700180

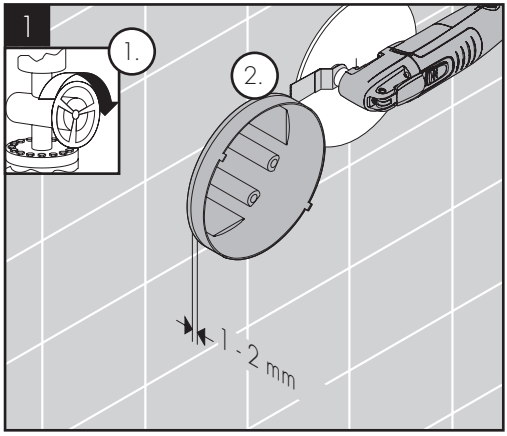
1
1.
2.
1 - 2 mm

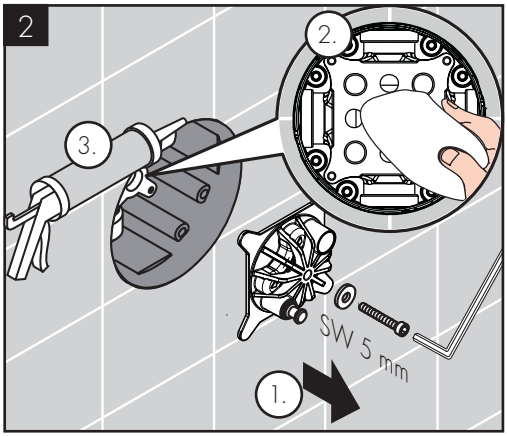
2
2.
3.
SW 5 mm
1.

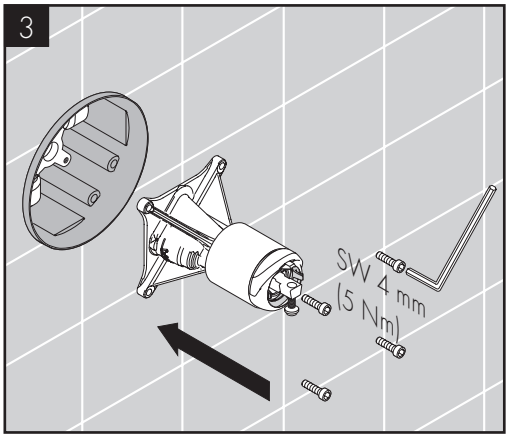
3
SW 4 mm
(5 Nm)

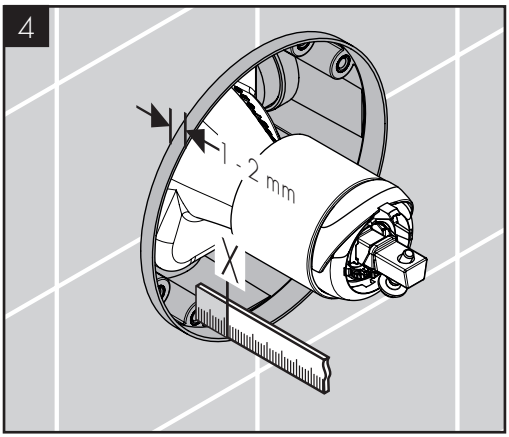
4
1 - 2 mm
X

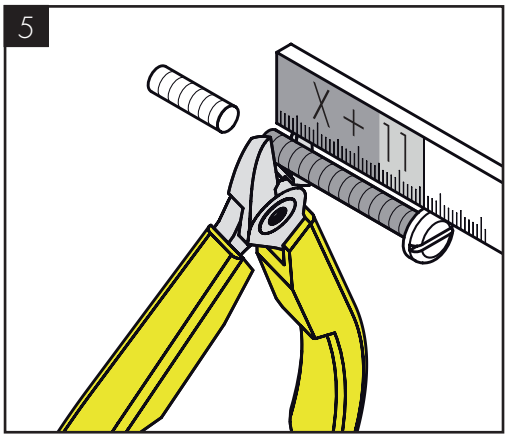
5
X + 11

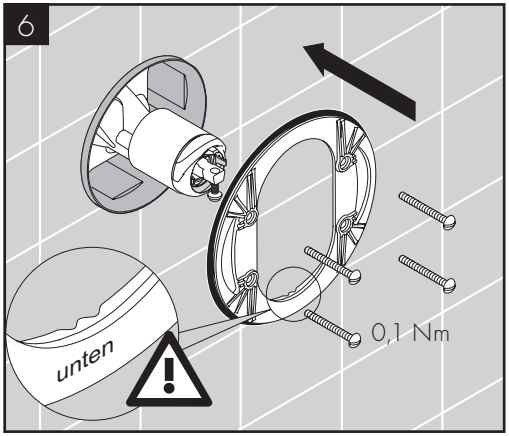
6
unten
0,1 Nm

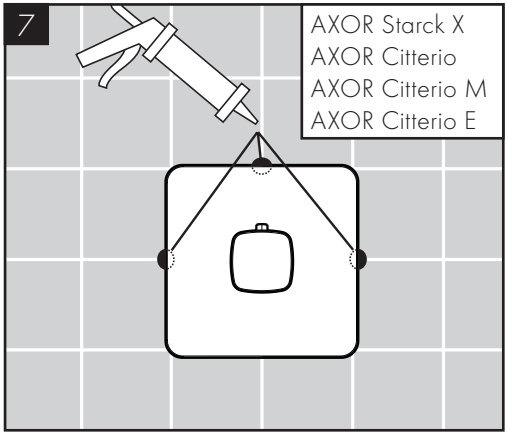
7
AXOR Starck X
AXOR Citterio
AXOR Citterio M
AXOR Citterio E

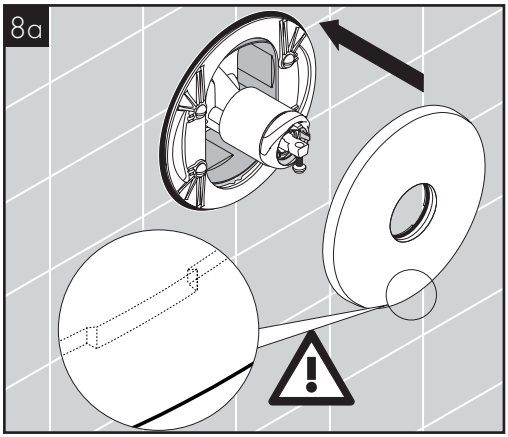
8a

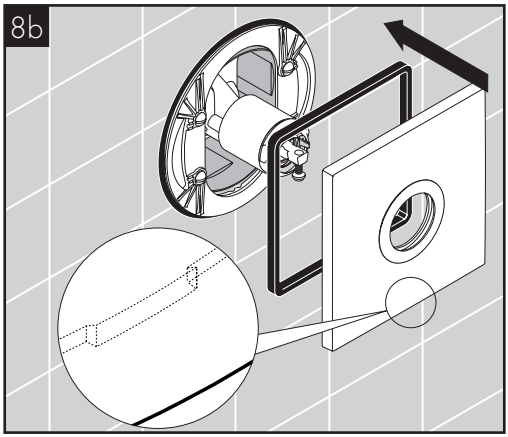
8b

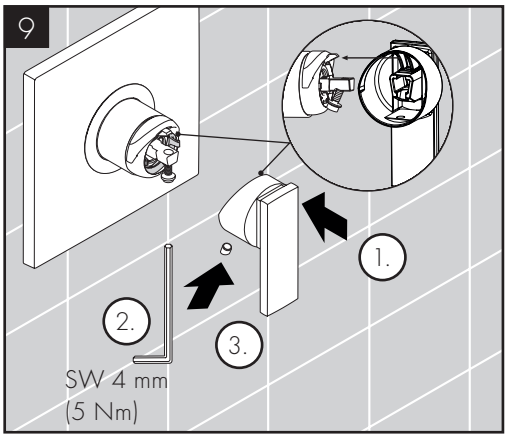
9
1.
2.
3.
SW 4 mm
(5 Nm)

60 °C

10 °C

0,3 MPa
0,3 МПа
0,3 باكسباجيم

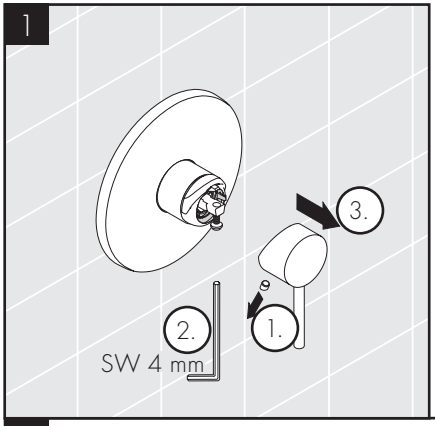

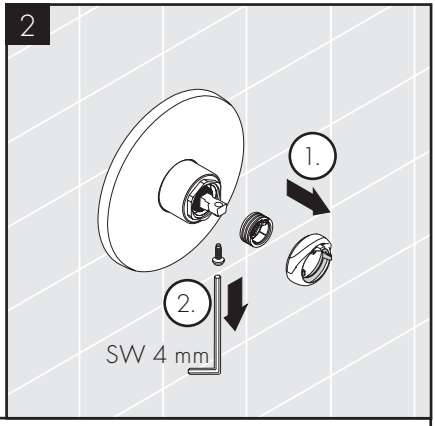

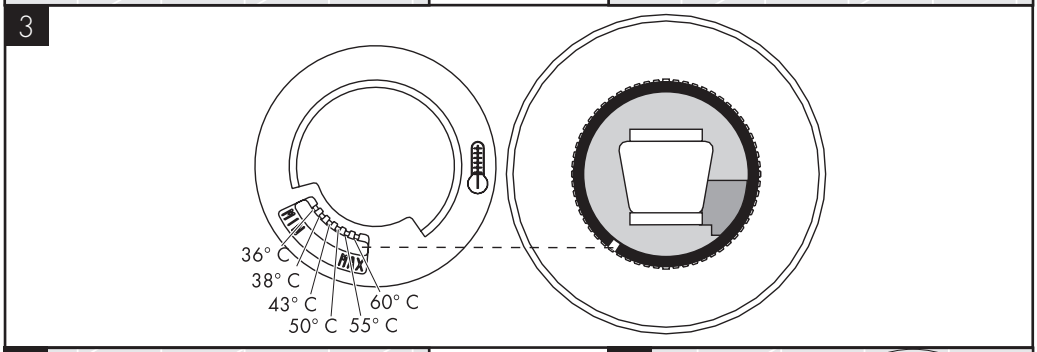

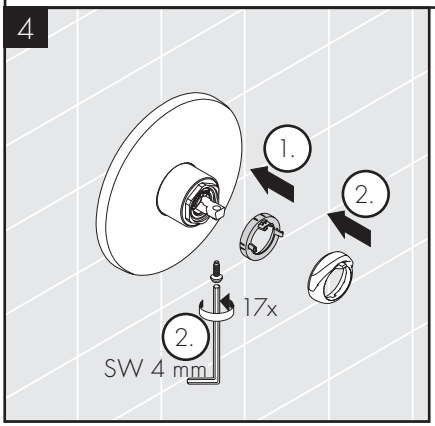

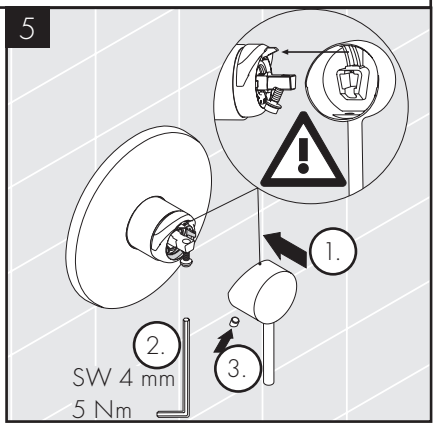

AXOR Starck
10616XXX

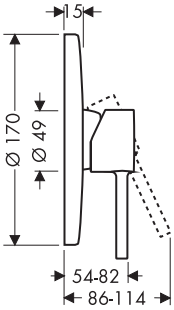

AXOR Starck
10614000

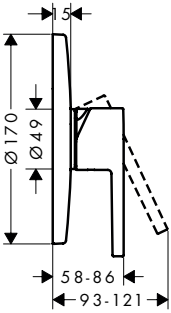

AXOR Starck X
10645000

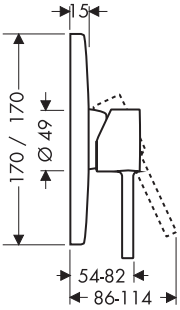

AXOR Uno²
38625000

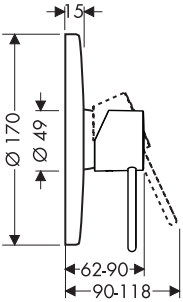

AXOR Citterio M
34625XXX

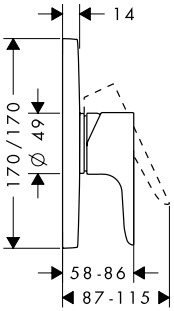

AXOR Citterio
39655XXX

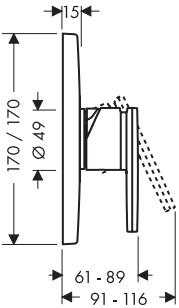

AXOR Citterio E
36655XXX

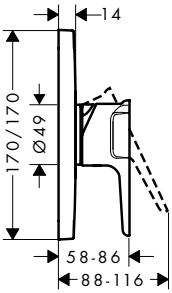

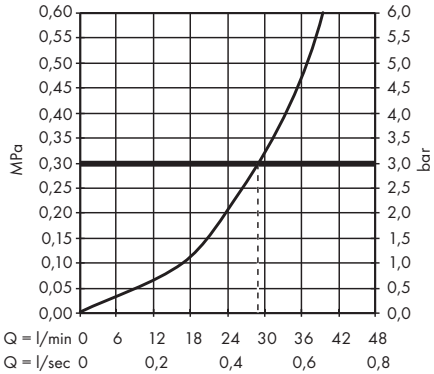

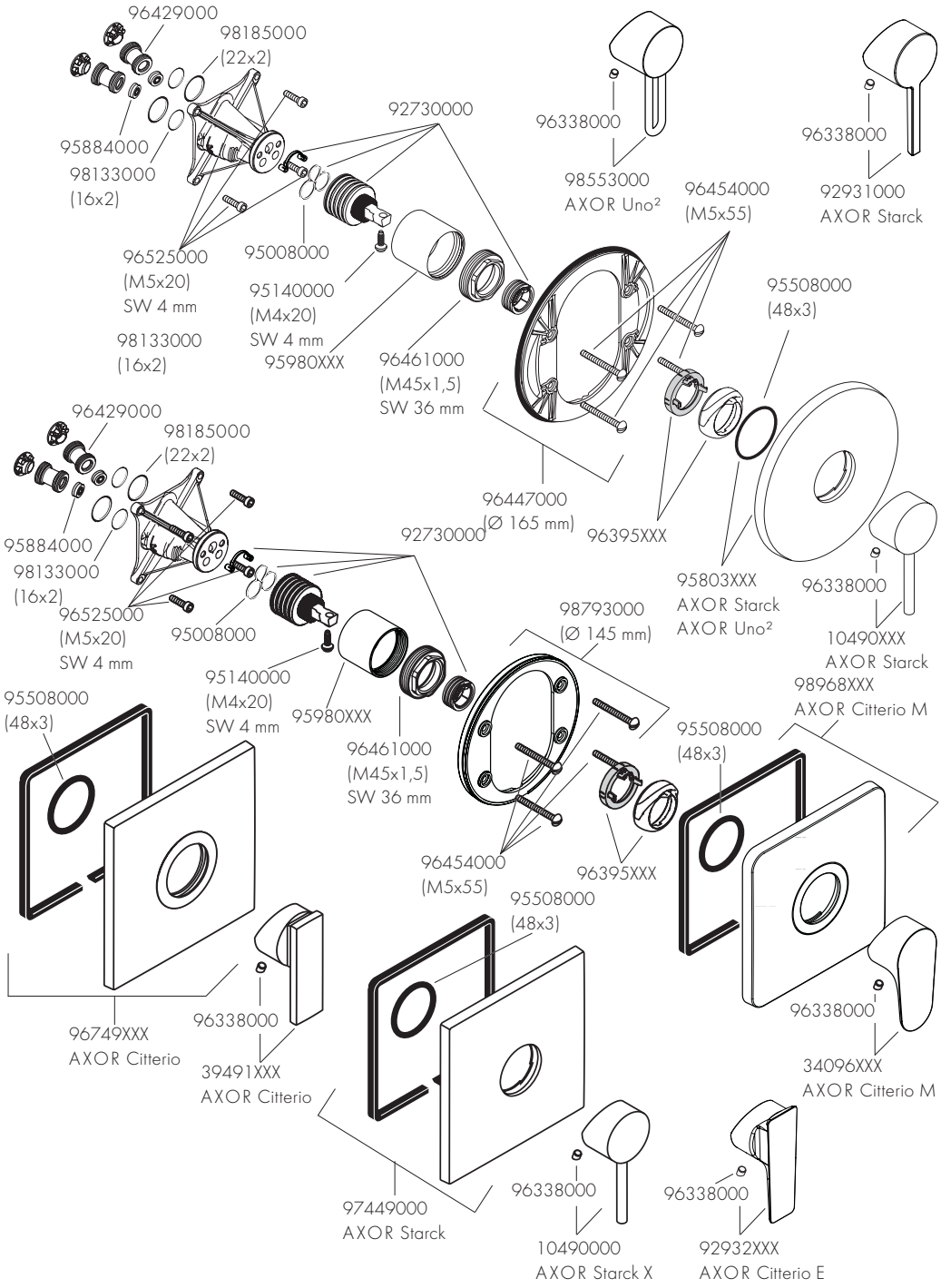
96429000
98185000
(22x2)
95884000
98133000
(16x2)
96525000
(M5x20)
SW 4 mm
98133000
(16x2)
95008000
95140000
(M4x20)
SW 4 mm
95980XXX
92730000
96461000
(M45x1,5)
SW 36 mm
96338000
98553000
AXOR Uno²
96454000
(M5x55)
96338000
92931000
AXOR Starck
95508000
(48x3)
96447000
(Ø 165 mm)
96395XXX
95803XXX
AXOR Starck
AXOR Uno²
96338000
10490XXX
AXOR Starck
96429000
98185000
(22x2)
95884000
98133000
(16x2)
96525000
(M5x20)
SW 4 mm
95008000
95140000
(M4x20)
SW 4 mm
95980XXX
92730000
96461000
(M45x1,5)
SW 36 mm
98793000
(Ø 145 mm)
96454000
(M5x55)
96395XXX
95508000
(48x3)
95508000
(48x3)
96749XXX
AXOR Citterio
96338000
39491XXX
AXOR Citterio
95508000
(48x3)
97449000
AXOR Starck
96338000
10490000
AXOR Starck X
96338000
92932XXX
AXOR Citterio E
98968XXX
AXOR Citterio M
95508000
(48x3)
96338000
34096XXX
AXOR Citterio M

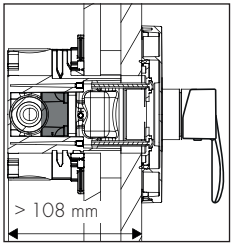

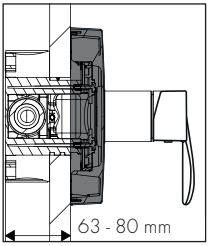

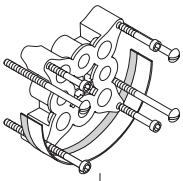

13595000
25 mm

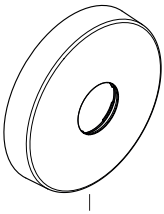

14960XXX
(33 mm)
AXOR Starck
AXOR Uno²

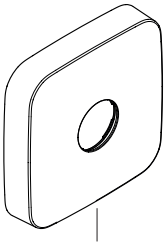

14971XXX
(33 mm)
AXOR Citterio M
AXOR Citterio E

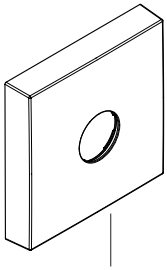

14965XXX
(33 mm)
AXOR Citterio
AXOR Starck X

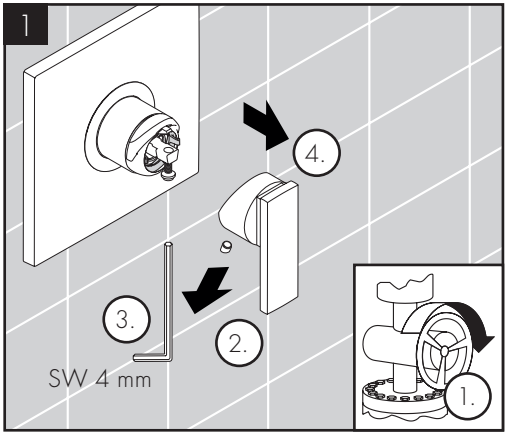
1
4.
3.
2.
SW 4 mm
1.

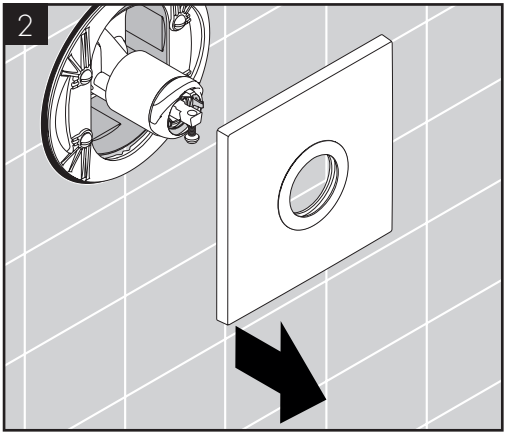
2

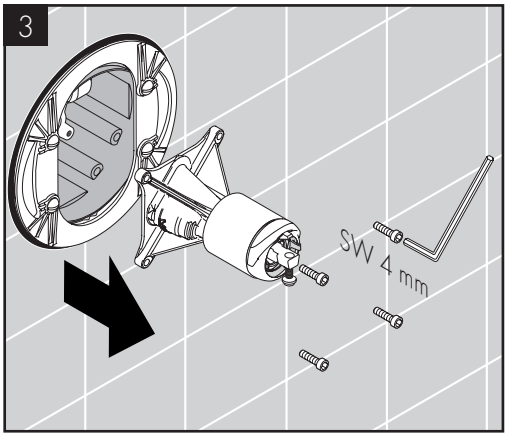
3
SW 4 mm

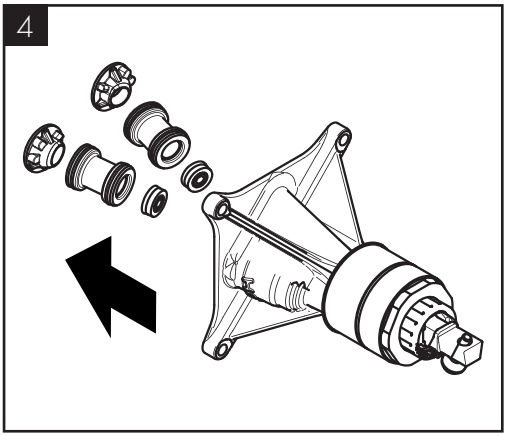
4

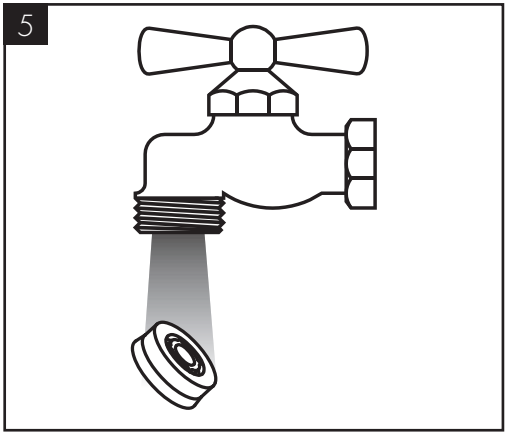
5

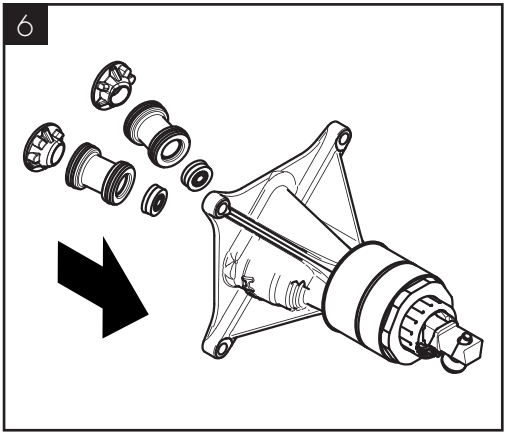
6

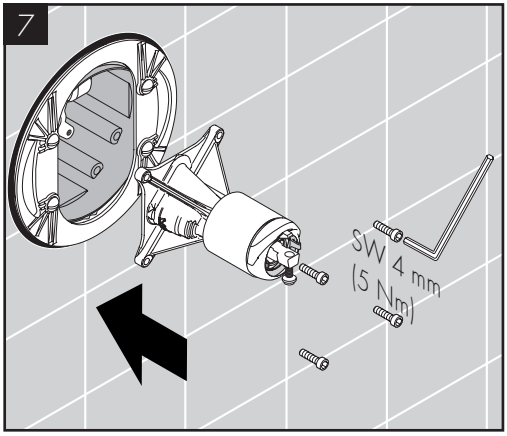
7
SW 4 mm
(5 Nm)

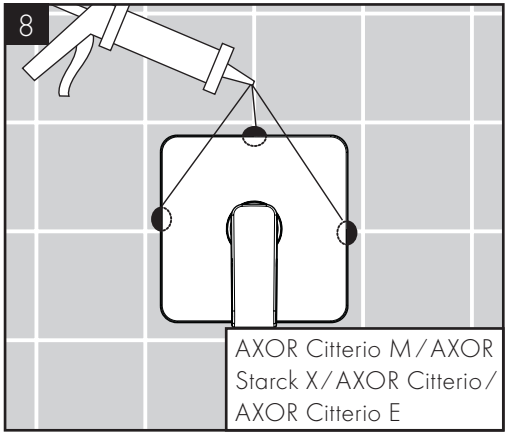
8
AXOR Citterio M/AXOR
Starck X/AXOR Citterio/
AXOR Citterio E

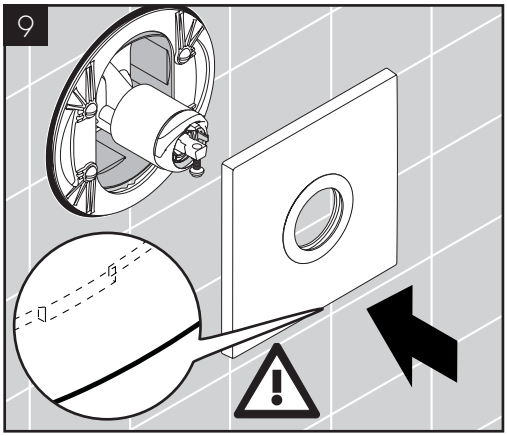
9

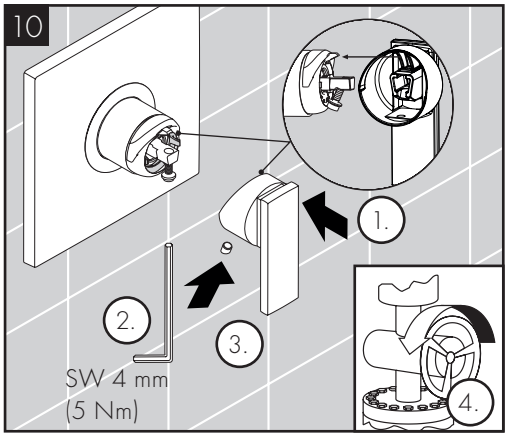
10
1.
2.
3.
4.
SW 4 mm
(5 Nm)

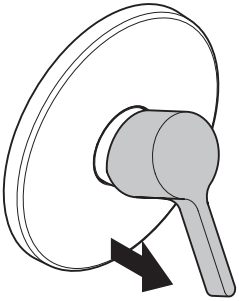

öffnen / ouvert / open / aperto / abierto / open / åbne / abrir / otworzyć / otevřít / otvoriť / 开 / открыть / nyitás / avaaminen / öppna / atidaryti / Otvaranje / açmak / deschide / avoiktó / odpreti / avage / atvērt / otvoriti / åpne / отваряне / hape / فتح

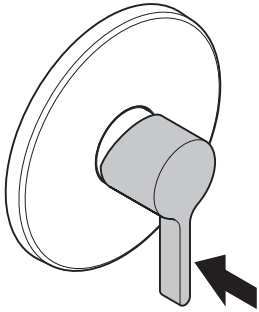

schließen / fermé / close / chiudere / cerrar / sluiten / lukke / fechar / zamknąć / zavřít / uzavrieť / 关 / закрыть / bezárás / sulkeminen / stänga / uždaryti / Zatvaranje / kapatmak / închide / κλειστό / zapreti / sulgege / aizvērt / zatvori / lukke / затваряне / mbylle / إغلاق

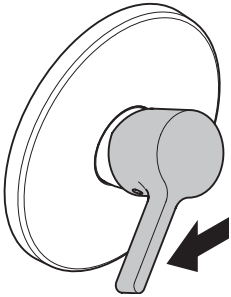

warm / chaud / hot / caldo / caliente / warm / varmt / quente / ciepła / teplá / teplá / 热 / горячая / meleg / lämmin / varmt / karštas / Vruća voda / sıcak / cald / ζεστό / toplo / kuum / karsts / topla / varm / топло / i ngrohtë / ساخن

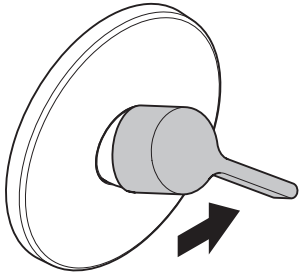

kalt / froid / cold / freddo / frío / koud / koldt / fria / zimna / studená / studená / 冷 / холодная / hideg / kylmä / kallt / šaltas / Hladno / soğuk / rece / κρύο / mrzlo / külm / auksts / hladno / kaldt / студено / i ftohtë / بارد

DE / Reinigungsempfehlung / Garantie / Kontakt
FR / Recommandation pour le nettoyage / Garanties / Contact
EN / Cleaning recommendation / Warranty / Contact
IT / Raccomandazione di pulizia / Garanzia / Contatto
ES / Recomendaciones para la limpieza / Garantía / Contacto
NL / Aanbevelingen inzake reiniging / Garantie / Contact
DK / Rensning, anbefaling / Garanti / Kontakt
PT / Recomendações de limpeza / Garantia / Contacto
PL / Zalecenie dotyczące pielęgnacji / Gwarancja / Kontakt
CS / Doporučení k čistění / Záruka / Kontakt
SK / Odporúčania pre čistenie / Záruka / Kontakt
ZH / 清洁指南 / 担保 / 接触
RU / Рекомендации по очистке / Гарантия / Контакты
HU / Tisztítási tanácsok / Garancia / érintkezés
FI / Puhdistussuositus / Takuu / Kosketus
SV / Rengöringsrekommendationer / Garanti / Contacto
LT / Valymo rekomendacijos / Garantija / Kontaktai
HR / Preporuke za čišćenje / Garancija / Kontakt
TR / Temizleme önerisi / Garanti / Temas
RO / Recomandări pentru curățare / Garanție / Contact
EL / Σύσταση καθαρισμού / Εγγύηση / επαφή
SL / Priporočilo za čiščenje / Garancija / Kontakt
ET / Puhastussoovitused / Garantii / Kontakt
LV / Tīrīšanas ieteikumi / Garantija / Kontakti
SR / Preporuke za čišćenje / Garancija / Kontakt
NO / Anbefaling for rengjøring / Garanti / Kontakt
BG / Препоръка за почистване / Гаранция / Контакт
SQ / Këshilla rreth pastrimit / Garancia / Kontakt
KO / 세정시 권장사항 / 품질보증 / 접촉
AR / توصيات التنظيف / الضمان (الولايات المتحدة الأمريكية) / اتصال

www.axor-design.com/
cleaning-recommendation

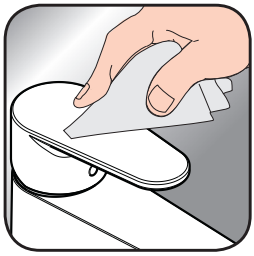

www.axor-design.com/
cleaning-recommendation

www.axor-design.com/
cleaning-recommendation

www.axor-design.com/
cleaning-recommendation

	P-IX	DVGW	SINTEF	NF	STF SE CERTIFICATION BODY KIWA	ETA	GODKENDT TIL DRIKKEVAND
10614000					X		
10616XXX	PA-IX 9710/IB	CQ0125	X		X	X	
10645000	PA-IX 9710/IB	CQ0125	X		X	X	
34625XXX	PA-IX 9710/IB	CQ0125	X		X	X	
36655XXX					X		
38625000	PA-IX 9710/IB	CQ0125	X		X	X	
39655XXX	PA-IX 9710/IB	CQ0125	X		X	X	

Hansgrohe SE

DIN 4109

PA-IX 9710/IB

TÜVRheinland® LGA

Products

AXOR

AXOR / Hansgrohe SE
Auestraße 5–9
77761 Schiltach
Deutschland

info@axor-design.com
axor-design.com

08/2019
9.094452.10