AXOR

DE	/ Montageanleitung	02
FR	/ Instructions de montage	03
EN	/ assembly instructions	04
IT	/ Istruzioni per Installazione	05
ES	/ Instrucciones de montaje	06
NL	/ Handleiding	07
DK	/ Monteringsvejledning	08
PT	/ Manual de Instalación	09
PL	/ Instrukcja montażu	10
CS	/ Montážní návod	11
SK	/ Montážny návod	12
ZH	/ 组装说明	13
RU	/ Инструкция по монтажу	14
HU	/ Szerelési útmutató	15
FI	/ Asennusohje	16
SV	/ Monteringsanvisning	17
LT	/ Montavimo instrukcijos	18
HR	/ Uputstva za instalaciju	19
TR	/ Montaj kılavuzu	20
RO	/ Instrucțiuni de montare	21
EL	/ Οδηγία συναρμολόγησης	22
SL	/ Navodila za montažo	23
ET	/ Paigaldusjuhend	24
LV	/ Montāžas instrukcija	25
SR	/ Uputstvo za montažu	26
NO	/ Montasjeveiledning	27
BG	/ Ръководство за монтаж	28
SQ	/ Udhëzime rreth montimit	29
AR	/ تامیلعت عیمجتلا	30

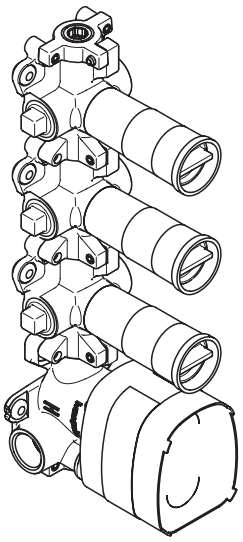

AXOR ShowerCollection
10750180

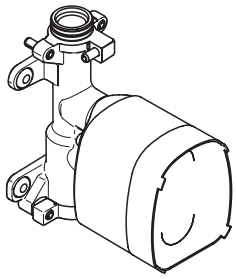

AXOR ShowerCollection
10650180

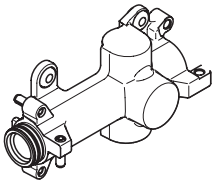

AXOR ShowerCollection
40877180

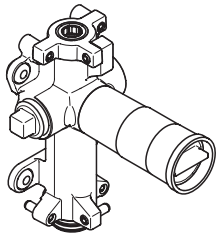

AXOR ShowerCollection
10971180

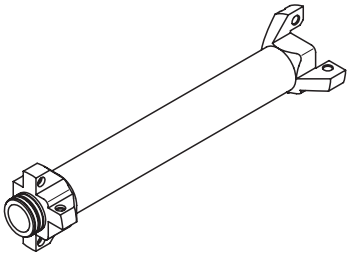

AXOR ShowerCollection
40878180

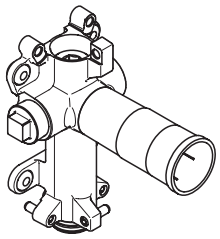

AXOR ShowerCollection
28486180

INSTALLATION

UNIDOMO®

Ihr Online-Fachhändler für: hansgrohe

- Kostenlose und individuelle Beratung
- Hochwertige Produkte
- Kostenloser und schneller Versand
- TOP Bewertungen
- Exzelenter Kundenservice
- Über 20 Jahre Erfahrung

E-Mail: info@unidomo.de | Tel.: 04621 - 30 60 89 0 | www.unidomo.de

uniDomo GmbH & Co. KG • Thorshammer 12 • 24866 Busdorf • UstIdNr. DE257133895 • Geschäftsführer: Rainer Nau, Sven Klinker

SICHERHEITSHINWEISE

⚠ Bei der Montage müssen zur Vermeidung von Quetsch- und Schnittverletzungen Handschuhe getragen werden.

⚠ Das Produkt darf nur zu Bade-, Hygiene- und Körperreinigungszwecken eingesetzt werden.

⚠ Kinder, sowie Erwachsene mit körperlichen, geistigen und/oder sensorischen Einschränkungen dürfen das Produkt nicht unbeaufsichtigt benutzen. Personen, die unter Alkohol- oder Drogeneinfluss stehen, dürfen das Produkt nicht benutzen.

⚠ Der Kontakt der Brausestrahlen mit empfindlichen Körperstellen (z. B. Augen) muss vermieden werden. Es muss ein ausreichender Abstand zwischen Brause und Körper eingehalten werden.

⚠ Große Druckunterschiede zwischen den Kalt- und Warmwasseranschlüssen müssen ausgeglichen werden.

⚠ ELEKTROANSCHLUSS

⚠ Der Elektroanschluss darf nur vom Elektrofachmann durchgeführt werden!

⚠ Stromversorgung 230V/N/PE/50Hz (Länge: 0,3 m) vorinstallieren.

⚠ Bei der Elektroinstallation sind die entsprechenden VDE-, Landes- und EVU-Vorschriften in der jeweils gültigen Fassung einzuhalten.

FEHLERSTROM-SCHUTZEINRICHTUNG

⚠ Die Absicherung muss über eine Fehlerstrom-Schutzeinrichtung (RCD/FI) mit einem Bemessungsdifferenzstrom ≤ 30 mA erfolgen.

⚠ ELEKTROINSTALLATEUR

⚠ Die Installations- und Prüfungsarbeiten sind von einer zugelassenen Elektrofachkraft, unter Berücksichtigung von VDE 0100 Teil 701 u. IEC 60364-7-701, auszuführen.

MONTAGEHINWEISE

/ Vor der Montage muss das Produkt auf Transportschäden untersucht werden. Nach dem Einbau werden keine Transport- oder Oberflächenschäden anerkannt.

/ Die Leitungen und die Armatur müssen nach den gültigen Normen montiert, gespült und geprüft werden.

/ Die in den Ländern jeweils gültigen Installationsrichtlinien sind einzuhalten.

/ Bei der Montage des Produktes durch qualifiziertes Fachpersonal ist darauf zu achten, dass die Befestigungsfläche im gesamten Bereich der Befestigung plan ist (keine vorstehenden Fugen oder Fliesenversatz), der Wandaufbau für eine Montage des Produktes geeignet ist und keine Schwachstellen aufweist.

/ Beim Bohren auf Strom- und Wasserleitungen achten!

/ Die Ablaufleistung muss ausreichend dimensioniert werden.

TECHNISCHE DATEN

Betriebsdruck:	max. 1 MPa
Empfohlener Betriebsdruck:	0,1 - 0,5 MPa
Prüfdruck:	1,6 MPa
	(1 MPa = 10 bar = 147 PSI)
Heißwassertemperatur:	max. 70°C
Empfohlene Heißwassertemperatur:	65°C
Anschlüsse:	G1/2 & G3/4
Durchflussleistung bei 0,3 MPa:	
10750180 (1 Verbraucher)	44 l/min
10750180 (2 Verbraucher)	55 l/min
10650180	25 l/min
10971180	55 l/min
28486180	50 l/min
Thermische Desinfektion:	max. 70°C/4 min

Das Produkt ist ausschließlich für Trinkwasser konzipiert!
Eigensicher gegen Rückfließen

SYMBOLERKLÄRUNG

Kein essigsäurehaltiges Silikon verwenden!

MASSE (siehe Seite 31)

MONTAGEBEISPIELE (siehe Seite 32)
Die Anordnung der Module den baulichen Gegebenheiten anpassen.

SERVICETEILE (siehe Seite 57)

ELEKTROINSTALLATEUR

WARTUNG
Rückflussverhinderer müssen gemäß DIN EN 1717 regelmäßig in Übereinstimmung mit nationalen oder regionalen Bestimmungen auf ihre Funktion geprüft werden (mindestens einmal jährlich).

Wasseranschluss DN20
Warmwasser

Wasseranschluss DN20
Kaltwasser

X MITTE DUSCHWANNE

WASSER ÖFFNEN / WASSER ABSTELLEN

LEERROHR EN20

SCHUTZHANDSCHUHE TRAGEN

STROM AN / AUS

1. MONTAGEABFOLGE

ABGÄNGE ABSTOPFEN
Der nicht benötigte Abgang muss mit einem Blindstopfen abgedichtet werden.

% LEITUNGSGEFÄLLE
Wasserleitungen für Seitenbrausen mit Gefälle verlegen.

PE POTENTIALAUSGLEICH

N NULLLEITER

L LEITER

FI FI-SCHUTZSCHALTER

LICHTSCHALTER

T NETZTEIL

LEUCHTMITTEL

STECKVERBINDUNGEN

VERSTÄRKER FÜR LAUTSPRECHER

WANDVERSTÄRKUNG NOTWENDIG
In diesem Bereich ist eine Wandverstärkung notwendig.

PRÜFZEICHEN (siehe Seite 57)

CONSIGNES DE SÉCURITÉ

⚠ Lors du montage, porter des gants de protection pour éviter toute blessure par écrasement ou coupure.

⚠ Le produit ne doit servir qu'à se laver et à assurer l'hygiène corporelle.

⚠ Il est interdit aux enfants ainsi qu'aux adultes ayant des insuffisantes physiques, psychiques et/ou motoriques d'utiliser la douche sans surveillance. De même, il est interdit à des personnes sous influence d'alcool ou de drogues d'utiliser la douche.

⚠ Éviter le contact du jet de la douchette avec les parties sensibles du corps (telles par ex. que les yeux). Veiller à respecter un écart suffisant entre la douchette et le corps

⚠ Il est conseillé d'équilibrer les pressions de l'eau chaude et froide.

⚠ RACCORD ÉLECTRIQUE

⚠ Seul un spécialiste est autorisé à réaliser le câblage!

⚠ Préinstaller l'alimentation électrique 230V/N/PE/50Hz (longueur : 0,3 m)

⚠ Respecter les consignes VDE, nationale et EVU correspondantes, dans leur version en vigueur.

DISPOSITIF DE PROTECTION À COURANT DE DÉFAUT

⚠ La protection par fusibles doit se faire avec un dispositif de protection par courant de défaut (RCD/FI) avec un courant différentiel résiduel de maximum 30 mA.

⚠ ÉLECTRICIEN INSTALLATEUR

⚠ Les travaux d'installation et de contrôle doivent être effectués par un électricien agréé en conformité avec les dispositions des normes VDE 0100 partie 701 et CEI 60364-7-701.

INSTRUCTIONS POUR LE MONTAGE

/ Avant son montage, s'assurer que le produit n'a subi aucun dommage pendant le transport Après le montage, tout dommage de transport ou de surface ne pourra pas être reconnu.

/ Les conduites et la robinetterie doivent être montés, rincés et contrôlés selon les normes en vigueur.

/ Les directives d'installation en vigueur dans le pays concerné doivent être respectées.

/ Lors du montage de ce produit par du personnel qualifié, veiller à ce que la surface de fixation soit bien plane dans toute la zone de fixation (pas de dépassement de joints ou de déport de carreaux), à ce que le mur se prête au montage du produit et ne présente aucun point fragile.

/ Lors de travaux de perçage sur des conduites électriques et des conduites d'eau!

/ Le débit du vidage doit être suffisamment dimensionné.

INFORMATIONS TECHNIQUES

Pression de service autorisée:	max. 1 MPa
Pression de service conseillée:	0,1 - 0,5 MPa
Pression maximum de contrôle:	1,6 MPa
	(1 MPa = 10 bar = 147 PSI)
Température d'eau chaude:	max. 70°C
Température recommandée:	65°C
Raccordement:	G1/2 & G3/4
Débit à 0,3 MPa:	
10750180 (1 Consommateur)	44 l/min
10750180 (2 Consommateur)	55 l/min
10650180	25 l/min
10971180	55 l/min
28486180	50 l/min
Désinfection thermique:	max. 70°C / 4 min

Le produit est exclusivement conçu pour de l'eau potable!
Avec dispositif anti-retour

DESCRIPTION DU SYMBOLE

Ne pas utiliser de silicone contenant de l'acide acétique!

DIMENSIONS (voir pages 31)

EXEMPLES DE MONTAGE (voir pages 32)

Adapter la disposition des modules aux conditions locales

PIÈCES DÉTACHÉES (voir pages 57)

ÉLECTRICIEN INSTALLATEUR

ENTRETIEN

Les clapets anti-retour doivent être examinés régulièrement conformément à la norme EN 1717 ou conformément aux dispositions nationales ou régionales quant à leur fonction (au moins une fois par an).

Raccord d'eau DN20

Eau chaude

Raccord d'eau DN20

Eau froide

X CENTRE CUVETTE DE DOUCHE

OUVRIR L´EAU. / COUPER L´ARRIVÉE D´EAU

TUBE VIDE EN20

PROTECTION OBLIGATOIRE DES MAINS

COURANT MARCHE / ARRÊT

ORDRE DU MONTAGE

OBTURER LES SORTIES

La sortie non utilisée doit être condamnée avec un bouchon laiton.

% DÉNIVELLATION DES CONDUITES

La tuyauterie des douchettes latérales à installer avec une pente.

PE COMPENSATION DE POTENTIEL

N NEUTRE

L CONDUCTEUR

FI DISJONCTEUR FI

INTERRUPTEUR D'ÉCLAIRAGE

T TRANSFO

MOYEN D'ÉCLAIRAGE

CONNECTEUR

AMPLIFICATEUR POUR HAUT-PARLEUR

RENFORCEMENT DE LA PAROI NÉCESSAIRE

Le mur n'a pas besoin d'être renforcé à cet endroit

CLASSIFICATION ACOUSTIQUE ET DÉBIT (voir pages 57)

MONTAGE (voir pages 52)

SAFETY NOTES

⚠ Gloves should be worn during installation to prevent crushing and cutting injuries.

⚠ The product may only be used for bathing, hygienic and body cleaning purposes.

⚠ Children as well as adults with physical, mental and/or sensoric impairments must not use this product without proper supervision. Persons under the influence of alcohol or drugs are prohibited from using this product.

⚠ Do not allow the streams of the shower touch sensitive body parts (such as your eyes). An adequate distance must be kept between the shower and you.

⚠ The hot and cold supplies must be of equal pressures.

⚠ ELECTRICAL CONNECTION

⚠ The electrical connection may only be carried out by an electrician!

⚠ Preinstall electrcal power 230 V/N/PE/50 Hz (length: 0.3 m)

⚠ The current version of the applicable regulations from VDE, local authorities and utility companies must be observed for electric installation work.

RESIDUAL CURRENT PROTECTION SYSTEM

⚠ The system must be protected via a leakage current protective device (RCD/FI) with a measurement difference current of ≤ 30 mA.

⚠ ELECTRICIAN

⚠ The installation and testing work must be performed by a skilled electrician in observance of VDE 0100 part 701 and IEC 60364-7-701.

INSTALLATION INSTRUCTIONS

/ Prior to installation, inspect the product for transport damages. After it has been installed, no transport or surface damage will be honoured.

/ The pipes and the fixture must be installed, flushed and tested as per the applicable standards.

/ The plumbing codes applicable in the respective countries must be observed.

/ During installation of the product by qualified trained personnel, make sure that the entire fastening surface is even and smooth (no protruding seams or tile offset), that the finish of the wall is suitable to apply the product and has no weak points.

/ Observe all current and water lines when drilling!

/ The performance of the waste must be of sufficient size.

TECHNICAL DATA

Operating pressure:	max. 1 MPa
Recommended operating pressure:	0,1 - 0,5 MPa
Test pressure:	1,6 MPa
	(1 MPa = 10 bar = 147 PSI)
Hot water temperature:	max. 70°C
Recommended hot water temp.:	65°C
Connections:	G1/2 & G3/4
Rate of flow by 0,3 MPa:	
10750180 (1 Consumer)	44 l/min
10750180 (2 Consumer)	55 l/min
10650180	25 l/min
10971180	55 l/min
28486180	50 l/min
Thermal disinfection:	max. 70°C / 4 min

The product is exclusively designed for drinking water!
Safety against backflow

SYMBOL DESCRIPTION

Do not use silicone containing acetic acid!

DIMENSIONS (see page 31)

INSTALLATION EXAMPLE (see page 32)
Adjust the module arrangement to the local conditions

SPARE PARTS (see page 57)

ELECTRICIAN

MAINTENANCE
The check valves must be checked regularly according to DIN EN 1717 in accordance with national or regional regulations (at least once a year).

Water connection DN20
Warm water

Water connection DN20
Cold water

X CENTER SHOWER TUB

TURN ON WATER / TURN OFF WATER

EMPTY PIPE EN20

SAFETY GLOVES MUST BE WORN

ELECTRICITY ON / OFF

1. INSTALLATION SEQUENCE

PLUG OUTLETS
Plug the unused outlet.

% PIPE DECLINE
Install water pipes for body showers with a gradient.

PE POTENTIAL EQUALISATION

N NEUTRAL CONDUCTOR

L CONDUCTOR

FI FI PROTECTIVE SWITCH

LIGHT SWITCH

T TRANSFORMER

ILLUMINANT

CONNECTORS

AMPLIFIER FOR SPEAKER

AREA FOR REQUIRED WALL RE-INFORCEMENT
The wall must be reinforced in this area.

TEST CERTIFICATE (see page 57)

ASSEMBLY (see page 52)

INDICAZIONI SULLA SICUREZZA

⚠ Durante il montaggio, per pevitare ferite da schiacciamento e da taglio bisogna indossare guanti protettivi.

⚠ Il prodotto deve essere utilizzato esclusivamente per fare il bagno e per l'igiene del corpo.

⚠ I bambini e gli adulti affetti da menomazioni fisiche, psichiche e/o sensoriali devono utilizzare il sistema doccia solo sotto sorveglianza. Il prodotto non deve essere utilizzato da persone sotto l'effetto di droghe o alcolici.

⚠ Bisogna evitare il contatto fra il getto della doccia e parti del corpo delicate (ad es. gli occhi). Fra il soffione ed il corpo va mantenuta una distanza sufficiente.

⚠ Attenzione! Compensare le differenze di pressione tra i collegamenti dell'acqua fredda e dell'acqua calda.

⚠ ALLACCIAMENTO ELETTRICO

⚠ Il cablaggio deve essere eseguito esclusivamente da un installatore specializzato!

⚠ Preinstallare l'alimentazione elettrica di 230V/N/PE/50Hz (lunghezza: 0,3 m).

⚠ Per l'installazione elettrica vanno rispettate le corrispondenti prescrizioni VDE, del Paese e EVU nella rispettiva versione valida.

CIRCUITO DI SICUREZZA PER CORRENTI DI GUASTO

⚠ Per protezione bisogna installare un circuito di sicurezza per correnti di guasto (RCD/FI) con una corrente differenziale nominale di ≤ 30 mA.

⚠ INSTALLATORE ELETTRICISTA

⚠ I lavori di installazione e di controllo vanno eseguiti da un elettricista specializzato autorizzato, in considerazione della normativa VDE 0100 Parte 701 e IEC 60364-7-701.

ISTRUZIONI PER IL MONTAGGIO

/ Prima del montaggio è necessario controllare che non ci siano stati danni durante il trasporto. Una volta eseguito il montaggio, non verranno riconosciuti eventuali danni di trasporto o delle superfici.

/ Montare, lavare e controllare tubature e rubinetteria rispettando le norme correnti.

/ Vanno rispettate le direttive di installazione nazionali vigenti nel rispettivo paese.

/ Per il montaggio del prodotto da personale specializzato qualificato bisogna fare attenzione, che la superficie di fissaggio, in tutto il campo di fissaggio, sia piana (nessuna giunzione sporgente o sfalsamento di piastrella), la costruzione della parete sia adatta al montaggio del prodotto e che non presenti alcun punto debole.

/ Nel praticare i fori attenzione a non danneggiare linee elettriche ed idriche!

/ Lo scarico deve essere sufficientemente dimensionato.

DATI TECNICI

Pressione d'uso:	max. 1 MPa
Pressione d'uso consigliata:	0,1 - 0,5 MPa
Pressione di prova:	1,6 MPa
	(1 MPa = 10 bar = 147 PSI)
Temperatura dell'acqua calda:	max. 70°C
Temp. dell'acqua calda consigliata:	65°C
Raccordi:	G1/2 & G3/4
Potenza di erogazione a 0,3 MPa:	
10750180 (1 Utenza)	44 l/min
10750180 (2 Utenza)	55 l/min
10650180	25 l/min
10971180	55 l/min
28486180	50 l/min
Disinfezione termica:	max. 70°C / 4 min

Il prodotto è concepito esclusivamente per acqua potabile!
Sicurezza antiriflusso

DESCRIZIONE SIMBOLO

Non utilizzare silicone contenente acido acetico!

INGOMBRI (vedi pagg. 31)

ESEMPIO DI INSTALLAZIONE (vedi pagg. 32)
Adattare la disposizione dei moduli alle circostanze architettoniche.

PARTI DI RICAMBIO (vedi pagg. 57)

INSTALLATORE ELETTRICISTA

MANUTENZIONE
La valvola di non ritorno deve essere controllata regolarmente come da DIN EN 1717, secondo le normative nazionali e regionali (almeno una volta all'anno).

Allacciamento acqua DN20
Acqua calda

Allacciamento acqua DN20
Acqua fredda

X CENTRO PIATTO DOCCIA

APRIRE L' ACQUA / CHIUDERE L' ACQUA

TUBO VUOTO EN20

INDOSSARE GUANTI DI PROTEZIONE

CORRENTE ON / OFF

SEQUENZA DI MONTAGGIO

TAPPARE LE USCITE
Chiudere con un tappo l'uscita non utilizzata.

% PENDENZA TUBI
Posizionare i tubi alle doccette laterali con una leggera pendenza.

PE COMPENSAZIONE DI POTENZIALE

N CONDUTTORE NEUTRO

L CONDUTTORE

FI INTERRUTTORE DI SICUREZZA PER CORRENTI DI GUASTO

INTERRUTTORE LUCE

T TRASFORMATORE

LAMPADA

COLLEGAMENTI A SPINA

AMPLIFICATORE PER ALTOPARLANTE

CAMPO RINFORZO NECESSARIO DELLA PARETE
In questa zona è necessario un rinforzo della parete.

SEGNO DI VERIFICA (vedi pagg. 57)

MONTAGGIO (vedi pagg. 52)

INDICACIONES DE SEGURIDAD

⚠ Durante el montaje deben utilizarse guantes para evitar heridas por aplastamiento o corte.

⚠ El producto solo debe ser utilizado para fines de baño, higiene y limpieza corporal.

⚠ Niños, así como adultos con limitaciones corporales, mentales y/o sensoriales no deben utilizar el sistema de duchas sin vigilancia. Personas que se encuentran bajo el efecto de alcohol o drogas, no deben utilizar el sistema de duchas.

⚠ Debe evitarse el contacto del chorro del pulverizador con partes sensibles del cuerpo (por ej. ojos). Debe mantenerse una distancia suficiente entre pulverizador y cuerpo.

⚠ Grandes diferencias de presión en servicio entre agua fría y agua caliente deben equilibrarse.

⚠ CONEXIÓN ELÉCTRICA

⚠ ¡Sólo un especialista está autorizado para llevar a cabo los trabajos de cableado!

⚠ Instalar previamente el suministro eléctrico 230V/N/PE/50Hz (longitud: 0,3 m).

⚠ Para la instalación eléctrica deben respetarse las disposiciones correspondientes VDE, de cada país, y EVU en su versión vigente.

DISPOSITIVO DIFERENCIAL RESIDUAL

⚠ La conexión debe establecerse a través de un dispositivo de protección de corriente residual (RCD/FI) con un interruptor diferencial de corriente ≤ 30 mA.

⚠ INSTALADOR ELÉCTRICO

⚠ Las tareas de instalación y prueba únicamente pueden ser realizadas por personal electricista cualificado, respetando las reglamentaciones de las normas VDE 0100, parte 701, e IEC 60364-7-701.

INDICACIONES PARA EL MONTAJE

/ Antes del montaje se debe examinarse el producto contra daños de transporte. Después de la instalación no se reconoce ningún daño de transporte o de superficie.

/ Los conductos y la grifería deben montarse, lavarse y comprobarse según las normas vigentes.

/ Es obligatorio el cumplimiento de las directrices de instalación vigentes en el país respectivo.

/ Durante el montaje del producto, mediante personal especializado, se debe asegurar de que la superficie de sujeción en todo el área de la fijación sea plana (sin fugas o azulejos que sobresalgan), que la estructura del muro sea adecuada para el montaje del producto y que no presente puntos débiles.

/ ¡Prestar especial atención al taladrar cerca de conductos eléctricos o de agua!

/ La tubería de desagüe ha de tener una dimensión suficiente.

DATOS TÉCNICOS

Presión en servicio:	max. 1 MPa
Presión recomendada en servicio:	0,1 - 0,5 MPa
Presión de prueba:	1,6 MPa
	(1 MPa = 10 bar = 147 PSI)
Temperatura del agua caliente:	max. 70°C
Temp. recomendada del agua caliente:	65°C
Racores excéntricos:	G1/2 & G3/4
Caudal a 0,3 MPa:	
10750180 (1 Consumidor)	44 l/min
10750180 (2 Consumidor)	55 l/min
10650180	25 l/min
10971180	55 l/min
28486180	50 l/min
Desinfección térmica:	max. 70°C / 4 min

El producto ha sido concebido exclusivamente para agua potable.
Seguro contra el retorno

DESCRIPCIÓN DE SÍMBOLOS

No utilizar silicona que contiene ácido acético!

DIMENSIONES (ver página 31)

EJEMPLOS DE MONTAJE (ver página 32)

Adaptar la disposición de los módulos a las condiciones constructivas.

REPUESTOS (ver página 57)

INSTALADOR ELÉCTRICO

MANTENIMIENTO

Las válvulas anti-retorno tienen que ser controladas regularmente según la norma DIN EN 1717, en acuerdo con las regulaciones nacionales o regionales (una vez al año, por lo menos).

Conexión de agua DN20
Agua caliente

Conexión de agua DN20
Agua fría

X CENTRO LA PLATO DE DUCHA

ABRIR EL AGUA / CERRAR EL AGUA

TUBO VACÍO EN20

PROTECCÍON OBLIGATORIA DE LA VISTA

CORRIENTE ON / OFF

1. SECUENCIA DE MONTAJE

LLENAR SALIDAS

La salida que no se utiliza debe ser tapada.

% PENDIENTE DE LA CONDUCCIÓN

Tubería hacía las duchas laterales con pendiente.

PE PROTECCIÓN EQUIPOTENCIAL

N CONDUCTOR NEUTRO

L CONDUCTOR

FI CONMUTADOR DE PROTECCIÓN FI

INTERRUPTOR DE LUZ

TRANSFORMADOR

LUCES

UNIONES INSERTABLES

AMPLIFICADOR PARA ALTAVOCES

ÁREA REFUERZO NECESARIO DE LA PARED

En este sector es necesario un refuerzo del muro.

MARCA DE VERIFICACIÓN (ver página 57)

MONTAJE (ver página 52)

VEILIGHEIDSINSTRUCTIES

⚠ Bij de montage moeten ter voorkoming van knel- en snijwonden handschoenen worden gedragen.

⚠ Het product mag alleen voor het wassen, hygiënische doeleinden en voor de lichaamreiniging worden gebruikt.

⚠ Kinderen en volwassenen met lichamelijke, geestelijke en/of sensorische beperkingen mogen het douchesysteem niet zonder toezicht gebruiken. Personen onder invloed van alcohol of drugs mogen het douchesysteem niet gebruiken.

⚠ Het contact van de douchestraal met gevoelige lichaamsdelen (bijv. ogen) moet worden voorkomen. Er moet voldoende afstand tussen douche en lichaam aangehouden worden.

⚠ Grote drukverschillen tussen de koud- en warmwatertoevoer dienen vermeden te worden.

⚠ ELEKTRISCHE AANSLUITING

⚠ De elektrische aansluiting mag alleen door een vakman worden uitgevoerd!

⚠ Stroomvoorziening 230V/N/PE/50Hz (lengte: 0,3 m) vooraf installeren.

⚠ Bij de elektrische installatie moeten de overeenkomstige VDE-, nationale en EVU-voorschriften in de geldige versie in acht genomen worden.

AARDLEKSCHAKELAAR

⚠ Deze moet middels een 2-polige FI-schakelaar met 30mA afgezekerd worden.

⚠ ELECTRO-INSTALLATEUR

⚠ De installatie- en controlewerkzaamheden moeten uitgevoerd worden door een geautoriseerde electricien die rekening houdt met de normen VDE 0100 Deel 701 en IEC 60364-7-701.

MONTAGE-INSTRUCTIES

/ Vóór de montage moet het product gecontroleerd worden op transportschade. Na de inbouw wordt geen transport- of oppervlakteschade meer aanvaard.

/ De leidingen en armaturen moeten gemonteerd, gespoeld en gecontroleerd worden volgens de geldige normen.

/ De in de overeenkomstige landen geldende installatierichtlijnen moeten nageleefd worden.

/ Bij de montage van het product door gekwalificeerd vakpersoneel moet erop gelet worden dat het montagevlak in het volledige bereik van de bevestiging vlak is (geen uitstekende voegen of verspringende tegels), dat de wand geschikt is voor de montage van het product en geen zwakke plaatsen vertoont.

/ Bij het boren in stroom- en waterleidingen

/ De afvoercapaciteit moet voldoende gedimensioneerd worden.

TECHNISCHE GEGEVENS

Werkdruk: max.	max. 1 MPa
Aanbevolen werkdruk:	0,1 - 0,5 MPa
Getest bij:	1,6 MPa
	(1 MPa = 10 bar = 147 PSI)
Temperatuur warm water:	max. 70°C
Aanbevolen warm water temp.:	65°C
Aansluitingen:	G1/2 & G3/4
Doorvoercapaciteit bij 0,3 MPa:	
10750180 (1 Verbruiker)	44 l/min
10750180 (2 Verbruiker)	55 l/min
10650180	25 l/min
10971180	55 l/min
28486180	50 l/min
Thermische desinfectie:	max. 70°C / 4 min

Het product is uitsluitend ontworpen voor drinkwater!
Beveiligd tegen terugstromen

SYMBOOLBESCHRIJVING

Gebruik geen zuurhoudende silicone!

MATEN (zie blz. 31)

MONTAGEVOORBEELDEN (zie blz. 32)

De rangschikking van de modules moet aan de bouwtechnische omstandigheden worden aangepast

SERVICE ONDERDELEN (zie blz. 57)

ELECTRO-INSTALLATEUR

ONDERHOUD

Keerkleppen moeten volgens DIN EN 1717 regelmatig en volgens plaatselijk geldende eisen op het funktioneren gecontroleerd worden. (Tenminste een keer per jaar)

Wateraansluiting DN20
Warm water

Wateraansluiting DN20
Koud water

X MIDDEN DOUCHEBAK

HOOFDKRAAN OPENEN / WATER AFSLUITEN

LEGE BUIS EN20

VEILIGHEIDSHANDSCHOENEN VERPLICHT

STROOM AAN / UIT

MONTAGEVOLGORDE

AFTAPPUNT AFSLUITEN

De niet benodigde uitgang moet met een blindstop worden afgedicht.

% LEIDINGSAFLOOP

Waterleidingen voor zijdouches aflopend plaatsen.

PE POTENTIAALVEREFFENING

N NULGELEIDER

L GELEIDER

FI FI-VEILIGHEIDSSCHAKELAAR

LICHTSCHAKELAAR

T TRAFO

VERLICHTINGSMIDDEL

STEEKVERBINDING

VERSTERKER VOOR LUIDSPREKERS

WANDVERSTERKING NOODZAKELIJK VOOR MONTAGE

In dit bereik is een wandversterking noodzakelijk.

KEURMERK (zie blz. 57)

MONTAGE (zie blz. 52)

SIKKERHEDSANVISNINGER

⚠ Ved monteringen skal der bruges handsker for at undgå kvæstelser og snitsår.

⚠ Produktet må kun bruges til bade-, hygiejne og kropsrengøringsformål.

⚠ Børn som også voksne med fysiske, mentale og/eller sensoriske begrænsninger må ikke bruge brusersystemet uden opsyn. Personer som er under indflydelse af alkohol eller narkotika må ikke bruge brusersystemet.

⚠ Bruserstrålens kontakt med sensitive områder (f.eks. øjne) skal undgås. Der skal være en tilstrækkelig afstand mellem bruseren og kroppen.

⚠ Større trykforskelle mellem koldt og varmt vand bør udjævnes.

⚠ EL-TILSLUTNING

⚠ Ledningsarbejde må kun foretages af en fagmand!

⚠ Strømforsyning 230V/N/PE/50Hz (længde: 0,3 m) allerede installeret.

⚠ Ved el-installeringen skal der tages hensyn til branchens forskrifter og de tilsvarende gældende natonale love og forskrifter.

FJELSTRØMSBESKYTTELSES

⚠ Sikringen skal køre over en fejlstrømssikring (HFI) med en fejlstrømsdifference ≤ 30 mA.

⚠ EL-INSTALLATØR

⚠ Installeringen og afprøvningen skal gennemføres af en godkendt el-installatør iht. VDE 0100 part 701 og IEC 60364-7-701.

MONTERINGSANVISNINGER

/ Før monteringen skal produktet kontrolleres for transportskader. Efter monteringen godkendes transportskader eller skader på overfladen ikke længere.

/ Ledningerne og armaturerne skal monteres, skylles og kontrolleres iht. de gældende standarder.

/ Installationsbestemmelserne, der gælder i det enkelte land, skal overholdes.

/ Ved montering af produktet igennem kvalificerede fagfolk skal der holdes øje med, at fastgørelsesoverfladen er plan i alle områder hvor produktet monteres (ingen fremragende fuger eller fliseforskydninger), at væggene er velegnet til monteringen af produktet og ikke har svare områder.

/ Pas på strøm- og vandledninger ved boring!

/ Afløbet skal være i en tilstrækkelig størrelse.

TEKNISKE DATA

Driftstryk:	max. 1 MPa
Anbefalet driftstryk:	0,1 - 0,5 MPa
Prøvetryk:	1,6 MPa
	(1 MPa = 10 bar = 147 PSI)
Varmtvandstemperatur:	max. 70°C
Anbefalet varmtvandstemperatur:	65°C
Tilslutninger:	G1/2 & G3/4
Gennemstrømningsydelse ved 0,3 MPa:	
10750180 (1 Forbruger)	44 l/min
10750180 (2 Forbruger)	55 l/min
10650180	25 l/min
10971180	55 l/min
28486180	50 l/min
Termisk desinfektion:	max. 70°C/4 min

Produktet er udelukkende beregnet til drikkevand!
Med indbygget kontraventil

SYMBOLBESKRIVELSE

Der må ikke benyttes eddikesyreholdig silikone!

MÅLENE (se s. 31)

MONTERINGSEKSEMPLER (se s. 32)
Tilpasse modulernes arrangement til bygningssituationen.

RESERVEDELE (se s. 57)

EL-INSTALLATØR

SERVICE
Ifølge DIN EN 1717 skal gennmestrømningsbegrænsere i overenstemmelse med nationale regler afprøves regelmæssigt (mindst en gang om året).

Vandtilslutning DN20
Varmt vand

Vandtilslutning DN20
Kold vand

X MIDT BRUSEKAR

TÆND FOR VANDET / LUK FOR VANDET

TOMT RØR EB20

BESKYTTELSESHANDSKER PÅBUDT

STRØM TIL / FRA

1. MONTERINGSRÆKKEFØLGE

PROPPE AFLØB
Afgangen, der ikke benyttes, skal afproppes.

% LEDNINGSFALD
Vandledningerne til sidebruserne med fald.

PE POTENTIALUDLIGNING

N NULLEDER

L LEDER

FI FI-BESKYTTELSESKONTAKT

LYSKONTAKT

T TRANSFORMER

LYSKILDE

STIKFORBINDELSER

FORSTÆRKER TIL HØJTALERE

OMRÅDE NØDVENDIGVÆGFORSTÆRKNING
I dette område er en forstærkning af væggen nødvendigt.

GODKENDELSE (se s. 57)

MONTERING (se s. 52)

AVISOS DE SEGURANÇA

⚠ Durante a montagem devem ser utilizadas luvas de protecção, de modo a evitar ferimentos resultantes de entalamentos e de cortes.

⚠ O produto só pode ser utilizado para fins de higiene pessoal.

⚠ Crianças e adultos com deficiências motoras, mentais e/ou sensoriais não podem utilizar o sistema de duche sem monitorização. Pessoas que estejam sob a influência de álcool ou drogas não podem utilizar o sistema de duche.

⚠ Deve-se evitar o contacto dos jactos de água com partes do corpo sensíveis (p. ex. olhos). É necessário manter uma distância suficiente entre o chuveiro e o corpo.

⚠ Grandes diferenças entre as pressões das águas quente e fria devem ser compensadas.

⚠ LIGAÇÃO ELÉCTRICA

⚠ A instalação eléctrica deve ser efectuada apenas por um electricista qualificado!

⚠ Pré-instalar a alimentação eléctrica 230V/N/PE/50Hz (comprimento: 0,3 m).

⚠ Na instalação eléctrica deve ser cumprida a versão válida das prescrições VDE, nacionais e EVU.

DISPOSITIVO DE PROTECÇÃO PARA CORRENTE DE FUGA

⚠ A ligação deve estar protegida por um diferencial magneto-térmico bipolar (RRCB) com uma corrente residual ≤ 30 mA.

⚠ ELECTRICISTA DE CONSTRUÇÃO CIVIL

⚠ Os trabalhos de instalação e de controlo devem ser efectuados por um técnico electricista devidamente autorizado e especializado, tendo em consideração as normas VDE 0100 Parte 701 e IEC 60364-7-701.

AVISOS DE MONTAGEM

/ Antes da montagem deve-se controlar o produto relativamente a danos de transporte. Após a montagem não são aceites quaisquer danos de transporte ou de superfície.

/ As tubagens e a torneira têm que ser montadas, enxaguadas e verificadas de acordo com as normas em vigor.

/ A prescrições de instalação válidas nos respetivos países devem ser respeitadas.

/ Durante a montagem efectuada por técnicos qualificados deve ter-se em atenção que a superfície de fixação seja plana em toda a sua extensão (sem juntas ou ladrilhos salientes), que a estrutura da parede seja adequada para a montagem do produto e que não apresente pontos fracos.

/ Ter atenção a instalações eléctricas e de água durante os trabalhos de perfuração!

/ A capacidade de escoamento deve ser devidamente dimensionada.

DADOS TÉCNICOS

Pressão de funcionamento:	max. 1 MPa
Pressão de func. recomendada:	0,1 - 0,5 MPa
Pressão testada:	1,6 MPa
	(1 MPa = 10 bar = 147 PSI)
Temperatura da água quente:	max. 70°C
Temp. água quente recomendada:	65°C
Ligações:	G1/2 & G3/4
Caudal o 0,3 MPa:	
10750180 (1 Consumidor)	44 l/min
10750180 (2 Consumidor)	55 l/min
10650180	25 l/min
10971180	55 l/min
28486180	50 l/min
Desinfecção térmica:	max. 70°C / 4 min

Este produto foi única e exclusivamente concebido para água potável!
Função anti-retorno e anti-vácuo

DESCRIÇÃO DO SÍMBOLO

Não utilizar silicone que contenha ácido acético!

MEDIDAS (ver página 31)

EXEMPLOS DE MONTAGEM (ver página 32)

Adaptar a disposição dos módulos às características locais.

PEÇAS DE SUBSTITUIÇÃO (ver página 57)

ELECTRICISTA DE CONSTRUÇÃO CIVIL

MANUTENÇÃO

As válvulas anti-retorno devem ser verificadas regularmente de acordo com a DIN EN 1717 segundo os regulamentos nacionais ou regionais (pelo menos uma vez por ano).

Ligação da água DN20
Água quente

Ligação da água DN20
Água fria

X MEIO DA BASE DE DUCHE

ABRIR A ÁGUA / CORTAR A ÁGUA

TUBO VAZIO EN20

PROTECÇÃO OBRIGATÓRIA DAS MÃOS

ELECTRICIDADE LIGADA/DESLIGADA

SEQUÊNCIA DE MONTAGEM

TAPAR SAÍDAS

Tamponar a saída não utilizada.

% INCLINAÇÃO DA TUBAGEM

Instalar os tubos para os chuveiros laterais com ligeira inclinação.

PE LIGAÇÃO EQUIPOTENCIAL

N CONDUTOR NEUTRO

L CONDUTOR

FI INTERRUPTOR FI

INTERRUPTOR DE LUZ

T TRANSFORMADOR

LÂMPADA

TOMADAS DE LIGAÇÃO

AMPLIFICADOR PARA ALTIFALANTE

ÁREA REFORÇADA NECESSÁRIA DA PAREDE

Nesta zona é necessário um reforço na parede.

MARCA DE CONTROLO (ver página 57)

MONTAGEM (ver página 52)

WSKAZÓWKI BEZPIECZEŃSTWA

⚠ Aby uniknąć zranień na skutek zgniecenia lub przecięcia, podczas montażu należy nosić rękawice ochronne.

⚠ Produkt może być używany tylko do kąpieli, higieny i czyszczenia ciała.

⚠ Zarówno dzieci, jak i dorośli z fizycznymi, psychicznymi i/lub sensorycznymi ograniczeniami nie mogą korzystać z prysznica bez opieki. Osoby znajdujące się pod wpływem alkoholu lub narkotyków nie mogą korzystać z prysznica.

⚠ Należy unikać kontaktu strumienia wypływającego z głowicy z wrażliwymi częściami ciała (np. oczami). Należy zachowywać odpowiednią odległość pomiędzy głowicą a ciałem.

⚠ Znaczne różnice ciśnień na dopływach ciepłej i zimnej wody muszą zostać wyrównane.

⚠ PRZYŁĄCZE ELEKTRYCZNE

⚠ Podłączenie elementów elektrycznych może być przeprowadzone jedynie przez fachowca elektryka!

⚠ Zasilanie prądem 230V/N/PE/50Hz (długość: 0,3 m) zainstalować wstępnie.

⚠ Przy instalacji elektrycznej należy przestrzegać odpowiednich przepisów krajowych i europejskich w obowiązującej wersji.

URZĄDZENIE OCHRONNE PRĄDOWE

⚠ Zabezpieczenie instalacji musi mieć miejsce przy użyciu zabezpieczenia różnicowego (RCD/FI) z różnicą pomiarów wynoszącą ≤ 30 mA.

⚠ ELEKTRYK INSTALATOR

⚠ Prace instalacyjne i kontrolne mogą być przeprowadzana jedynie przez wykwalifikowanego elektryka, przestrzegając przepisów z VDE 0100 część 701 i IEC 60364-7-701.

WSKAZÓWKI MONTAŻOWE

/ Przed montażem należy skontrolować produkt pod kątem szkód transportowych. Po montażu nie widać żadnych szkód transportowych ani szkód na powierzchni.

/ Przewody i armatura muszą być montowane, płukane i kontrolowane według obowiązujących norm.

/ Należy przestrzegać wytycznych instalacyjnych obowiązujących w danym kraju.

/ Montaż produktu musi być wykonany przez wykwalifikowanego fachowca. Powierzchnia w miejscu montażu musi być równa (bez uskoków wzgl. wzajemnie przesuniętych płytek). Ściana w miejscu montażu musi być stabilna. Dołożone w komplecie śruby i kołki rozporowe są przeznaczone do betonu.

/ Podczas wiercenia uważać na instalacje elektryczne i wodne!

/ Odpływ musi mieć wystarczającą wydajność.

DANE TECHNICZNE

Ciśnienie robocze:	maks. 1 MPa
Zalecane ciśnienie robocze:	0,1 - 0,5 MPa
Ciśnienie próbne:	1,6 MPa
	(1 MPa = 10 bary = 147 PSI)
Temperatura wody gorącej:	maks. 70°C
Zalecana temperatura wody gorącej:	65°C
Przyłącza:	G1/2 & G3/4
Wydajność przepływu przy 0,3 MPa:	
10750180 (1 Odbiornik)	44 l/min
10750180 (2 Odbiornik)	55 l/min
10650180	25 l/min
10971180	55 l/min
28486180	50 l/min
Dezynfekcja termiczna:	maks. 70°C / 4 min

Produkt przeznaczony wyłącznie do wody pitnej!
Zabezpieczony przed przepływem zwrotnym

OPIS SYMBOLU

Nie stosować silikonów zawierających kwas octowy!

WYMIARY (patrz strona 31)

PRZYKŁADY MONTAŻOWE (patrz strona 32)

Dopasować rozmieszczenie modułów do warunków budowy.

CZĘŚCI SERWISOWE (patrz strona 57)

ELEKTRYK INSTALATOR

KONSERWACJA

Zgodnie z normą DIN EN 1717, krajowymi i miejscowymi przepisami, działanie zabezpieczeń przed przepływem zwrotnym musi być kontrolowane (przynajmniej raz w roku).

X ŚRODEK BRODZIKA

OTWORZYĆ WODĘ / ZAKRĘCIĆ WODĘ

RURA OSŁONOWA DO PROWADZENIA PRZEWODÓW EN20

NOSIĆ RĘKAWICE OCHRONNE

WŁ. / WYŁ. PRĄD

1. PRZEBIEG MONTAŻU

ODBLOKOWANIE ODPROWADZEŃ

Niewykorzystany wylot należy zakorkować dołożonym w dostawie korkiem.

% SPADEK PRZEWODÓW

Przewody doprowadzające do pryszniców bocznych położyć z nachyleniem.

PE WYRÓWNANIE POTENCJAŁU

N PRZEWÓD ZEROWY

L PRZEWÓD

FI WYŁĄCZNIK RÓŻNICOWOPRĄDOWY FI

WYŁĄCZNIK OŚWIETLENIOWY

T TRANSFORMATOR

ŹRÓDŁO ŚWIATŁA

POŁĄCZENIA WTYKOWE

WZMACNIACZ DO GŁOŚNIKA

NIEZBĘDNE WZMOCNIENIE ŚCIAN

W tym obszarze konieczne jest wzmocnienie ściany.

ZNAK JAKOŚCI (patrz strona 57)

Podłączenie wody DN20
Ciepła woda

Podłączenie wody DN20
Zimna woda

BEZPEČNOSTNÍ POKYNY

⚠ Pro zabránění řezným zraněním a pohmožděninám je nutné při montáži nosit rukavice.

⚠ Produkt smí být používán pouze ke koupání a za účelem tělesné hygieny.

⚠ Děti a dospělé osoby s tělesným, duševním a/nebo smyslovým postižením nesmí produkt používat bez dozoru. Osoby pod vlivem alkoholu nebo drog nesmí produkt používat.

⚠ Je nutné zabránit kontaktu vodních paprsků sprchy s měkkými částmi těla (např. očima). Je nutné dodržovat dostatečný odstup mezi sprchou a tělem.

⚠ Je nutné vyrovnat velké rozdíly tlaku mezi přípoji studené a teplé vody.

⚠ ELEKTRICKÉ PŘIPOJENÍ

⚠ Elektroinstalace smí být provedena jen kvalifikovaným elektrikářem!

⚠ Předinstalujte elektrické napájení 230V/N/PE/50Hz délka: 0,3 m)

⚠ Při elektroinstalaci musíte dodržet příslušné předpisy VDE a místní předpisy energetických podniků, vždy v platném znění.

OCHRANNÉ ZAŘÍZENÍ CHYBOVÉHO PROUDU

⚠ Přívod musí být chráněn proudovým chráničem pro chybový proud (RCD/FI) s mírným rozdílovým prouden ≤ 30 mA.

⚠ ELEKTROINSTALATÉR

⚠ Instalační práce a přezkoušení musí být provedeno autorizovaným elektrotechnickým odborníkem za zohlednění směrnic VDE 0100, část 701 a IEC 60364-7-701.

POKYNY K MONTÁŽI

/ Před montáží je třeba produkt zkontrolovat, zda nebyl při transportu poškozen. Po zabudování nebudou uznány žádné škody způsobené transportem nebo poškození povrchu.

/ Vedení a armatura musí být namontovány, propláchnuty a otestovány podle platných norem.

/ Je třeba dodržovat montážní pravidla platné v dané zemi.

/ Při montáži produktu kvalifikovanou osobou je třeba dbát na to, aby byla upevňovací plocha v celé oblasti upevnění rovná (žádné vyčnívající spáry nebo zapuštění obkladů), aby struktura stěny byla vhodná pro montáž produktu a neměla žádná slabá místa.

/ Při vrtání dejte pozor na elektrická vedení a vodovodní potrubí!

/ Propustnost odpadu musí být dostatečně dimenzována.

TECHNICKÉ ÚDAJE

Provozní tlak:	max. 1 MPa
Doporučený provozní tlak:	0,1 - 0,5 MPa
Zkušební tlak:	1,6 MPa
	(1 MPa = 10 bar = 147 PSI)
Teplota horké vody:	max. 70°C
Doporučená teplota horké vody:	65°C
Přípoje:	G1/2 & G3/4
Průtokové množství při 0,3 MPa:	
10750180 (1 Spotřebič)	44 l/min
10750180 (2 Spotřebič)	55 l/min
10650180	25 l/min
10971180	55 l/min
28486180	50 l/min
Tepelná desinfekce:	max. 70°C/4 min

Výrobky Hansgrohe jsou vhodné pro přímý kontakt s pitnou vodou.
Vlastní jištění proti zpětnému nasátí.

POPIS SYMBOLŮ

Nepoužívat silikon s obsahem kyseliny octové!

ROZMÌRY (viz strana 31)

PŘÍKLADY MONTÁŽE (viz strana 32)

Uspořádání modulů přizpůsobte stavebním podmínkám.

SERVISNÍ DÍLY (viz strana 57)

ELEKTROINSTALATÉR

ÚDRŽBA

U zpětných ventilů se musí podle DIN EN 1717 v souladu s národními nebo regionálními předpisy testovat jejich funkčnost (alespoň jednou ročně).

Připojení vody DN20

Teplá voda

Připojení vody DN20

Studená voda

X STŘED SPRCHOVÉ VANY

VODU ZAPOJIT / VODU ODPOJIT

OCHRANNÁ TRUBKA EN20

NOSTE OCHRANNÉ RUKAVICE

ELEKTRICKÝ PROUD ZAP / VYP

POSTUP MONTÁŽE

UTĚSNIT ODPADY

Nepoužitý vývod musí být utěsněn zaslepovací zátkou.

% SPÁD POTRUBÍ

Vodovodní potrubí pro boční sprchy nainstalovat se spádem.

PE VYROVNÁNÍ POTENCIÁLŮ

N NULOVÝ VODIČ

L VODIČ

FI OCHRANNÝ SPÍNAČ FI

SPÍNAČ SVĚTLA

T TRANSFORMÁTOR

OSVĚTLOVACÍ PROSTŘEDEK

KONEKTOROVÁ SPOJENÍ

ZESILOVAČ PRO REPRODUKTORY

NUTNÉ VYZTUŽENÍ STĚNY

V této oblasti je potřebné zesílení stěny.

ZKUŠEBNÍ ZNAČKA (viz strana 57)

MONTÁŽ (viz strana 52)

BEZPEČNOSTNÉ POKYNY

⚠ Pri montáži musíte nosiť rukavice, aby ste predišli pomliaždeninám a rezným poraneniam.

⚠ Produkt sa smie používať len na kúpanie a telesnú hygienu.

⚠ Produkt nesmú bez dozoru používať deti, ako aj dospelé osoby s telesným, duševným a/alebo zmyslovým postihnutím. Produkt nesmú používať ani osoby, ktoré sú pod vplyvom alkoholu alebo drog.

⚠ Vyhýbajte sa kontaktu vodného lúča sprchy s citlivými miestami tela (napr. oči). Dodržiavajte dostatočnú vzdialenosť medzi sprchou a telom.

⚠ Veľké rozdiely v tlaku medzi prípojkami studenej a teplej vody musia byť vyrovnané.

⚠ ELEKTRICKÉ PRIPOJENIE

⚠ Elektroinštalácia môže byť vykonaná len kvalifikovaným elektrikárom!

⚠ Predinštalujte zásobovanie elektrinou 230V/N/PE/50Hz (dĺžka: 0,3 m)

⚠ Pri elektroinštalácii je nutné dodržiavať príslušné predpisy VDE, krajiny a EVU v príslušnom platnom vydaní.

OCHRANNÉ ZARIADENIE CHYBNÉHO PRÚDU

⚠ Prívod musí byť chránený prúdovým chráničom (RCD/FI) pre chybový prúd s merným rozdielovým prúdom ≤ 30 mA.

⚠ ELEKTROINŠTALATÉR

⚠ Inštalačné a skúšobné práce musí vykonávať len autorizovaný elektrikár pri zohľadnení noriem VDE 0100, časť 701 a IEC 60364-7-701.

POKYNY PRE MONTÁŽ

/ Pred montážou musíte produkt skontrolovať, či nebol počas transportu poškodený. Po zabudovaní nebudú uznané žiadne škody spôsobené transportom alebo poškodenia povrchu.

/ Ledningarna och blandaren måste monteras, spolas igenom och kontrolleras enligt de gällande normerna.

/ Je potrebné dodržiavať smernice o inštalácii, ktoré sú práve teraz platné v krajinách.

/ Pri montáži produktu kvalifikovanou osobou treba dávať pozor na to, aby bola upevňovacia plocha v celej oblasti upevnenia rovná (žiadne vyčnievajúce medzery alebo zapustenia obkladov), aby štruktúra steny bola vhodná pre montáž produktu a nemá žiadne slabé miesta.

/ Pri vŕtaní dajte pozor na elektrické vedenia a vodovodné potrubia!

/ Priepustnosť odpadu musí byť dostatočne dimenzovaná.

TECHNICKÉ ÚDAJE

Prevádzkový tlak:	max. 1 MPa
Doporučený prevádzkový tlak:	0,1 - 0,5 MPa
Skúšobný tlak:	1,6 MPa
	(1 MPa = 10 bar = 147 PSI)
Teplota teplej vody:	max. 70°C
Doporučená teplota teplej vody:	65°C
Prípoje:	G1/2 & G3/4
Prietokové množstvo pri 0,3 MPa:	
10750180 (1 Spotrebič)	44 l/min
10750180 (2 Spotrebič)	55 l/min
10650180	25 l/min
10971180	55 l/min
28486180	50 l/min
Termická dezinfekcia:	max. 70°C / 4 min

Výrobok je koncipovaný výhradne pre pitnú vodu!
Vlastná poistka proti spätnému nasatiu.

POPIS SYMBOLOV

Nepoužívať silikón s obsahom kyseliny octovej!

ROZMERY (viď strana 31)

PRÍKLADY MONTÁŽE (viď strana 32)
Usporiadanie modulov prispôsobte stavebným podmienkam.

SERVISNÉ DIELY (viď strana 57)

ELEKTROINŠTALATÉR

ÚDRŽBA
Pri spätných ventiloch sa musí podľa DIN EN 1717 v súlade s národnými alebo regionálnymi predpismi testovať ich funkčnosť (aspoň raz ročne).

Pripojenie vody DN20
Teplá voda

Pripojenie vody DN20
Studená voda

X STRED SPRCHOVEJ VANE

ZAPOJIŤ VODU / ODPOJIŤ VODU

OCHRANNÁ RÚRA EN20

NOSTE OCHRANNÉ RUKAVICE

ZAP./VYP. PRÚD

1. POSTUP MONTÁŽE

UTESNIŤ ODVODY
Nepoužitý vývod musí byť zaslepený zátkou.

% SKLON VEDENIA
Vodovodné potrubie pre bočné sprchy vyspádovať.

PE VYROVNANIE POTENCIÁLOV

N NULOVÝ VODIČ

L VODIČ

FI FI OCHRANNÝ SPÍNAČ

SVETELNÝ SPÍNAČ

T TRANSFORMÁTOR

OSVETLOVACÍ PROSTRIEDOK

KONEKTOROVÉ SPOJENIA

ZOSILOVAČ PRE REPRODUKTOROV

POTREBNÉ ZOSILNENIE STENY
V tejto oblasti je potrebné zosilnenie steny.

OSVEDČENIE O SKÚŠKE (viď strana 57)

安全技巧

⚠ 装配时为避免挤压和切割受伤，必须戴上手套。

⚠ 本产品只允许作为洗浴、卫生和洁身之用。

⚠ 不得让儿童和肢体、精神和/或意识有障碍的成人在不受监管的情况下使用淋浴系统。受酒精或毒品影响的人员不得使用淋浴系统。

⚠ 必须避免让身体敏感部位（如眼睛）接触到莲蓬头喷水。必须保持莲蓬头与人头之间有足够的距离。

⚠ 冷热水管间过大的压力差必须予以平衡。

⚠ 电气连接

⚠ 电气接口只能由电气专业人员进行操作！

⚠ 预安装供电电缆230V/N/PE/50Hz（长度 0.3米

⚠ 在进行电力安装的过程中，遵守有效的德国电工规范以及本国的电力危险防护规定。

缺陷电流保护装置

⚠ 保险装置必须是额定电流 ⩽ 30 mA的故障电流保护装置。

⚠ 电气安装人员

⚠ 安装和检查工作由有资质的电气专业人员按照德国电气工程协会VDE 0100标准中第701项和国际电工委员会IEC 60364-7-701标准执行。

安装提示

/ 安装前必须检查产品是否受到运输损害。 安装后将不认可运输损害或表面损伤。

/ 管道和阀门必须根据通用标准进行安装、冲洗和检查。

/ 请遵守当地国家现行的安装规定。

/ 由有资格的专业人员进行产品安装时请注意：在所有加固区域中，加固表面是否平整（无突出的接缝或瓷砖），墙体结构是否适合产品安装且未显露出任何缺点。

/ 钻孔时请注意电线和水管！

/ 废水管的性能必须具有充足的尺寸。

技术参数

工作压强:	最大 1 MPa
推荐工作压强:	0,1 - 0,5 MPa
测试压强:	1,6 MPa
	(1 MPa = 10 bar = 147 PSI)
热水温度:	最大 70°C
推荐热水温度:	65°C
连接管线:	G1/2 & G3/4
流量 钟0,3 MPa:	
10750180 (1 用户)	44 升/分钟
10750180 (2 用户)	55 升/分钟
10650180	25 升/分钟
10971180	55 升/分钟
28486180	50 升/分钟
热力消毒:	最大 70°C / 4 分钟

该产品专为饮用水设计！
自动防止回流

符号说明

请勿使用含有乙酸的硅胶！

大小 (参见第页 31)

安装示意 (参见第页 32)
按照构造的实际情况布置模块。

备用零件 (参见第页 57)

电气安装人员

保养
单向阀必须在符合国家或当地的法律的情况下按照DIN EN 1717定期检查（至少一年一次）。

水连接 DN20
热水

水连接 DN20
冷水

中心淋浴盆

调节水 / 关闭水流

空管EN20

配戴保护手套

电流 接通/断开

装配顺序

堵塞支路
插入不使用的插座。

管道梯度
安装水管，用于带有梯度的淋浴器。

电位均衡

零线

导线

FI**保护开关**

照明开关

变压器

灯具

插座连接

扬声器放大器

墙壁必要加强的区域
该区域需要一个加固边壁。

检验标记 (参见第页 57)

УКАЗАНИЯ ПО ТЕХНИКЕ БЕЗОПАСНОСТИ

⚠ Во время монтажа следует надеть перчатки во избежание прищемления и порезов.

⚠ Изделие разрешается использовать только в гигиенических целях: для принятия ванны и личной гигиены.

⚠ Дети, а также взрослые с физическими, умственными и/или сенсорными недостатками должны пользоваться изделием только под присмотром. Запрещается пользоваться изделием в состоянии алкогольного или наркотического опьянения.

⚠ Не допускайте попадания струи воды из разбрызгивателя на чувствительные части тела (например, на глаза). Разбрызгиватель следует устанавливать на достаточном расстоянии от тела.

⚠ донного клапа. Перед установкой смесителя необходимо регулировочными кранами выровнять авление холодной и горячей воды при помощи вентмлей регулирующих подачу воды в квартиру.

⚠ ЭЛЕКТРОПОДКЛЮЧЕНИЕ

⚠ Электрическое подключение разрешается выполнять только специалисту-электрику!

⚠ Электропитание 230V/N/PE/50Hz (длина: 0,3 m) инсталировать заранее.

⚠ При электромонтаже следует соблюдать соответствующие предписания Союза немецких электротехников (VDE), государственные нормы и предписания Европейского объединения исследований несчастных случаев (EVU) в действующей редакции.

НЕИСПРАВНОСТЬ ЭЛЕКТРООБОРУДОВАНИЯ И ЗАЩИТНЫХ ПРИСПОСОБЛЕНИЙ

⚠ Требуется организовать защиту с помощью устройства защитного отключения (выключателя дифференциального тока) с уставкой дифференциального тока ≤ 30 мА.

⚠ ЭЛЕКТРОМОНТЕР

⚠ Установочные и проверочные работы проводятся специалистами-электриками, имеющими допуск к работе, с соблюдением VDE 0100, часть 701, и IEC 60364-7-701.

УКАЗАНИЯ ПО МОНТАЖУ

/ Перед монтажом следует проверить изделие на предмет повреждений при перевозке. После монтажа претензии о возмещении ущерба за повреждения при перевозке или повреждения поверхностей не принимаются.

/ Трубы и арматура должны быть установлены, промыты и проверены в соответствии с действующими нормами.

/ Необходимо соблюдать требования по монтажу, действующие в соответствующих странах.

/ Во время монтажа изделия квалифицированным персоналом поверхность крепления должна быть ровной по всей области крепления (не допускайте выступающих стыков или перекоса облицовочной плитки); для монтажа изделия следует использовать подходящую стену достаточной прочности.

/ При сверлении обратить внимание на проложенные трубы или электрический кабель!

/ Слив должен иметь достаточную производительность.

ТЕХНИЧЕСКИЕ ДАННЫЕ

Рабочее давление:	не более. 1 МПа
Рекомендуемое рабочее давление:	0,1 - 0,5 МПа
Давлении:	1,6 МПа
	(1 МПа = 10 bar = 147 PSI)
Температура горячей воды:	не более. 70°C
Рекомендуемая темп. гор. воды:	65°C
Подключение:	G1/2 & G3/4
Расход при 0,3 МПа:	
10750180 (1 Потребитель)	44 л/мин
10750180 (2 Потребитель)	55 л/мин
10650180	25 л/мин
10971180	55 л/мин
28486180	50 л/мин
Термическая дезинфекция:	не более. 70°C/4 мин

Изделие предназначено исключительно для питьевой воды!
укомплектован клапаном обратного тока воды

ОПИСАНИЕ СИМВОЛОВ

Не применяйте силикон, содержащий уксусную кислоту.

РАЗМЕРЫ (см. стр. 31)

ВАРИАНТЫ УСТАНОВКИ (см. стр. 32)

Подогнать расположение модулей в соответствии с конструктивными параметрами.

КОМПЛЕКТ (см. стр. 57)

ЭЛЕКТРОМОНТЕР

ТЕХНИЧЕСКОЕ ОБСЛУЖИВАНИЕ

Защита обратного тока должна регулярно проверяться (минимум один раз в год) по стандарту DIN EN 1717 или в соответствии с национальными или региональными нормативами

Подключение воды DN20

Теплая вода

Подключение воды DN20

Холодная вода

X СЕРЕДИНА ДУШЕВОЙ ВАННЫ

ОТКРОЙТЕ ВОДУ / ЗАКРОЙТЕ ВОДУ

ПУСТАЯ ТРУБА EN20

НОСИТЕ ЗАЩИТНЫЕ ПЕРЧАТКИ

ТОК ВКЛ. / ВЫКЛ.

1. ПОРЯДОК МОНТАЖА

ЗАГЛУШИТЬ ОТХОДЯЩИЕ ЛИНИИ

Ненужный выход необходимо уплотнить с помощью заглушки.

% НАПОР ПРОВОДА

Водопроводы для боковых душей прокладывайте под наклоном .

PE ВЫРАВНИВАНИЕ ПОТЕНЦИАЛОВ

N НУЛЕВОЙ ПРОВОД

L ПРОВОД

FI ЗАЩИТНОЕ РЕЛЕ FI

ВЫКЛЮЧАТЕЛЬ ОСВЕЩЕНИЯ

T ТРАНСФОРМАТОР

ОСВЕТИТЕЛЬНОЕ СРЕДСТВО

ШТЕКЕРНЫЕ СОЕДИНЕНИЯ

УСИЛИТЕЛЬ ДЛЯ ДИНАМИКОВ

НЕОБХОДИМО УСИЛЕНИЕ СТЕНЫ

В этой области требуется укрепление стены.

ЗНАК ТЕХНИЧЕСКОГО КОНТРОЛЯ (см. стр. 57)

BIZTONSÁGI UTASÍTÁSOK

⚠ A szerelésnél a zúzódások és vágási sérülések elkerülése érdekében kesztyűt kell viselni.

⚠ A terméket csak fürdéshez, mosakodáshoz, és egészségügyi tisztálkodáshoz szabad használni.

⚠ Gyermekek, valamint testileg, szellemileg fogyatékos és/vagy érzékelésben korlátozott személyek nem használhatják felügyelet nélkül a terméket. Alkohol és kábítószer befolyása alatt álló személyek nem használhatják a terméket.

⚠ Kerülni kell a zuhanysugár érintkezését érzékeny testrészekkel (pl. szemek). Be kell tartani a megfelelő távolságot a zuhanyfej és a test között.

⚠ A hidegvíz- és a melegvíz-csatlakozások közötti nagy nyomáskülönbséget kikell egyenlíteni!

⚠ ELEKTROMOS CSATLAKOZÁS

⚠ Az elektromos hálózathoz való csatlakoztatást csak szakember végezheti el!

⚠ Áramellátást 230V/N/PE/50Hz (hosszúság: 0,3 m) előre telepíteni.

⚠ Az elektromos szerelés közben a mindenkor érvényes keretek között be kell tartani a megfelelő VDE, országspecifikus, és EVU előírásokat.

HIBAÁRAM-VÉDŐBERENDEZÉS

⚠ A biztosítást egy hibaáram-mentesítő (RCD/FI) útján, egy 30 mA-nál kisebb hálózati váltóáram segítségével kell megvalósítani.

⚠ ELEKTROMOS SZAKEMBER

⚠ Az installációs és ellenőrző munkákat jóváhagyott elektromos szakembernek kell elvégezni, a VDE 0100 701. része és az IEC 60364-7-701, figyelembevétele mellett.

SZERELÉSI UTASÍTÁSOK

/ A szerelés előtt ellenőrizni kell, hogy a terméknek nincs-e szállítási sérülése. Beépítés után a szállítási- vagy felületi sérüléseket nem ismerik el.

/ A vezetékeket és a csaptelepet az érvényes szabványoknak megfelelően kell felszerelni, öblíteni és ellenőrizni

/ Az egyes országokban érvényes installációs irányelveket be kell tartani.

/ A termék képzett szakember általi felszerelése esetén ügyelni kell arra, hogy a rögzítési felület teljesen sima legyen (ne legyen kiálló fuga vagy csempe), a fal szerkezete a termék felszerelésére alkalmas legyen, és ne legyen gyenge pontja.

/ Fúrás esetén ügyelni kell az áram- és vízvezetékekre!

/ A kifolyási teljesítményt megfelelően kell dimenzionálni.

MŰSZAKI ADATOK

Üzemi nyomás:	max. 1 MPa
Ajánlott üzemi nyomás:	0,1 - 0,5 MPa
Nyomáspróba:	1,6 MPa
	(1 MPa = 10 bar = 147 PSI)
Forróvíz hőmérséklet:	max. 70°C
Forróvíz javasolt hőmérséklete:	65°C
Csatlakozás:	G1/2 & G3/4
Átfolyási teljesítmény 0,3 MPa:	
10750180 (1 Felhasználó)	44 l/perc
10750180 (2 Felhasználó)	55 l/perc
10650180	25 l/perc
10971180	55 l/perc
28486180	50 l/perc
Termikus fertőtlenítés:	max. 70°C/4 perc

A terméket kizárólag ivóvízhez tervezték!
Visszafolyás gátlóval

SZIMBÓLUMOK LEÍRÁSA

Ne használjon ecetsavtartalmú szilikont!

MÉRETET (lásd a oldalon 31)

SZERELÉSI PÉLDÁK (lásd a oldalon 32)

A modulok elrendezését az építési adottságokhoz kell igazítani.

TARTOZÉKOK (lásd a oldalon 57)

ELEKTROMOS SZAKEMBER

KARBANTARTÁS

A visszafolyásgátlók működése a DIN EN 1717 szabványnak megfelelően, a nemzeti vagy területi rendelkezésekkel összhangban, évente egyszer ellenőrizendő!

Vízcsatlakozás DN20
Melegvíz

Vízcsatlakozás DN20
Hidegvíz

X ZUHANYTÁLCA KÖZEPE

NYISSUK MEG A VIZET. / ZÁRJUK EL A VIZET

EN20 ÜRES CSŐ

VISELJEN VÉDKESZTYŰT

ÁRAM BE / KI

SZERELÉSI SORREND

KIMENETEKET LEZÁRNI

A fölösleges kimenetet vakdugóval kell lezárni.

% VEZETÉK ESÉSE

Az oldalzuhanyokhoz a vízvezetéket lejtéssel ajánlott beszerelni.

PE POTENCIÁLKIEGYENLÍTÉS

N NULLAVEZETŐ

L VEZETŐ

FI FI-VÉDŐKAPCSOLÓ

VILÁGÍTÁSKAPCSOLÓ

T TRAFÓ

VILÁGÍTÁS

DUGASZOLÓ CSATLAKOZÁSOK

ERŐSÍTŐ A HANGSZÓRÓHOZ

SZÜKSÉGES A FAL MEGERŐSÍTÉSE

Ezen a területen a fal megerősítésére van szükség.

VIZSGAJEL (lásd a oldalon 57)

SZERELÉS (lásd a oldalon 52)

TURVALLISUUSOHJEET

⚠ Asennuksessa on käytettävä käsineitä puristumien ja viiltojen aiheuttamien tapaturmien estämiseksi.

⚠ Tuotetta saa käyttää ainoastaan kylpy-, hygienia- ja puhdistustarkoituksiin.

⚠ Lapset ja ruumiillisesti, henkisesti ja/tai aistillisesti rajoittuneet aikuiset eivät saa käyttää suihkujärjestelmää ilman valvontaa. Alkoholin tai huumeiden vaikutuksessa olevat henkilöt eivät saa käyttää suihkujärjestelmää.

⚠ Suihkuveden kontaktia herkkien ruumiinosien (esim. silmien) kanssa on vältettävä. Suihkun ja vartalon välissä on oltava riittävä väli.

⚠ Suuret paine-erot kylmä- ja kuumavesiliitäntöjen välillä on tasattava.

⚠ SÄHKÖLIITÄNTÄ

⚠ Sähköliitännän saa tehdä vain sähköalan ammattilainen!

⚠ Tehonsyöttö 230V/N/PE/50Hz (pituus: 0,3 m) esiasennetaan.

⚠ Sähköasennuksessa on noudatettava voimassa olevia, asiaa koskevia VDE-, EVU- ja paikallisia määräyksiä.

VIKAVIRTASUOJAKYTKIN

⚠ Varmistus on tehtävä vikavirta-suojalaitetta (RCD/FI), jonka vikavirta-asetus on ≤ 30 mA, käyttäen.

⚠ SÄHKÖASENTAJA

⚠ Hyväksytyn sähköammattilaisen on suoritettava sähköasennus- ja tarkastustyöt VDE 0100 osa 701 ja IEC 60364-7-701 mukaisesti.

ASENNUSOHJEET

/ Ennen asennusta on tarkastettava tuotteen mahdolliset kuljetusvahingot. Asennuksen jälkeen kuljetus- ja pintavaurioita ei hyväksytä.

/ Putket ja hana on asennettava, huuhdeltava ja tarkastettava voimassa olevien standardien mukaisesti.

/ Jokaisessa maassa on noudatettava siellä päteviä asennusohjeita.

/ Pätevän ammattihenkilöstön asentaessa tuotetta on otettava huomioon, että kiinnityspinnan on oltava koko kiinnitysalueelta tasainen (ei korkeita saumoja tai laattojen yhtymäkohtia), seinän rakenne soveltuu tuotteen asennukseen eikä siinä ole heikkoja kohtia.

/ Varo porattaessa sähkö- ja vesijohtoja!

/ Poisvirtausteho on mitoitettava riittävän suureksi.

TEKNISET TIEDOT

Käyttöpaine:	maks. 1 MPa
Suositeltu käyttöpaine:	0,1 - 0,5 MPa
Koestuspaine:	1,6 MPa
	(1 MPa = 10 bar = 147 PSI)
Kuuman veden lämpötila:	maks. 70°C
Kuuman veden suosituslämpötila:	65°C
Liittimet:	G1/2 & G3/4
Läpivirtausmäärä 0,3 MPa paineella:	
10750180 (1 Kuluttaja)	44 l/min
10750180 (2 Kuluttaja)	55 l/min
10650180	25 l/min
10971180	55 l/min
28486180	50 l/min
Lämpödesinfektio:	maks. 70°C / 4 min

Tuote on suunniteltu käytettäväksi ainoastaan juomaveden kanssa!
Estää itsestään paluuvirtauksen

MERKIN KUVAUS

Älä käytä etikkahappopitoista silikonia!

MITAT (katso sivu 31)

ASENNUSESIMERKKEJÄ (katso sivu 32)
Moduulien järjestys sovitetaan rakenteellisten vaatimusten mukaan.

VARAOSAT (katso sivu 57)

SÄHKÖASENTAJA

HUOLTO
Vastaventtiilien toiminta on tarkastettava säännöllisesti paikallisten ja kansallisten määräysten mukaisesti (DIN EN 1717, vähintään kerran vuodessa).

X SUIHKUALTAAN KESKUSTA

AVAA VEDENSYÖTTÖ / SULJE VEDENTULO

ASENNUSPUTKI EN20

KÄYTÄ SUOJAKÄSINEITÄ

SÄHKÖ PÄÄLLÄ / POIS PÄÄLTÄ

1. ASENNUSJÄRJESTYS

POISTOKOHDAT TUKITAAN
Käyttömätön lähtöliitin on suljettava sulkutulpalla.

% PUTKIEN KALTEVUUS
Vie sivusuihkujen syöttöputket alaspäin laskevasti.

PE POTENTIAALITASAUS

N NOLLAJOHDIN

L JOHDIN

FI FI-SUOJAKYTKIN

VALOKYTKIN

T MUUNTAJA

VALONLÄHDE

PISTOKELIITÄNTÄ

KAIUTTIMIEN VAHVISTIN

SEINÄN VAHVISTUS ON TARPEEN
Tässä kohdassa seinää on vahvistettava

KOESTUSMERKKI (katso sivu 57)

Vesiliitäntä DN20
Lämmin vesi

Vesiliitäntä DN20
Kylmä vesi

ASENNUS (katso sivu 52)

SÄKERHETSANVISNINGAR

⚠ Handskar ska bäras under monteringsarbetet så att man kan undvika kläm- och skärskadorgen werden.

⚠ Produkten får bara användas till kroppshygien med bad och dusch.

⚠ Barn samt vuxna med fysiska, psykiska eller sensoriska funktionshinder får inte använda produkten ensamma. Personer som är påverkade av alkohol- eller droger får inte använda produkten.

⚠ Undvik att rikta duschstrålarna mot känsliga kroppsdelar (t. ex. ögonen. Det måste finnas ett tillräckligt stort avstånd mellan duschen och kroppen.

⚠ Stora tryckskillnader mellan anslutningarna för varmt och kallt vatten måste utjämnas.

⚠ ELEKTRISK ANSLUTNING

⚠ Elanslutningen får endast utföras av en elektroinstallatör!

⚠ Förinstallera strömförsörjning 230V/N/PE/50Hz (längd: 0,3 m).

⚠ Vid elinstallationen ska gällande föreskrifter från VDE [branschorganisation Verband der Elektrotechnik, Elektronik und Informationstechnik e.V.Bestimmungen]-, land- och EVU [elbolag- Elektrizitätversorgungsunternehmen] i aktuell utgåva följas.

FELSTRÖMS-SKYDDSANORDNING

⚠ Säkringen måste ske via en felströms-skyddsanordning (RCD/FI) med en differensström på ≤ 30 mA.

⚠ ELINSTALLATÖR

⚠ Installations- och kontrollarbeten ska utföras av behörig elektroinstallatör, enligt VDE 0100 del 701 o. IEC 60364-7-701.

MONTERINGSANVISNINGAR

/ Det måste undersökas om produkten har transportskador innan den monteras. Efter monteringen accepteras inga transport- eller ytskiktskador.

/ Ledningarna och blandaren måste monteras, spolas igenom och kontrolleras enligt de gällande normerna.

/ De installationsriktlinjer som gäller i länderna ska följas.

/ När kvalificerad fackpersonal monterar produkten är det viktigt att fästytan är plan över hela fastsättningsområdet (inga fogar som sticker ut eller kakelförskjutning) och att väggstrukturen är lämplig för en montering av produkten och inte har några svaga punkter.

/ Tänk på elledningar och vattenrör vid borrning!

/ Tömningskapaciteten måste vara tillräcklig.

TEKNISKA DATA

Driftstryck:	max. 1 MPa
Rek. driftstryck:	0,1 - 0,5 MPa
Tryck vid provtryckning:	1,6 MPa
	(1 MPa = 10 bar = 147 PSI)
Varmvattentemperatur:	max. 70°C
Rek. varmvattentemp.:	65°C
Anslutningar:	G1/2 & G3/4
Flödeskapacitet vid 0,3 MPa:	
10750180 (1 Förbrukare)	44 l/min
10750180 (2 Förbrukare)	55 l/min
10650180	25 l/min
10971180	55 l/min
28486180	50 l/min
Termisk desinfektion:	max. 70°C / 4 min

Produkten är enbart avsedd för dricksvatten!
Självspärr mot återflöde

SYMBOLFÖRKLARING

Använd inte silikon som innehåller ättiksyra!

MÅTTEN (se sidan 31)

MONTERINGSEXEMPEL (se sidan 32)

Anpassa modulernas placering till de förutsättningar som gäller på platsen.

RESERVDELAR (se sidan 57)

ELINSTALLATÖR

SKÖTSEL

Backventilers funktion måste kontrolleras regelbundet enligt nationella eller regionala bestämmelser i enlighet med DIN EN 1717 (minst en gång per år).

X MITTEN AV DUSCHKARET

SLÅ PÅ VATTEN / STÄNG AV VATTNET

IHÅLIGT RÖR EN20

BÄR SKYDDSHANDSKAR

STRÖM PÅ / AV

MONTERINGSFÖLJD

PLUGGA IGEN AVLOPP

Det utlopp som inte behövs måste tätas med en blindstopp.

% LEDNINGSFALL

Drag vattenledningar till sidoduschar med fall.

PE POTENTIALUTJÄMNING

N NEUTRALLEDARE

L LEDARE

FI JORDFELSBRYTARE

STRÖMBRYTARE

TRANSFORMATOR

GLÖDLAMPA

STICKANSLUTNING

FÖRSTÄRKARE TILL HÖGTALARE

VÄGGFÖRSTÄRKNING NÖDVÄNDIG

Šioje zonoje būtinas sienos sutvirtinimas

TESTSIGILL (se sidan 57)

Vattenanslutning DN20
Varmvatten

Vattenanslutning DN20
Kallvatten

MONTERING (se sidan 52)

SAUGUMO TECHNIKOS NURODYMAI

⚠ Apsaugai nuo užspaudimo ir įsipjovimo montavimo metu mūvėkite pirštines.

⚠ Gaminys turi būti naudojamas tik maudymuisi, kūno higienai ir švarai palaikyti.

⚠ Gaminiu draudžiama naudotis vaikams, taip pat suaugusiems su fizine, dvasine negale ir (arba) sensorikos sutrikimais. Gaminių taip pat draudžiama naudotis asmenims, apsvaigusiems nuo alkoholio arba narkotikų.

⚠ Būtina vengti dušo vandens srovės kontakto su jautriomis kūno vietomis (pvz., akimis). Todėl būtina laikytis tinkamu atstumu nuo dušo.

⚠ Turi būti išlyginti šalto ir karšto slėgio nelygumai.

⚠ ELEKTROS PRIJUNGIMAS

⚠ Elektrą prijungti turi elektrikas!

⚠ Iš anksto įrengtas el. maitinimas 230V/N/PE/50Hz (ilgis 0,3 m).

⚠ Montuodami elektros įrangą, laikykitės galiojančių Vokietijos elektrotechnikos asociacijos (VDE), žemės ir - energijos tiekimo įmonės reikalavimų.

APSAUGOS NUO GEDIMO PRIETAISAS

⚠ Apsauginis įrenginys (RCD/FI) apsaugo nuo nebalanso srovės, kai srovių skirtumas ≤ 30 mA .

⚠ ELEKTROMONTUOTOJAS

⚠ Instaliavimo ir tikrinimo darbus gali atlikti tik kvalifikuoti elektrikai pagal VDE 0100, 701 d. ir IEC 60364-7-701 standartų reikalavimus

MONTAVIMO INSTRUKCIJA

/ Prieš montuojant būtina patikrinti, ar gaminys nebuvo pažeistas transportavimo metu. Sumontavus pretenzijos dėl transportavimo ir paviršiaus pažeidimų nepriimamos.

/ Vamzdžiai ir sujungimai turi būti montuojami, plaunami ir tikrinami pagal galiojančias normas.

/ Laikykitės atitinkamoje šalyje galiojančių direktyvų dėl įrengimo.

/ Atlikdami montavimo darbus, kvalifikuoti darbuotojai turi atkreipti dėmesį, kad pritvirtinimo plokštuma būtų lygi (be išsikišusių siūlių ar perkreiptų plytelių), sienų konstrukcija tiktų gaminiui montuoti ir neturėtų jokių trūkumų.

/ Gręžiant atkreipkite dėmesį į esamas elektros ir vandens linijas

/ Vandens nubėgimas privalo būti pakankamas.

TECHNINIAI DUOMENYS

Darbinis slėgis:	ne daugiau kaip 1 MPa
Rekomenduojamas slėgis:	0,1 - 0,5 MPa
Bandomasis slėgis:	1,6 MPa
	(1 MPa = 10 barų = 147 PSI)
Karšto vandens temperatūra:	ne daugiau kaip 70°C
Rekomenduojama karšto vandens temperatūra:	65°C
Prijungimas:	G1/2 & G3/4
Vandens pralaidumas, esant 0,3 MPa slėgiui:	
10750180 (1 Vartotojas)	44 l/min
10750180 (2 Vartotojas)	55 l/min
10650180	25 l/min
10971180	55 l/min
28486180	50 l/min
Terminis dezinfekavimas:	ne daugiau kaip 70°C/4 min

Produktas skirtas tik geriamajam vandeniui!
Su atbuliniu vožtuvu

SIMBOLIO APRAŠYMAS

Nenaudokite silikono, kurio sudėtyje yra acto rūgšties!

IŠMATAVIMAI (žr. psl. 31)

MONTAVIMO PAVYZDŽIAI (žr. psl. 32)
Modulių išdėstymas pritaikomas prie esamų techninių sąlygų.

ATSARGINĖS DALYS (žr. psl. 57)

ELEKTROMONTUOTOJAS

TECHNINIS APTARNAVIMAS
Atbulinio vožtuvo apsauga privalo būti tikrinama reguliariai (mažiausiai kartą per metus) pagal DIN EN1717 arba pagal galiojančias nacionalines arba regionines normas.

Vandens prijungimas DN20
Šiltas vanduo

Vandens prijungimas DN20
Šaltas vanduo

X DUŠO PADĖKLO CENTRAS

ĮJUNKITE VANDENS TIEKIMĄ / IŠJUNGTI VANDENS TIEKIMĄ

TUŠČIAS VAMZDELIS EN20

MŪVĖKITE APSAUGINES PIRŠTINES

SROVĖ ĮJ./ IŠJ.

1. MONTAVIMO EIGA

UŽKIMŠIMAS ATLIEKOMIS
Nenaudojamą išėjimą užaklinti.

% SLĖGIS VAMZDYNE
Privesti vamzdžius šoniniams purkštukams.

PE POTENCIALŲ IŠLYGINIMAS

N NULINIS LAIDAS

L LAIDAS

FI FI APSAUGINIS JUNGIKLIS

ELEKTROS JUNGIKLIS

T TRANSFORMATORIUS

ŠVIESOS ŠALTINIS

KIŠTUKINĖS JUNGTYS

GARSIAKALBIO STIPRINTUVAS

BŪTINAS SIENOS SUTVIRTINIMAS
Šioje zonoje būtinas sienos sutvirtinimas

BANDYMO PAŽYMA (žr. psl. 57)

MONTAVIMAS (žr. psl. 52)

SIGURNOSNE UPUTE

⚠ Prilikom montaže se radi sprječavanja prignječenja i posjekotina moraju nositi rukavice.

⚠ Proizvod se smije primjenjivati samo za kupanje, tuširanje i osobnu higijenu.

⚠ Djeca, kao i tjelesno, mentalno i/ili senzorno hendikepirane odrasle osobe ne smiju se koristiti proizvodom bez nadzora. Osobe koje su pod utjecajem alkohola ili droga ne smiju se koristiti proizvodom.

⚠ Mora se izbjegavati kontakt mlaza iz tuša s osjetljivim dijelovima tijela (npr. očima). Tijelo korisnika mora biti dovoljno udaljeno od tuša.

⚠ Velika razlika u pritisku između vruće i hladne vode mora biti izbalansirana.

⚠ ELEKTRIČNI PRIKLJUČAK

⚠ Elektriku smije priključiti samo ovlašteni električar!

⚠ Prethodno instalirajte električno napajanje 230V/N/PE/50Hz (duljina 0,3 m).

⚠ Prilikom provedbe električnih instalacijskih radova treba se pridržavati odgovarajućih, trenutačno važećih propisa strukovne udruge elektrotehničara (u Njemačkoj: VDE), državnih propisa te propisa lokalnog poduzeća za distribuciju električne energije.

NADSTRUJNA ZAŠTITNA SKLOPKA

⚠ Vod se mora osigurati nadstrujnom zaštitnom sklopkom (RCD/FI) s nazivnom diferencijalnom strujom ≤ 30 mA.

⚠ ELEKTROINSTALATER

⚠ Električne instalacijske i ispitne radove smiju obavljati samo certificirani električari uz uvažavanje odredaba VDE 0100 dio 701 i IEC 60364-7-701.

UPUTE ZA MONTAŽU

/ Prije montaže mora se provjeriti je li proizvod oštećen prilikom transporta. Nakon ugradnje se ne priznaju nikakve reklamacije koje se odnose na površinska i transportna oštećenja.

/ Cijevi i armatura moraju biti postavljeni, isprani i testirani prema važećim normama.

/ Obvezno se moraju uvažiti propisi o instalacijama koji vrijede u dotičnoj zemlji.

/ Kada proizvod montira kvalificirano stručno osoblje treba paziti da čitava površina na koju se učvršćuje bude ravna (bez istaknutih fuga ili krivljenja pločica), da je zidna konstrukcija primjerena montaži proizvoda te da nema slabih mjesta.

/ Prilikom bušenja treba paziti na strujne vodove i vodovodne cijevi!

/ Potreban je optimalan protok vode

TEHNIČKI PODATCI

Najveći dopušteni tlak:	tlak 1 MPa
Preporučeni tlak:	0,1 - 0,5 MPa
Probni tlak:	1,6 MPa
	(1 MPa = 10 bar = 147 PSI)
Temperatura vruće vode:	tlak 70°C
Preporučena temperatura vruće vode:	65°C
Spojevi:	G1/2 & G3/4
Protok vode uz tlak od 0,3 MPa:	
10750180 (1 Trošilo)	44 l/min
10750180 (2 Trošilo)	55 l/min
10650180	25 l/min
10971180	55 l/min
28486180	50 l/min
Termička dezinfekcija:	tlak 70°C / 4 min

Proizvod je koncipiran isključivo za pitku vodu!
Funkcije samo-čišćenja

OPIS SIMBOLA

Nemojte koristiti silikon koji sadrži octenu kiselinu!

MJERE (pogledaj stranicu 31)

PRIMJERI INSTALACIJA (pogledaj stranicu 32)

Raspored modula prilagodite uvjetima koji vladaju na mjestu postavljanja.

REZERVNI DJELOVI (pogledaj stranicu 57)

ELEKTROINSTALATER

ODRŽAVANJE

Ispravnost nepovratnog ventila mora se redovito provjeravati prema standardu DIN EN 1717 i u skladu sa važećim propisima (najmanje jednom godišnje).

X SREDINA TUŠ-KADA

OTVORITE DOTOK VODE / ZATVORITE VODU

PRAZNA CIJEV EN20

NOSITE ZAŠTITNE RUKAVICE

STRUJA UKLJ. / ISKLJ.

REDOSLIJED MONTAŽNIH RADOVA

ODČEPLJIVANJE ODVODA

Potrebno je ostaviti zatvoren izlaz koji se ne koristi

% NAGIB CIJEVI

Položite vodovodne cijevi za bočni tuš s nagibom

PE IZJEDNAČENJE POTENCIJALA

N NULTI VODIČ

L VODIČ

FI FI-SKLOPKA

PREKIDAČ ZA SVJETLO

T TRANSFORMATOR

RASVJETNO TIJELO

UTIČNI SPOJEVI

POJAČALO ZA ZVUČNIK

NEOPHODNO OJAČANJE ZIDA

U ovom je području potrebno ojačanje zida.

priključak na dovod vode DN20

Topla voda

priključak na dovod vode DN20

Hladna voda

OZNAKA TESTIRANJA (pogledaj stranicu 57)

SASTAVLJANJE (pogledaj stranicu 52)

GÜVENLİK UYARILARI

⚠ Montaj esnasında ezilme ve kesilme gibi yaralanmaları önlemek için eldiven kullanılmalıdır.

⚠ Ürün yalnızca banyo, hijyen ve beden temizliği amaçları doğrultusunda kullanılabilir.

⚠ Bedensel, ruhsal ve/veya sensörik engelli çocuk ve yetişkinler gözetimsiz olarak duş sistemini kullanmamalıdırlar. Alkol veya uyuşturucu etkisinde olanlar duş sistemini kullanmamalıdır.

⚠ Püskürtme başlıklarının hassas organlara teması (örn. gözler) önlenmelidir. Püskürtücü ile beden arasında yeterli mesafe bırakılmalıdır.

⚠ Sıcak ve soğuk su bağlantıları arasında büyük basınç farklılıkları varsa, bu basınç farklılıklarının dengelenmesi gerekir.

⚠ ELEKTRİK BAĞLANTISI

⚠ Elektrik bağlantısı sadece bir elektrik teknisyeni tarafından yapılmalıdır!

⚠ Elektrik beslemesi 230V/N/PE/50Hz (Uzunluk: 0,3 m) ön montaj.

⚠ Elektrik montajı sırasında güncel sürümdeki ilgili VDE, ülke ve EVU talimatlarına uyulmalıdır.

HATALI AKIM KORUMA DONANIMI

⚠ Emniyete alma, ≤ 30 mA ölçüm farkı akımı olan bir hatalı akım koruma tertibatı (RCD/FI) üzerinden gerçekleşmelidir.

⚠ ELEKTRONİK MONTAJCISI

⚠ Kurulum ve kontrol çalışmaları, VDE 0100 Bölüm 701 ve IEC 60364-7-701'i dikkate almak suretiyle, elektronik konusunda uzman yetkili bir kişi tarafından gerçekleştirilmelidir.

MONTAJ AÇIKLAMALARI

/ Montaj işleminden önce ürün nakliye hasarları yönünden kontrol edilmelidir. Montaj işleminden sonra nakliye veya yüzey hasarları için sorumluluk üstlenilmemektedir.

/ Boruların ve armatürün montajı, yıkanması ve kontrolü geçerli normlara göre yapılmalıdır.

/ Ülkelerde geçerli kurulum yönetmeliklerine riayet edilmelidir.

/ Ürünün yetkili uzman personel tarafından montajı yapılırken, sabitleme yüzeyinin sabitleme planının tüm alanında bulunduğuna (derz veya fayans kayması olmamalıdır), duvar yapısının ürünün montajı için uygun olduğuna ve zayıf noktaları bulunmadığına dikkat edilmelidir.

/ Delik açarken elektrik ve su hatlarına dikkat!

/ Çıkış kapasitesi yeterli miktarda boyutlandırılmış olmalıdır.

TEKNİK BİLGİLER

İşletme basıncı:	azami 1 MPa
Tavsiye edilen işletme basıncı:	0,1 - 0,5 MPa
Kontrol basıncı:	1,6 MPa
	(1 MPa = 10 bar = 147 PSI)
Sıcak su sıcaklığı:	azami 70°C
Tavsiye edilen su ısısı:	65°C
Bağlantılar:	G1/2 & G3/4
0,3 MPa'daki debi:	
10750180 (1 Tüketici)	44 l/dak
10750180 (2 Tüketici)	55 l/dak
10650180	25 l/dak
10971180	55 l/dak
28486180	50 l/dak
Termik dezenfeksiyon:	azami 70°C/4 dak

Ürün sadece şebeke suyu için tasarlanmıştır!
Geri emme önleyici

SİMGE AÇIKLAMASI

Asetik asit içeren silikon kullanmayın!

ÖLÇÜLERİ (bakınız sayfa 31)

MONTAJ ÖRNEĞİ (bakınız sayfa 32)
Modüllerin düzenini yapı özelliklerine uyarlayın.

YEDEK PARÇALAR (bakınız sayfa 57)

ELEKTRONİK MONTAJCISI

BAKIM
DIN EN 1717 ve ulusal standartlar doğrultusunda Çek valfler düzenli olarak kontrol edilmelidir. (en az yılda bir kez)

Su bağlantısı DN20
Sıcak su

Su bağlantısı DN20
Soğuk su

X DUŞ KÜVETİNİN ORTASI

SUYU AÇIN / SUYU KESİN

BOŞ BORU EN20

KORUYUCU ELDİVEN KULLANIN

AKIM AÇIK / KAPALI

1. MONTAJ SIRASI

ÇIKIŞLARI KAPATMA
Kullanılmayan çıkış bir kör tapayla izole edilmelidir.

% HAT EĞİMLERİ
Yan duşların su hatlarını eğimli şekilde döşeyin.

PE POTANSİYEL DENGELEMESİ

N SIFIR İLETKEN

L İLETKEN

FI FI KORUMA ŞALTERİ

IŞIK ŞALTERİ

T TRAFO

AMPUL

SOKET BAĞLANTILARI

HOPARLÖR İÇİN GÜÇLENDİRİCİ

DUVAR TAKVİYESİ GEREKLİDİR
Bu alanda duvarın kalınlaştırılması gereklidir.

KONTROL İŞARETİ (bakınız sayfa 57)

INSTRUCȚIUNI DE SIGURANȚĂ

⚠ La montare utilizați mănuși pentru evitarea contuziunilor și tăierii mâinilor.

⚠ Produsul poate fi utilizat doar pentru spălarea, menținerea igienei și curățarea corpului.

⚠ Copiii și adulții cu dizabilități corporale, mintale și senzoriale nu pot utiliza sistemul de duș nesupravegheați. De asemenea este interzisă utilizarea sistemului de duș de către persoane, care se află sub influența alcoolului sau a drogurilor.

⚠ Evitați contactul jetului de apă cu părțile de corp sensibile (de ex. ochii). Țineți dușul la o distanță corespunzătoare de corp.

⚠ Diferențele de presiune mari între alimentarea cu apă rece și apă caldă trebuie echilibrate.

⚠ CONEXIUNE ELECTRICĂ

⚠ Racordarea la rețeaua electrică poate fi efectuată numai de către un tehnician electronist specializat!

⚠ Instalați în prealabil sistemul de alimentare cu curent 230V/N/PE/50Hz (lungime: 0,3 m).

⚠ La montarea instalației electrice trebuie respectate prescripțiile VDE (Verband Deutscher Elektrotechniker = Asociația Electrotehnicienilor din Germania), prescripțiile din țara respectivă și prescripțiile EVU (Elektrizitäts-Versorgungs-Unternehmen = Întreprinderile de Alimentare cu Electricitate), în versiunile actualizate.

DISPOZITIV DE PROTECȚIE ÎMPOTRIVA CURENTULUI REZIDUAL

⚠ Instalația trebuie asigurată printr-un dispozitiv de protecție împotriva curentului rezidual (RCD/ FI) pentru curent rezidual măsurat de ≤ 30 mA.

⚠ ELECTRICIAN

⚠ Lucrările de instalare și de verificare trebuie efectuate de către electricieni specializați, ținând cont de VDE 0100 Partea 701 și IEC 60364-7-701.

INSTRUCȚIUNI DE MONTARE

/ Înainte de instalare verificați, dacă produsul prezintă deteriorări de transport. După instalare garanția nu acoperă deteriorările de transport și cele de suprafață.

/ Conductele și bateriile trebuie montate, spălate și verificate conform normelor în vigoare.

/ Respectați reglementările referitoare la instalare valabile în țara respectivă.

/ La montarea produsului de către un personal calificat se va avea grijă ca suprafața de fixare să fie plană pe toată aria de fixare (fără proeminențe ale rosturilor sau îmbinări între plăcile de faianță) și ca structura peretelui să fie corespunzătoare pentru fixarea produsului, să nu prezinte locuri cu rezistență redusă.

/ La efectuarea lucrărilor de găurire fiți atenți la conductele de apă și cablurile electrice!

/ Debitul de golire trebuie sa fie suficient de mare.

DATE TEHNICE

Presiune de funcționare:	max. 1 MPa
Presiune de funcționare recomandată:	0,1 - 0,5 MPa
Presiune de verificare:	1,6 MPa
	(1 MPa = 10 bar = 147 PSI)
Temperatura apei calde:	max. 70°C
Temperatura recomandată a apei calde:	65°C
Racorduri:	G1/2 & G3/4
Debit de apă la 0,3 MPa:	
10750180 (1 Consumator)	44 l/min
10750180 (2 Consumator)	55 l/min
10650180	25 l/min
10971180	55 l/min
28486180	50 l/min
Dezinfecție termică:	max. 70°C / 4 min

Produsul este destinat exclusiv pentru apă potabilă.
Asigurat contra scurgere înapoi

DESCRIEREA SIMBOLURILOR

Nu utilizați silicon cu conținut de acid acetic!

DIMENSIUNI (vezi pag. 31)

EXEMPLE DE MONTARE (vezi pag. 32)

Adaptați poziția modulelor condițiilor constructive.

PIESE DE SCHIMB (vezi pag. 57)

ELECTRICIAN

ÎNTREȚINERE

Supapele antiretur trebuie verificate regulat conform DIN EN 1717 și standardele naționale sau regionale (cel puțin o dată pe an).

Racord de apă DN20

Apă caldă

Racord de apă DN20

Apă rece

X ÎN MIJLOCUL CĂZII DE DUȘ

SE INTRODUCE APA / OPRIȚI ALIMENTAREA CU APĂ

TUB GOL EN 20

PURTAȚI MĂNUȘI DE PROTECȚIE

CURENT PORNIT / OPRIT

ORDINE DE MONTARE

ASTUPAȚI ORIFICIILE DE EVACUARE

Racordurile neutilizate trebuie acoperite cu dop etanș.

% ÎNĂLȚIMEA DE SARCINĂ A CONDUCTEI

Montați conductele de apă înclinate (în cădere) pentru dușurile laterale.

PE EGALIZARE DE POTENȚIAL

N FIR NEUTRU

L CONDUCTOR

FI ÎNTRERUPĂTOR DE PROTECȚIE FI

ÎNTRERUPĂTOR DE LUMINĂ

T TRANSFORMATOR

LUMINĂ

CONEXIUNI

AMPLIFICATOR PENTRU MICROFON

ESTE NEVOIE DE CONSOLIDAREA PEREȚII.

În această zonă este nevoie de întărirea peretelui.

CERTIFICAT DE TESTARE (vezi pag. 57)

MONTARE (vezi pag. 52)

ΥΠΟΔΕΙΞΕΙΣ ΑΣΦΑΛΕΙΑΣ

⚠ Για να αποφύγετε τραυματισμούς κατά τη συναρμολόγηση πρέπει να φοράτε γάντια.

⚠ Το προϊόν επιτρέπεται να χρησιμοποιείται μόνο σαν μέσο λουτρού, υγιεινής και καθαρισμού του σώματος.

⚠ Παιδιά ή ενήλικες με μειωμένες σωματικές, διανοητικές και/ή αισθητήριες ανεπάρκειες δεν επιτρέπεται να χρησιμοποιούν το προϊόν χωρίς επιτήρηση. Άτομα υπό την επήρεια οινοπνεύματος ή ναρκωτικών δεν επιτρέπεται να χρησιμοποιούν σε καμία περίπτωση το προϊόν.

⚠ Η επαφή δέσμης νερού του ντους με ευαίσθητες περιοχές του σώματος (π.χ. μάτια) πρέπει να αποφεύγεται. Διατηρείτε επαρκή απόσταση ανάμεσα στο ντους και το σώμα.

⚠ Οι διαφορές της πίεσης μεταξύ της σύνδεσης κρύου και ζεστού νερού θα πρέπει να αντισταθμίζονται.

⚠ ΗΛΕΚΤΡΙΚΗ ΠΑΡΟΧΗ

⚠ Η ηλεκτρική εγκατάσταση επιτρέπεται να πραγματοποιηθεί μόνο από εξειδικευμένο ηλεκτρολόγο!

⚠ Προεγκατάσταση παροχής ρεύματος 230V/N/PE/50Hz (Μήκος: 0,3 m).

⚠ Στην ηλεκτρική εγκατάσταση πρέπει να τηρούνται οι αντίστοιχες προδιαγραφές της εκάστοτε ένωσης ηλεκτρολόγων, της εκάστοτε χώρας και εταιρείας ηλεκτρικού ρεύματος στην εκάστοτε έγκυρη έκδοση

ΡΕΛΕ ΠΡΟΣΤΑΣΙΑΣ ΡΕΥΜΑΤΟΣ ΔΙΑΡΡΟΗΣ

⚠ Η ασφάλιση θα πρέπει να πραγματοποιείται μέσω διάταξης προστασίας ρεύματος διαρροής (RCD/FI) με παραμένον ρεύμα ≤ 30 mA.

⚠ ΗΛΕΚΤΡΟΛΟΓΟΣ ΕΓΚΑΤΑΣΤΑΣΗΣ

⚠ Οι εργασίες εγκατάστασης και ελέγχου πρέπει να διενεργούνται από έναν εγκεκριμένο ηλεκτρολόγο, λαμβάνοντας υπόψη τις οδηγίες VDE 0100 Μέρος 701 και IEC 60364-7-701.

ΟΔΗΓΙΕΣ ΣΥΝΑΡΜΟΛΟΓΗΣΗΣ

/ Πριν τη συναρμολόγηση πρέπει να εξεταστεί το προϊόν για ζημιές μεταφοράς. Μετά την εγκατάσταση δεν αναγνωρίζονται ζημιές από τη μεταφορά ή επιφανειακές ζημιές.

/ Οι σωλήνες και η μπαταρία πρέπει να τοποθετηθούν σύμφωνα με τα ισχύοντα πρότυπα, να τεθούν υπό πίεση και να δοκιμαστούν.

/ Θα πρέπει να τηρούνται οι οδηγίες εγκατάστασης που ισχύουν σε κάθε κράτος.

/ Κατά τη συναρμολόγηση του προϊόντος από ειδικό προσωπικό θα πρέπει να ελέγχεται με ιδιαίτερη προσοχή η επιφάνεια στερέωσης, αν είναι επίπεδη σε όλη της την επιφάνεια (δεν πρέπει να εξέχουν αρμοί ή πλακάκια), αν η υποδομή του τοίχου είναι κατάλληλη για τη στερέωση του προϊόντος και αν παρουσιάζει ασθενή σημεία.

/ Προσοχή όταν τρυπάτε πάνω από σωλήνες ηλεκτρικού ή νερού!

/ Η κατανάλωση νερού πρέπει να έχει επαρκείς διαστάσεις.

ΤΕΧΝΙΚΑ ΧΑΡΑΚΤΗΡΙΣΤΙΚΑ

Λειτουργία πίεσης:	έως 1 MPa
Συνιστώμενη λειτουργία πίεσης:	0,1 - 0,5 MPa
Πίεση ελέγχου:	1,6 MPa
	(1 MPa = 10 bar = 147 PSI)
Θερμοκρασία ζεστού νερού:	έως 70°C
Συνιστώμενη θερμοκρασία ζεστού νερού:	65°C
Συνδέσεις:	G1/2 & G3/4
Κατανάλωση νερού στα 0,3 MPa:	
10750180 (1 Κατανάλωση)	44 l/min
10750180 (2 Κατανάλωση)	55 l/min
10650180	25 l/min
10971180	55 l/min
28486180	50 l/min
Θερμική απολύμανση:	έως 70°C / 4 min

Το προϊόν έχει σχεδιαστεί αποκλειστικά για πόσιμο νερό!.
Περιλαμβάνει βαλβίδα αντεπιστροφής.

ΠΕΡΙΓΡΑΦΗ ΣΥΜΒΟΛΩΝ

Μην χρησιμοποιείτε σιλικόνη που περιέχει οξικό οξύ!

ΔΙΑΣΤΑΣΕΙΣ (βλ. Σελίδα 31)

ΠΑΡΑΔΕΙΓΜΑΤΑ ΣΥΝΑΡΜΟΛΟΓΗΣΗΣ (βλ. Σελίδα 32)

Προσαρμόστε τη διάταξη των στοιχείων στις επι τόπου συνθήκες

ΑΝΤΑΛΛΑΚΤΙΚΑ (βλ. Σελίδα 57)

ΗΛΕΚΤΡΟΛΟΓΟΣ ΕΓΚΑΤΑΣΤΑΣΗΣ

ΣΥΝΤΗΡΗΣΗ

Οι βαλβίδες αντεπιστροφής πρέπει να ελέγχονται τακτικά ως προς τη λειτουργία τους, σύμφωνα με το πρότυπο DIN EN 1717, σε σχέση με τους ισχύοντες εθνικούς ή τοπικούς κανόνες (το ελάχιστο μια φορά το χρόνο) .

Παροχή νερού DN20

Ζεστό νερό

Παροχή νερού DN20

Κρύο νερό

X ΜΕΣΟΝ ΤΗΣ ΝΤΟΥΣΙΕΡΑΣ

ΑΝΟΙΞΤΕ ΤΗΝ ΠΑΡΟΧΗ ΤΟΥ ΝΕΡΟΥ / ΚΛΕΙΣΤΕ ΤΗΝ ΠΑΡΟΧΗ ΝΕΡΟΥ

ΚΕΝΟΣ ΣΩΛΗΝΑΣ EN20

ΦΟΡΑΤΕ ΓΑΝΤΙΑ ΠΡΟΣΤΑΣΙΑΣ ΧΕΡΙΩΝ

ΡΕΥΜΑ ON / OFF

1. ΣΕΙΡΑ ΕΡΓΑΣΙΩΝ ΣΥΝΑΡΜΟΛΟΓΗΣΗΣ

ΤΑΠΩΣΤΕ ΤΙΣ ΑΠΟΡΡΟΕΣ

Τα περιττά στόμια εξόδου πρέπει να στεγανοποιηθούν με ένα τυφλό πώμα.

% ΚΛΙΣΗ ΣΩΛΗΝΑ

Εγκαταστήστε τους αγωγούς νερού του καταιονιστήρα σώματος με κλίση.

PE ΕΞΙΣΩΣΗ ΔΥΝΑΜΙΚΟΥ

N ΟΥΔΕΤΕΡΟΣ

L ΑΓΩΓΟΣ

FI ΔΙΑΚΟΠΤΗΣ ΠΡΟΣΤΑΣΙΑΣ FI

ΔΙΑΚΟΠΤΗΣ ΦΩΤΙΣΜΟΥ

T TRAFO (μετασχηματιστής)

ΦΩΤΙΣΤΙΚΟ

ΗΛΕΚΤΡΙΚΟΙ ΣΥΝΔΕΤΗΡΕΣ

ΕΝΙΣΧΥΤΗΣ ΓΙΑ ΜΕΓΑΦΩΝΟ

ΑΠΑΡΑΙΤΗΤΗ ΕΝΙΣΧΥΣΗ ΤΟΙΧΟΥ

Σε αυτήν την περιοχή είναι απαραίτητη μία ενίσχυση του τοίχου.

ΣΗΜΑ ΕΛΕΓΧΟΥ (βλ. Σελίδα 57)

VARNOSTNA OPOZORILA

⚠ Pri montaži je treba nositi rokavice, da se preprečijo poškodbe zaradi zmečkanja ali urezov.

⚠ Ta izdelek se sme uporabljati le z namenom umivanja, vzdrževanja higiene in telesne nege.

⚠ Otroci kot tudi odrasle osebe z omejenimi telesnimi, duševnimi in/ali senzoričnimi sposobnostmi ne smejo nenadzorovano uporabljati tega izdelka. Osebe, ki so pod vplivom alkohola ali drog, tega izdelka ne smejo uporabljati.

⚠ Izogibati se je treba stiku prhalnega curka z občutljivimi deli telesa (npr. očmi). Med telesom in prho mora biti vedno zadosten razmik.

⚠ Velike razlike v tlaku med priključkom za mrzlo in priključkom za toplo vodo je potrebno izravnati.

⚠ ELEKTRIČNI PRIKLJUČEK

⚠ Električno priključitev sme izvesti le elektrostrokovnjak!

⚠ Najprej instalirajte oskrbo s tokom 230V/N/PE/50Hz (dolžina: 0,3 m).

⚠ Pri električni instalaciji je treba upoštevati ustrezne VDE, nacionalne in EVU predpise v aktualno veljavni izdaji.

ZAŠČITA PRED OKVARNIM TOKOM

⚠ Zaščita se mora izvesti preko zaščitnega tokovnega stikala (RCD/FI) z izračunanim diferenčnim tokom ≤ 30 mA.

⚠ ELEKTROINŠTALATER

⚠ Instalacijo in preizkuse mora izvesti pooblaščen elektro strokovnjak, pri čemer mora upoštevati VDE 0100 Del 701 in IEC 60364-7-701.

NAVODILA ZA MONTAŽO

/ Pred montažo je treba izdelek preveriti glede morebitnih transportnih poškodb. Po vgradnji transportne ali površinske poškodbe ne bodo več priznane.

/ Cevi in armaturo je treba montirati, izprati in preveriti po veljavnih standardih.

/ Upoštevati je treba pravilnike o inštalacijah, ki veljajo v posamezni državi.

/ Pri montaži tega proizvoda s strani kvalificiranega strokovnega osebja je treba paziti na to, da je pritrdilna ploskev na celotni površini za pritrditev gladka (brez izstopajočih fug ali zasekov ploščic), da je struktura stene primerna za montažo proizvoda in ne kaže šibkih mest.

/ Pri vrtanju bodite pozorni na električne vodnike in vodovodno napeljavo

/ Zmogljivost odtoka mora biti ustrezne velikosti.

TEHNIČNI PODATKI

Delovni tlak:	maks. 1 MPa
Priporočeni delovni tlak:	0,1 - 0,5 MPa
Preskusni tlak:	1,6 MPa
	(1 MPa = 10 bar = 147 PSI)
Temperatura tople vode:	maks. 70°C
Priporočena temperatura tople vode:	65°C
Priključki:	G1/2 & G3/4
Pretok vode pri 0,3 MPa:	
10750180 (1 Porabnik)	44 l/min
10750180 (2 Porabnik)	55 l/min
10650180	25 l/min
10971180	55 l/min
28486180	50 l/min
Termična dezinfekcija:	maks. 70°C / 4 min

Proizvod je zasnovan izključno za sanitarno vodo!
Zaščita proti povratnemu toku

OPIS SIMBOLA

Ne smete uporabiti silikona, ki vsebuje ocetno kislino!

MERE (glejte stran 31)

PRIMERI MONTAŽE (glejte stran 32)

Razporeditev modulov priagodite gradbenim okolišinam.

REZERVNI DELI (glejte stran 57)

ELEKTROINŠTALATER

VZDRŽEVANJE

Delovanje protipovratnega ventila je potrebno v skladu z DIN EN 1717 in skladno z državnimi in regionalnimi določili redno testirati (najmanj enkrat letno).

X SREDINA PRŠNE KADI

ODPRITE VODO / ZAPRITE VODO.

PRAZNA CEV EN20

NOSITE ZAŠČITNE ROKAVICE

TOK VKLOP / IZKLOP

MONTAŽNO ZAPOREDJE

ODMAŠITEV ODVODOV

Izhod, ki ga ne potrebujete, zatesnite s čepom.

% NAGIB VODOVODA

Položite vodovodne cevi za stranske šobe z naklonom.

PE POTENCIALNA IZENAČITEV

N NIČELNI VODNIK

L VODNIK

FI ZAŠČITNO TOKOVNO STIKALO

STIKALO ZA LUČ

TRAFO

SVETILO

VTIČNE POVEZAVE

OJAČEVALNIK ZA ZVOČNIKE

POTREBNO JE OJAČANJE STENE

V tem območju je potrebno ojačanje stene.

PRESKUSNI ZNAK (glejte stran 57)

Vodni priključek DN20
Topla voda

Vodni priključek DN20
Mrzla voda

OHUTUSJUHISED

⚠ Kandke paigaldamisel muljumis- ja lõikevigastuste vältimiseks kindaid.

⚠ Toodet tohib kasutada ainult pesemis-, hügieeni- ja kehapuhastamiseesmärkidel.

⚠ Lapsed, samuti kehaliste, vaimsete või tajupiirangutega täiskasvanud ei tohi dušisüsteemi järelvalveta kasutada. Alkoholi või narkootikumide mõju all olevad isikud ei tohi dušisüsteemi kasutada.

⚠ Duši veejoad ei tohi kokku puutuda tundlike kehaosadega (nt silmad). Jätke duši ja keha vahele piisav vahe.

⚠ Kui külma ja kuuma vee ühenduste surve on väga erinev, tuleb need tasakaalustada.

⚠ ELEKTRIÜHENDUS

⚠ Elektriühenduse peab läbi viima väljaõppinud elektrik!

⚠ Eelinstalleerige toide 230V/N/PE/50Hz (pikkus: 0,3 m).

⚠ Elektriinstallatsiooni juures tuleb järgida vastavaid Saksa elektrotehnikute liidu VDE, riiklikke ja energiafirma eeskirju nende kehtivas versioonis.

RIKKEVOOLU KAITSESEADIS

⚠ Kaitse peab toimuma rikkevoolu kaitseseadisega (RCD/FI) nominaal-jääkvooluga ≤ 30 mA.

⚠ ELEKTRIMONTÖÖR

⚠ Paigaldustööd ja kontroll laske viia läbi sertifitseeritud spetsialistil vastavalt VDE 0100 osa 701 ja IEC 60364-7-701 eeskirjadele.

PAIGALDAMISJUHISED

/ Enne paigaldamist tuleb toodet kontrollida transpordikahjustuste osas Pärast paigaldamist ei tunnustata enam transpordi- või pinnakahjustuste kaebuseid.

/ Voolikute ja segisti paigaldamisel, loputamisel ja kontrollimisel tuleb lähtuda kehtivatest normatiividest

/ Vastavas riigis kehtivaid paigalduseeskirju tuleb järgida.

/ Toote paigaldamisel kvalifitseeritud spetsialistide poolt tuleb jälgida, et kinnituspind oleks kogu ulatuses ühtlaselt tasane (mitte ühtki üleseisvat vuuki või kaldus kahhelkivi), seina ülesehitus toote paigaldamiseks sobiv ja ilma nõrkade kohtadeta.

/ Arvestage puurimisel voolukaablite ja veejuhtmete asukohaga

/ Äravoolu jõudlus peab olema piisav.

TEHNILISED ANDMED

Töörõhk	maks. 1 MPa
Soovitatav töörõhk:	0,1 - 0,5 MPa
Kontrollsurve:	1,6 MPa
	(1 MPa = 10 baari = 147 PSI)
Kuuma vee temperatuur:	maks. 70°C
Soovitatav kuuma vee temperatuur:	65°C
ühendused:	G1/2 & G3/4
Läbivool, kui rõhk on 0,3 MPa:	
10750180 (1 Tarbija)	44 l/min
10750180 (2 Tarbija)	55 l/min
10650180	25 l/min
10971180	55 l/min
28486180	50 l/min
Termiline desinfektsioon:	maks. 70°C / 4 min

Toode on ette nähtud eranditult joogivee jaoks!
Tagasivooluklapp

SÜMBOLITE KIRJELDUS

Ärge kasutage äädikhapet sisaldavat silikooni!

MÕÕTUDE (vt lk 31)

PAIGALDUSE NÄITED (vt lk 32)
Kohandage moodulite asendit paigaldusoludega sobivaks.

VARUOSAD (vt lk 57)

ELEKTRIMONTÖÖR

HOOLDUS
Tagasilöögiklappide toimimist tuleb kooskõlas riiklike ja regionaalsete määrustega regulaarselt kontrollida vastavalt standardile DIN EN 1717 (vähemalt kord aastas).

Veeühendus DN20
Soe vesi

Veeühendus DN20
Külm vesi

X DUŠIVANNI KESE

KEERAKE VESI LAHTI / KEERAKE VESI KINNI

PAIGALDUSTORU EN20

KANDKE KAITSEKINDAID

ELEKTRIVOOL SEES / VÄLJAS

1. MONTAAŽIJÄRJESTUS

SULGEGE ÄRAVOOLUAVAD
Mittevajalik väljavool tuleb sulgeda korgiga.

% TORUSTIKU LANGUS
Paigaldage kehaduši jaoks vajalikud veetorud kaldega.

PE POTENTSIAALI TASAKAALUSTAMINE

N NEUTRAALJUHE

L JUHE

FI KAITSE

VALGUSLÜLITI

T TRANSFORMAATOR

VALGUSTI

PISTIKÜHENDUSED

KÕLARITE VÕIMENDI

VAJALIK SEINATUGEVDUS
Selles alas tuleb seina tugevdada.

KONTROLLSERTIFIKAAT (vt lk 57)

DROŠĪBAS NORĀDES

⚠ Montāžas laikā, lai izvairītos no saspiedumiem un iegriezumiem, nepieciešams nēsāt cimdus.

⚠ Šo produktu drīkst izmantot tikai, lai mazgātos, higiēnai un ķermeņa tīrīšanai.

⚠ Bērni, kā arī pieaugušie ar fiziskiem, garīgiem un/vai sensoriskiem ierobežojumiem nedrīkst lietot šo produktu bez uzraudzības. Personas, kas atrodas alkohola vai narkotisko vielu iespaidā, nedrīkst lietot šo dušas sistēmu.

⚠ Nepieciešams izvairīties no dušas strūklas tieša kontakta ar jutīgām ķermeņa daļām (piem., acīm). Nepieciešams ievērot pietiekošu attālumu starp dušu un ķermeni.

⚠ Jāizlīdzina spiediena atšķirības starp aukstā un karstā ūdens pievadiem.

⚠ ELEKTROAPGĀDES PIESLĒGVIETA

⚠ Elektrisko pieslēgumu drīkst veikt tikai elektriķis!

⚠ Iepriekš instalējiet elektroapgādi 230V/N/PE/50Hz (garums: 0,3 m).

⚠ Izveidojot elektroinstalāciju, jāņem vērā attiecīgie VDE (Vācijas elektrotehnikas savienības), valsts un energoapgādes uzņēmumu noteikumi attiecīgi spēkā esošajā redakcijā.

DROŠINĀTĀJS

⚠ Jānodrošina noplūdes strāvas aizsargsistēma (RCD/FI) ar izmērīto strāvas starpību ≤ 30 mA.

⚠ ELEKTROMONTIERIS

⚠ Instalācijas un pārbaudes darbus jāveic sertificētam speciālistam saskaņā ar DIN VDE 0100 701. d. un IEC 60364-7-701.

NORĀDĪJUMI MONTĀŽAI

/ Pirms montāžas nepieciešams pārbaudīt, vai produktam transportēšanas laikā nav radušies bojājumi. Pēc iebūvēšanas bojājumi, kas radušies transportēšanas laikā, vai virsmas bojājumi netiek atzīti.

/ Cauruļvadi un armatūra ir jāuzstāda, jāizskalo un jāpārbauda saskaņā ar spēkā esošajiem standartiem.

/ Jāievēro attiecīgās valstīs spēkā esošās montāžas prasības.

/ Kvalificētiem speciālistiem, montējot produktu, jāpiegriež vēriba tam, lai piestiprināšanas virsma visā piestiprināšanas zonā ir gluda (nav fūgu vai flīžu iecirtumu), sienas uzbūve ir piemērota produkta montāžai un tajā nav nestabilu vietu.

/ Urbjot pievērsiet uzmanību elektrības un ūdens vadiem!

/ Noplūdei jānodrošina pietiekama ūdens caurplūde.

TEHNISKIE DATI

Darba spiediens:	maks. 1 MPa
Ieteicamais darba spiediens:	0,1 - 0,5 MPa
Pārbaudes spiediens:	1,6 MPa
	(1 MPa = 10 bar = 147 PSI)
Karstā ūdens temperatūra:	maks. 70°C
Ieteicamā karstā ūdens temperatūra:	65°C
Pieslēgumi:	G1/2 & G3/4
Caurteces intensitāte pie 0,3 MPa:	
10750180 (1 Patērētājs)	44 l/min
10750180 (2 Patērētājs)	55 l/min
10650180	25 l/min
10971180	55 l/min
28486180	50 l/min
Termiskā dezinfekcija :	maks. 70°C/4 min

Izstrādājums ir paredzēts tikai dzeramajam ūdenim!
Drošības vārsts

SIMBOLU NOZĪME

Neizmantot silikonu, kas satur etiķskābi!

IZMĒRUS (skat. lpp. 31)

MONTĀŽAS PIEMĒRI (skat. lpp. 32)
Moduļu izkārtojumu pielāgojiet ēkas apstākļiem.

REZERVES DAĻAS (skat. lpp. 57)

ELEKTROMONTIERIS

APKOPE
Regulāri jāpārbauda pretvārsta funkcija saskaņā ar DIN EN 1717 saistībā ar nacionālajiem vai vietējiem noteikumiem (vismaz vienreiz gadā).

Ūdensvada pieslēgvieta DN20
Siltais ūdens

Ūdensvada pieslēgvieta DN20
Aukstais ūdens

X DUŠAS PALIKTŅA VIDUS

ATGRIEZIET ŪDENI / NOSLĒGT ŪDENI

TUKŠA CAURULE EN20

VALKĀT AIZSARGCIMDUS

STRĀVA IESLĒGTA / IZSLĒGTA

MONTĀŽAS SECĪBA

NOSLĒDZIET ATVERES
Neizmantoto izteku aizbāzt ar aizbāzni.

% CAURULES KRITUMS
Montēt ūdens cauruļvadus sānu (ķermeņa) dušām ar atbilstošu slīpumu.

PE POTENCIĀLA IZLĪDZINĀŠANA

N NULLES VADS

L VADS

FI DROŠINĀTĀJS

GAISMAS SLĒDZIS

T TRANSFORMATORS

APGAISMES ĶERMENIS

SPRAUDKONTAKTI

PASTIPRINĀTĀJS SKAĻRUNIM

NEPIECIEŠAMA SIENAS STIPRINĀŠANA
Šajā zonā ir nepieciešams pastiprināt sienu.

PĀRBAUDES ZĪME (skat. lpp. 57)

MONTĀŽA (skat. lpp. 52)

SIGURNOSNE NAPOMENE

⚠ Prilikom montaže se radi sprečavanja prignječenja i posekotina moraju nositi rukavice.

⚠ Proizvod sme da se koristi samo za kupanje, tuširanje i ličnu higijenu.

⚠ Deca, kao i telesno, mentalno i/ili senzorno hendikepirane odrasle osobe ne smeju da koriste proizvod bez nadzora. Osobe koje su pod uticajem alkohola ili droga ne smeju da koriste proizvod.

⚠ Mora se izbegavati kontakt mlaza iz tuša sa osetljivim delovima tela (npr. očima). Telo korisnika mora biti na dovoljnom odstojanju od tuša.

⚠ Velika razlika u pritisku između vruće i hladne vode mora biti izbalansirana.

⚠ ELEKTRIČNI PRIKLJUČAK

⚠ Elektriku sme priključiti samo ovlašćeni električar!

⚠ Prethodno instalirajte električno napajanje 230V/N/PE/50Hz (dužina: 0,3 m).

⚠ Prilikom izvođenja električnih instalacionih radova treba se pridržavati odgovarajućih, trenutno važećih propisa stručnog udruženja elektrotehničara (u Nemačkoj: VDE), državnih propisa kao i propisa lokalne elektro-distribucije.

NADSTRUJNA ZAŠTITNA SKLOPKA

⚠ Vod se mora osigurati nadstrujnom zaštitnom sklopkom (RCD/FI) s nazivnom diferencijalnom strujom ≤ 30 mA.

⚠ ELEKTROINSTALATER

⚠ Instalaciju i ispitivanje smeju obavljati isključivo sertifikovani električari uz uvažavanje odredaba VDE 0100 deo 701 i IEC 60364-7-701.

INSTRUKCIJE ZA MONTAŽU

/ Pre montaže se mora proveriti da li je proizvod oštećen pri transportu. Nakon ugradnje se ne priznaju nikakve reklamacije koje se odnose na površinska i transportna oštećenja.

/ Vodovi i armatura moraju biti postavljeni, isprani i testirani prema važećim normama.

/ Treba se pridržavati propisa koji u određenim zemljama važe za instalacije.

/ Kada proizvod montira kvalifikovano stručno osoblje treba paziti da čitava površina na koju se učvršćuje bude ravna (bez istaknutih fuga ili krivljenja pločica), da je zidna konstrukcija primerena montaži proizvoda i da nema slabih mesta.

/ Prilikom bušenja treba paziti na električne kablove i vodovodne cevi!

/ Mora se predvideti dovoljan kapacitet odvoda.

TEHNIČKI PODACI

Radni pritisak:	maks. 1 MPa
Preporučeni radni pritisak:	0,1 - 0,5 MPa
Probni pritisak:	1,6 MPa
	(1 MPa = 10 bar = 147 PSI)
Temperatura vruće vode:	maks. 70°C
Preporučena temperatura vruće vode:	65°C
Priključci:	G1/2 & G3/4
Protok vode pri pritisku od 0,3 MPa:	
10750180 (1 Potrošač)	44 l/min
10750180 (2 Potrošač)	55 l/min
10650180	25 l/min
10971180	55 l/min
28486180	50 l/min
Termička dezinfekcija:	maks. 70°C / 4 min

Proizvod je koncipiran isključivo za pijaću vodu!
Zaštita od povratnog toka

OPIS SIMBOLA

Nemojte koristiti silikon koji sadrži sirćetnu kiselinu!

MERE (vidi stranu 31)

PRIMERI MONTAŽE (vidi stranu 32)

Raspored modula prilagodite građevinskim uslovima na mestu postavljanja.

REZERVNI DELOVI (vidi stranu 57)

ELEKTROINSTALATER

ODRŽAVANJE

Ispravno funkcionisanje nepovratnog ventila se mora redovno proveravati prema standardu DIN EN 1717 i u skladu s važećim nacionalnim ili regionalnim propisima (najmanje jednom godišnje).

X SREDINA TUŠ-KADA

OTVORITE DOTOK VODE / ZATVORITE DOTOK VODE

ŠUPLJA CEV EN20

NOSITE ZAŠTITNE RUKAVICE

STRUJA UKLJ. / ISKLJ.

1. REDOSLED MONTAŽNIH RADOVA

ODČEPLJIVANJE ODVODA

Izlaz koji se ne koristi, mora se zatvoriti slepim čepom.

% NAGIB CEVI

Položite vodovodne cevi za bočni tuš s nagibom.

PE IZJEDNAČENJE POTENCIJALA

N NULTI PROVODNIK

L PROVODNIK

FI FI-SKLOPKA

PREKIDAČ ZA SVETLO

T TRANSFORMATOR

SVETILJKA

UTIČNI SPOJEVI

POJAČALO ZA ZVUČNIK

NEOPHODNO OJAČANJE ZIDA

U ovoj oblasti je potrebno ojačanje zida.

priključak za vodu DN20
Topla voda

priključak za vodu DN20
Hladna voda

ISPITNI ZNAK (vidi stranu 57)

SIKKERHETSHENVISNINGER

⚠ Bruk hansker under montasjen for å unngå klem- og kuttskader.

⚠ Produktet skal kun brukes for bade-, hygiene- og kroppshygiene.

⚠ Barn og voksne med fysiske og psykiske og/eller sensoriske handicap skal ikke bruke dusjsystemet uten oppsyn. Personer som er påvirket av alkohol eller narkotika skal ikke bruke dusjsystemet.

⚠ Dusjstrålen skal ikke komme i kontakt med ømfintlige kroppsdeler (f.eks. øynene). Overhold en tilstrekkelig avstand mellom dusjen og kroppen.

⚠ Store trykkdifferanser mellom kaldt- og varmtvannstilkoblinger skal utlignes.

⚠ EL-TILKOBLINGER

⚠ El-tilkoblinger skal kun utføres av el-fagfolk!

⚠ Strømforsyning 230V/N/PE/Hz (lengde: 0,3 m) installeres på forhånd.

⚠ Ved el-installsjonen skal de tilsvarende gyldige VDE-, nasjonale og EVU-forskrifter overholdes.

LEKKSTRØM VERNE-INNRETNING

⚠ Installasjonen skal sikres ved hjelp av en jordfeilbryter (RCD/FI) dimensjonert for en reststrøm på ≤ 30 mA.

⚠ EL-INSTALLATØR

⚠ Installasjons- og kontrollarbeid skal utføres av en godkjent el-fagbedrift som overholder direktiv VDE 0100 del 701 og IEC 60364-7-70101.

MONTAGEHENVISNINGER

/ Før montasjen skal produktet sjekkes for transportskader. Etter monteringen aksepteres ikke noen transport- eller overflateskader.

/ Ledningene og armaturen skal monteres, spyles og sjekkes iht. de gyldige normer.

/ Gjeldende retningslinjer for rørleggerarbeid i de enkelte land skal følges.

/ Under monteringen av produktet gjort av kvalifisert fagpersonal, skal man påse at monteringsoverflaten på hele festeområdet er plant (ingen utstikkende fuger eller flisekanter), at veggoppbyggingen egner seg for produktmontasjen og ikke viser svake punkter.

/ Ved boring skal det passes på strøm- og vannledninger!

/ Utløpsytelsen skal være tilstrekkelig dimensjonert.

TEKNISKE DATA

Driftstrykk	maks. 1 MPa
Anbefalt driftstrykk:	0,1 - 0,5 MPa
Prøvetrykk	1,6 MPa
	(1 MPa = 10 bar = 147 PSI)
Varmtvannstemperatur	maks. 70°C
Anbefalt temperatur for varmt vann	65°C
Tilkoblinger:	G1/2 & G3/4
Gjennomstrømningsytelse ved 0,3 MPa:	
10750180 (1 Forbruker)	44 l/min
10750180 (2 Forbruker)	55 l/min
10650180	25 l/min
10971180	55 l/min
28486180	50 l/min
Termisk desinfisering:	maks. 70°C / 4 min

Produktet er utelukkende designet for drikkevann!
Egensikker mot tilbakeflyt

SYMBOLBESKRIVELSE

Ikke bruk silikon som inneholder eddiksyre!

MÅL (se side 31)

MONTASJE-EKSEMPEL (se side 32)

Modulenes anordning tilpasses omstendighetene

SERVICEDELER (se side 57)

EL-INSTALLATØR

VEDLIKEHOLD

Funksjonen til returløpssperren skal iht. DIN EN 1717 og i samsvar med de nasjonale og lokale forskrifter sjekkes regelmessig (DIN 1988 en gang i året).

Vanntilkobling DN20
Varmtvann

Vanntilkobling DN20
Kaldtvann

X MIDTEN PÅ DUSJKAR

VANN SETTES PÅ / SLÅ AV VANN

TOMRØR EN20

BRUK VERNEHANSKER

STRØM PÅ / AV

MONTASJE REKKEFØLGE

STOPPE TIL AVGANGER

Utgangen som ikke brukes kan tettes med en blindplugg.

% LEDNINGSFALL

Vannledninger for sidedusjer installeres med fall.

PE POTENSIALUTJEVNING

N NULLEDER

L LEDER

FI FI-VERNEBRYTER

LYSBRYTER

T TRANSFORMATOR

LYSMIDDEL

PLUGGFORBINDELSE

FORSTERKER FOR HØYTALER

VEGGFORSTERKNING ER NØDVENDIG

I dette området skal veggen forsterkes.

PRØVEMERKE (se side 57)

MONTASJE (se side 52)

УКАЗАНИЯ ЗА БЕЗОПАСНОСТ

⚠ При монтажа трябва да се носят ръкавици, за да се избегнат наранявания поради притискане или порязване.

⚠ Позволено е използването на продукта само за къпане, хигиена и цели на почистване на тялото.

⚠ Не е позволено деца, както и възрастни с физически, умствени и/или сензорни ограничения да използват продукта без надзор. Не е позволено използването на системата на продукта от лица, употребили алкохол или дрога.

⚠ Трябва да се избягва контакта на струите на разпръсквателя с чувствителни части на тялото (напр. очите). Между разпръсквателя и тялото трябва да се спазва достатъчно разстояние.

⚠ Големите разлики в налягането между изводите за студената и топлата вода трябва да се изравняват.

⚠ СВЪРЗВАНЕ КЪМ ЕЛЕКТРИЧЕСТВОТО

⚠ Свързването към електричество се позволява само от електротехник!

⚠ Захранване с ток 230V/N/PE/50Hz (дължина: 0,3 м).

⚠ При електроинсталацията трябва да се спазват съответните разпоредби на VDE (Съюз на електротехниците в Германия), на страната и на EVU (Съюз на електроснабдителните предприятия) в съответно валидната им редакция.

ПРЕДПАЗЕН ШАЛТЕР ЗА ОСТАТЪЧЕН ТОК

⚠ Защитата трябва да се осъществи с предпазен шалтер за остатъчен ток (RCD/FI) с параметриран диференциален ток ≤ 30 mA.

⚠ ЕЛЕКТРОМОНТЬОР

⚠ Дейностите по инсталацията и инспекцията следва да бъдат изпълнявани от оторизиран електротехник при спазване на VDE 0100 Част 701 и IEC 60364-7-701.

УКАЗАНИЯ ЗА МОНТАЖ

/ Преди монтажа продуктът трябва да се провери за транспортни щети. След монтажа не се признават транспортни или повърхностни щети.

/ Тръбопроводите и арматурата трябва да се монтират, промият и проверят в съответствие с валидните норми.

/ Трябва да бъдат спазвани валидните в съответните страни предписания за инсталиране.

/ При монтаж на продукта от квалифицирани специалисти да се внимава за това, закрепващата повърхност в целия диапазон на закрепването да бъде равна (без изпъкнали фуги или изместване на плочки), конструкцията на стената да е подходяща за монтаж на продукта и да няма слаби места.

/ При пробиването внимавайте за електро- и водопроводите!

/ Трябва да се изчисли достатъчна мощност на изтичане.

ТЕХНИЧЕСКИ ДАННИ

Работно налягане:	макс. 1 МПа
Препоръчително работно налягане:	0,1 - 0,5 МПа
Контролно налягане:	1,6 МПа
	(1 МПа = 10 bar = 147 PSI)
Температура на горещата вода:	макс. 70°C
Препоръчителна температура на горещата вода:	65°C
Изводи:	G1/2 & G3/4
Мощност на потока при 0,3 МПа:	
10750180 (1 Консуматор)	44 л/мин
10750180 (2 Консуматор)	55 л/мин
10650180	25 л/мин
10971180	55 л/мин
28486180	50 л/мин
Термична дезинфекция:	макс. 70°C / 4 мин

Продуктът е разработен само за питейна вода!
Самозащитен против обратно изтичане

ОПИСАНИЕ НА СИМВОЛИТЕ

Не използвайте силикон, съдържащ оцетна киселина!

РАЗМЕРИ (вижте стр. 31)

ПРИМЕРИ ЗА МОНТАЖ (вижте стр. 32)

Подреждането на модулите се изпълнява в съответствие с конструктивните дадености.

СЕРВИЗНИ ЧАСТИ (вижте стр. 57)

ЕЛЕКТРОМОНТЬОР

ПОДДРЪЖКА

Съгласно DIN EN 1717 функционирането на приспособленията за предотвратяване на обратния поток трябва редовно да се проверява в съответствие с националните или регионални изисквания (поне веднъж годишно).

Извод за вода DN20

Топла вода

Извод за вода DN20

Студена вода

X СРЕДА НА КОРИТОТО НА ДУШ-КАБИНАТА

ВКЛЮЧВАНЕ НА ВОДАТА / ИЗКЛЮЧВАНЕ НА ВОДАТА

ТРЪБА ЗА ПОЛАГАНЕ НА КАБЕЛИ EN20

НОСЕТЕ ЗАЩИТНИ РЪКАВИЦИ

ЕЛЕКТРИЧЕСТВО ВКЛ / ИЗКЛ

1. ПОСЛЕДОВАТЕЛНОСТ НА МОНТАЖА

ЗАТАПВАНЕ НА ИЗВОДИТЕ

Излишният извод може да се уплътни с глуха пробка.

% НАКЛОН НА ТРЪБОПРОВОДА

Водопроводните линии за страничните разпръсватели полагайте с наклон.

PE ИЗРАВНЯВАНЕ НА ПОТЕНЦИАЛА

N НУЛЕВ ПРОВОДНИК

L ПРОВОДНИК

FI ЗАЩИТЕН ПРЕКЪСВАЧ ПОГРЕШЕН ТОК

ПРЕКЪСВАЧ ЗА ОСВЕТЛЕНИЕТО

T ТРАНСФОРМАТОР

ОСВЕТИТЕЛНО ТЯЛО

ЩЕПСЕЛНИ СЪЕДИНЕНИЯ

УСИЛВАТЕЛ ЗА ВИСОКОГОВОРИТЕЛ

НЕОБХОДИМО Е УСИЛВАНЕ НА СТЕНАТА

В тази област е необходимо подсилване на стената.

КОНТРОЛЕН ЗНАК (вижте стр. 57)

МОНТАЖ (вижте стр. 52)

UDHËZIME SIGURIE

⚠ Për të evituar lëndimet e pickimeve ose të prerjeve gjatë procesit të montimit duhet që të vishni doreza.

⚠ Produkti duhet të përdoret vetëm qëllimet e banjave, të higjienës dhe të larjes së trupit.

⚠ Fëmijët dhe të rriturit me aftësi të kufizuara fizike, mendore dhe/ose ndijuese nuk duhet ta përdorin produktin pa qenë nën mbikëqyrje. Personat që janë nën ndikimin e drogave ose të alkoolit nuk duhet ta përdorin produktin.

⚠ Kontakti i valëve të dushit me pjesët e ndjeshme të trupit (p.sh. me sytë) duhet që të shmanget. Midis dushit dhe trupit duhet që të mbahet një distancë e mjaftueshme.

⚠ Ndryshimet e mëdha të presionit mes lidhjeve të ujit të ftohtë dhe atij të ngrohtë duhen ekuilibruar.

⚠ LIDHJA ME RRJETIN ELEKTRIK

⚠ Lidhjet elektrike mund të bëhen vetëm nga elektricisti i specializuar.

⚠ Instaloni paraprakisht ushqimin elektrik 230V/N/PE/50Hz (gjatësia 0,3 m).

⚠ Gjatë instalimit elektrik duhen respektuar normat përkatëse të VDE-së, të shtetit dhe të EVU-së në verzionin e tyre aktual

PAJISJA MBROJTËSE KUNDËR RRJEDHJES SË RRYMËS

⚠ Sigurimi duhet të kryhet nëpërmjet një pajisjeje mbrojtëse kundër rrjedhjes së rrymës (RCD/FI) me një vlerësim të rrymës diferenciale ≤ 30mA.

⚠ ELEKTRICISTI

⚠ Punimet e instalimit dhe të kontrollit duhet të realizohen nga një elektricist i autorizuar duke marrë parasysh VDE 0100 Pjesa 701 dhe standardin IEC 60364-7-701.

UDHËZIME PËR MONTIMIN

/ Përpara montimit duhet që produkti të kontrollohet për dëmtime nga transporti. Pas instalimit nuk do të njihet asnjë dëmtim nga transporti ose dëmtim i sipërfaqes.

/ Tubacionet dhe rubinetet duhet që të montohen, të shpëlahen dhe të kontrollohen sipas standardeve në fuqi

/ Duhet të respektohen linjat udhëzuese të instalimit, të vlefshme për vendet respektive.

/ Gjatë montimit të produktit nga teknikët e specializuar duhet mbajtur parasysh që sipërfaqja e montimit gjendet brenda zonës së përgjithshme të planit të montimit (nuk ka vendbashkime të dala ose mospërputhje të pllakave), që struktura e murit është e përshtatshme për montimin e produktit dhe që nuk paraqet asnjë pikë të dobët.

/ Gjatë shpimit bëni kujdes për të gjitha linjat elektrike dhe tubacionet e ujit!

/ Kapaciteti i rrjedhjes duhet dimensionuar në mënyrë të mjaftueshme.

TË DHËNA TEKNIKE

Presioni gjatë punës	maks. 1 MPa
Presioni i rekomanduar:	0,1 - 0,5 MPa
Presioni për provë:	1,6 MPa
	(1 MPa = 10 bar = 147 PSI)
Temperatura e ujit të ngrohtë	maks. 70°C
Temperatura e rekomanduar e ujit të ngrohtë:	65°C
Lidhjet:	G1/2 & G3/4
Kapaciteti i rrjedhjes në 0,3 MPa:	
10750180 (1 Konsumator)	44 l/min
10750180 (2 Konsumator)	55 l/min
10650180	25 l/min
10971180	55 l/min
28486180	50 l/min
Dezinfektim Termik:	maks. 70°C / 4 min

Produkti është projektuar ekskluzivisht për ujë të pijshëm!
Siguresa kundër rrjedhjes në drejtim të kundërt

PËRSHKRIMI I SIMBOLIT

Mos përdorni silikon që në përbërje ka acid acetik.

PËRMASAT (shih faqen 31)

SHEMBUJ TË MONTIMIT (shih faqen 32)

Përshtateni vendosjen e modulit sipas kushteve të ndërtimit.

PJESËT E SERVISIT (shih faqen 57)

ELEKTRICISTI

MIRËMBAJTJA

Penguesit e rrjedhjes në drejtim të kundërt duhen kontrolluar rregullisht në bazë të normave DIN EN 1717 konform normave nacionale dhe regjionale (së paku një herë në vit).

Lidhja me rrjetin e ujit DN20

Uji i ngrohtë

Lidhja me rrjetin e ujit DN20

Uji i ftohtë

X MESI I VASKËS SË DUSHIT

HAPNI UJIN / MBYLLNI UJIN.

TUBI I SHTRIMIT EN20

VENDOSNI DOREZA MBROJTËSE

KORRENTI KYÇUR / SHKYÇUR

RADHA E MONTIMIT

BLLOKIMI I DALJEVE

Dalja që nuk nevojitet duhet izoluar me tapë qorre.

% PENDENCA E TUBACIONIT

Vendosni tubacionet e ujit për spërkatëset anësore me pjerrësi.

PE BARAZIMI I POTENCIALEVE

N LIDHJA NEUTRALE

L LIDHJE

FI ÇELËSI MBROJTËS FI

ÇELËSI I DRITËS

T TRAFO

NDRIÇUESI

LIDHJET E PRIZAVE

PËRFORCUESI PËR ALTOPARLANTIN

NEVOJITET PËRFORCIMI I MURIT

Në këtë zonë është i nevojshëm një përforcim i murit.

SHENJA E KONTROLLIT (shih faqen 57)

تعليمات التركيب

/ قبل القيام بعملية التركيب، يجب فحص المنتج للتأكد من خلوه من أية تلفيات ناتجة عن النقل. بعد القيام بعملية التركيب، لن يتم الاعتراف بوجود أية تلفيات سطحية أو تلفيات ناتجة عن عملية النقل.

/ يجب تركيب وغسيل واختبار التوصيلات وخلاطات المياه طبقاً للمعايير السارية.

/ يجب مراعاة القواعد الخاصة بالتركيب وأعمال السباكة وفقًا للوائح الخاصة بكل بلد.

/ عند التركيب بواسطة عمال تركيب متخصصين يجب الإنتباه إلى أن مساحة التثبيت في مكان التركيب بوجه عام مسطحة (لا توجد روابط أو فروق للربط بين البلاطات). لذا يجب التأكد من أن الحائط الذي سيتم تركيب المنتج عليه صالح لذلك وأنه لا يوجد به نقاط ضعف.

/ يجب الحذر عند الثقب فوق وصلات كهرباء أو مياه!

/ يجب أن يكون الأداء من حيث حجز الفضلات ذا حجم مناسب.

المواصفات الفنية

ضغط التشغيل:	الحد الأقصى 1 ميجابسكال
ضغط التشغيل الموصى به:	0,1 - 0,5 ميجابسكال
ضغط الاختبار:	1,6 ميجابسكال
	(1 ميجابسكال = 10 بار = 147 PSI)
درجة حرارة الماء الساخن:	الحد الأقصى 70°C
درجة الحرارة الموصى بها للماء الساخن:	65°C
الوصيلات:	G1/2 & G3/4
معدل التدفق عند ضغط 0,3 ميجابسكال:	
10750180 (1 المستهلك)	44 لتر / الدقيقة
10750180 (2 المستهلك)	55 لتر / الدقيقة
10650180	25 لتر / الدقيقة
10971180	55 لتر / الدقيقة
28486180	50 لتر / الدقيقة
تعقيم حراري:	الحد الأقصى 70°C / 4 الدقيقة

المنتج مخصص فقط لماء الشرب!
خاصية عدم التدفق العكسي

تنبيهات الأمان

⚠ يجب إرتداء قفازات لليد أثناء التركيب لتجنب حدوث أخطار الإنحشار أو الجروح.

⚠ لا يجب استخدام المنتج إلا في أغراض الاستحمام والأغراض الصحية وأغراض تنظيف الجسم.

⚠ لا يسمح لأي أطفال أو أفراد بالغين يعانون من إعاقات بدنية أو ذهنية أو حسية أو يعانون من جميع هذه الإعاقات باستخدام المنتج إلا تحت إشراف آخرين. كما أنه لا يسمح لأي شخص تحت تأثير تناول الكحول أو المخدرات باستخدام نظام الدش.

⚠ يجب تجنب حدوث إتصال مباشر بين الماء الخارج من رأس الدش وبين أجزاء الجسم الحساسة (مثل العينين). يجب وجود مسافة كافية بين رأس الدش والجسم.

⚠ يجب أن يكون تيار الماء الساخن والماء البارد متعادلين في الضغط.

⚠ **توصيلة كهربائية**

⚠ لا يجوز القيام بالتوصيلات الكهربية إلا عن طريق فني كهرباء متخصص!

⚠ ضبط إمداد الطاقة مقدماً 230V/N/PE/50Hz (الطول 0,3 م)

⚠ يجب الإلتزام بالقواعد السارية كل على حده عند عمل التركيبات الكهربائية، وذلك بالنظر إلى قواعد إتحاد الصناعات الإلكترونية (VDE)، وقواعد الدولة، وقواعد الاتحاد الأوروبي لفحص وتحليل الحوادث (EVU).

مد طاقة خاطئ - تجهيزة حماية

⚠ يتم التأمين من خلال تجهيزة حماية ضد اختلاف التيار (RCD/ FI) عند اختلاف التيار لأقل من أو يساوي 30 مللي أمبير.

⚠ **مختص تركيب إليكترونيات**

⚠ يتعين القيام بكافة أعمال التركيب والفحص من قبل فني كهرباء معتمد مع الأخذ في الاعتبار الالتزام بالمعيار VDE 0100 الجزء 701 و60364 IEC-7-701.

وصف الرمز

هام! لا تستخدم السليكون الذي يحتوي على أحماض!

أبعاد (راجع صفحة 31)

مثال على التركيب (راجع صفحة 32)
يجب ضبط ترتيب الأنظمة حسب معطيات البناء

قطع الغيار (راجع صفحة 57)

مختص تركيب إليكترونيات

الصيانة
يجب فحص صمام عدم الرجوع بصفة منتظمة حسب المواصفة DIN EN 1717 وذلك طبقاً للوائح الوطنية أو الإقليمية (مرة واحد سنوياً على الأقل).

توصيلة مياه DN20
ماء دافئ

توصيلة مياه DN20
ماء بارد

X **بانيو مزود بدش في المنتصف**

افتح خلاط المياه. / قم بإيقاف المياه

ماسورة فارغة EN20

يجب ارتداء قفازات الحماية

تشغيل/ إيقاف الكهرباء

ترتيب التركيب

س المخارج
قم بسد المنفذ غير المستخدم.

مهبط توصيلة
قم بتركيب مواسير المياه للدش العادي المنحدر.

PE **معادلة الجهد الكهربائي**

N **الموصل المحايد**

L **موصل**

FI **مفتاح حماية** FI

مفتاح إضاءة

T **محول**

مادة إضاءة

توصيلات قابسية

مقوي ميكروفون

المنطقة الخاصة بالتدعيم المطلوب للجدار
يلزم هذا في النطاق وجود تقوية للحائط.

شهادة اختبار (راجع صفحة 57)

التركيب (راجع صفحة 52)

AXOR ShowerCollection
10750180

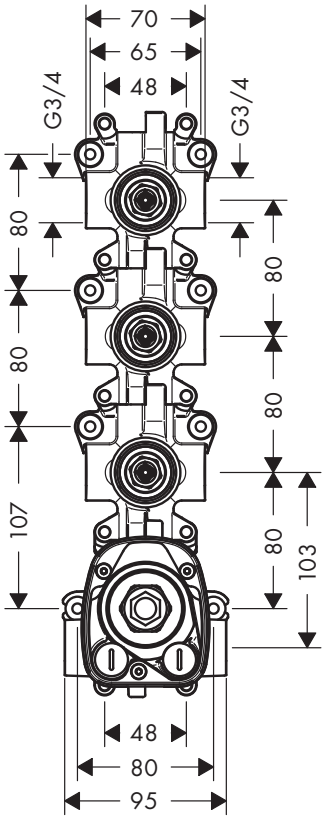

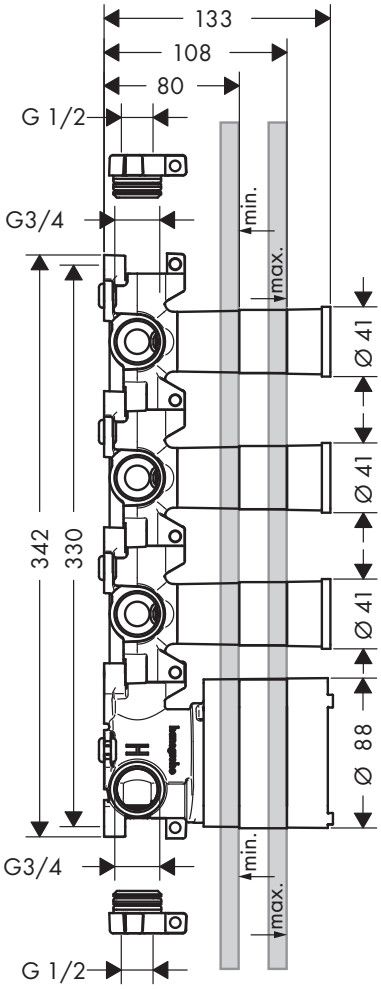

AXOR ShowerCollection
10650180

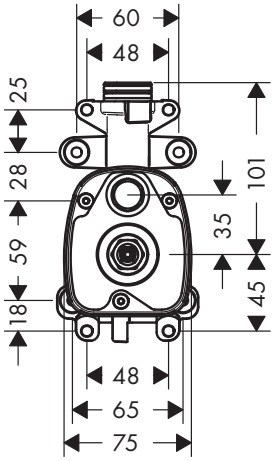

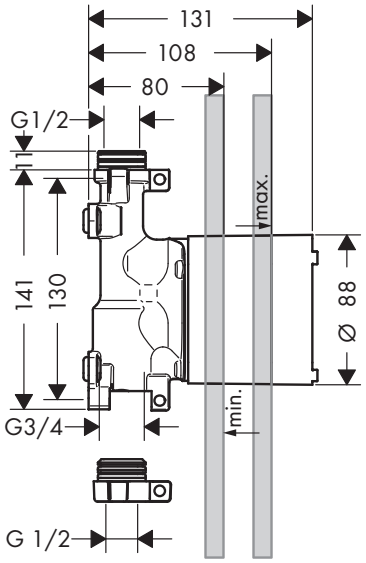

AXOR ShowerCollection
10971180

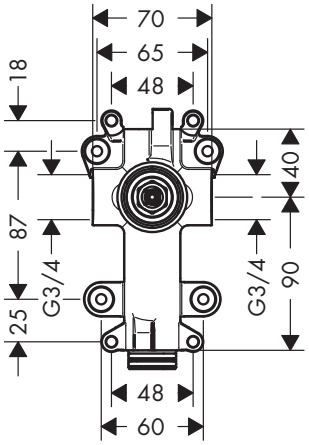

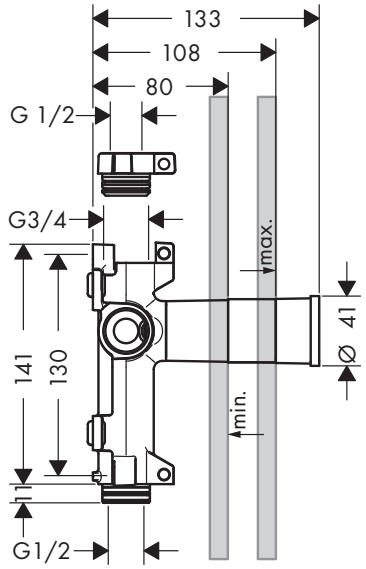

AXOR ShowerCollection
40878180

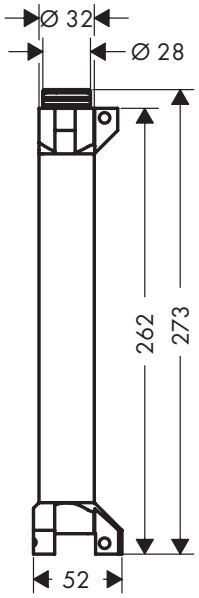

AXOR ShowerCollection
28486180

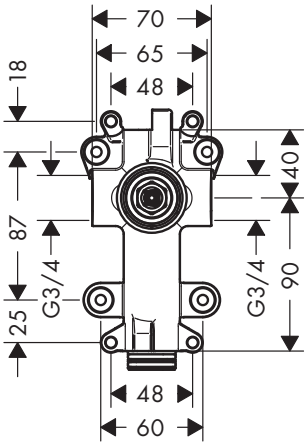

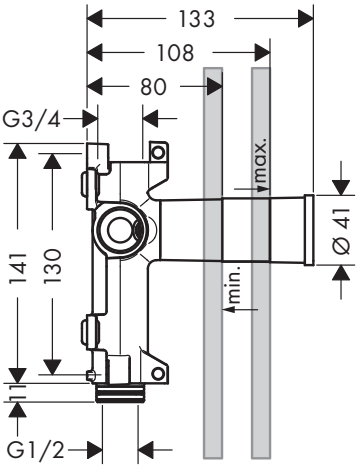

AXOR ShowerCollection
40877180

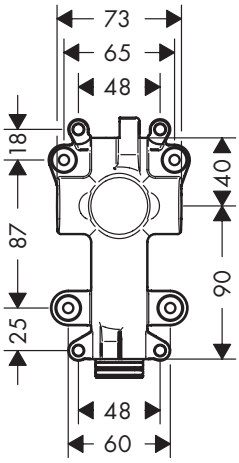

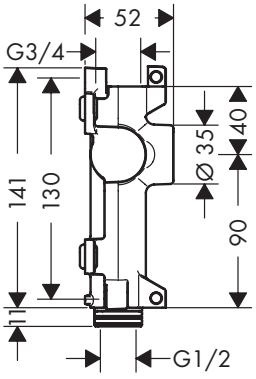

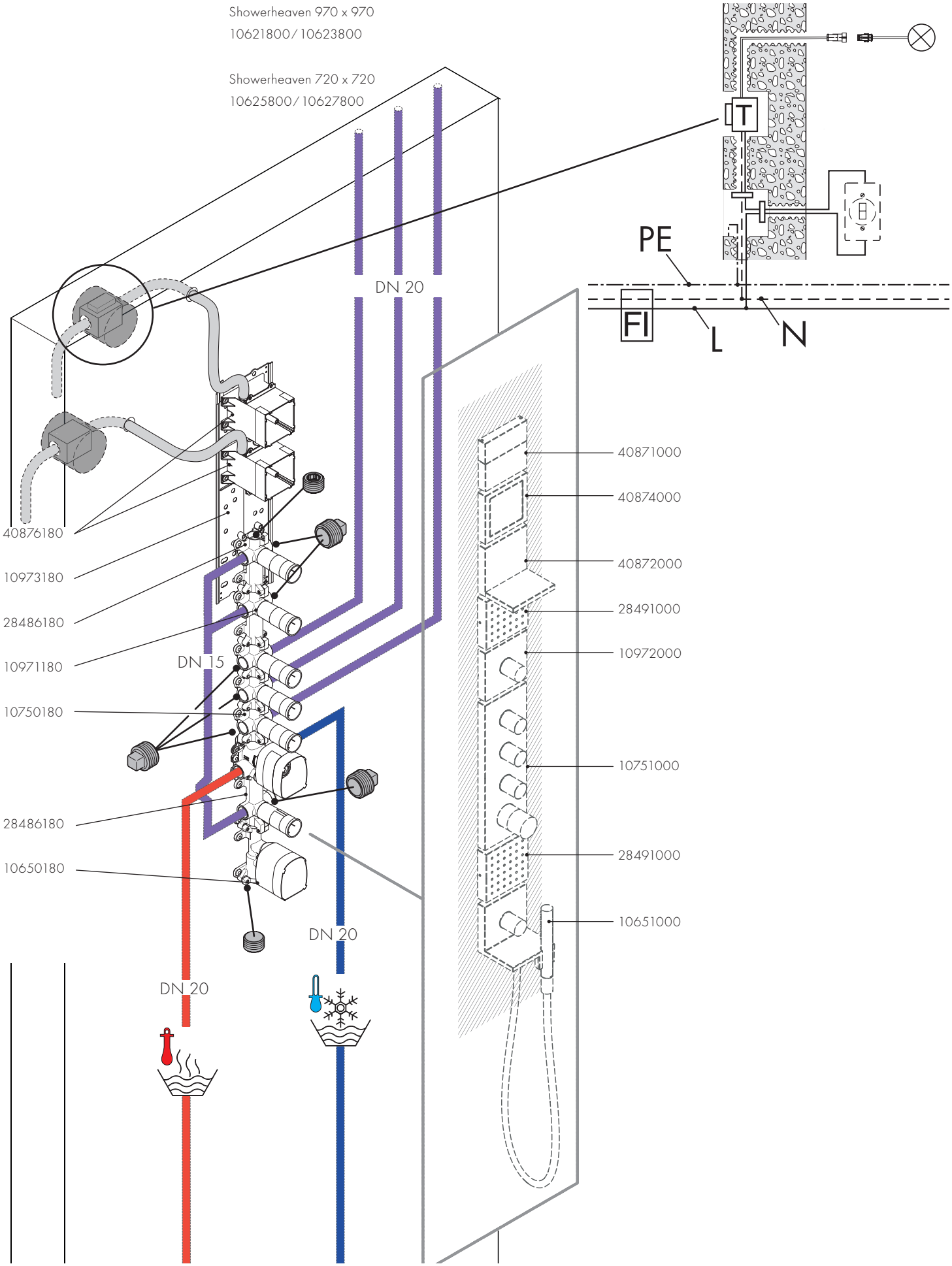
Showerheaven 970 x 970
10621800 / 10623800
Showerheaven 720 x 720
10625800 / 10627800
T
PE
FI
L
N
DN 20
DN 15
DN 20
DN 20
40876180
10973180
28486180
10971180
10750180
28486180
10650180
40871000
40874000
40872000
28491000
10972000
10751000
28491000
10651000

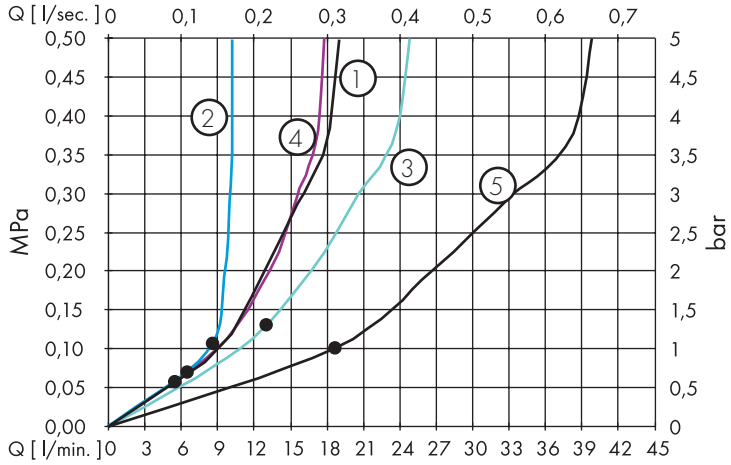
Q [l/sec.] 0 0,1 0,2 0,3 0,4 0,5 0,6 0,7
MPa
0,50 0,45 0,40 0,35 0,30 0,25 0,20 0,15 0,10 0,05 0,00
bar
5 4,5 4 3,5 3 2,5 2 1,5 1 0,5 0
Q [l/min.] 0 3 6 9 12 15 18 21 24 27 30 33 36 39 42 45
1
2
3
4
5

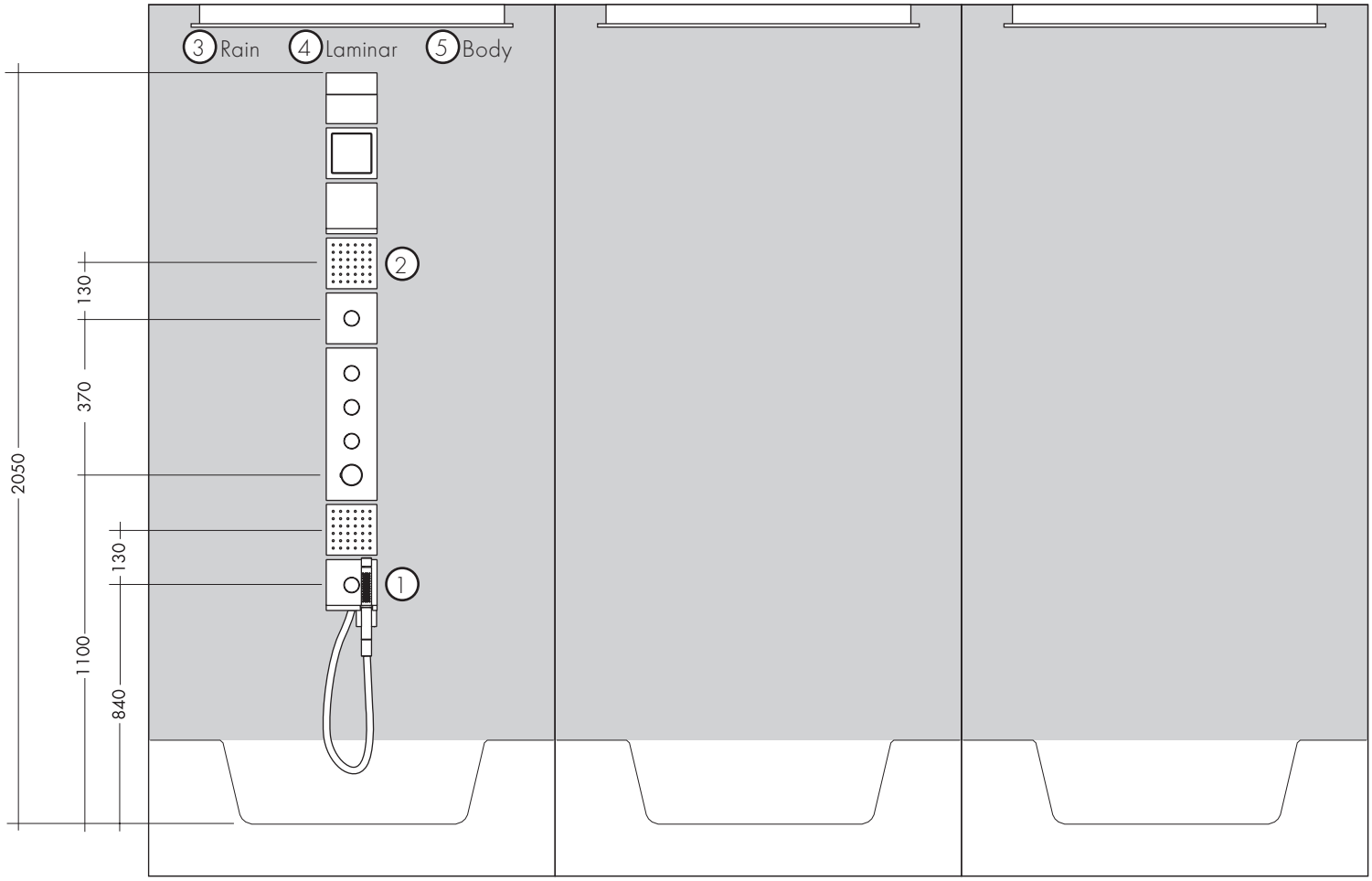
3 Rain
4 Laminar
5 Body
2
1
2050
130
370
130
1100
840

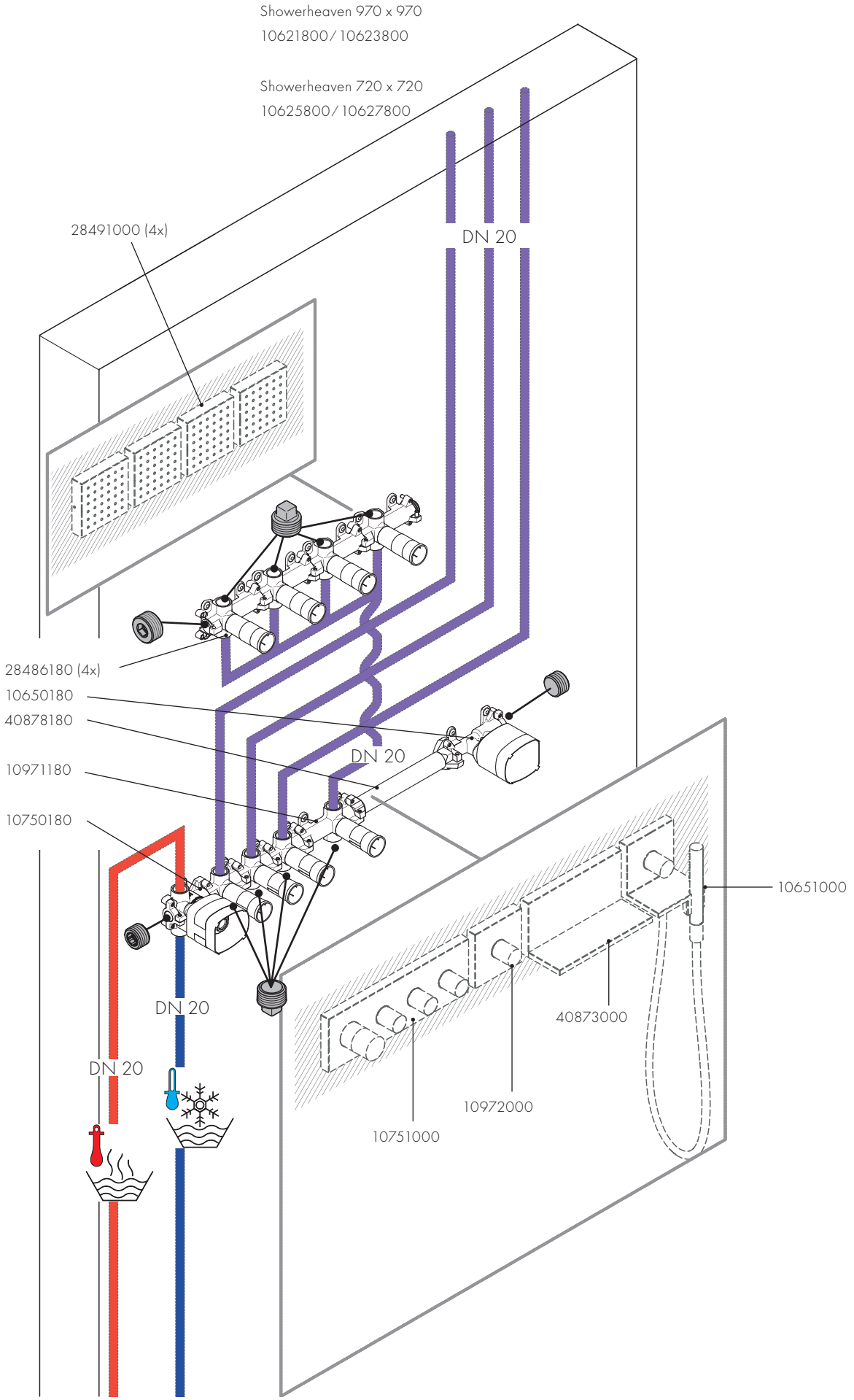
Showerheaven 970 x 970
10621800/ 10623800
Showerheaven 720 x 720
10625800/ 10627800
28491000 (4x)
DN 20
28486180 (4x)
10650180
40878180
10971180
10750180
DN 20
DN 20
DN 20
10651000
40873000
10972000
10751000

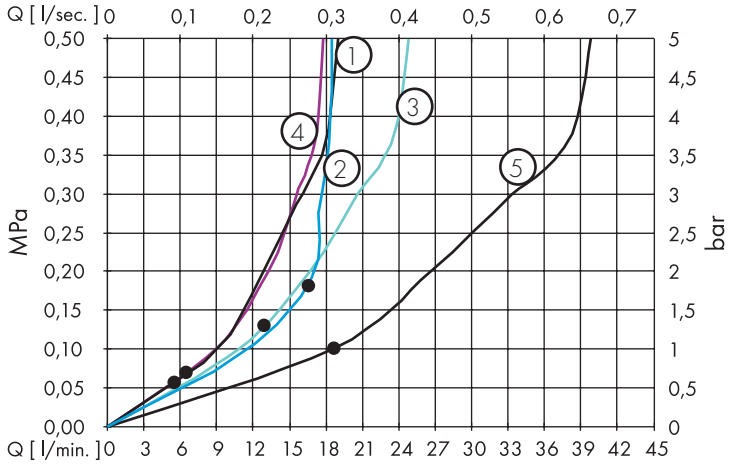
Q [l/sec.]
0
0,1
0,2
0,3
0,4
0,5
0,6
0,7
MPa
0,50
0,45
0,40
0,35
0,30
0,25
0,20
0,15
0,10
0,05
0,00
bar
5
4,5
4
3,5
3
2,5
2
1,5
1
0,5
0
Q [l/min.]
0
3
6
9
12
15
18
21
24
27
30
33
36
39
42
45
1
2
3
4
5

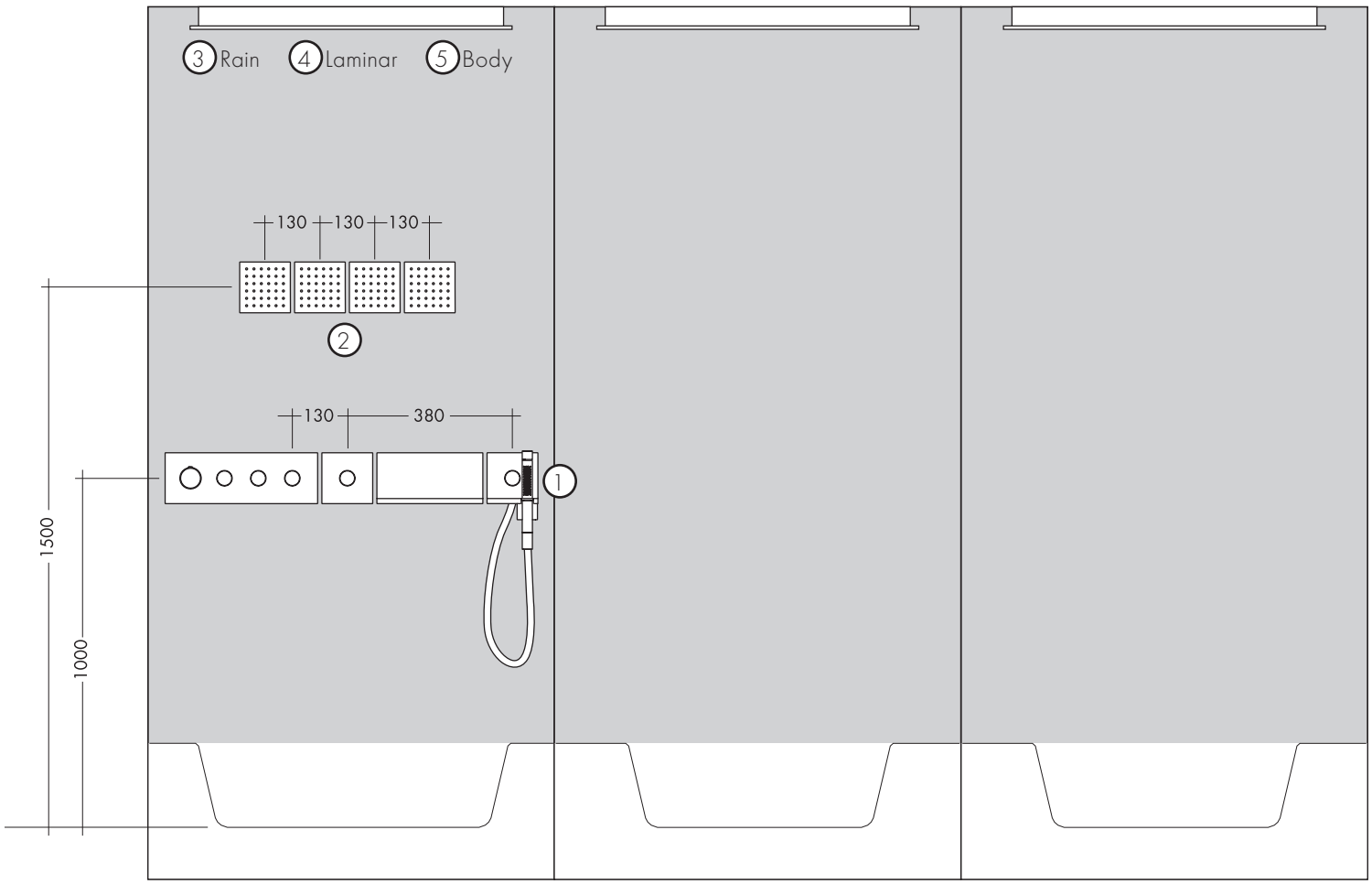
3 Rain
4 Laminar
5 Body
130
130
130
2
130
380
1
1500
1000

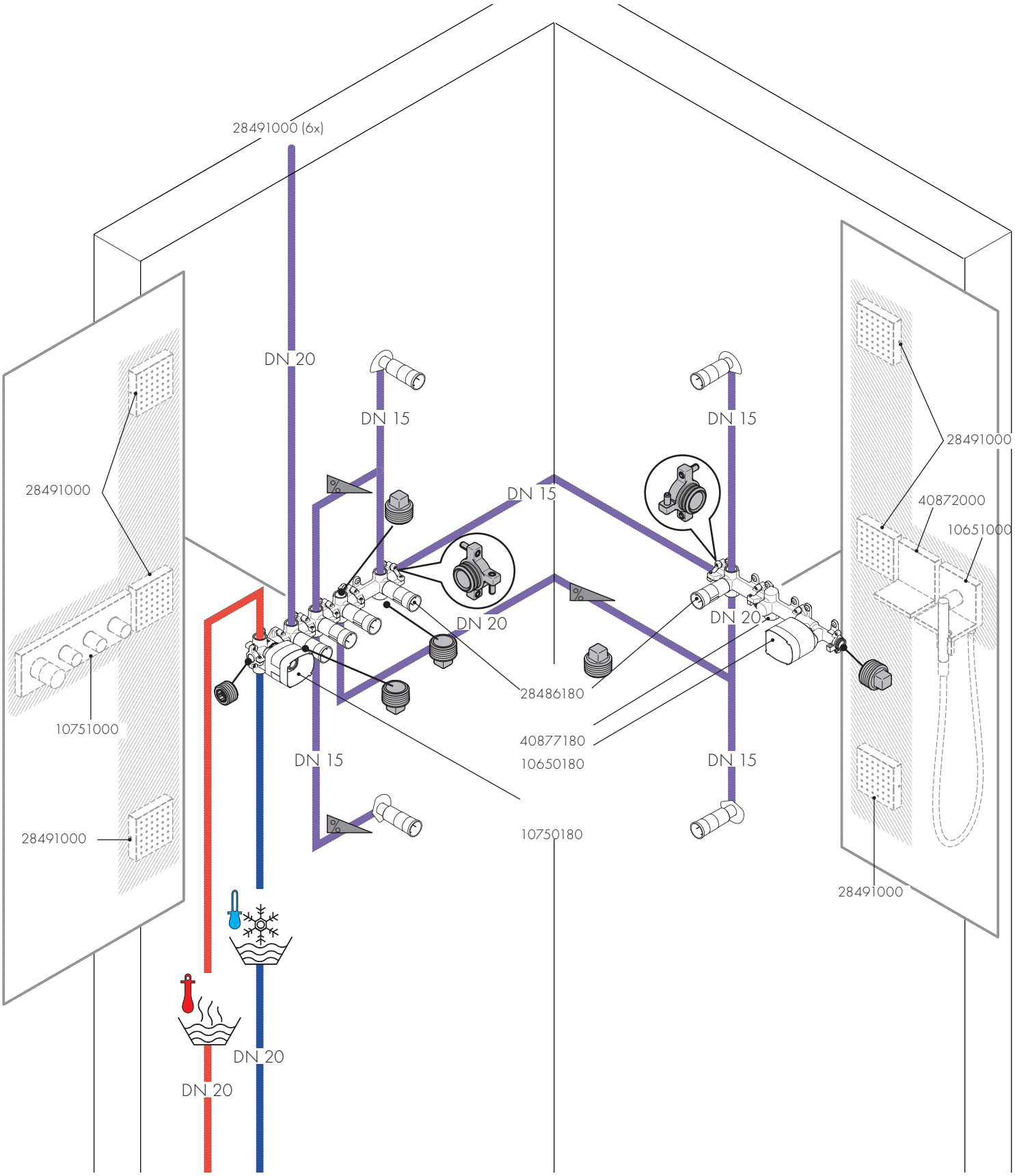
28491000 (6x)
DN 20
DN 15
DN 15
DN 15
28491000
28491000
40872000
10651000
DN 20
DN 20
28486180
10751000
40877180
10650180
DN 15
DN 15
28491000
10750180
28491000
DN 20
DN 20

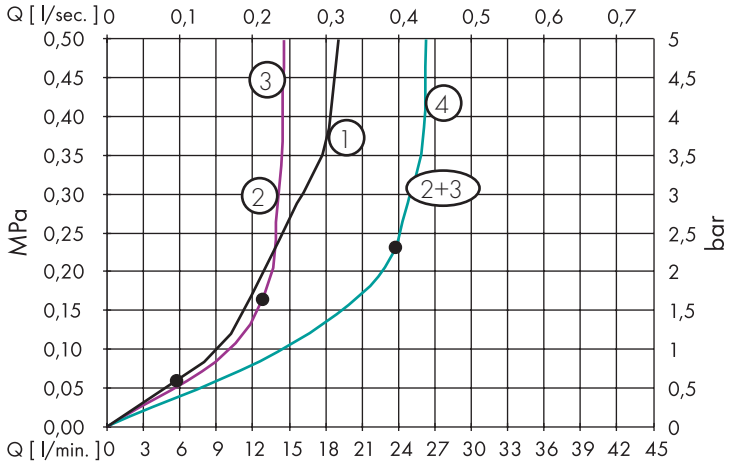
Q [l/sec.] 0 0,1 0,2 0,3 0,4 0,5 0,6 0,7
MPa
0,50 0,45 0,40 0,35 0,30 0,25 0,20 0,15 0,10 0,05 0,00
bar
5 4,5 4 3,5 3 2,5 2 1,5 1 0,5 0
Q [l/min.] 0 3 6 9 12 15 18 21 24 27 30 33 36 39 42 45
1
2
3
4
2+3

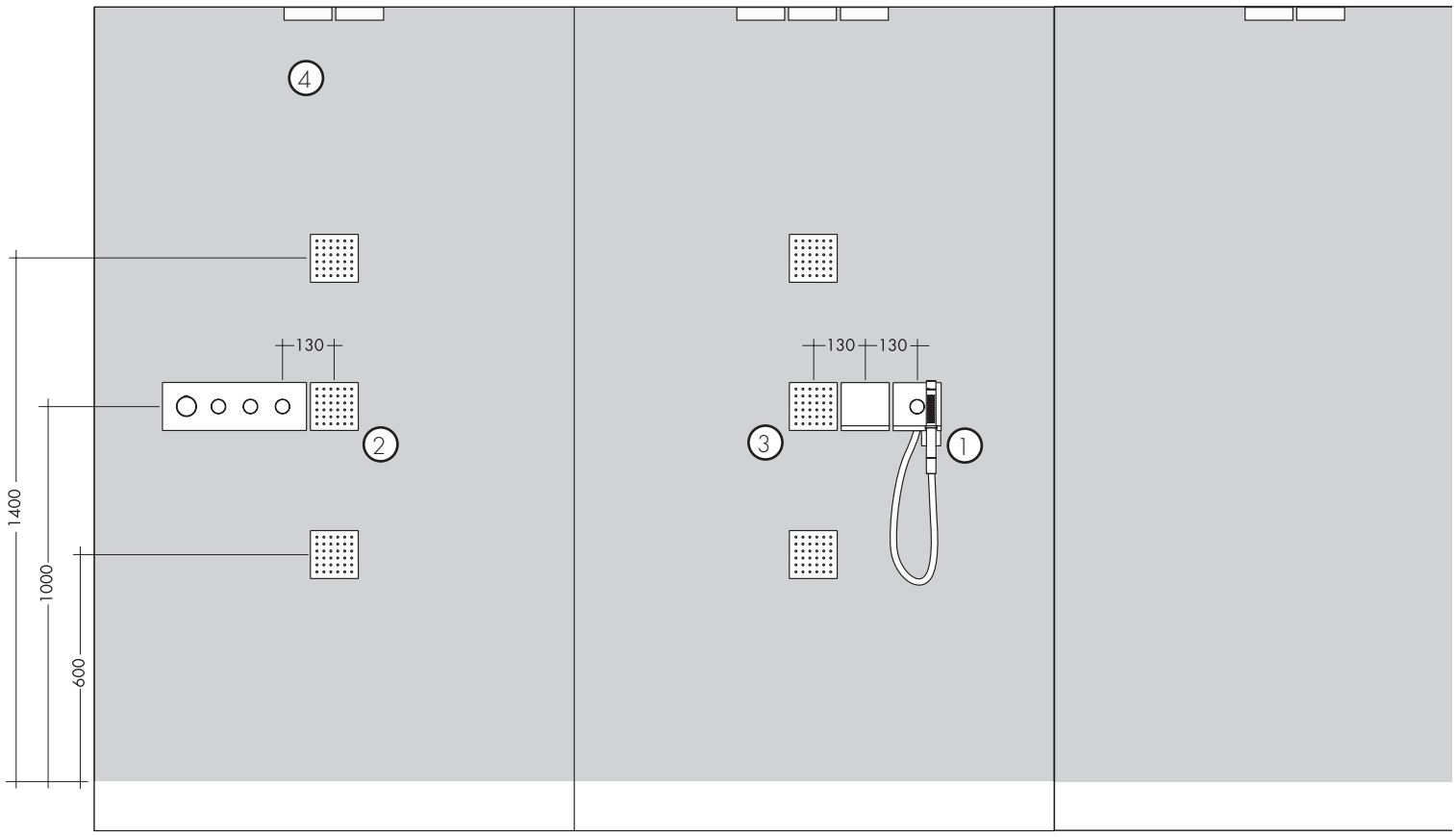
4
130
2
1400
1000
600
130
130
3
1

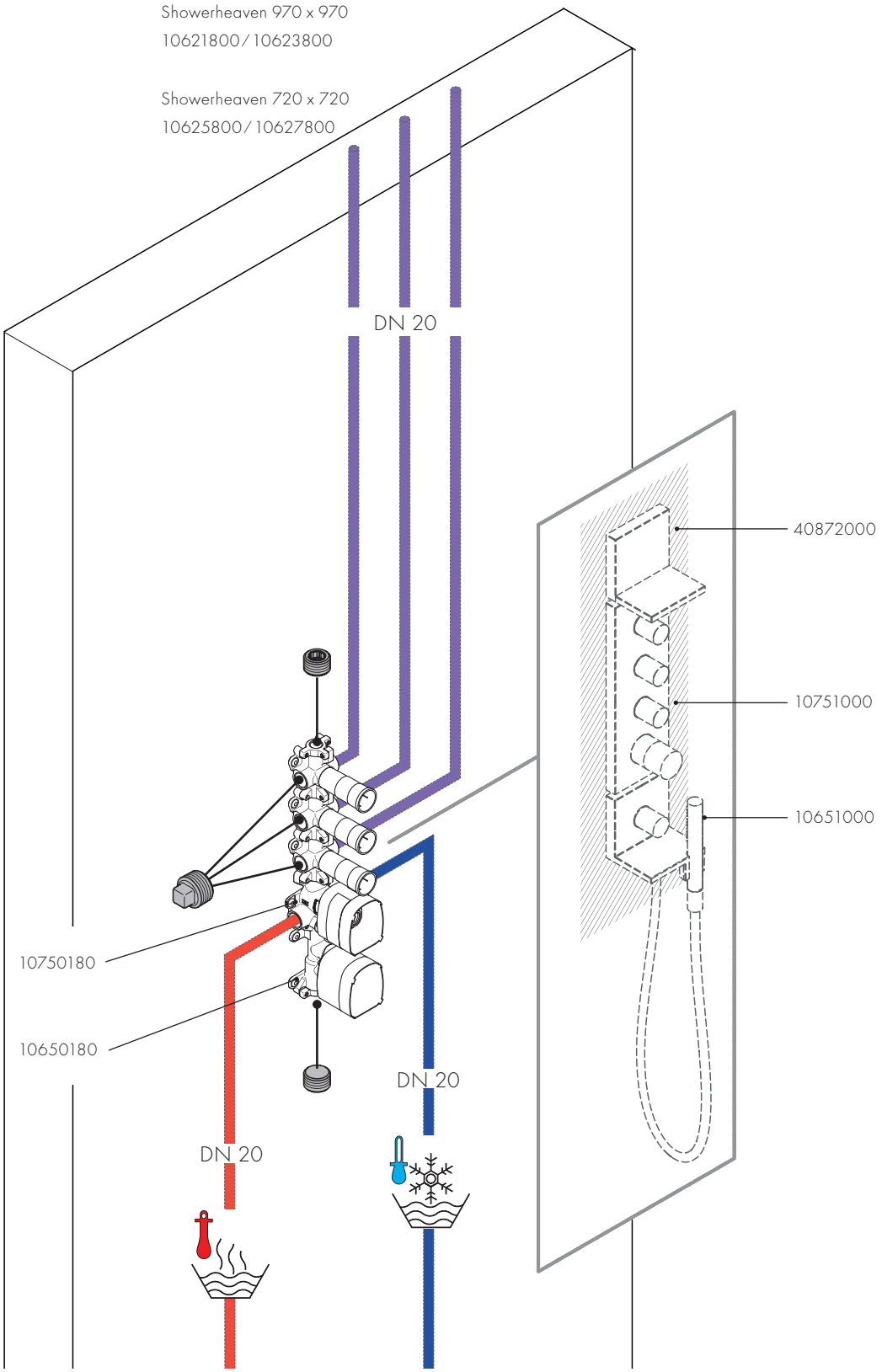
Showerheaven 970 x 970
10621800 / 10623800
Showerheaven 720 x 720
10625800 / 10627800
DN 20
40872000
10751000
10651000
10750180
10650180
DN 20
DN 20

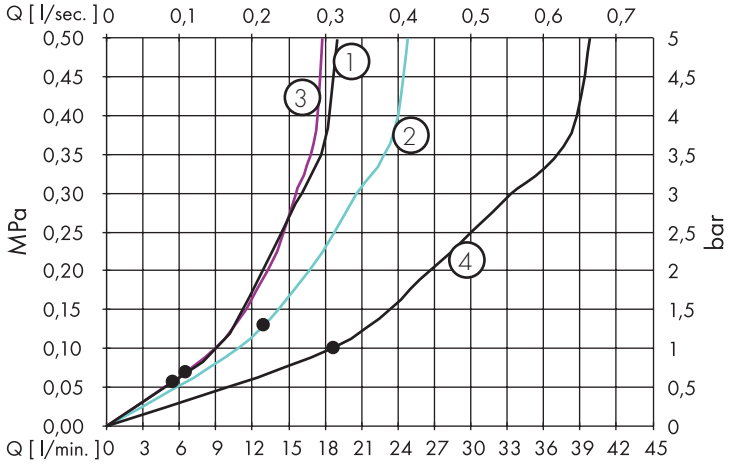
Q [l/sec.] 0 0,1 0,2 0,3 0,4 0,5 0,6 0,7
MPa
0,50 0,45 0,40 0,35 0,30 0,25 0,20 0,15 0,10 0,05 0,00
bar
5 4,5 4 3,5 3 2,5 2 1,5 1 0,5 0
Q [l/min.] 0 3 6 9 12 15 18 21 24 27 30 33 36 39 42 45
1
2
3
4

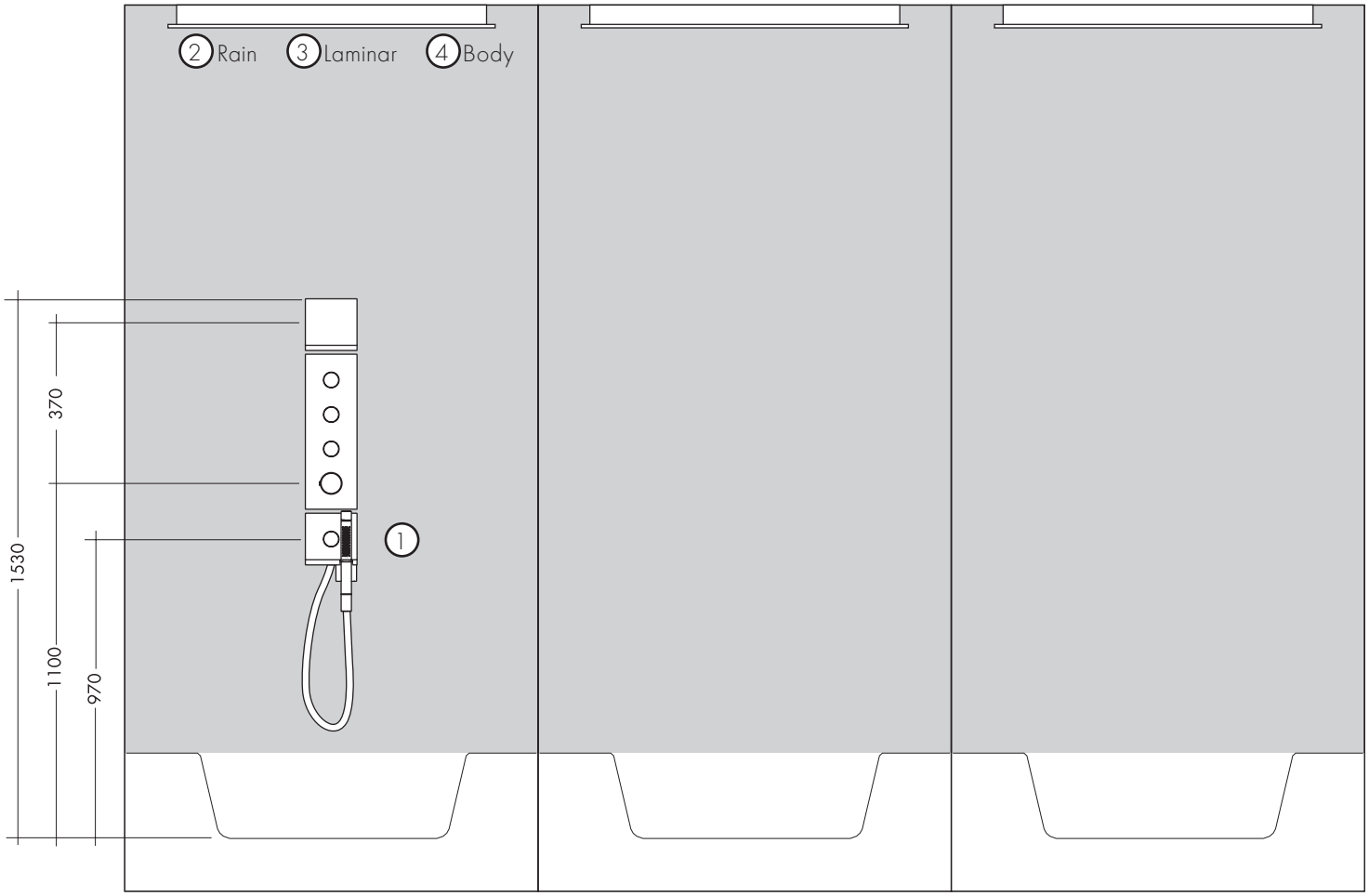
2 Rain
3 Laminar
4 Body
1
370
1530
1100
970

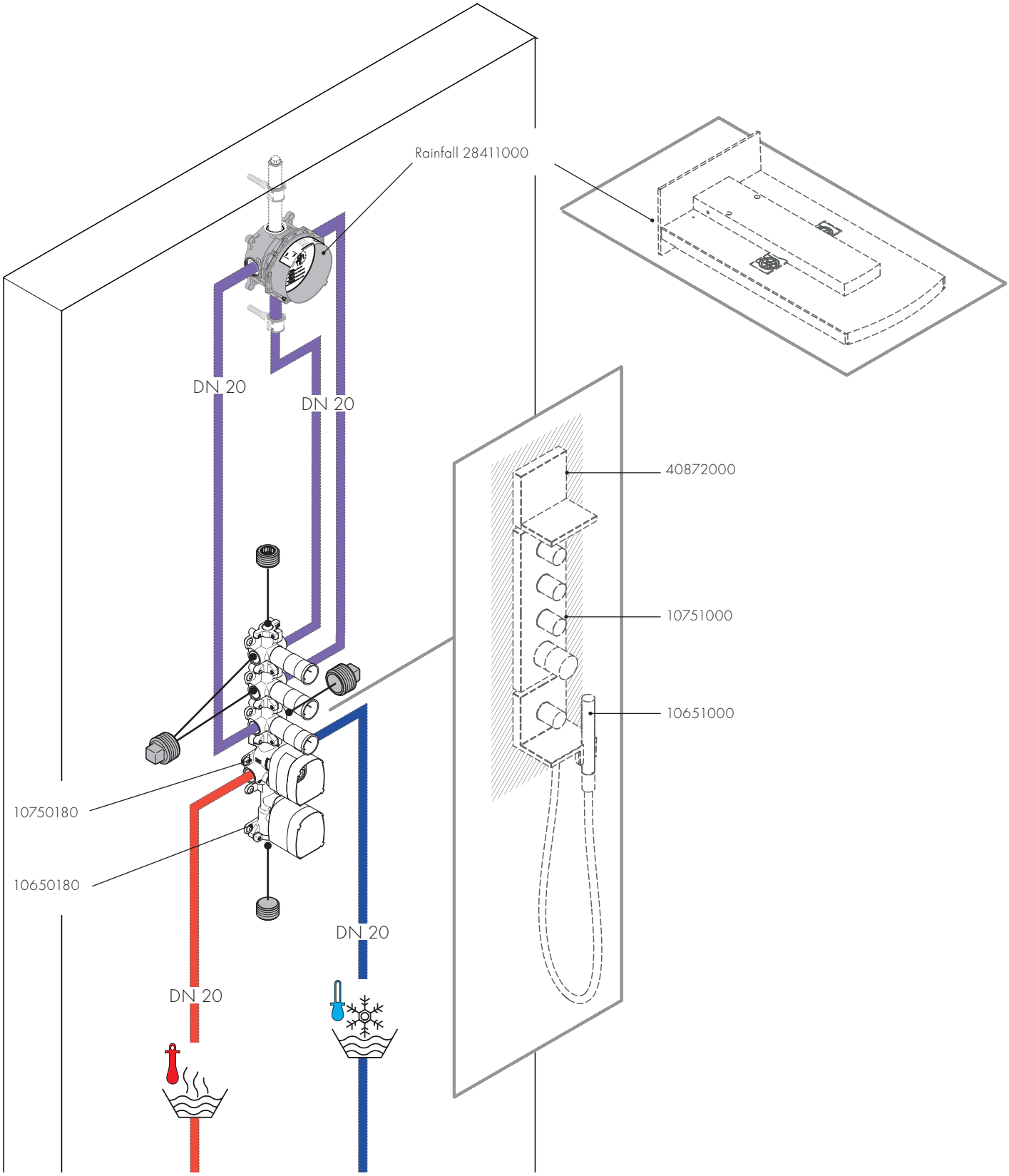
Rainfall 28411000
DN 20
DN 20
40872000
10751000
10651000
10750180
10650180
DN 20
DN 20

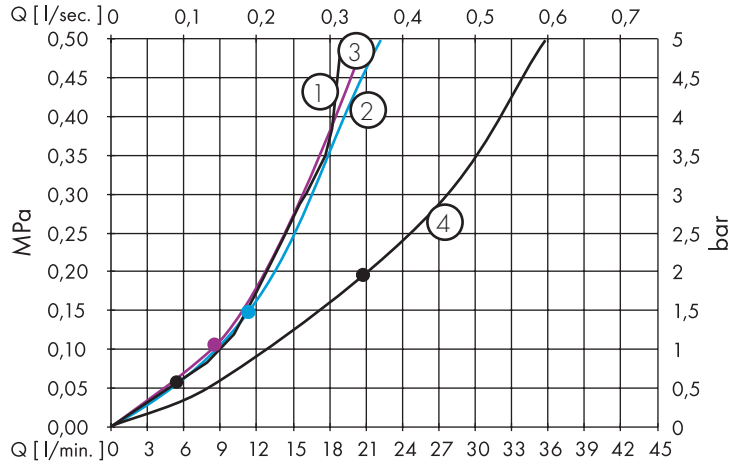
Q [l/sec.] 0 0,1 0,2 0,3 0,4 0,5 0,6 0,7
MPa
0,50 0,45 0,40 0,35 0,30 0,25 0,20 0,15 0,10 0,05 0,00
bar
5 4,5 4 3,5 3 2,5 2 1,5 1 0,5 0
Q [l/min.] 0 3 6 9 12 15 18 21 24 27 30 33 36 39 42 45
1
2
3
4

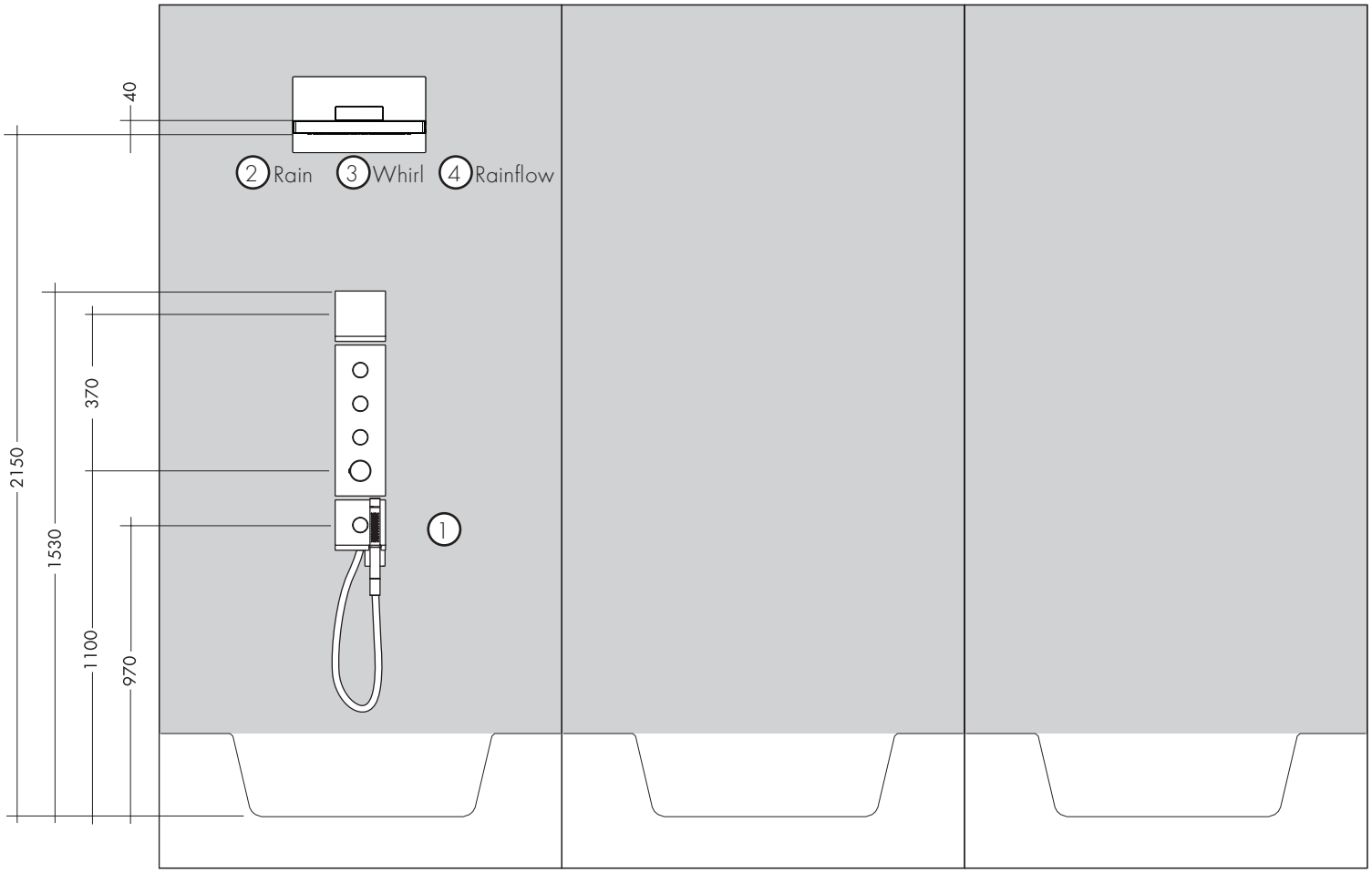
40
2 Rain
3 Whirl
4 Rainflow
2150
1530
1100
970
370
1

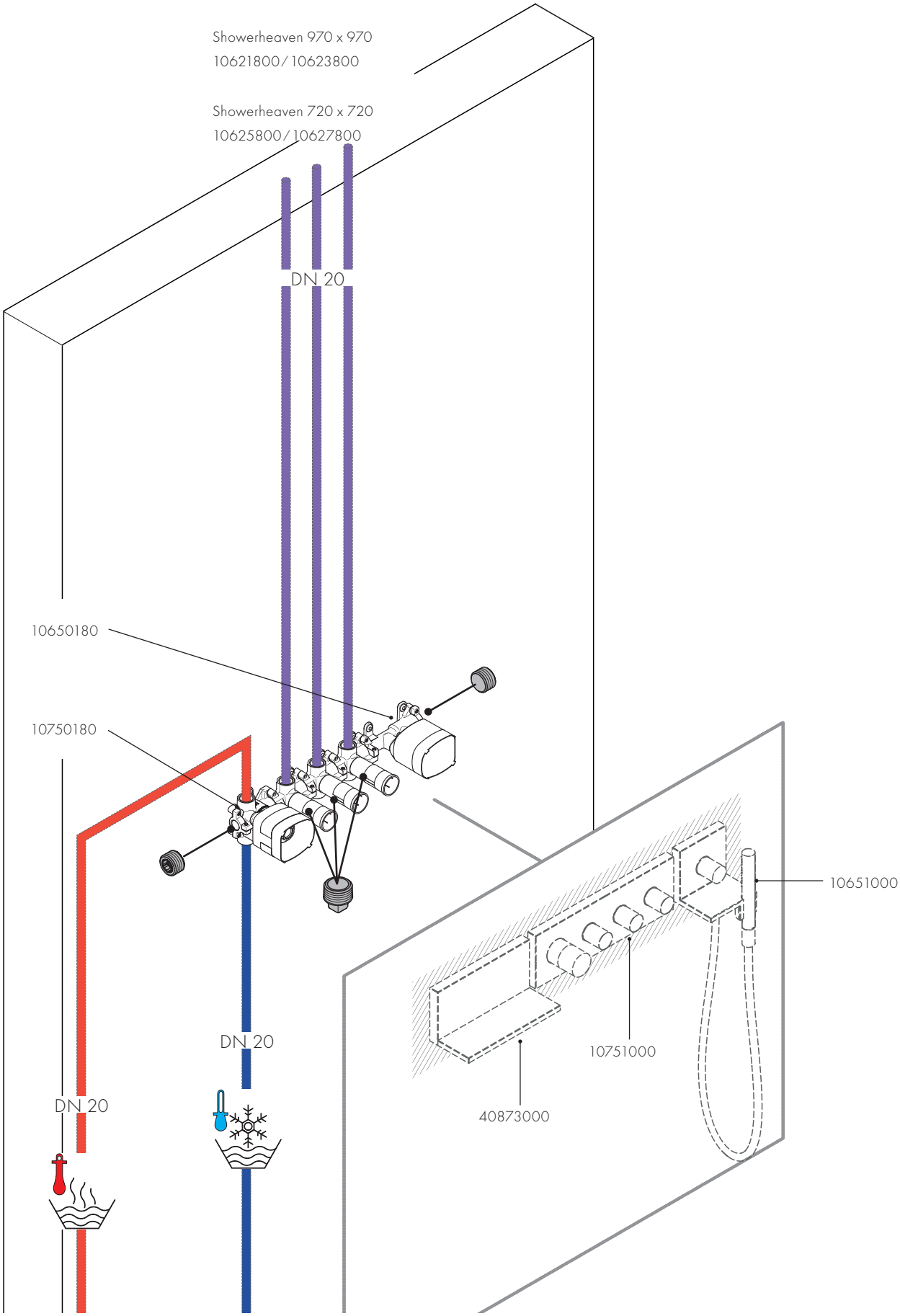
Showerheaven 970 x 970
10621800/10623800
Showerheaven 720 x 720
10625800/10627800
DN 20
10650180
10750180
DN 20
DN 20
10651000
10751000
40873000

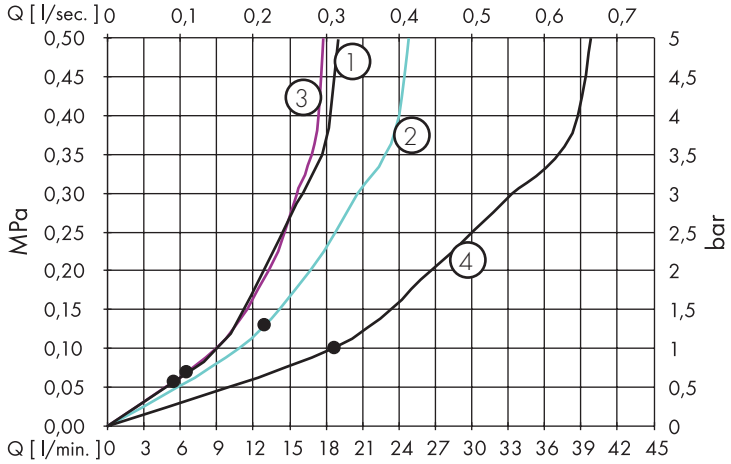
Q [l/sec.] 0 0,1 0,2 0,3 0,4 0,5 0,6 0,7
MPa
0,50 0,45 0,40 0,35 0,30 0,25 0,20 0,15 0,10 0,05 0,00
bar
5 4,5 4 3,5 3 2,5 2 1,5 1 0,5 0
Q [l/min.] 0 3 6 9 12 15 18 21 24 27 30 33 36 39 42 45
1
2
3
4

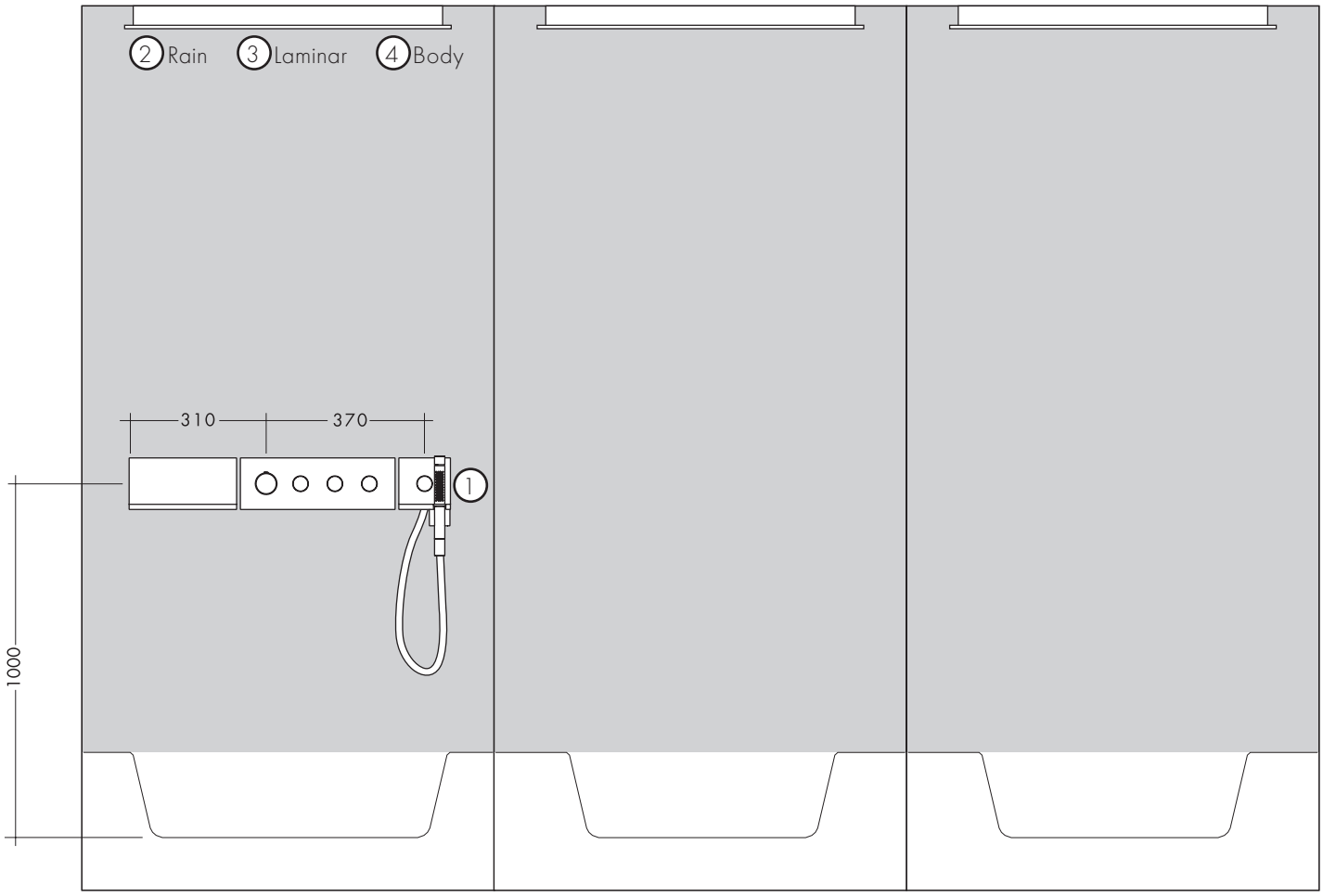
2 Rain
3 Laminar
4 Body
310
370
1
1000

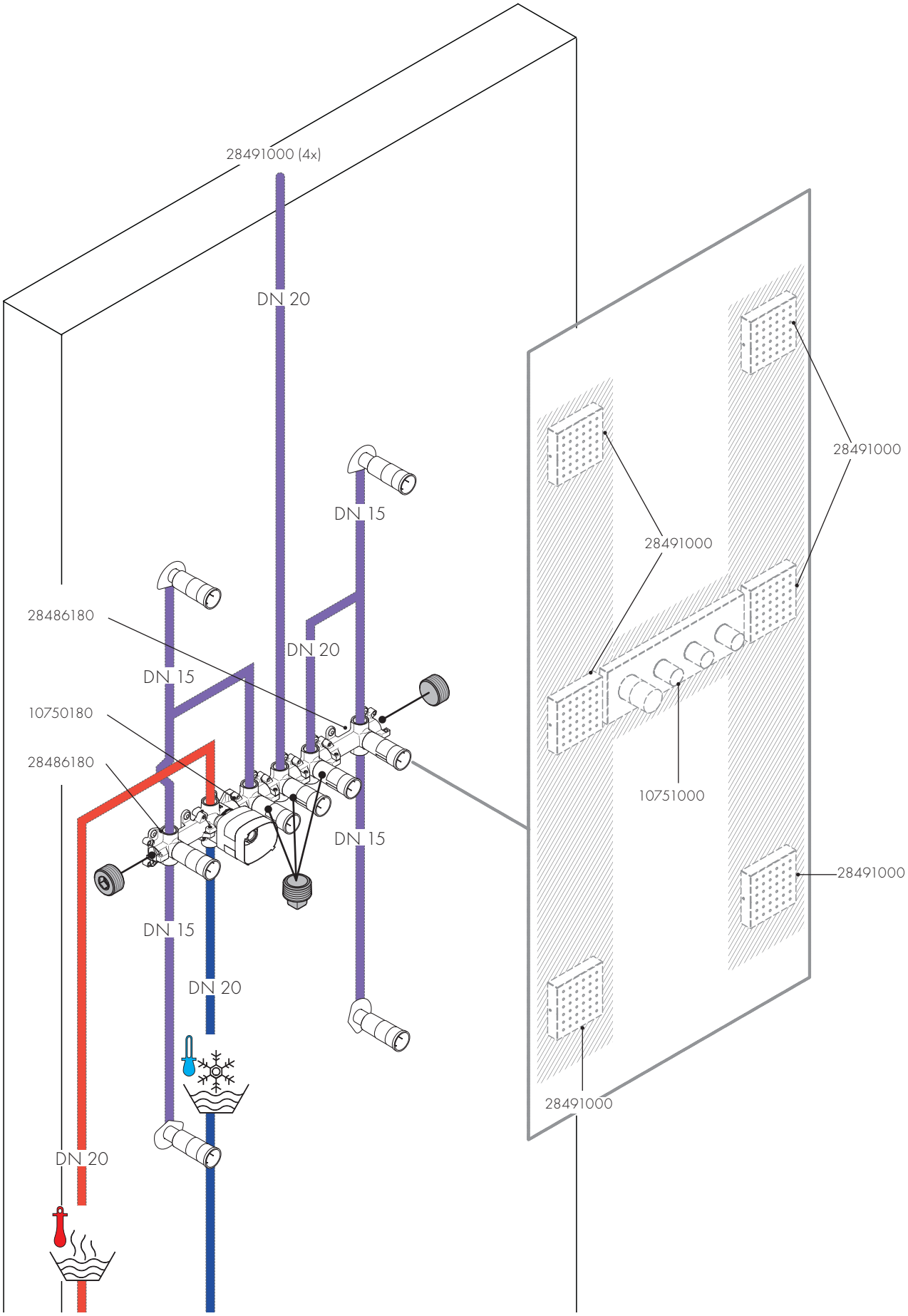
28491000 (4x)
DN 20
DN 15
28486180
DN 20
DN 15
10750180
28486180
DN 15
DN 15
DN 20
DN 20
28491000
28491000
10751000
28491000
28491000

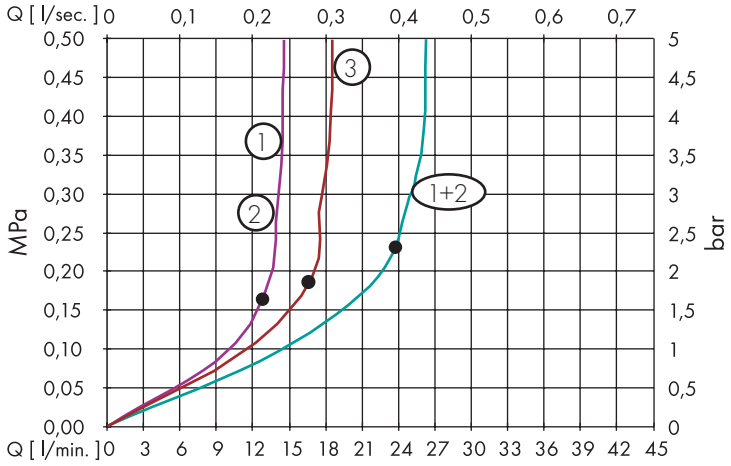
Q [l/sec.]
0
0,1
0,2
0,3
0,4
0,5
0,6
0,7
MPa
0,50
0,45
0,40
0,35
0,30
0,25
0,20
0,15
0,10
0,05
0,00
bar
5
4,5
4
3,5
3
2,5
2
1,5
1
0,5
0
Q [l/min.]
0
3
6
9
12
15
18
21
24
27
30
33
36
39
42
45
1
2
3
1+2

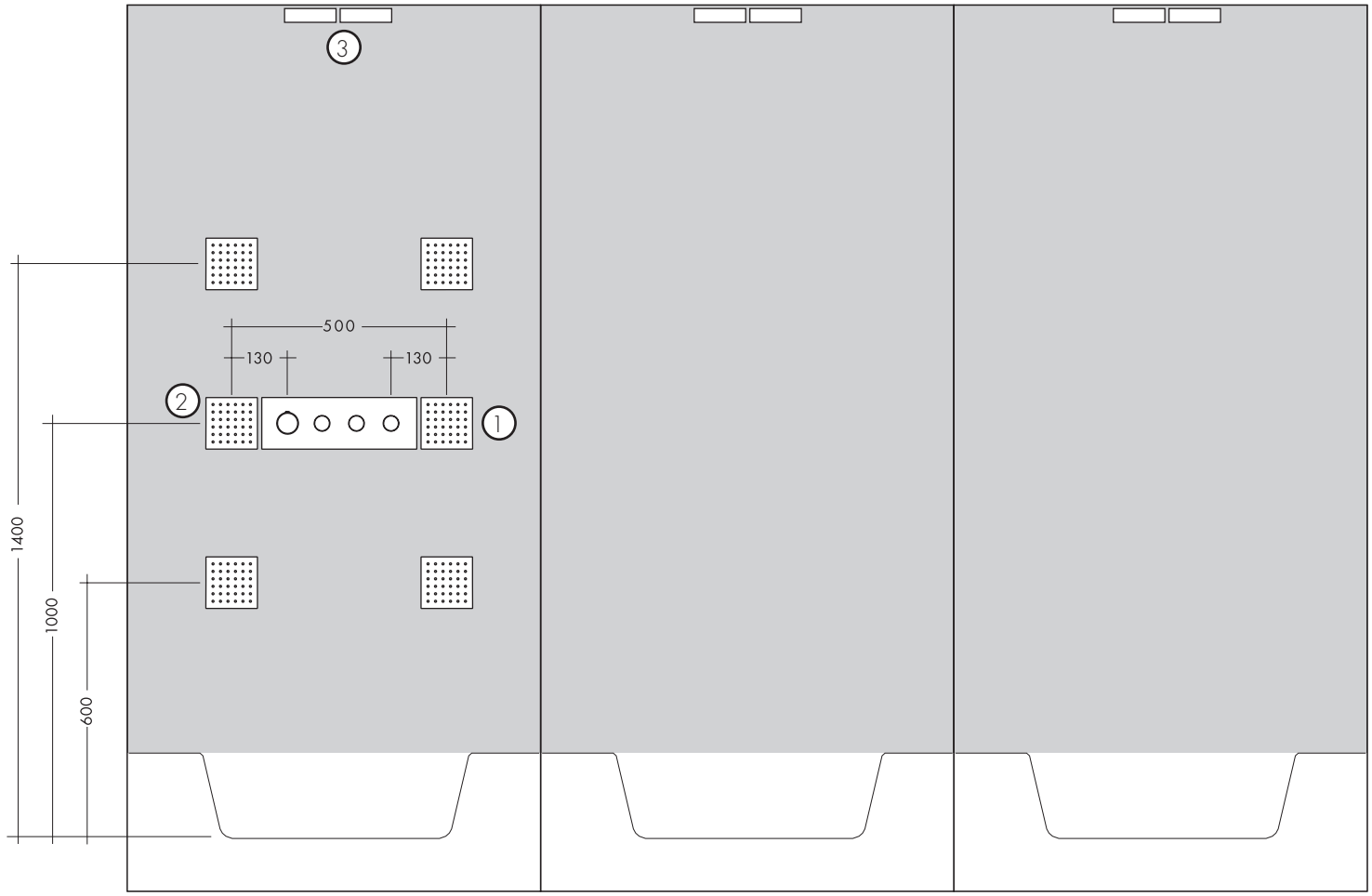
3
500
130
130
2
1
1400
1000
600

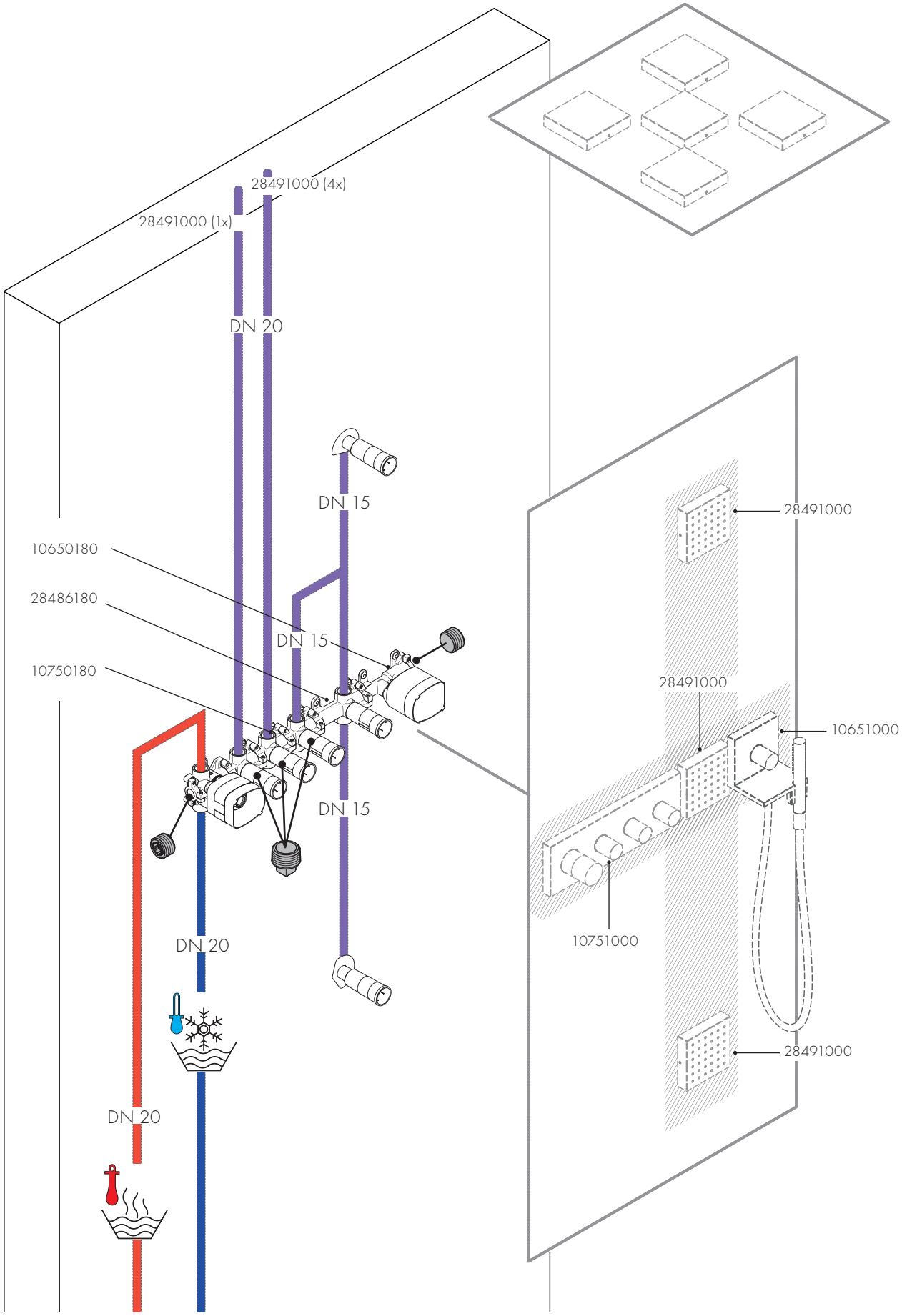
28491000 (4x)
28491000 (1x)
DN 20
DN 15
10650180
28486180
DN 15
10750180
DN 15
DN 20
DN 20
28491000
28491000
10651000
10751000
28491000

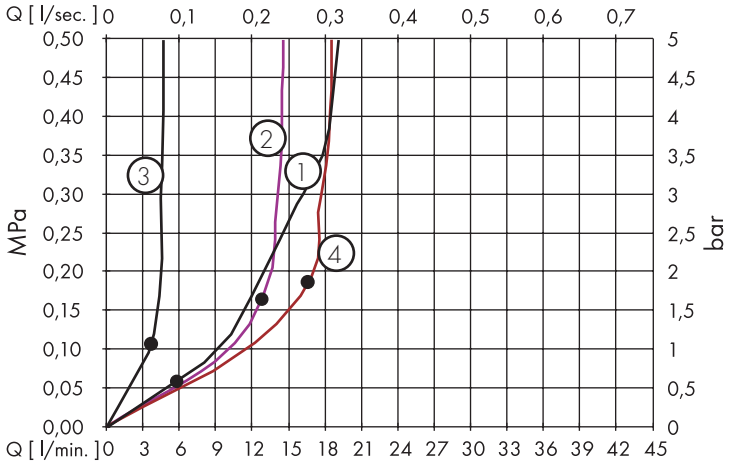
Q [l/sec.] 0 0,1 0,2 0,3 0,4 0,5 0,6 0,7
MPa
0,50 0,45 0,40 0,35 0,30 0,25 0,20 0,15 0,10 0,05 0,00
bar
5 4,5 4 3,5 3 2,5 2 1,5 1 0,5 0
Q [l/min.] 0 3 6 9 12 15 18 21 24 27 30 33 36 39 42 45
1
2
3
4

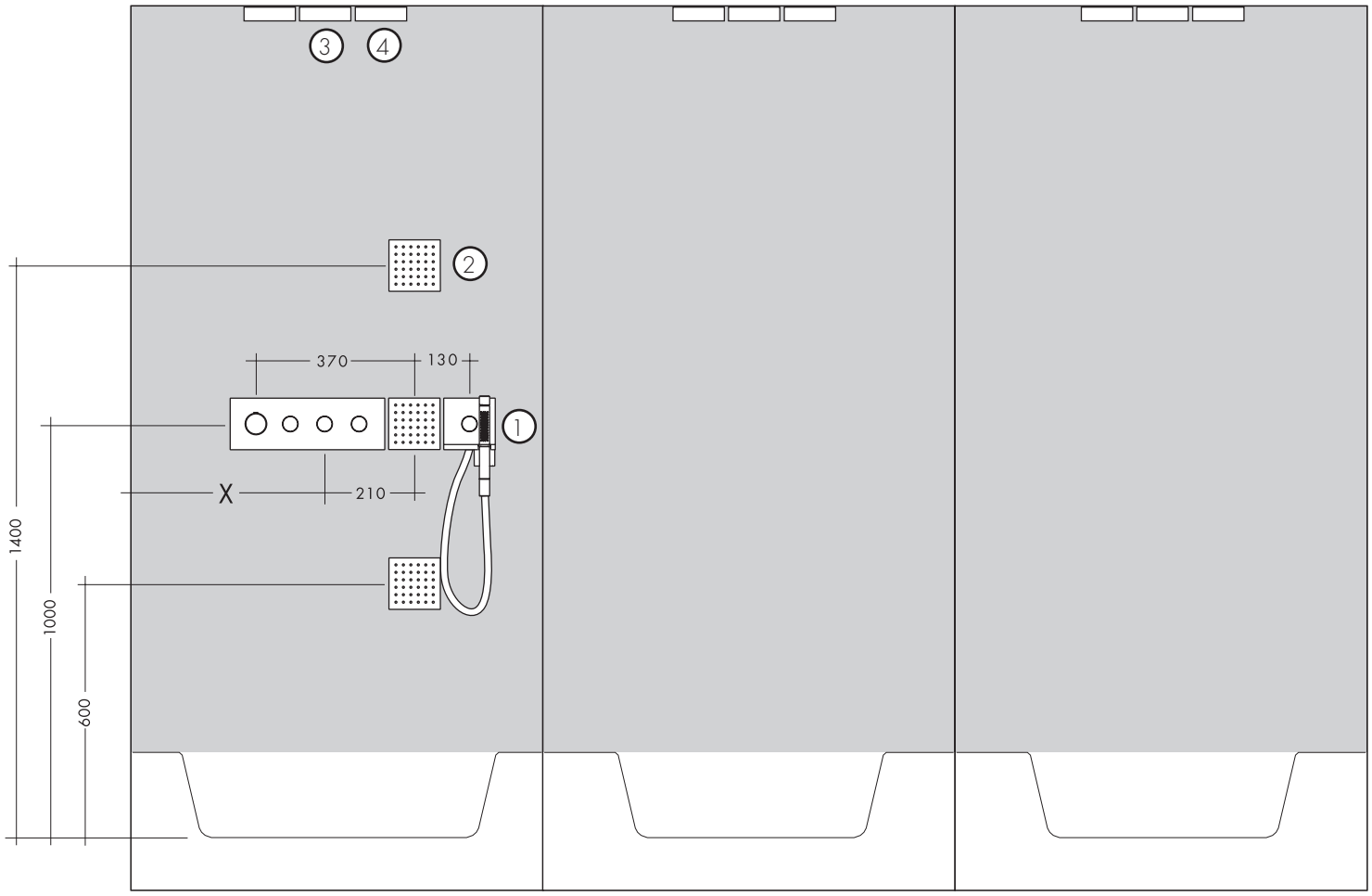
3
4
2
370
130
1
X
210
1400
1000
600

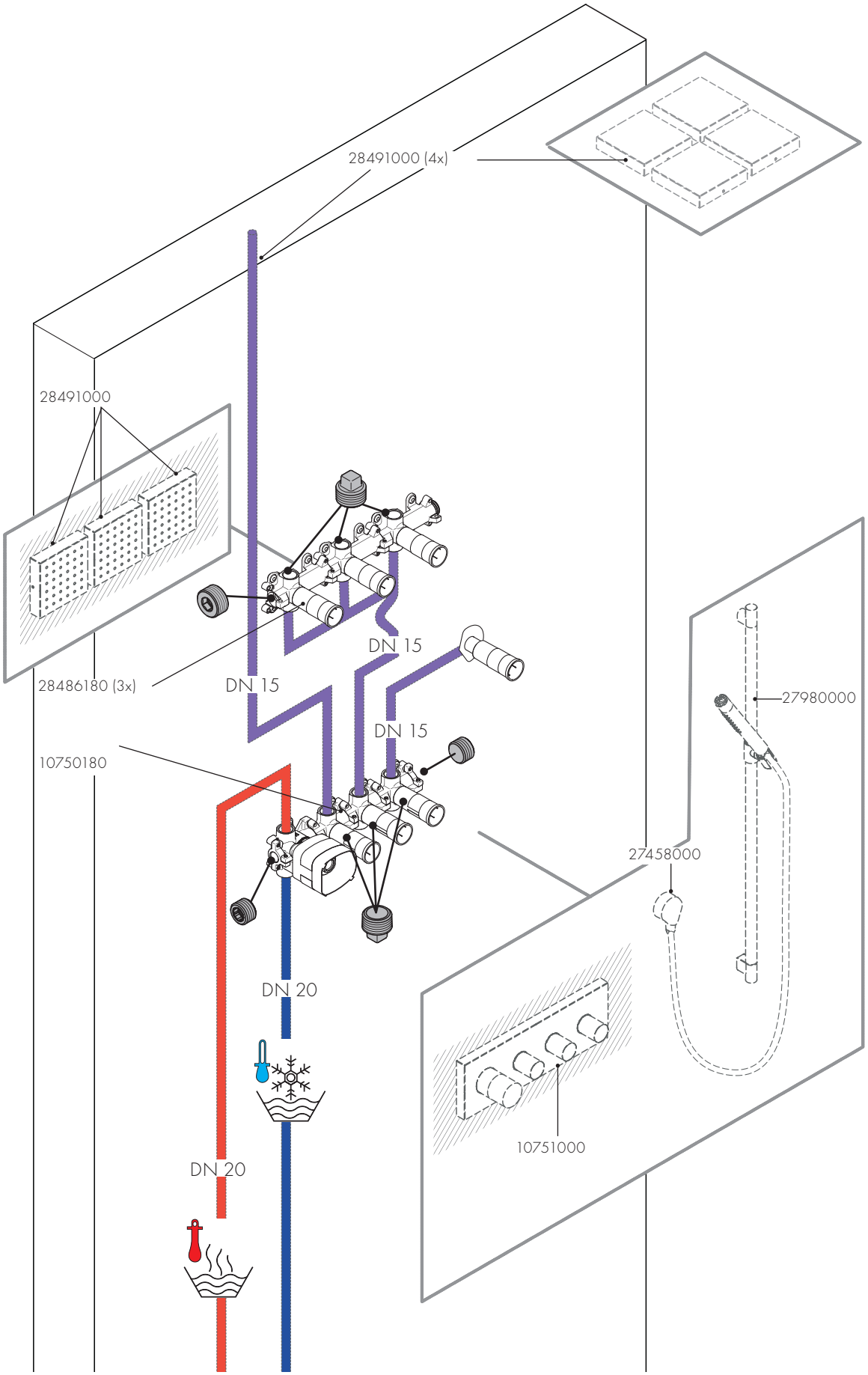
28491000 (4x)
28491000
28486180 (3x)
DN 15
DN 15
DN 15
10750180
27980000
27458000
DN 20
DN 20
10751000

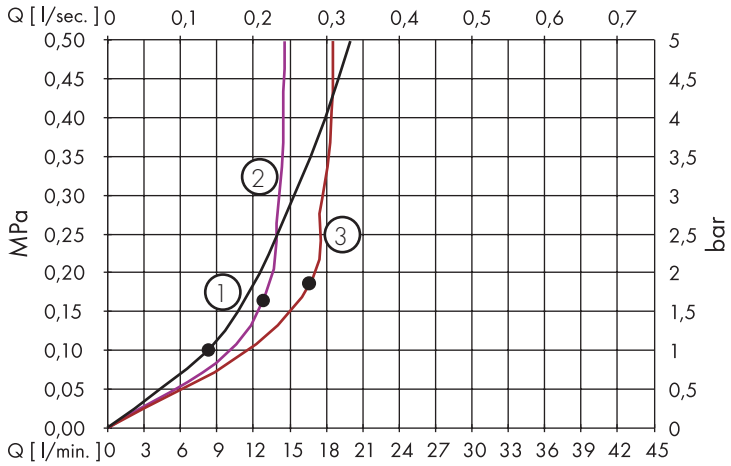
Q [l/sec.] 0 0,1 0,2 0,3 0,4 0,5 0,6 0,7
MPa
0,50 0,45 0,40 0,35 0,30 0,25 0,20 0,15 0,10 0,05 0,00
bar
5 4,5 4 3,5 3 2,5 2 1,5 1 0,5 0
Q [l/min.] 0 3 6 9 12 15 18 21 24 27 30 33 36 39 42 45
1
2
3

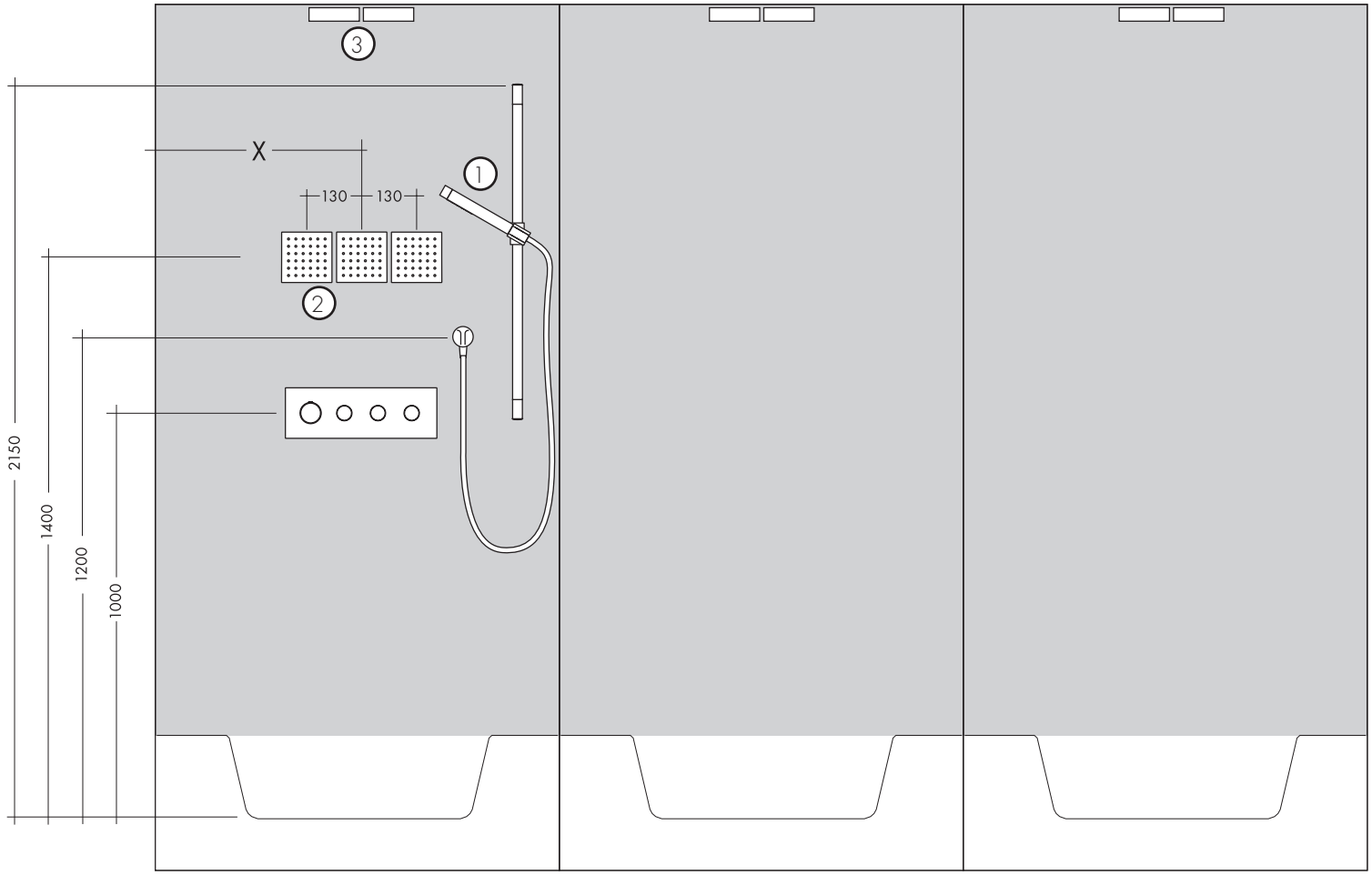
3
X
130
130
1
2
2150
1400
1200
1000

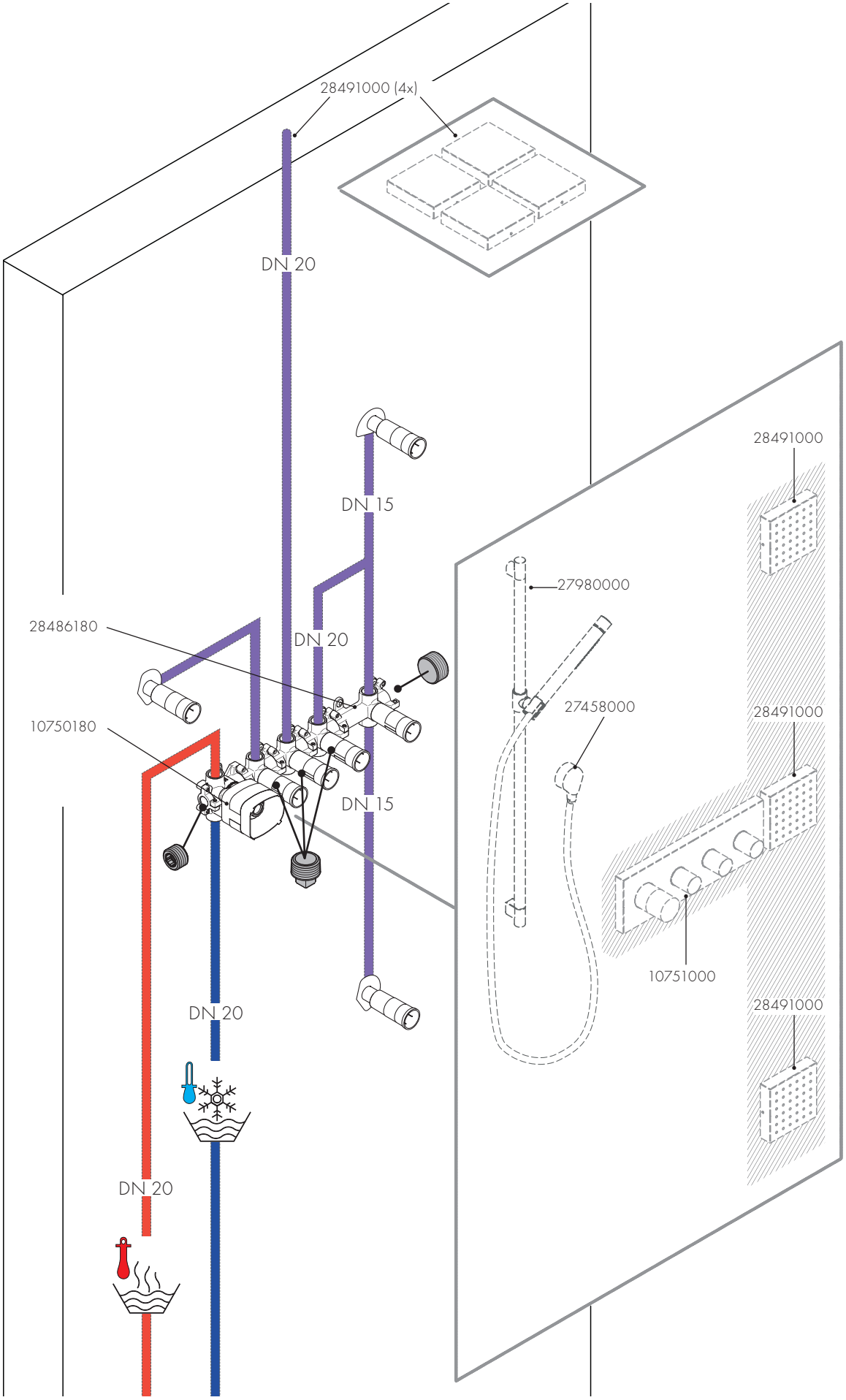
28491000 (4x)
DN 20
DN 15
28486180
DN 20
10750180
DN 15
DN 20
DN 20
28491000
27980000
27458000
28491000
10751000
28491000

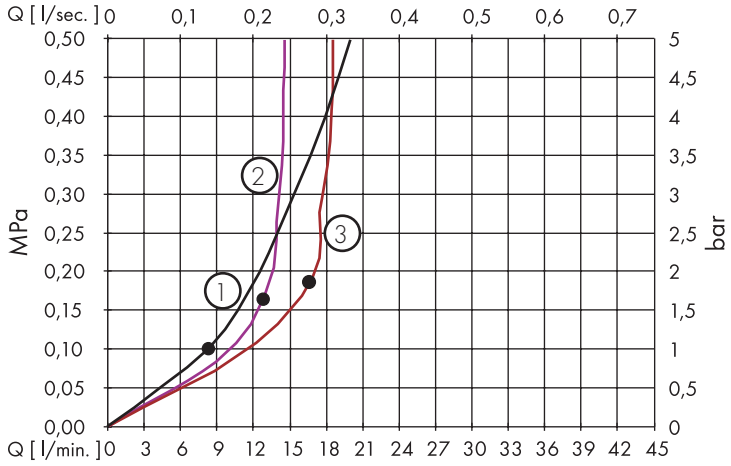
Q [l/sec.]
0
0,1
0,2
0,3
0,4
0,5
0,6
0,7
MPa
0,50
0,45
0,40
0,35
0,30
0,25
0,20
0,15
0,10
0,05
0,00
bar
5
4,5
4
3,5
3
2,5
2
1,5
1
0,5
0
Q [l/min.]
0
3
6
9
12
15
18
21
24
27
30
33
36
39
42
45
1
2
3

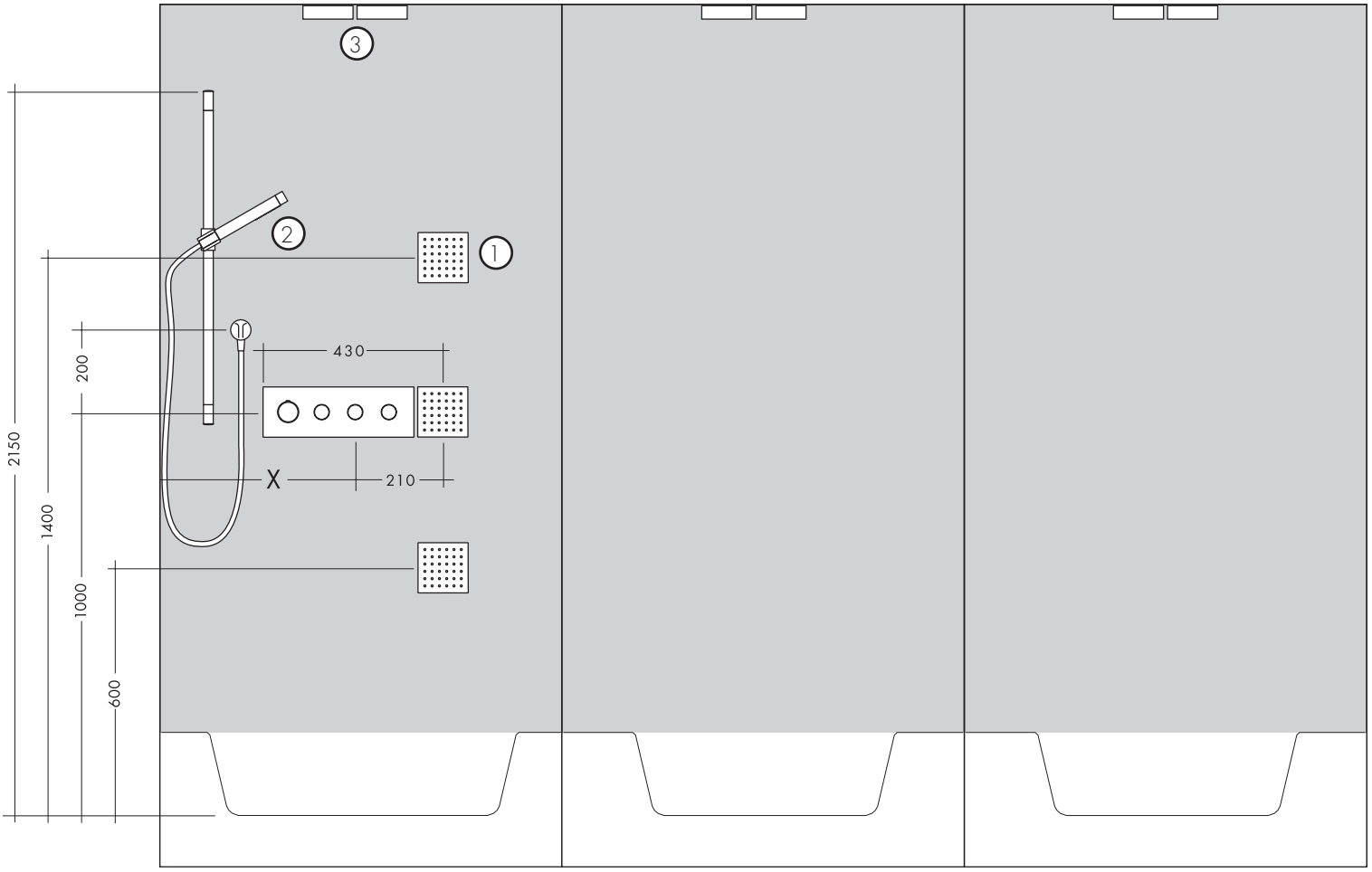
3
2
1
430
210
X
2150
1400
1000
200
600

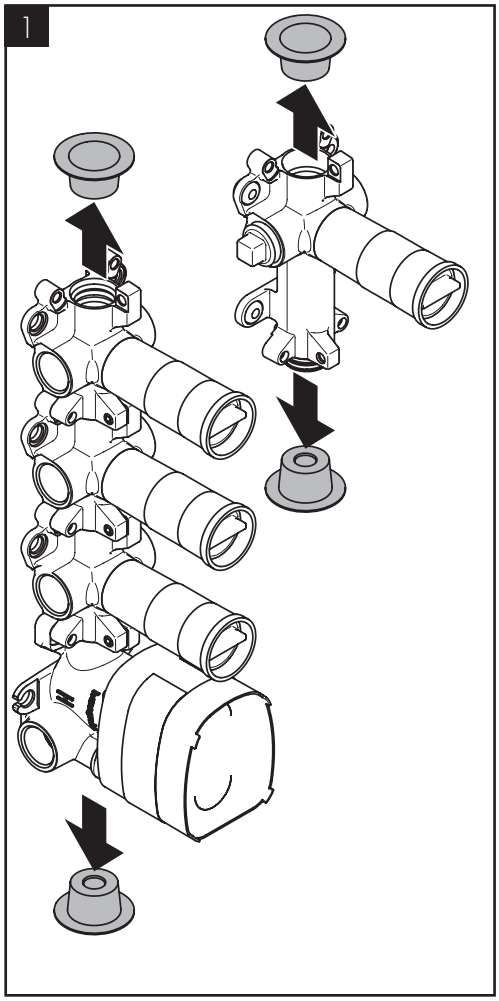
1

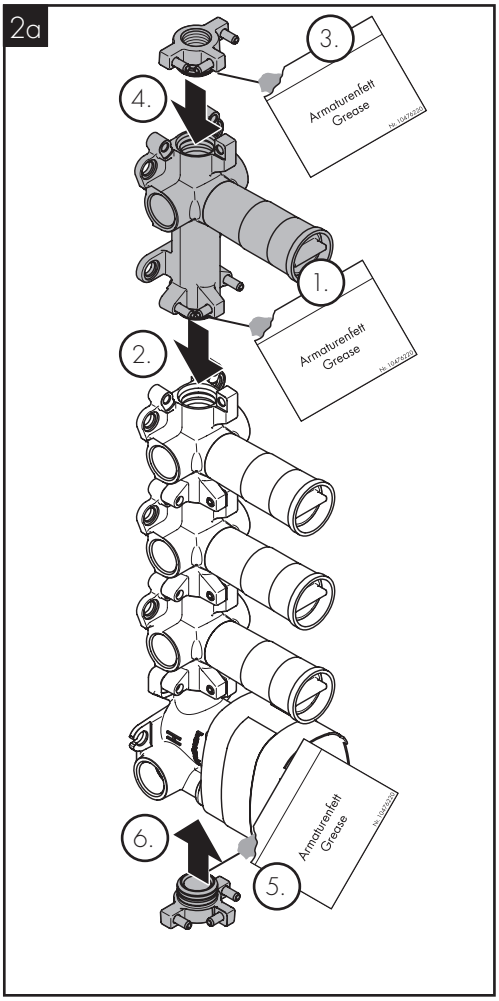
2a
3.
4.
Armaturenfett
Grease
1.
2.
6.
5.

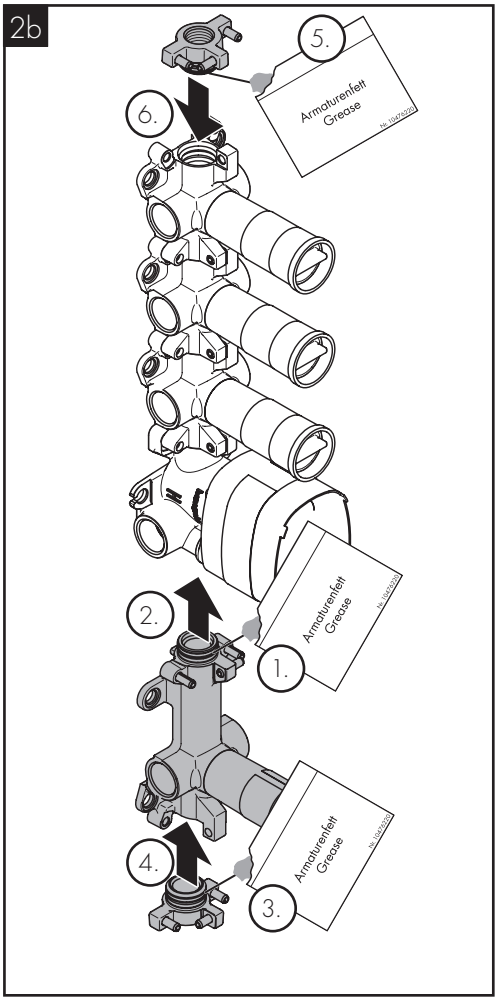
2b
5.
6.
Armaturenfett
Grease
2.
1.
4.
3.

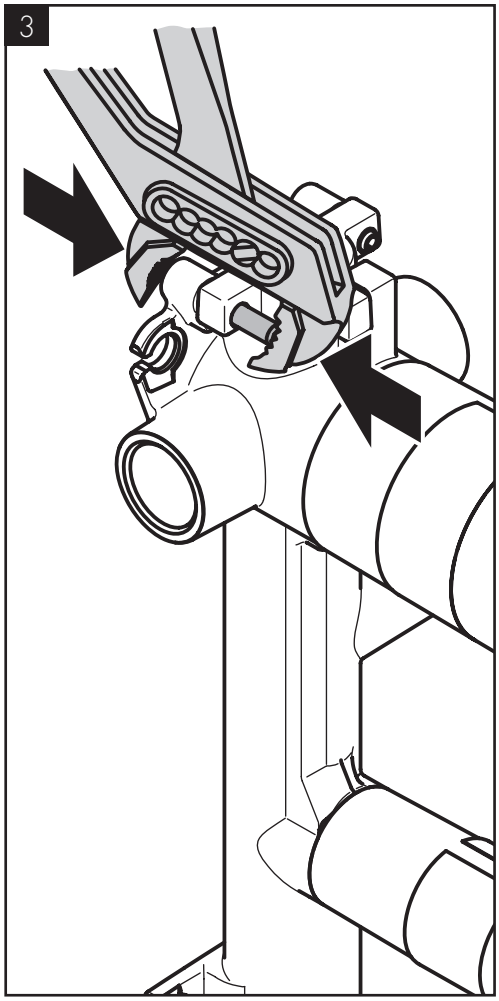
3

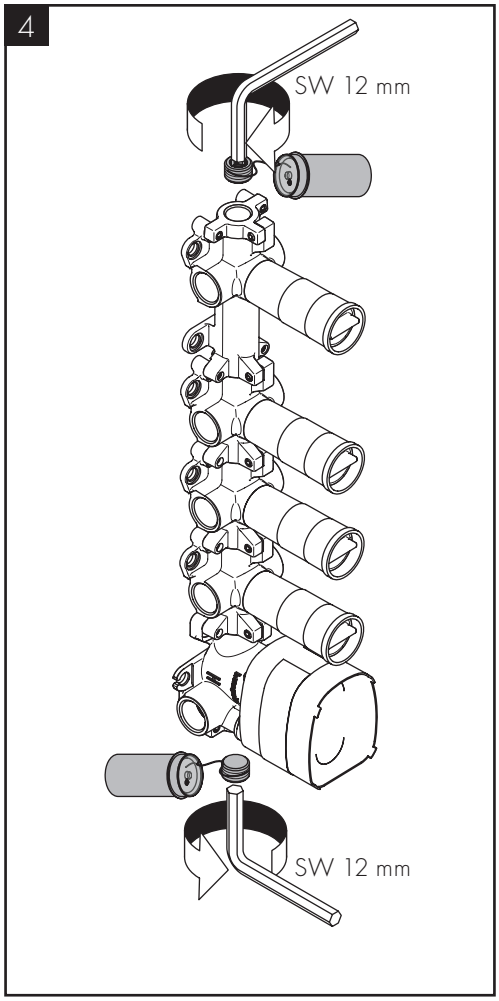
4
SW 12 mm
SW 12 mm

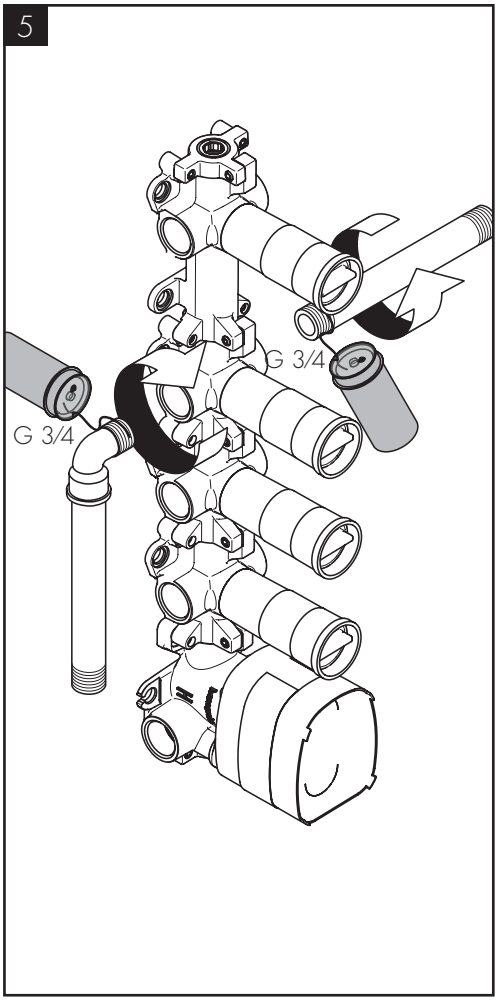
5
G 3/4
G 3/4

6

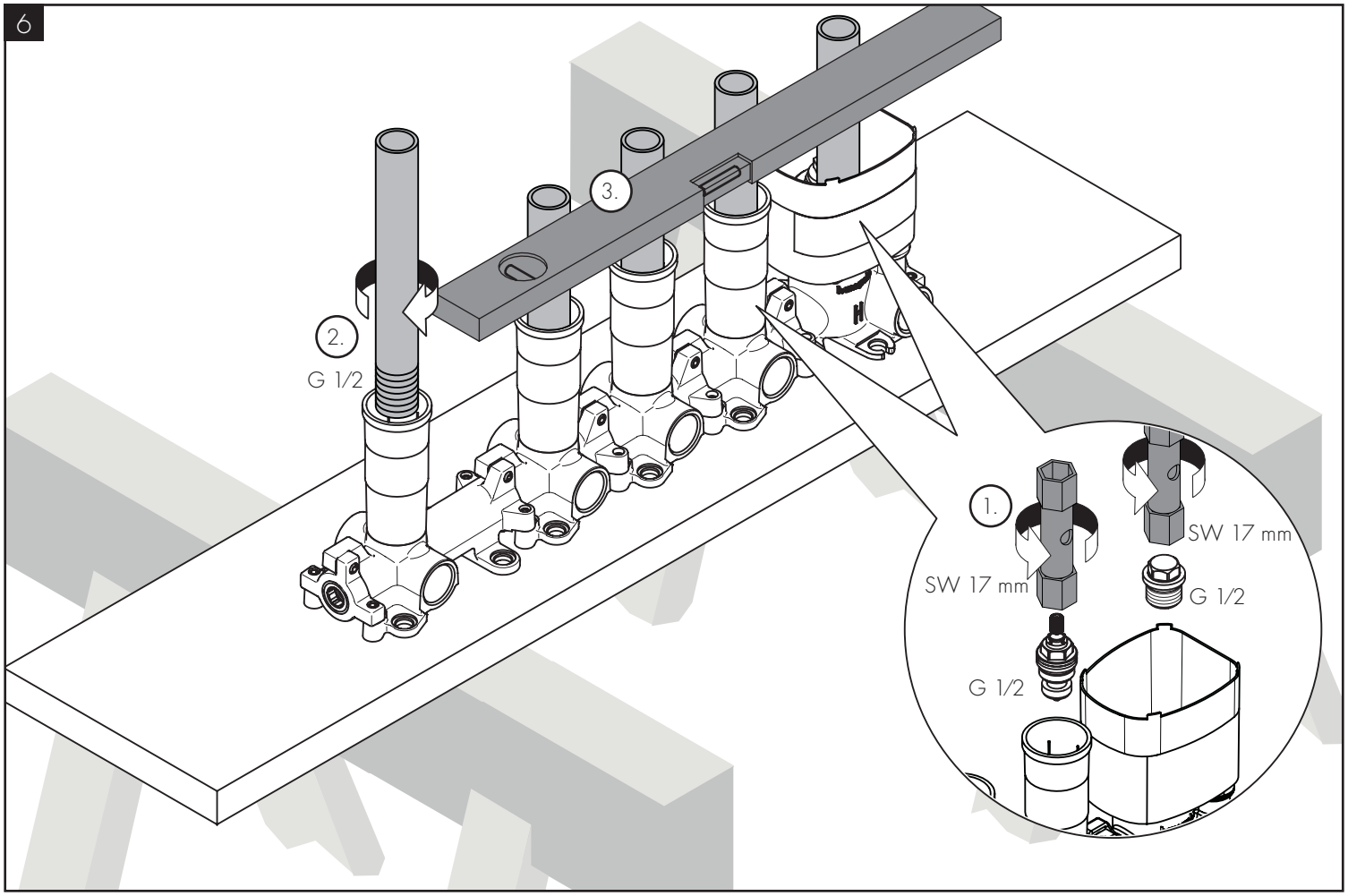

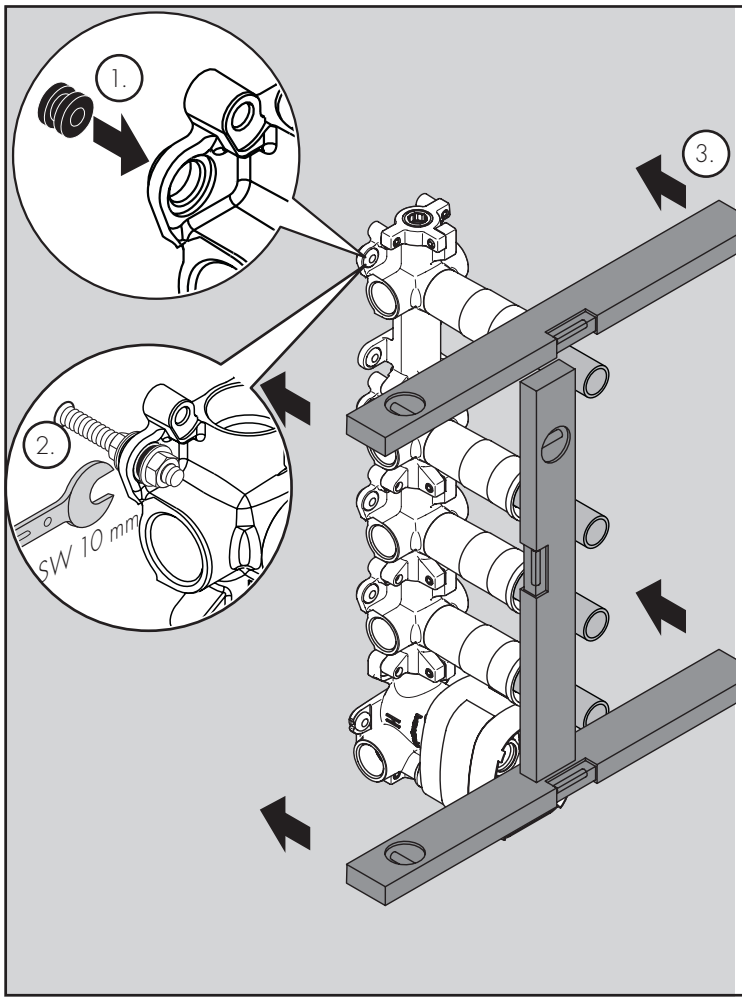

max./maks./最大/ىصقلاا دحلا/не более./ne daugiau kaip/tlak/azami/έως

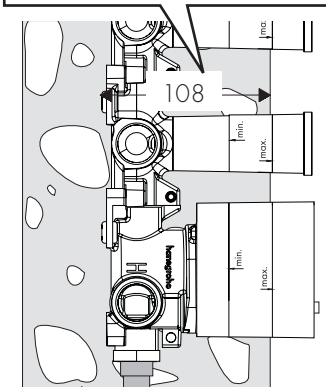

min./分钟/ةقيقدلا/мин/perc/dak

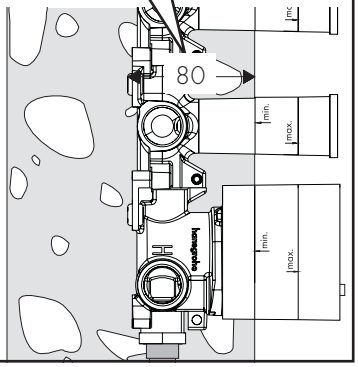

AXOR Starck
10650180

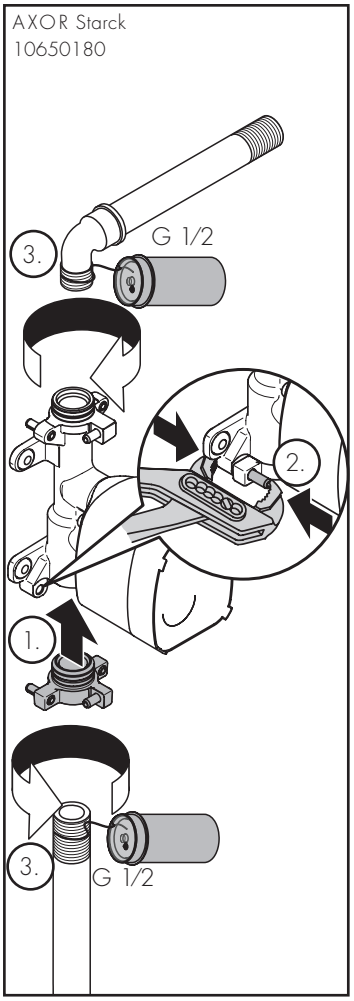

DE / Spülen der Leitungen
FR / Rincer les conduites
EN / Flushing of the pipes.
IT / Far scorrere l'acqua nel tubo
ES / Limpiar lavando los conductos
NL / Doorspoelen van de leidingen
DK / Skylning af ledninger
PT / Lavagem das tubagens
PL / Płukanie przewodów
RU / Промывка трубопроводов
CS / vypláchnout vedení
SK / Vypláchnutie vedení.
ZH / 冲洗管道。
HU / A vezetékek öblítése
FI / Johdotusten huuhtelu
SV / Spola ledningarna
LT / Išplauti vamzdžius
HR / Ispiranje slavina
TR / Hatların yıkanması
RO / Spălarea conductelor
EL / Καθαρισμός των αγωγών
SL / Izpiranje cevi
ET / Torude loputamine
LV / Ūdens vada skalošana
SR / Ispiranje cevi
NO / Spyling av ledninger
BG / Промиване на тръбопроводите
SQ / Shpëlarja e lidhjeve
AR / ريساوملا لىيسغ

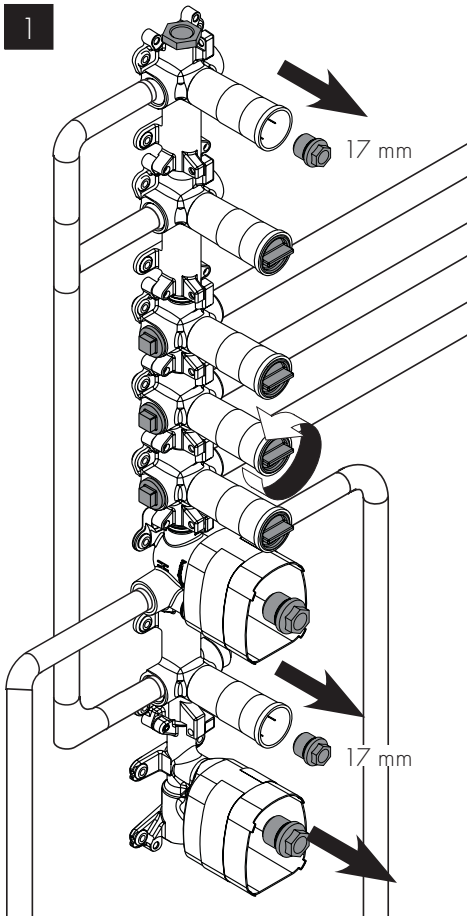

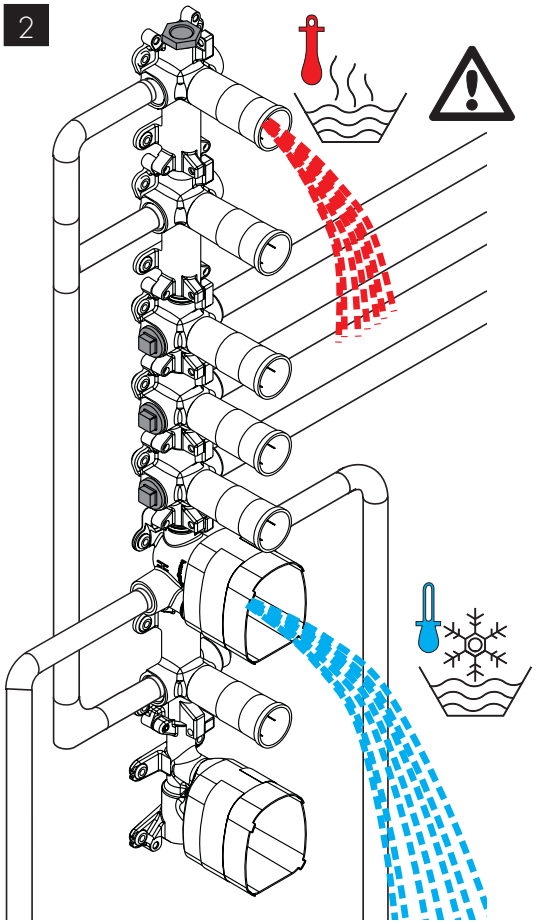

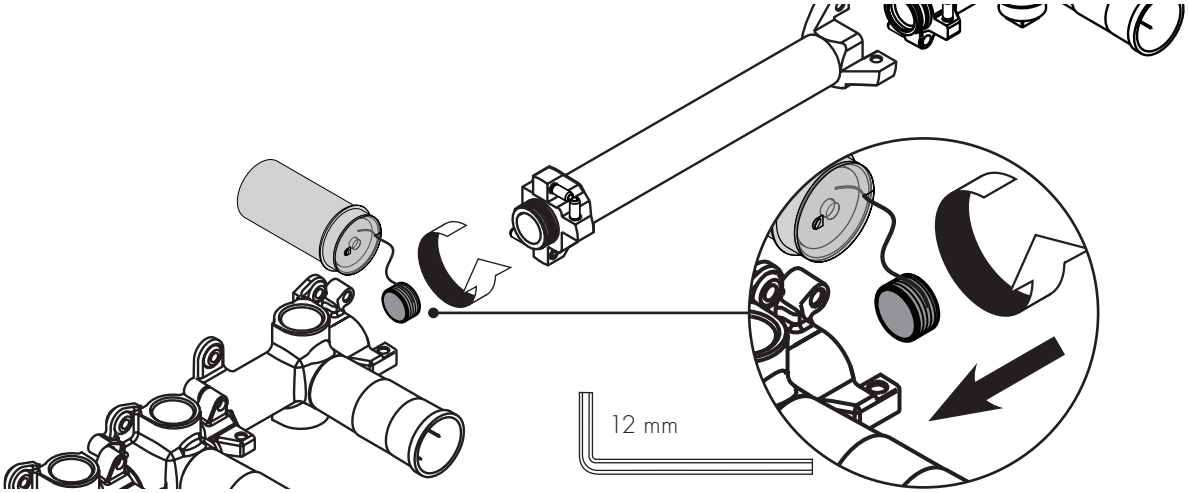

DE / Stopfen einschrauben
Folgt nach dem Grundkörper 40878/ 40877 kein Absperrventil, dann beigelegten Stopfen eindichten und einschrauben. So wird stagnierendem Wasser vorgebeugt.

FR / Visser l'obturateur
Si une vanne d'arrêt ne se trouve pas en aval du corps de base 40878/ 40877, étancher et visser l'obturateur fourni, évitant la stagnation d'eau.

EN / Screw in the plug
If there is no shutoff valve behind the basic body 40878/ 40877, seal the included plug and screw it in. This will prevent stagnating water.

IT / Avvitare i tappi
Se dopo il corpo base 40878/ 40877 non segue nessuna valvola d'arresto, allora ermetizzare il tappo e avvitarlo. Con ciò si previene a dell'acqua stagnata.

ES / Enroscar tapones
Si después del cuerpo básico 40878/ 40877 no sigue ninguna válvula de cierre, entonces se debe hermetizar y enroscar los tapones incluidos. De este modo se evita la acumulación de agua.

NL / Stop erin schroeven.
Indien na het basislichaam 40878/ 40877 geen afsluitklep volgt, moet de bijgevoegde stop afgedicht en ingeschroefd worden. Zo wordt stilstaand water voorkomen.

DK / Prop skrues i
Er der ikke nogen afspærringsventil efter grundelementet 40878/ 40877, tætnes vedlagte prop ind og skrues i. Således forebygges stagnerende vand.

PT / Enroscar o bujão
Se depois do corpo base 40878/ 40877 não se seguir nenhuma válvula de vedação, não se deve enroscar nem vedar o bujão fornecido. Desta forma previne a formação de água estagnada

PL / Wkręcanie korka
Jeżeli za korpusem 40878/ 40877 nie ma żadnego zaworu odcinającego, wówczas należy uszczelnić i wkręcić dołączony korek. W ten sposób zapobiega się gromadzeniu wody.

CS / Našroubování uzávěrů
Jestliže za základním tělesem 40878/40877 nenásleduje uzavírací ventil, potom utěsněte a našroubujte přiložené uzávěry. Předejde se tím stagnující vodě.

SK / Naskrutkovanie uzáverov
Ak za základným telesom 40878/40877 nie je uzatvárací ventil, potom utesnite a naskrutkujte priložené uzávery. Predíde sa tým stagnujúcej vode.

ZH / 拧固堵头
基体 40878/ 40877 之后无截止阀，因此用堵头进行密封并用螺钉拧固。以防水停滞。

RU / Ввинтите заглушки
Если за основной частью 40878/ 40877 нет запорного клапана, тогда загерметизируйте и ввинтите приложенные заглушки. Таким образом, удается предотвратить застаивание воды.

HU / Dugó becsavarása
Ha a 40878/40877 készüléktest után nincs zárószelep, akkor a mellékelt dugót kell behelyezni és becsavarni. Így meg lehet előzni a víz pangását.

FI / Tulpat ruuvataan kiinni
Jos perusosan 40878/ 40877 jälkeen ei tule sulkuventtiiliä, mukana olevat tulpat tiivistetään ja ruuvataan kiinni. Näin estetään veden kerääntyminen.

SV / Skruva i propp
Om det inte finns en spärrventil efter basenheten 40878/ 40877 ska den medföljande proppen sättas i och skruvas fast. Detta förebygger vattenstagnation.

LT / Kamščio užsukimas
Jeigu už pagrindinės dalies 40878/40877 nėra skiriamojo vožtuvo, užsandarinkite ir užsukite pridedamus kamščius. Taip išvengiama vandens užsistovėjimo.

HR / Zavrtanje čepa
Ako iza tijela 40878/40877 ne slijedi zaporni ventil, onda priloženi čep treba zabrtviti i zavrnuti. Na taj se način izbjegava stagniranje vode.

TR / Tapayı takın
Temel gövde 40878/ 40877'den sonra kapatma vanası yoksa, birlikte verilen tapayı izole edin ve vidalayın. Böylece suyun durgunlaşması önlenir.

RO / Înşurubarea dopului
În cazul în care după corpul de bază 40878/ 40877 nu este montată o supapă de închidere, etanșați dopul anexat și înșurubați-l. În acest fel veți evita formarea apei stagnante.

EL / Βιδώστε το βύσμα
Εφόσον δεν εγκατασταθεί μετά το βασικό στοιχείο 40878/ 40877 μία βαλβίδα διακοπής, θα πρέπει το βύσμα να βιδωθεί και να στεγανοποιηθεί ώστε να μην συγκεντρώνεται νερό.

SL / Uvijte zamašek
Če za osnovnim elementom 40878/ 40877 ni nameščenega zapornega ventila, zatesnite in uvijte priložen zamašek. Tako preprečite nabiranje stagnirajoče vode.

ET / Keerake kork sisse.
Kui põhikerele 40878/ 40877 ei järgne sulgurventiili, siis tihendage kork ja keerake sisse. Sellega väldite seisvat vett.

LV / Aizbāžņu ieskrūvēšana
Ja pēc pamatnes 40878/ 40877 neseko slēgvārsts, noblīvējiet un ieskrūvējiet pievienotos aizbāžņus. Tādējādi tiek novērsta ūdens sastāšanās.

SR / Skru inn plugg
Hvis ikke det følger en sperreventil etter basiskabinettet 40878/40877 skal man skru inn og tette med medlevert plugg. Slik forebygges stagnerende vann.

NO / Skru inn plugg
Hvis ikke det følger en sperreventil etter basiskabinettet 40878/40877 skal man skru inn og tette med medlevert plugg. Slik forebygges stagnerende vann.

BG / Завинтете пробката
Ако след основното тяло 40878/ 40877 няма спирачен клапан, тогава уплътнете и завинтете приложената пробка. Така се предотвратява застоя на вода.

SQ / Vidhosni tapën
Nëse pas njësisë kryesore 40878/ 40877 nuk vjen asnjë valvul bllokuese, atëherë izoloni dhe vidhosni tapat e dërguara. Në këtë mënyrë do të parandalohet uji i ndenjur.

AR /

تركيب السدادات

إذا لم يتبع الجسم الرئيسي / صمام مانع للتدفق، قم بتركيب السدادات المرفقة وثبتها بإحكام، مما سيمنع تكون أي مياه راكدة.

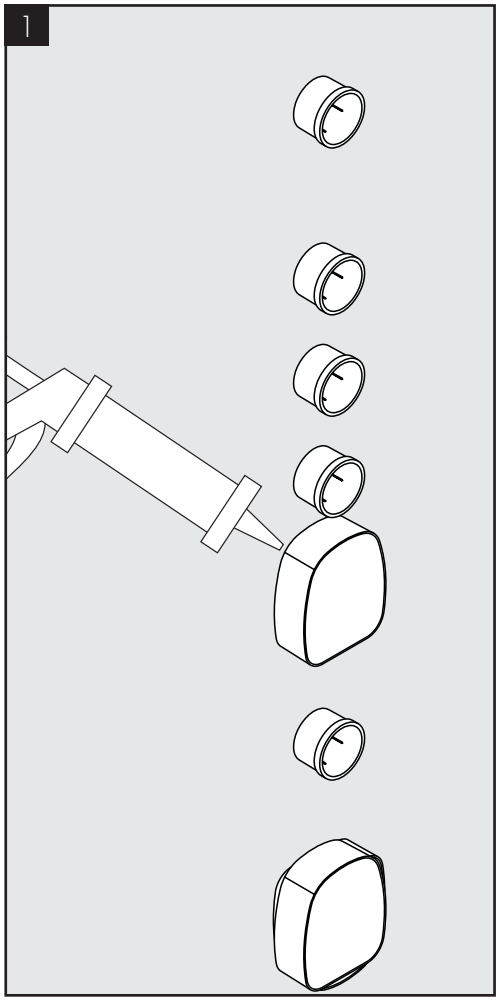
1

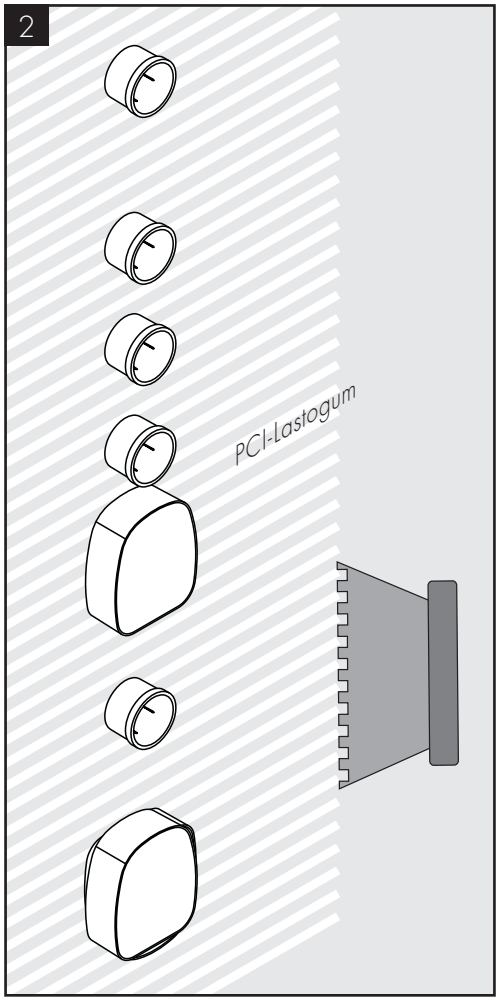
2
PCI-Lastogum

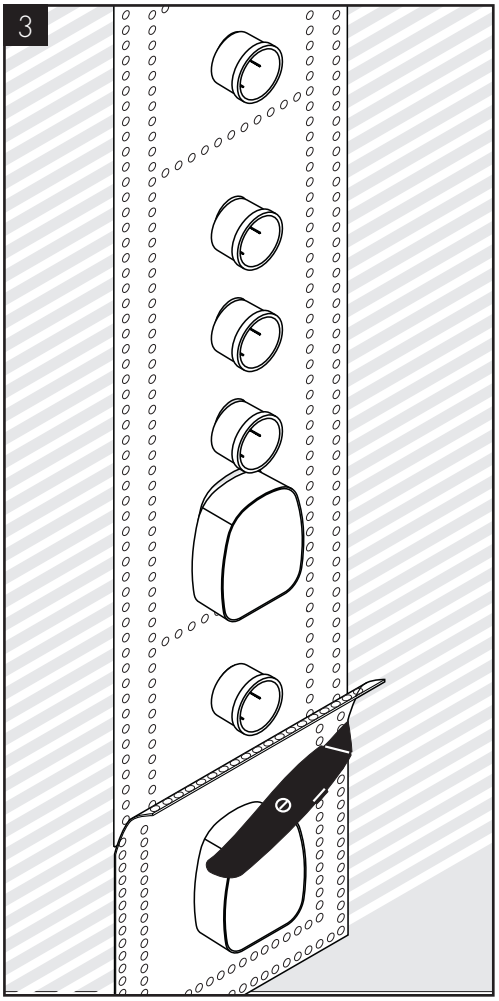
3

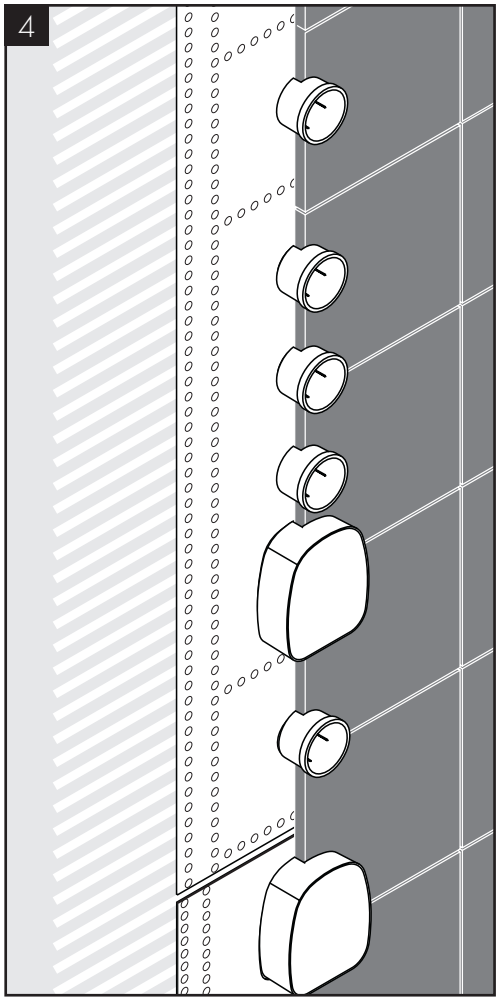
4

AXOR ShowerCollection

10750180

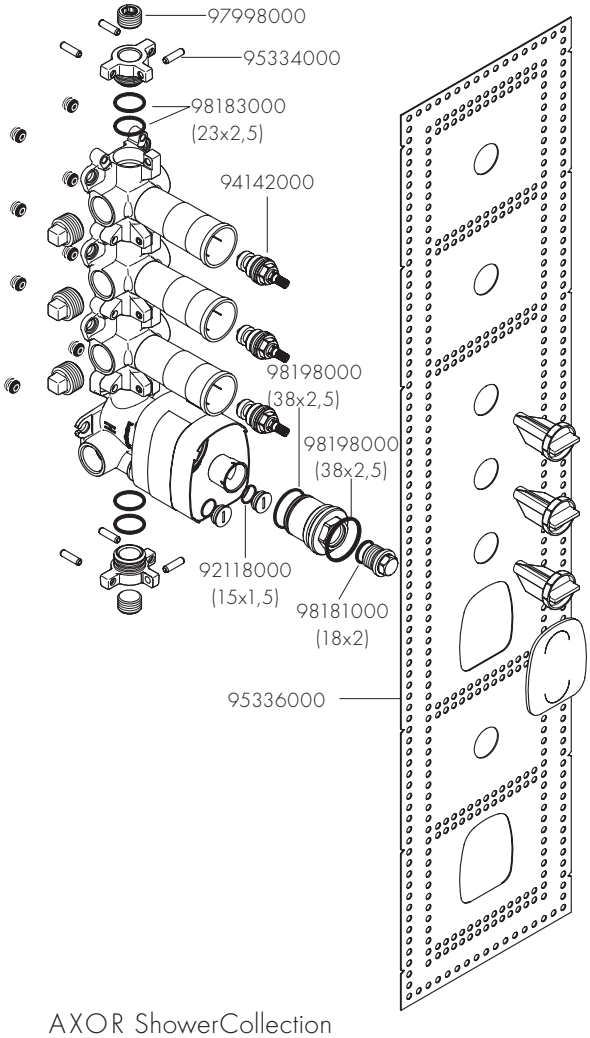

AXOR ShowerCollection

10650180

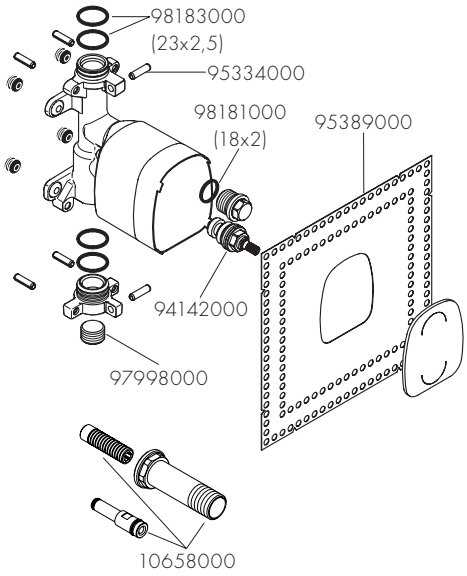

AXOR ShowerCollection

10971180

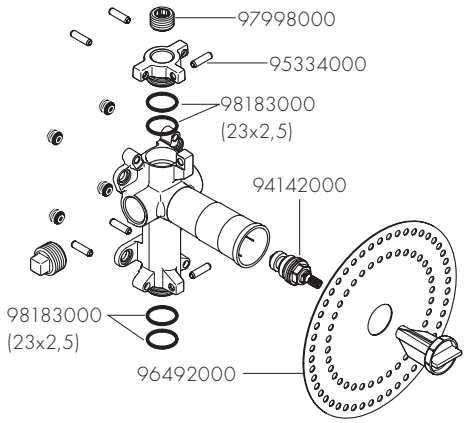

AXOR ShowerCollection

28486180

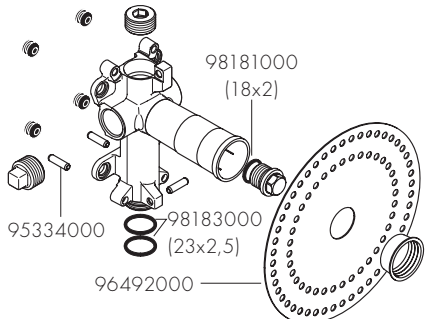

	P-IX	DVGW	SINTEF	NF	STF	SQS CERTIFICATION BODY KIWA
10650180	P-IX 29508/IO		X			X
10750180			X			X
10971180						X
28486180	P-IX 19159/IZ					

Hansgrohe SE
DIN 4109
P-IX 29508/IO
TÜV Rheinland LGA
Products

Hansgrohe SE
DIN 4109
P-IX 19159/IZ
TÜV Rheinland LGA
Products

AXOR

AXOR / Hansgrohe SE
Auestraße 5–9
77761 Schiltach
Deutschland

info@axor-design.com
axor-design.com

07/2019
9.04829.03