AXOR

DE / Gebrauchsanleitung / Montageanleitung 02
FR / Mode d'emploi / Instructions de montage 02
EN / Instructions for use / assembly instructions 03
IT / Istruzioni per l'uso / Istruzioni per Installazione 03
ES / Modo de empleo / Instrucciones de montaje 04
NL / Gebruiksaanwijzing / Handleiding 04
DK / Brugsanvisning / Monteringsvejledning 05
PT / Instruções para uso / Manual de Instalación 05
PL / Instrukcja obsługi / Instrukcja montażu 06
CS / Návod k použití / Montážní návod 06
SK / Návod na použitie / Montážny návod 07
ZH / 用户手册 / 组装说明 07
RU / Руководство пользователя / Инструкция по монтажу 08
FI / Käyttöohje / Asennusohje 08
SV / Bruksanvisning / Monteringsanvisning 09
LT / Vartotojo instrukcija / Montavimo instrukcijos 09
HR / Upute za uporabu / Uputstva za instalaciju 10
TR / Kullanım kılavuzu / Montaj kılavuzu 10
RO / Manual de utilizare / Instrucțiuni de montare 11
EL / Οδηγίες χρήσης / Οδηγία συναρμολόγησης 11
SL / Navodilo za uporabo / Navodila za montažo 12
ET / Kasutusjuhend / Paigaldusjuhend 12
LV / Lietošanas pamācība / Montāžas instrukcija 13
SR / Uputstvo za upotrebu / Uputstvo za montažu 13
NO / Bruksanvisning / Montasjeveiledning 14
BG / Инструкция за употреба / Ръководство за монтаж 14
SQ / Udhëzuesi i përdorimit / Udhëzime rreth montimit 15
AR / دليل الاستخدام / تعليمات التجميع 15
HU / Használati útmutató / Szerelési útmutató 16
JP / 取扱説明書 / 施工説明書 17

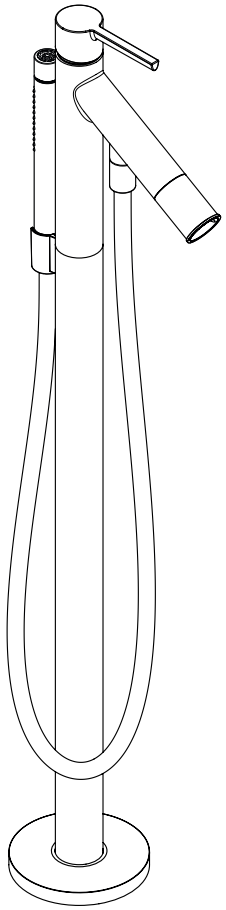

AXOR Starck
10455XXX

AXOR Starck
10456XXX

INSTALLATION

UNIDOMO®

Ihr Online-Fachhändler für: hansgrohe

- Kostenlose und individuelle Beratung
- Hochwertige Produkte
- Kostenloser und schneller Versand
- TOP Bewertungen
- Exzelenter Kundenservice
- Über 20 Jahre Erfahrung

E-Mail: info@unidomo.de | Tel.: 04621 - 30 60 89 0 | www.unidomo.de

uniDomo GmbH & Co. KG • Thorshammer 12 • 24866 Busdorf • UstIdNr. DE257133895 • Geschäftsführer: Rainer Nau, Sven Klinker

⚠ SICHERHEITSHINWEISE

⚠ Bei der Montage müssen zur Vermeidung von Quetsch- und Schnittverletzungen Handschuhe getragen werden.

⚠ Kinder, sowie Erwachsene mit körperlichen, geistigen und/oder sensorischen Einschränkungen dürfen das Produkt nicht unbeaufsichtigt benutzen. Personen, die unter Alkohol- oder Drogeneinfluss stehen, dürfen das Produkt nicht benutzen.

⚠ Das Produkt darf nur zu Bade-, Hygiene- und Körperreinigungszwecken eingesetzt werden.

⚠ Der Kontakt der Brausestrahlen mit empfindlichen Körperstellen (z. B. Augen) muss vermieden werden. Es muss ein ausreichender Abstand zwischen Brause und Körper eingehalten werden.

⚠ Das Produkt darf nicht als Haltegriff benutzt werden. Es muss ein separater Haltegriff montiert werden.

⚠ Große Druckunterschiede zwischen den Kalt- und Warmwasseranschlüssen müssen ausgeglichen werden.

MONTAGEHINWEISE

/ Vor der Montage muss das Produkt auf Transportschäden untersucht werden. Nach dem Einbau werden keine Transport- oder Oberflächenschäden anerkannt.

/ Die Leitungen und die Armatur müssen nach den gültigen Normen montiert, gespült und geprüft werden.

/ Die in den Ländern jeweils gültigen Installationsrichtlinien sind einzuhalten.

/ Die beigepackte Siebdichtung muss eingebaut werden, um Schmutzeinspülungen aus dem Leitungsnetz zu vermeiden. Schmutzeinspülungen können die Funktion beeinträchtigen und/oder zu Beschädigungen an Funktionsteilen der Brause führen, für hieraus ergebende Schäden haftet Hansgrohe nicht.

TECHNISCHE DATEN

Betriebsdruck:	max. 1 MPa
Empfohlener Betriebsdruck:	0,1 - 0,5 MPa
Prüfdruck:	1,6 MPa
	(1 MPa = 10 bar = 147 PSI)
Heißwassertemperatur:	max. 70°C
Empfohlene Heißwassertemperatur:	65°C
Thermische Desinfektion:	max. 70°C/4 min

/ Eigensicher gegen Rückfließen

/ Das Produkt ist ausschließlich für Trinkwasser konzipiert!

SYMBOLERKLÄRUNG

Kein essigsäurehaltiges Silikon verwenden!

Badewanne freistehend mit Außenverkleidung.

JUSTIERUNG (siehe Seite 19)

Einstellen der Warmwasserbegrenzung. In Verbindung mit Durchlauferhitzern ist eine Warmwassersperre nicht zu empfehlen.

MASSE (siehe Seite 20)

DURCHFLUSSDIAGRAMM (siehe Seite 20
① Handbrause
② Wanneneinlauf

REINIGUNG (siehe Seite 21)

WARTUNG (siehe Seite 22)

Rückflussverhinderer müssen gemäß EN 806-5 regelmäßig in Übereinstimmung mit nationalen oder regionalen Bestimmungen auf ihre Funktion geprüft werden (mindestens einmal jährlich).

SERVICETEILE (siehe Seite 23)

SONDERZUBEHÖR (nicht im Lieferumfang enthalten)

VERLÄNGERUNG (60 mm #97686000 siehe Seite 23)

VERLÄNGERUNG (60 mm #10981000 siehe Seite 23)

BEDIENUNG (siehe Seite 19)

PRÜFZEICHEN (siehe Seite 23)

MONTAGE (voir pages 18)

⚠ CONSIGNES DE SÉCURITÉ

⚠ Lors du montage, porter des gants de protection pour éviter toute blessure par écrasement ou coupure.

⚠ Il est interdit aux enfants ainsi qu'aux adultes ayant des insuffisantes physiques, psychiques et/ou motoriques d'utiliser la douche sans surveillance. De même, il est interdit à des personnes sous influence d'alcool ou de drogues d'utiliser la douche.

⚠ Le produit ne doit servir qu'à se laver et à assurer l'hygiène corporelle.

⚠ Éviter le contact du jet de la douchette avec les parties sensibles du corps (telles par ex. que les yeux). Veiller à respecter un écart suffisant entre la douchette et le corps

⚠ Le produit ne doit pas servir de poignée. Monter pour cela une poignée séparée.

⚠ Il est conseillé d'équilibrer les pressions de l'eau chaude et froide.

INSTRUCTIONS POUR LE MONTAGE

/ Avant son montage, s'assurer que le produit n'a subi aucun dommage pendant le transport Après le montage, tout dommage de transport ou de surface ne pourra pas être reconnu.

/ Les conduites et la robinetterie doivent être montés, rincés et contrôlés selon les normes en vigueur.

/ Les directives d'installation en vigueur dans le pays concerné doivent être respectées.

/ Le joint à filtre fourni avec la pomme de douche à main doit être installé afin de retenir des impuretés du système de conduites. Ceux-ci pourraient influencer le fonctionnement de ce produit et même endommager des pieces mobiles. Des réclamations à la suite de l'usage de la pomme de douche sans joint-tamis de hansgrohe ne peuvent pas faire partie de notre garantie.

INFORMATIONS TECHNIQUES

Pression de service autorisée:	max. 1 MPa
Pression de service conseillée:	0,1 - 0,5 MPa
Pression maximum de contrôle:	1,6 MPa
	(1 MPa = 10 bar = 147 PSI)
Température d'eau chaude:	max. 70°C
Température recommandée:	65°C
Désinfection thermique:	max. 70°C/4 min

/ Avec dispositif anti-retour

/ Le produit est exclusivement conçu pour de l'eau potable!

DESCRIPTION DU SYMBOLE

Ne pas utiliser de silicone contenant de l'acide acétique!

Baignoire autonome avec tablier lesion.

ETALONNAGE (voir pages 19)

Réglage de la limitation d'eau chaude. En liaison avec les chauffe-eau, un blocage de l'eau chaude n'est pas recommandable.

DIMENSIONS (voir pages 20)

DIAGRAMME DU DÉBIT (voir pages 20
① Douchette
② Bec déverseur

NETTOYAGE (voir pages 21)

ENTRETIEN (voir pages 22)

Les clapets anti-retour doivent être examinés régulièrement conformément à la norme EN 806-5 ou conformément aux dispositions nationales ou régionales quant à leur fonction (au moins une fois par an).

PIÈCES DÉTACHÉES (voir pages 23)

ACCESSOIRES EN OPTION (ne fait pas partie de la fourniture)

JEU DE RALLONGE (60 mm #97686000 voir pages 23)

JEU DE RALLONGE (60 mm #10981000 voir pages 23)

INSTRUCTIONS DE SERVICE (voir pages 19)

CLASSIFICATION ACOUSTIQUE ET DÉBIT (voir pages 23)

MONTAGE (voir pages 18)

⚠ SAFETY NOTES

⚠ Gloves should be worn during installation to prevent crushing and cutting injuries.

⚠ Children as well as adults with physical, mental and/or sensoric impairments must not use this product without proper supervision. Persons under the influence of alcohol or drugs are prohibited from using this product.

⚠ The product may only be used for bathing, hygienic and body cleaning purposes.

⚠ Do not allow the streams of the shower touch sensitive body parts (such as your eyes). An adequate distance must be kept between the shower and you.

⚠ The product may not be used as a holding handle. A separate handle must be installed.

⚠ The hot and cold supplies must be of equal pressures.

INSTALLATION INSTRUCTIONS

/ Prior to installation, inspect the product for transport damages. After it has been installed, no transport or surface damage will be honoured.

/ The pipes and the fixture must be installed, flushed and tested as per the applicable standards.

/ The plumbing codes applicable in the respective countries must be observed.

/ The mesh washer must be insert to protect the shower against incoming dirt by pipework. Incoming dirt leads to defects or/and can damage parts of the shower; such caused faults voids all liability and guarantee claims.

TECHNICAL DATA

Operating pressure:	max. 1 MPa
Recommended operating pressure:	0,1 - 0,5 MPa
Test pressure:	1,6 MPa
	(1 MPa = 10 bar = 147 PSI)
Hot water temperature:	max. 70°C
Recommended hot water temp.:	65°C
Thermal disinfection:	max. 70°C / 4 min

/ Safety against backflow

/ The product is exclusively designed for drinking water!

SYMBOL DESCRIPTION

Do not use silicone containing acetic acid!

Freestanding tub with outside covering.

ADJUSTMENT (see page 19)

To adjust the hot water limiter. Using a hot water limiter in combination with a continuous flow water heater is not recommended.

DIMENSIONS (see page 20)

FLOW DIAGRAM (see page 20
① Hand shower
② Bath Spout

CLEANING (see page 21)

MAINTENANCE (see page 22)

The check valves must be checked regularly according to EN 806-5 in accordance with national or regional regulations (at least once a year).

SPARE PARTS (see page 23)

SPECIAL ACCESSORIES (order as an extra)

EXTENSION (60 mm #97686000 see page 23)

EXTENSION (60 mm #10981000 see page 23)

OPERATION (see page 19)

TEST CERTIFICATE (see page 23)

ASSEMBLY (vedi pagg. 18)

⚠ INDICAZIONI SULLA SICUREZZA

⚠ Durante il montaggio, per pevitare ferite da schiacciamento e da taglio bisogna indossare guanti protettivi.

⚠ I bambini e gli adulti affetti da menomazioni fisiche, psichiche e/o sensoriali devono utilizzare il sistema doccia solo sotto sorveglianza. Il prodotto non deve essere utilizzato da persone sotto l'effetto di droghe o alcolici.

⚠ Il prodotto deve essere utilizzato esclusivamente per fare il bagno e per l'igiene del corpo.

⚠ Bisogna evitare il contatto fra il getto della doccia e parti del corpo delicate (ad es. gli occhi). Fra il soffione ed il corpo va mantenuta una distanza sufficiente.

⚠ Il prodotto non deve essere utilizzato come maniglia, questa deve essere montata separatamente.

⚠ Attenzione! Compensare le differenze di pressione tra i collegamenti dell'acqua fredda e dell'acqua calda.

ISTRUZIONI PER IL MONTAGGIO

/ Prima del montaggio è necessario controllare che non ci siano stati danni durante il trasporto. Una volta eseguito il montaggio, non verranno riconosciuti eventuali danni di trasporto o delle superfici.

/ Montare, lavare e controllare tubature e rubinetteria rispettando le norme correnti.

/ Vanno rispettate le direttive di installazione nazionali vigenti nel rispettivo paese.

/ Per proteggere la soffione doccia da eventuali impurita provenienti dalle tubazioni dell'acqua, deve essere inserito il filtro nell'impugnatura della doccia stessa. Tali impurita possono infatti causare difetti e/o danneggiare parti della doccia; in questo caso la Hansgrohe non risponde dei danni.

DATI TECNICI

Pressione d'uso:	max. 1 MPa
Pressione d'uso consigliata:	0,1 - 0,5 MPa
Pressione di prova:	1,6 MPa
	(1 MPa = 10 bar = 147 PSI)
Temperatura dell'acqua calda:	max. 70°C
Temp. dell'acqua calda consigliata:	65°C
Disinfezione termica:	max. 70°C / 4 min

/ Sicurezza antiriflusso

/ Il prodotto è concepito esclusivamente per acqua potabile!

DESCRIZIONE SIMBOLO

Non utilizzare silicone contenente acido acetico!

Autoportante con rivestimento esterno.

TARATURA (vedi pagg. 19)

Regolazione del limitatore di erogazione d'acqua calda. Un limitatore di erogazione di acqua calda in combinazione con le caldaie istantanee non è consigliabile.

INGOMBRI (vedi pagg. 20)

DIAGRAMMA FLUSSO (vedi pagg. 20
① Doccetta
② Bocca di erogazione

PULITURA (vedi pagg. 21)

MANUTENZIONE (vedi pagg. 22)

La valvola di non ritorno deve essere controllata regolarmente come da EN 806-5, secondo le normative nazionali e regionali (almeno una volta all'anno).

PARTI DI RICAMBIO (vedi pagg. 23)

ACCESSORI SPECIALI (non contenuto nel volume di fornitura)

PROLUNGA (60 mm #97686000 vedi pagg. 23)

PROLUNGA (60 mm #10981000 vedi pagg. 23)

PROCEDURA (vedi pagg. 19)

SEGNO DI VERIFICA (vedi pagg. 23)

MONTAGGIO (vedi pagg. 18)

⚠ INDICACIONES DE SEGURIDAD

⚠ Durante el montaje deben utilizarse guantes para evitar heridas por aplastamiento o corte.

⚠ Niños, así como adultos con limitaciones corporales, mentales y/o sensoriales no deben utilizar el sistema de duchas sin vigilancia. Personas que se encuentran bajo el efecto de alcohol o drogas, no deben utilizar el sistema de duchas.

⚠ El producto solo debe ser utilizado para fines de baño, higiene y limpieza corporal.

⚠ Debe evitarse el contacto del chorro del pulverizador con partes sensibles del cuerpo (por ej. ojos). Debe mantenerse una distancia suficiente entre pulverizador y cuerpo.

⚠ El producto no debe ser utilizado como un elemento de sujeción. Debe montarse un elemento de sujeción separado.

⚠ Grandes diferencias de presión en servicio entre agua fría y agua caliente deben equilibrarse.

INDICACIONES PARA EL MONTAJE

/ Antes del montaje se debe examinarse el producto contra daños de transporte. Después de la instalación no se reconoce ningún daño de transporte o de superficie.

/ Los conductos y la grifería deben montarse, lavarse y comprobarse según las normas vigentes.

/ Es obligatorio el cumplimiento de las directrices de instalación vigentes en el país respectivo.

/ La junta de filtración que se suministra con la ducha mural evita que las partículas de suciedad procedentes de las tuberías lleguen a la ducha mural. Debe colocarse entre el flexo y la ducha mural. Infiltraciones de suciedad deterioran el funcionamiento de la ducha mural y pueden causar daños en el interior de la misma que no están cubiertas por la garantía de Hansgrohe.

DATOS TÉCNICOS

Presión en servicio:	max. 1 MPa
Presión recomendada en servicio:	0,1 - 0,5 MPa
Presión de prueba:	1,6 MPa
	(1 MPa = 10 bar = 147 PSI)
Temperatura del agua caliente:	max. 70°C
Temp. recomendada del agua caliente:	65°C
Desinfección térmica:	max. 70°C/4 min

/ Seguro contra el retorno

/ El producto ha sido concebido exclusivamente para agua potable.

DESCRIPCIÓN DE SÍMBOLOS

No utilizar silicona que contiene ácido acético!

De pie con revestimiento exterior.

AJUSTE (ver página 19)

Ajuste del límite de agua caliente. En combinación con calentadores continuos no es recomendable utilizar un bloqueo de agua caliente.

DIMENSIONES (ver página 20)

DIAGRAMA DE CIRCULACIÓN (ver página 20
① Teleducha
② Caño de bañera

LIMPIAR (ver página 21)

MANTENIMIENTO (ver página 22)

Las válvulas anti-retorno tienen que ser controladas regularmente según la norma EN 806-5, en acuerdo con las regulaciones nacionales o regionales (una vez al año, por lo menos).

REPUESTOS (ver página 23)

OPCIONAL (no incluido en el suministro)

PROLONGACIÓN (60 mm #97686000 ver página 23)

PROLONGACIÓN (60 mm #10981000 ver página 23)

MANEJO (ver página 19)

MARCA DE VERIFICACIÓN (ver página 23)

⚠ VEILIGHEIDSINSTRUCTIES

⚠ Bij de montage moeten ter voorkoming van knel- en snijwonden handschoenen worden gedragen.

⚠ Kinderen en volwassenen met lichamelijke, geestelijke en/of sensorische beperkingen mogen het douchesysteem niet zonder toezicht gebruiken. Personen onder invloed van alcohol of drugs mogen het douchesysteem niet gebruiken.

⚠ Het product mag alleen voor het wassen, hygiënische doeleinden en voor de lichaamreiniging worden gebruikt.

⚠ Het contact van de douchestraal met gevoelige lichaamsdelen (bijv. ogen) moet worden voorkomen. Er moet voldoende afstand tussen douche en lichaam aangehouden worden.

⚠ Het product mag niet als handgreep worden gebruikt. Er moet een aparte handgreep gemonteerd worden.

⚠ Grote drukverschillen tussen de koud- en warmwatertoevoer dienen vermeden te worden.

MONTAGE-INSTRUCTIES

/ Vóór de montage moet het product gecontroleerd worden op transportschade. Na de inbouw wordt geen transport- of oppervlakteschade meer aanvaard.

/ De leidingen en armaturen moeten gemonteerd, gespoeld en gecontroleerd worden volgens de geldige normen.

/ De in de overeenkomstige landen geldende installatierichtlijnen moeten nageleefd worden.

/ Het bij de hoofddouche verpakte zeefje moet worden ingebouwd om vuil uit de waterleiding te weren. Vuil uit de leidingen kan de werking van de hoofddouche negatief beïnvloeden en/of de hoofddouche beschadigen. Voor deze schade is Hansgrohe niet verantwoordelijk.

TECHNISCHE GEGEVENS

Werkdruk: max.	max. 1 MPa
Aanbevolen werkdruk:	0,1 - 0,5 MPa
Getest bij:	1,6 MPa
	(1 MPa = 10 bar = 147 PSI)
Temperatuur warm water:	max. 70°C
Aanbevolen warm water temp.:	65°C
Thermische desinfectie:	max. 70°C/4 min

/ Beveiligd tegen terugstromen

/ Het product is uitsluitend ontworpen voor drinkwater!

SYMBOOLBESCHRIJVING

Gebruik geen zuurhoudende silicone!

Vrijstaand badkuip met buitenmantel.

INSTELLEN (zie blz. 19)

Instellen van de warmwaterbegrenzing. In combinatie met een doorstromer is een warmwaterblokkering niet aanbevelenswaardig.

MATEN (zie blz. 20)

DOORSTROOMDIAGRAM (zie blz. 20
① Handdouche
② Baduitloop

REINIGEN (zie blz. 21)

ONDERHOUD (zie blz. 22)

Keerkleppen moeten volgens EN 806-5 regelmatig en volgens plaatselijk geldende eisen op het funktioneren gecontroleerd worden. (Tenminste een keer per jaar)

SERVICE ONDERDELEN (zie blz. 23)

TOEBEHOREN (behoort niet tot het leveringspakket)

VERLENGSTUK (60 mm #97686000 zie blz. 23)

VERLENGSTUK (60 mm #10981000 zie blz. 23)

BEDIENING (zie blz. 19)

KEURMERK (zie blz. 23)

⚠ SIKKERHEDSANVISNINGER

⚠ Ved monteringen skal der bruges handsker for at undgå kvæstelser og snitsår.

⚠ Børn som også voksne med fysiske, mentale og/eller sensoriske begrænsninger må ikke bruge brusersystemet uden opsyn. Personer som er under indflydelse af alkohol eller narkotika må ikke bruge brusersystemet.

⚠ Produktet må kun bruges til bade-, hygiejne og kropsrengøringsformål.

⚠ Bruserstrålens kontakt med sensitive områder (f.eks. øjne) skal undgås. Der skal være en tilstrækkelig afstand mellem bruseren og kroppen.

⚠ Produktet må ikke bruges som håndtag. Der skal monteres et separat håndtag.

⚠ Større trykforskelle mellem koldt og varmt vand bør udjævnes.

MONTERINGSANVISNINGER

/ Før monteringen skal produktet kontrolleres for transportskader. Efter monteringen godkendes transportskader eller skader på overfladen ikke længere.

/ Ledningerne og armaturerne skal monteres, skylles og kontrolleres iht. de gældende standarder.

/ Installationsbestemmelserne, der gælder i det enkelte land, skal overholdes.

/ Den vedlagte smudsfangssi skal indsættes i bruseren for at undgå snavs fra rørsystemet. Indskyllet snavs kan have indflydelse på bruserens funktion og/eller føre til beskadigelser på håndbruserens funktionsdele.

TEKNISKE DATA

Driftstryk:	max. 1 MPa
Anbefalet driftstryk:	0,1 - 0,5 MPa
Prøvetryk:	1,6 MPa
	(1 MPa = 10 bar = 147 PSI)
Varmtvandstemperatur:	max. 70°C
Anbefalet varmtvandstemperatur:	65°C
Termisk desinfektion:	max. 70°C/4 min

/ Med indbygget kontraventil

/ Produktet er udelukkende beregnet til drikkevand!

SYMBOLBESKRIVELSE

Der må ikke benyttes eddikesyreholdig silikone!

Fritstående badekar, med udvendig beklædning.

FORINDSTILLING (se s. 19)

Indstilling af varmvandsbegrænsningen. I forbindelse med gennemstrømningsvandvarmere anbefaler vi ikke en varmvandsspærre.

MÅLENE (se s. 20)

GENNEMSTRØMNINGSDIAGRAM (se s. 20
① Håndbruser
② Kartud

RENGØRING (se s. 21)

SERVICE (se s. 22)

Ifølge EN 806-5 skal gennmestrømningsbegrænsere i overenstemmelse med nationale regler afprøves regelmæssigt (mindst en gang om året).

RESERVEDELE (se s. 23)

SPECIALTILBEHØR (ikke med i leveringsomfang)

FORLÆNGERSÆT (60 mm #97686000 se s. 23)

FORLÆNGERSÆT (60 mm #10981000 se s. 23)

BRUGSANVISNING (se s. 19)

GODKENDELSE (se s. 23)

MONTERING (ver página 18)

⚠ AVISOS DE SEGURANÇA

⚠ Durante a montagem devem ser utilizadas luvas de protecção, de modo a evitar ferimentos resultantes de entalamentos e de cortes.

⚠ Crianças e adultos com deficiências motoras, mentais e/ou sensoriais não podem utilizar o sistema de duche sem monitorização. Pessoas que estejam sob a influência de álcool ou drogas não podem utilizar o sistema de duche.

⚠ O produto só pode ser utilizado para fins de higiene pessoal.

⚠ Deve-se evitar o contacto dos jactos de água com partes do corpo sensíveis (p. ex. olhos). É necessário manter uma distância suficiente entre o chuveiro e o corpo.

⚠ O produto não pode ser utilizado como pega de apoio. Tem que ser montada uma pega separada.

⚠ Grandes diferenças entre as pressões das águas quente e fria devem ser compensadas.

AVISOS DE MONTAGEM

/ Antes da montagem deve-se controlar o produto relativamente a danos de transporte. Após a montagem não são aceites quaisquer danos de transporte ou de superfície.

/ As tubagens e a torneira têm que ser montadas, enxaguadas e verificadas de acordo com as normas em vigor.

/ A prescrições de instalação válidas nos respetivos países devem ser respeitadas.

/ O filtro de rede deve ser colocado para proteger o chuveiro de areias e resíduos rovenientes da tubagem. Resíduos e areias podem danificar componentes, ou provocar mau funcionamento do chuveiro; as avarias assim provocadas anulam a nossa responsabilidade e anulam a nossa garantia.

DADOS TÉCNICOS

Pressão de funcionamento:	max. 1 MPa
Pressão de func. recomendada:	0,1 - 0,5 MPa
Pressão testada:	1,6 MPa
	(1 MPa = 10 bar = 147 PSI)
Temperatura da água quente:	max. 70°C
Temp. água quente recomendada:	65°C
Desinfecção térmica:	max. 70°C/4 min

/ Função anti-retorno e anti-vácuo

/ Este produto foi única e exclusivamente concebido para água potável!

DESCRIÇÃO DO SÍMBOLO

Não utilizar silicone que contenha ácido acético!

Banheira de pé com revestimento externo.

AFINAÇÃO (ver página 19)

Ajuste do limitador de água quente. Em combinação com um esquentador, não é recomendável o uso de um bloqueio de água quente.

MEDIDAS (ver página 20)

FLUXOGRAMA (ver página 20
① Chuveiro de mão
② Entrada de banheira

LIMPEZA (ver página 21)

MANUTENÇÃO (ver página 22)

As válvulas anti-retorno devem ser verificadas regularmente de acordo com a EN 806-5 segundo os regulamentos nacionais ou regionais (pelo menos uma vez por ano).

PEÇAS DE SUBSTITUIÇÃO (ver página 23)

ACESSÓRIOS ESPECIAIS
(não incluído no volume de fornecimento)

CRESCENTE (60 mm #97686000 ver página 23)

CRESCENTE (60 mm #10981000 ver página 23)

FUNCIONAMENTO (ver página 19)

MARCA DE CONTROLO (ver página 23)

MONTAGEM (ver página 18)

⚠ WSKAZÓWKI BEZPIECZEŃSTWA

⚠ Aby uniknąć zranień na skutek zgniecenia lub przecięcia, podczas montażu należy nosić rękawice ochronne.

⚠ Zarówno dzieci, jak i dorośli z fizycznymi, psychicznymi i/lub sensorycznymi ograniczeniami nie mogą korzystać z prysznica bez opieki. Osoby znajdujące się pod wpływem alkoholu lub narkotyków nie mogą korzystać z prysznica.

⚠ Produkt może być używany tylko do kąpieli, higieny i czyszczenia ciała.

⚠ Należy unikać kontaktu strumienia wypływającego z głowicy z wrażliwymi częściami ciała (np. oczami). Należy zachowywać odpowiednią odległość pomiędzy głowicą a ciałem.

⚠ Produktu nie wolno używać jako uchwytu do trzymania się. Należy zamontować osobny uchwyt.

⚠ Znaczne różnice ciśnień na dopływach ciepłej i zimnej wody muszą zostać wyrównane.

WSKAZÓWKI MONTAŻOWE

/ Przed montażem należy skontrolować produkt pod kątem szkód transportowych. Po montażu nie widać żadnych szkód transportowych ani szkód na powierzchni.

/ Przewody i armatura muszą być montowane, płukane i kontrolowane według obowiązujących norm.

/ Należy przestrzegać wytycznych instalacyjnych obowiązujących w danym kraju.

/ Znajdujące się przy prysznicu sitko musi zostać zainstalowane, aby zatrzymać zanieczyszczenia z instalacji. Przedostające się zanieczyszczenia mogą mieć ujemny wpływ na działanie i/lub prowadzić do usterek w działaniu elementów prysznica. Za powstałe z tego tytułu szkody firma Hansgrohe nie ponosi odpowiedzialności.

DANE TECHNICZNE

Ciśnienie robocze:	maks. 1 MPa
Zalecane ciśnienie robocze:	0,1 - 0,5 MPa
Ciśnienie próbne:	1,6 MPa
	(1 MPa = 10 bary = 147 PSI)
Temperatura wody gorącej:	maks. 70°C
Zalecana temperatura wody gorącej:	65°C
Dezynfekcja termiczna:	maks. 70°C/4 min

/ Zabezpieczony przed przepływem zwrotnym

/ Produkt przeznaczony wyłącznie do wody pitnej!

OPIS SYMBOLU

Nie stosować silikonów zawierających kwas octowy!

Wolno stojąca wanna z obudową.

USTAWIANIE (patrz strona 19)

Ustawianie ogranicznika ciepłej wody. Używanie ogranicznika temperatury wody w połączeniu z przepływowym podgrzewaczem wody nie jest zalecane.

WYMIARY (patrz strona 20)

SCHEMAT PRZEPŁYWU (patrz strona 20
① Prysznic ręczny
② Wylewka wannowa

CZYSZCZENIE (patrz strona 21)

KONSERWACJA (patrz strona 22)

Zgodnie z normą EN 806-5, krajowymi i miejscowymi przepisami, działanie zabezpieczeń przed przepływem zwrotnym musi być kontrolowane (przynajmniej raz w roku).

CZĘŚCI SERWISOWE (patrz strona 23)

WYPOSAŻENIE SPECJALNE (Nie jest częścią dostawy)

PRZEDŁUŻKA (60 mm #97686000 patrz strona 23)

PRZEDŁUŻKA (60 mm #10981000 patrz strona 23)

OBSŁUGA (patrz strona 19)

ZNAK JAKOŚCI (patrz strona 23)

⚠ BEZPEČNOSTNÍ POKYNY

⚠ Pro zabránění řezným zraněním a pohmožděninám je nutné při montáži nosit rukavice.

⚠ Děti a dospělé osoby s tělesným, duševním a/nebo smyslovým postižením nesmí produkt používat bez dozoru. Osoby pod vlivem alkoholu nebo drog nesmí produkt používat.

⚠ Produkt smí být používán pouze ke koupání a za účelem tělesné hygieny.

⚠ Je nutné zabránit kontaktu vodních paprsků sprchy s měkkými částmi těla (např. očima). Je nutné dodržovat dostatečný odstup mezi sprchou a tělem.

⚠ Produkt nesmí být používán jako madlo. Je nutné namontovat samostatné madlo.

⚠ Je nutné vyrovnat velké rozdíly tlaku mezi přípoji studené a teplé vody.

POKYNY K MONTÁŽI

/ Před montáží je třeba produkt zkontrolovat, zda nebyl při transportu poškozen. Po zabudování nebudou uznány žádné škody způsobené transportem nebo poškození povrchu.

/ Vedení a armatura musí být namontovány, propláchnuty a otestovány podle platných norem.

/ Je třeba dodržovat montážní pravidla platné v dané zemi.

/ Do přívodu musí být zabudováno se sprchou dodávané sítko, aby zachycovalo nečistoty vyplavené z vodovodní sítě. Vyplavené nečistoty mohou ovlivnit funkci sprchy a nebo mohou vést i k jejímu poškození. Na takto vzniké škody se nevztahuje záruka firmy Hansgrohe.

TECHNICKÉ ÚDAJE

Provozní tlak:	max. 1 MPa
Doporučený provozní tlak:	0,1 - 0,5 MPa
Zkušební tlak:	1,6 MPa
	(1 MPa = 10 bar = 147 PSI)
Teplota horké vody:	max. 70°C
Doporučená teplota horké vody:	65°C
Tepelná desinfekce:	max. 70°C/4 min

/ Vlastní jištění proti zpětnému nasátí.

/ Výrobky Hansgrohe jsou vhodné pro přímý kontakt s pitnou vodou.

POPIS SYMBOLŮ

Nepoužívat silikon s obsahem kyseliny octové!

Volně stojící vana s vnějším obložením.

NASTAVENÍ (viz strana 19)

Nastavení omezovače teplé vody. Ve spojení s průtokovým ohřívačem se použití uzávěru teplé vody nedoporučuje.

ROZMÌRY (viz strana 20)

DIAGRAM PRŮTOKU (viz strana 20
① Ruční sprcha
② Vanový vtok

ČIŠTĚNÍ (viz strana 21)

ÚDRŽBA (viz strana 22)

U zpětných ventilů se musí podle EN 806-5 v souladu s národními nebo regionálními předpisy testovat jejich funkčnost (alespoň jednou ročně).

SERVISNÍ DÍLY (viz strana 23)

ZVLÁŠTNÍ PŘÍSLUŠENSTVÍ (není součástí dodávky)

PRODLOUŽENÍ (60 mm #97686000 viz strana 23)

PRODLOUŽENÍ (60 mm #10981000 viz strana 23)

OVLÁDÁNÍ (viz strana 19)

ZKUŠEBNÍ ZNAČKA (viz strana 23)

⚠ BEZPEČNOSTNÉ POKYNY

⚠ Pri montáži musíte nosiť rukavice, aby ste predišli pomliaždeninám a rezným poraneniam.

⚠ Produkt nesmú bez dozoru používať deti, ako aj dospelé osoby s telesným, duševným a/alebo zmyslovým postihnutím. Produkt nesmú používať ani osoby, ktoré sú pod vplyvom alkoholu alebo drog.

⚠ Produkt sa smie používať len na kúpanie a telesnú hygienu.

⚠ Vyhýbajte sa kontaktu vodného lúča sprchy s citlivými miestami tela (napr. oči). Dodržiavajte dostatočnú vzdialenosť medzi sprchou a telom.

⚠ Výrobok sa nesmie používať ako držadlo. K tomu účelu sa musí namontovať samostatné držadlo.

⚠ Veľké rozdiely v tlaku medzi prípojkami studenej a teplej vody musia byť vyrovnané.

POKYNY PRE MONTÁŽ

/ Pred montážou musíte produkt skontrolovať, či nebol počas transportu poškodený. Po zabudovaní nebudú uznané žiadne škody spôsobené transportom alebo poškodenia povrchu.

/ Potrubia a vybavenie musia byť namontované, prepláchnuté a vybavené v platnom normami.

/ Je potrebné dodržiavať smernice o inštalácii, ktoré sú práve teraz platné v krajinách.

/ Do prívodu musí byt' zabudované so sprchou dodávané sítko, aby zachytilo nečistoty vyplavené z vodovodnej siete. Vyplavené nečistoty môžou ovlivnit' funkciu sprchy, alebo spôsobit' jej poškodenie. Na takto vzniknuté škody sa nevzt'ahuje záruka firmy Hansgrohe.

TECHNICKÉ ÚDAJE

Prevádzkový tlak:	max. 1 MPa
Doporučený prevádzkový tlak:	0,1 - 0,5 MPa
Skúšobný tlak:	1,6 MPa
	(1 MPa = 10 bar = 147 PSI)
Teplota teplej vody:	max. 70°C
Doporučená teplota teplej vody:	65°C
Termická dezinfekcia:	max. 70°C / 4 min

/ Vlastná poistka proti spätnému nasatiu.

/ Výrobok je koncipovaný výhradne pre pitnú vodu!

POPIS SYMBOLOV

Nepoužívať silikón s obsahom kyseliny octovej!

Voľne stojaca vaňa s vonkajším opláštením.

NASTAVENIE (viď strana 19)

Nastavenie obmedzenia teplej vody. V spojení s prietokovými ohrievačmi sa neodporúča použitie obmedzovača teplej vody.

ROZMERY (viď strana 20)

DIAGRAM PRIETOKU (viď strana 20
① Ručná sprcha
② Vaňový vtok

ČISTENIE (viď strana 21)

ÚDRŽBA (viď strana 22)

Pri spätných ventiloch sa musí podľa EN 806-5 v súlade s národnými alebo regionálnymi predpismi testovať ich funkčnosť (aspoň raz ročne).

SERVISNÉ DIELY (viď strana 23)

ZVLÁŠTNE PRÍSLUŠENSTVO (nie je súčasťou dodávky)

PREDLŽENIE (60 mm #97686000 viď strana 23)

PREDLŽENIE (60 mm #10981000 viď strana 23)

OBSLUHA (viď strana 19)

OSVEDČENIE O SKÚŠKE (viď strana 23)

⚠ 安全技巧

⚠ 装配时为避免挤压和切割受伤，必须戴上手套。

⚠ 不得让儿童和肢体、精神和或意识有障碍的成人在不受监管的情况下使用淋浴系统。受酒精或毒品影响的人员不得使用淋浴系统。

⚠ 本产品只允许作为洗浴、卫生和洁身之用。

⚠ 必须避免让身体敏感部位（如眼睛）接触到莲蓬头喷水。必须保持莲蓬头与人头之间有足够的距离。

⚠ 该产品不得作扶柄使用。必须安装单独的扶柄。

⚠ 冷热水管间过大的压力差必须予以平衡。

安装提示

/ 安装前必须检查产品是否受到运输损害。 安装后将不认可运输损害或表面损伤。

/ 管道和阀门必须根据通用标准进行安装、冲洗和检查。

/ 请遵守当地国家现行的安装规定。

/ 必须装上花洒所附带的滤网密封垫，以过滤管道里的杂质污物。杂质污物会影响花洒的功能和或损坏花洒的功能部件，由此而产生的产品损坏不属于汉斯格雅的保修范围。

技术参数

工作压强:	最大 1 MPa
推荐工作压强:	0,1 - 0,5 MPa
测试压强:	1,6 MPa
	(1 MPa = 10 bar = 147 PSI)
热水温度:	最大 70°C
推荐热水温度:	65°C
热力消毒:	最大 70°C / 4 分钟

/ 自动防止回流

/ 该产品专为饮用水设计！

符号说明

请勿使用含有乙酸的硅胶！

独立式浴盆及外罩。

调节 (参见第页 19)

热水温度调节。如果使用即热式喷头，则不建议安装热水阀门。

大小 (参见第页 20)

流量示意图 (参见第页 20
① 手持花洒
② 浴缸出水口

清洗 (参见第页 21)

保养 (参见第页 22)

单向阀必须在符合国家或当地的法律的情况下按照EN 806-5定期检查（至少一年一次）。

备用零件 (参见第页 23)
选装附件 (不在供货范围内)

加长件 (60 mm #97686000 参见第页 23)

加长件 (60 mm #10981000 参见第页 23)

操作 (参见第页 19)

检验标记 (参见第页 23)

⚠ УКАЗАНИЯ ПО ТЕХНИКЕ БЕЗОПАСНОСТИ

⚠ Во время монтажа следует надеть перчатки во избежание прищемления и порезов.

⚠ Дети, а также взрослые с физическими, умственными и/или сенсорными недостатками должны пользоваться изделием только под присмотром. Запрещается пользоваться изделием в состоянии алкогольного или наркотического опьянения.

⚠ Изделие разрешается использовать только в гигиенических целях: для принятия ванны и личной гигиены.

⚠ Не допускайте попадания струи воды из разбрызгивателя на чувствительные части тела (например, на глаза). Разбрызгиватель следует устанавливать на достаточном расстоянии от тела.

⚠ Изделие запрещается использовать в качестве рукоятки. Следует устанавливать специальную рукоятку.

⚠ донного клапа. Перед установкой смесителя необходимо регулировочными кранами выровнять авление холодной и горячей воды при помощи вентмлей регулирующих подачу воды в квартиру.

УКАЗАНИЯ ПО МОНТАЖУ

/ Перед монтажом следует проверить изделие на предмет повреждений при перевозке. После монтажа претензии о возмещении ущерба за повреждения при перевозке или повреждения поверхностей не принимаются.

/ Трубы и арматура должны быть установлены, промыты и проверены в соответствии с действующими нормами.

/ Необходимо соблюдать требования по монтажу, действующие в соответствующих странах.

/ Для предотворащения попадания частиц грязи из водопроводной сети необходимо установить фильтр, прилагаемый к ручному душу. Частицы грязи могут нарушить отдельные функции и/или привести к повреждению функциональных деталей ручного душа, Hansgrohe не несет ответственность за повреждения вследствие отсутствия фильтра.

ТЕХНИЧЕСКИЕ ДАННЫЕ

Рабочее давление:	не более. 1 МПа
Рекомендуемое рабочее давление:	0,1 - 0,5 МПа
Давлении:	1,6 МПа
	(1 МПа = 10 bar = 147 PSI)
Температура горячей воды:	не более. 70°C
Рекомендуемая темп. гор. воды:	65°C
Термическая дезинфекция:	не более. 70°C/4 мин

/ укомплектован клапаном обратного тока воды

/ Изделие предназначено исключительно для питьевой воды!

ОПИСАНИЕ СИМВОЛОВ

Не применяйте силикон, содержащий уксусную кислоту.

Отдельно стоящая ванна с внешней обшивкой.

ПОДГОНКА (см. стр. 19)

Регулировка ограничителя горячей воды. В сочетании с проточными нагревателями не рекомендуется использовать блокировку воды.

РАЗМЕРЫ (см. стр. 20)

СХЕМА ПОТОКА (см. стр. 20
① Ручной душ
② Водозабор

ОЧИСТКА (см. стр. 21)

ТЕХНИЧЕСКОЕ ОБСЛУЖИВАНИЕ (см. стр. 22)

Защита обратного тока должна регулярно проверяться (минимум один раз в год) по стандарту EN 806-5 или в соответствии с национальными или региональными нормативами

КОМПЛЕКТ (см. стр. 23)

СПЕЦИАЛЬНЫЕ ПРИНАДЛЕЖНОСТИ
(не включено в объем поставки!)

УДЛИНЕНИЕ (60 мм #97686000 см. стр. 23)

УДЛИНЕНИЕ (60 мм #10981000 см. стр. 23)

ЭКСПЛУАТАЦИЯ (см. стр. 19)

ЗНАК ТЕХНИЧЕСКОГО КОНТРОЛЯ (см. стр. 23)

МОНТАЖ (katso sivu 18)

⚠ TURVALLISUUSOHJEET

⚠ Asennuksessa on käytettävä käsineitä puristumien ja viiltojen aiheuttamien tapaturmien estämiseksi.

⚠ Lapset ja ruumiillisesti, henkisesti ja/tai aistillisesti rajoittuneet aikuiset eivät saa käyttää suihkujärjestelmää ilman valvontaa. Alkoholin tai huumeiden vaikutuksessa olevat henkilöt eivät saa käyttää suihkujärjestelmää.

⚠ Tuotetta saa käyttää ainoastaan kylpy-, hygienia- ja puhdistustarkoituksiin.

⚠ Suihkuveden kontaktia herkkien ruumiinosien (esim. silmien) kanssa on vältettävä. Suihkun ja vartalon välissä on oltava riittävä väli.

⚠ Tuotetta ei saa käyttää kädensijana. On asennettava erillinen kädensija.

⚠ Suuret paine-erot kylmä- ja kuumavesiliitäntöjen välillä on tasattava.

ASENNUSOHJEET

/ Ennen asennusta on tarkastettava tuotteen mahdolliset kuljetusvahingot. Asennuksen jälkeen kuljetus- ja pintavaurioita ei hyväksytä.

/ Putket ja hana on asennettava, huuhdeltava ja tarkastettava voimassa olevien standardien mukaisesti.

/ Jokaisessa maassa on noudatettava siellä päteviä asennusohjeita.

/ Käsisuihkun mukana toimitettu sihtitiiviste on asennettava paikalleen, jotta lian huuhtoutuminen vesijohtoverkostosta käsisuihkuun estyy. Huuhtoutuvat likahiukkaset voivat häiritä suihkun toimintaa tai vahingoittaa toimintaosia, Hansgrohe ei vastaa tästä aiheutuneista vahingoista.

TEKNISET TIEDOT

Käyttöpaine:	maks. 1 MPa
Suositeltu käyttöpaine:	0,1 - 0,5 MPa
Koestuspaine:	1,6 MPa
	(1 MPa = 10 bar = 147 PSI)
Kuuman veden lämpötila:	maks. 70°C
Kuuman veden suosituslämpötila:	65°C
Lämpödesinfektio:	maks. 70°C/4 min

/ Estää itsestään paluuvirtauksen

/ Tuote on suunniteltu käytettäväksi ainoastaan juomaveden kanssa!

MERKIN KUVAUS

Älä käytä etikkahappopitoista silikonia!

Vapaasti seisova kylpyamme ulkopuolisella verhouksella.

SÄÄTÖ (katso sivu 19)

Lämpötilan rajoittimen säätäminen. Emme suosittele käyttämään lämpötilan rajoitinta vedenlämmittimen (läpivirtauskuumennin) yhteydessä.

MITAT (katso sivu 20)

VIRTAUSDIAGRAMMI (katso sivu 20
① Käsisuihku
② Vedentulo ammeeseen

PUHDISTUS (katso sivu 21)

HUOLTO (katso sivu 22)

Vastaventtiilien toiminta on tarkastettava säännöllisesti paikallisten ja kansallisten määräysten mukaisesti (EN 806-5, vähintään kerran vuodessa).

VARAOSAT (katso sivu 23)

ERITYISVARUSTE (ei kuulu toimitukseen)

PIDENNYS (60 mm #97686000 katso sivu 23)

PIDENNYS (60 mm #10981000 katso sivu 23)

KÄYTTÖ (katso sivu 19)

KOESTUSMERKKI (katso sivu 23)

ASENNUS (katso sivu 18)

⚠ SÄKERHETSANVISNINGAR

⚠ Handskar ska bäras under monteringsarbetet så att man kan undvika kläm- och skärskador.

⚠ Barn samt vuxna med fysiska, psykiska eller sensoriska funktionshinder får inte använda produkten ensamma. Personer som är påverkade av alkohol- eller droger får inte använda produkten.

⚠ Produkten får bara användas till kroppshygien med bad och dusch.

⚠ Undvik att rikta duschstrålarna mot känsliga kroppsdelar (t. ex. ögonen. Det måste finnas ett tillräckligt stort avstånd mellan duschen och kroppen.

⚠ Produkten får inte användas som handtag. Ett separat handtag måste monteras.

⚠ Stora tryckskillnader mellan anslutningarna för varmt och kallt vatten måste utjämnas.

MONTERINGSANVISNINGAR

/ Det måste undersökas om produkten har transportskador innan den monteras. Efter monteringen accepteras inga transport- eller ytskiktskador.

/ Ledningarna och blandaren måste monteras, spolas igenom och kontrolleras enligt de gällande normerna.

/ De installationsriktlinjer som gäller i länderna ska följas.

/ Silpackningen som följer med duschen måste monteras för att undvika att smuts från ledningsnätet tränger in. Smuts som spolas in kan påverka funktionerna och/eller leda till skador på funktionsdelar i duschen. Hansgrohe frånsäger sig allt ansvar för skador som kan härledas till detta.

TEKNISKA DATA

Driftstryck:	max. 1 MPa
Rek. driftstryck:	0,1 - 0,5 MPa
Tryck vid provtryckning:	1,6 MPa
	(1 MPa = 10 bar = 147 PSI)
Varmvattentemperatur:	max. 70°C
Rek. varmvattentemp.:	65°C
Termisk desinfektion:	max. 70°C/4 min

/ Självspärr mot återflöde

/ Produkten är enbart avsedd för dricksvatten!

SYMBOLFÖRKLARING

Använd inte silikon som innehåller ättiksyra!

Fristående badkar med front.

JUSTERING (se sidan 19)

Ställa in varmvattenregleringen. Tillsammans med varmvattenberedare rekommenderas inte en varmvattenspärr.

MÅTTEN (se sidan 20)

FLÖDESSCHEMA (se sidan 20
① Handdusch
② Badkarskran

RENGÖRING (se sidan 21)

SKÖTSEL (se sidan 22)

Backventilers funktion måste kontrolleras regelbundet enligt nationella eller regionala bestämmelser i enlighet med EN 806-5 (minst en gång per år).

RESERVDELAR (se sidan 23)

SPECIALTILLBEHÖR (medföljer ej leveransen)

FÖRLÄNGNING (60 mm #97686000 se sidan 23)

FÖRLÄNGNING (60 mm #10981000 se sidan 23)

HANTERING (se sidan 19)

TESTSIGILL (se sidan 23)

⚠ SAUGUMO TECHNIKOS NURODYMAI

⚠ Apsaugai nuo užspaudimo ir įsipjovimo montavimo metu mūvėkite pirštines.

⚠ Gaminiu draudžiama naudotis vaikams, taip pat suaugusiems su fizine, dvasine negale ir (arba) sensorikos sutrikimais. Gaminių taip pat draudžiama naudotis asmenims, apsvaigusiems nuo alkoholio arba narkotikų.

⚠ Gaminys turi būti naudojamas tik maudymuisi, kūno higienai ir švarai palaikyti.

⚠ Būtina vengti dušo vandens srovės kontakto su jautriomis kūno vietomis (pvz., akimis). Todėl būtina laikytis tinkamu atstumu nuo dušo.

⚠ Gaminys neturi būti naudojamas kaip rankena. Rankena montuojama atskirai.

⚠ Turi būti išlyginti šalto ir karšto slėgio nelygumai.

MONTAVIMO INSTRUKCIJA

/ Prieš montuojant būtina patikrinti, ar gaminys nebuvo pažeistas transportavimo metu. Sumontavus pretenzijos dėl transportavimo ir paviršiaus pažeidimų nepriimamos.

/ Vamzdžiai ir sujungimai turi būti montuojami, plaunami ir tikrinami pagal galiojančias normas.

/ Laikykitės atitinkamoje šalyje galiojančių direktyvų dėl įrengimo.

/ Tinklelis, kuris yra rankų dušass pakuotėje, privalo būti įstatytas, kad būtų apsaugota nuo išorės nešvarumų. Nešvarumai gali pakenkti rankų dušass funkcionalumui ir (arba) sugadinti rankų dušass funkcines dalis. Tokiu atveju ""Hansgrohe"" atsakomybės neprisiima.

TECHNINIAI DUOMENYS

Darbinis slėgis:	ne daugiau kaip 1 MPa
Rekomenduojamas slėgis:	0,1 - 0,5 MPa
Bandomasis slėgis:	1,6 MPa
	(1 MPa = 10 barų = 147 PSI)
Karšto vandens temperatūra:	ne daugiau kaip 70°C
Rekomenduojama karšto vandens temperatūra:	65°C
Terminis dezinfekavimas:	ne daugiau kaip 70°C/4 min

/ Su atbuliniu vožtuvu

/ Produktas skirtas tik geriamajam vandeniui!

SIMBOLIO APRAŠYMAS

Nenaudokite silikono, kurio sudėtyje yra acto rūgšties!

Atskira vonia su dangčiu.

REGULIAVIMAS (žr. psl. 19)

Karšto vandens ribojimas. Kartu su cirkuliaciniais šildytuvais nerekomenduojama naudoti karšto vandens blokavimo įtaisų.

IŠMATAVIMAI (žr. psl. 20)

PRALAIDUMO DIAGRAMA (žr. psl. 20
① Rankų dušas
② Vonios įeiga

VALYMAS (žr. psl. 21)

TECHNINIS APTARNAVIMAS (žr. psl. 22)

Atbulinio vožtuvo apsauga privalo būti tikrinama reguliariai (mažiausiai kartą per metus) pagal EN 806-5 arba pagal galiojančias nacionalines arba regionines normas.

ATSARGINĖS DALYS (žr. psl. 23)

SPECIALŪS PRIEDAI (nėra pridedama)

ILGIKLIS (60 mm #97686000 žr. psl. 23)

ILGIKLIS (60 mm #10981000 žr. psl. 23)

EKSPLOATACIJA (žr. psl. 19)

BANDYMO PAŽYMA (žr. psl. 23)

⚠ SIGURNOSNE UPUTE

⚠ Prilikom montaže se radi sprječavanja prignječenja i posjekotina moraju nositi rukavice.

⚠ Djeca, kao i tjelesno, mentalno i/ili senzorno hendikepirane odrasle osobe ne smiju se koristiti proizvodom bez nadzora. Osobe koje su pod utjecajem alkohola ili droga ne smiju se koristiti proizvodom.

⚠ Proizvod se smije primjenjivati samo za kupanje, tuširanje i osobnu higijenu.

⚠ Mora se izbjegavati kontakt mlaza iz tuša s osjetljivim dijelovima tijela (npr. očima). Tijelo korisnika mora biti dovoljno udaljeno od tuša.

⚠ Proizvod ne smije služiti za pridržavanje. U tu se svrhu mora postaviti zaseban rukohvat.

⚠ Velika razlika u pritisku između vruće i hladne vode mora biti izbalansirana.

UPUTE ZA MONTAŽU

/ Prije montaže mora se provjeriti je li proizvod oštećen prilikom transporta. Nakon ugradnje se ne priznaju nikakve reklamacije koje se odnose na površinska i transportna oštećenja.

/ Cijevi i armatura moraju biti postavljeni, isprani i testirani prema važećim normama.

/ Obvezno se moraju uvažiti propisi o instalacijama koji vrijede u dotičnoj zemlji.

/ Filter potrebno je ugraditi kako bi se regulirao protok vode i smanjio dotok prljavštine. Za eventualna oštećenja uzrokovana prljavštinom proizvođač Hansgrohe nije odgovoran.

TEHNIČKI PODATCI

Najveći dopušteni tlak:	tlak 1 MPa
Preporučeni tlak:	0,1 - 0,5 MPa
Probni tlak:	1,6 MPa
	(1 MPa = 10 bar = 147 PSI)
Temperatura vruće vode:	tlak 70°C
Preporučena temperatura vruće vode:	65°C
Termička dezinfekcija:	tlak 70°C / 4 min

/ Funkcije samo-čišćenja

/ Proizvod je koncipiran isključivo za pitku vodu!

OPIS SIMBOLA

Nemojte koristiti silikon koji sadrži octenu kiselinu!

Kada je slobodna sa vanjskim oblogom.

REGULACIJA (pogledaj stranicu 19)

Namještanje limitera tople vode. U kombinaciji s protočnim bojlerima nije preporučljiva primjena sustava za blokiranje dotoka tople vode.

MJERE (pogledaj stranicu 20)

DIJAGRAM PROTOKA (pogledaj stranicu 20
① Ručni tuš
② Ispust u kadu

ČIŠĆENJE (pogledaj stranicu 21)

ODRŽAVANJE (pogledaj stranicu 22)

Ispravnost nepovratnog ventila mora se redovito provjeravati prema standardu EN 806-5 i u skladu sa važećim propisima (najmanje jednom godišnje).

REZERVNI DJELOVI (pogledaj stranicu 23)

POSEBNI PRIBOR (Nije sadržano u isporuci!)

PRODULJENJE (60 mm #97686000 pogledaj stranicu 23)

PRODULJENJE (60 mm #10981000 pogledaj stranicu 23)

UPOTREBA (pogledaj stranicu 19)

OZNAKA TESTIRANJA (pogledaj stranicu 23)

SASTAVLJANJE (bakınız sayfa 18)

⚠ GÜVENLİK UYARILARI

⚠ Montaj esnasında ezilme ve kesilme gibi yaralanmaları önlemek için eldiven kullanılmalıdır.

⚠ Bedensel, ruhsal ve/veya sensörik engelli çocuk ve yetişkinler gözetimsiz olarak duş sistemini kullanmamalıdırlar. Alkol veya uyuşturucu etkisinde olanlar duş sistemini kullanmamalıdır.

⚠ Ürün yalnızca banyo, hijyen ve beden temizliği amaçları doğrultusunda kullanılabilir.

⚠ Püskürtme başlıklarının hassas organlara teması (örn. gözler) önlenmelidir. Püskürtücü ile beden arasında yeterli mesafe bırakılmalıdır.

⚠ Ürün tutma kolu olarak kullanılmamalıdır. Ayrı bir tutma kolu monte edilmelidir.

⚠ Sıcak ve soğuk su bağlantıları arasında büyük basınç farklılıkları varsa, bu basınç farklılıklarının dengelenmesi gerekir.

MONTAJ AÇIKLAMALARI

/ Montaj işleminden önce ürün nakliye hasarları yönünden kontrol edilmelidir. Montaj işleminden sonra nakliye veya yüzey hasarları için sorumluluk üstlenilmemektedir.

/ Boruların ve armatürün montajı, yıkanması ve kontrolü geçerli normlara göre yapılmalıdır.

/ Ülkelerde geçerli kurulum yönetmeliklerine riayet edilmelidir.

/ El duşu kafasına eklenmiş olan süzgeç contası, boru şebekesinden sızan kirlerin önüne geçmek için, yerine monte edilmelidir. İçeri sızan bu kirler duşun fonksiyonunu sekteleyebilir ve/veya duşun fonksiyon parçaları üzerinde hasarlara sebep olabilir, bu yüzden meydana gelen hasarlardan Hansgrohe sorumlu tutulamaz.

TEKNİK BİLGİLER

İşletme basıncı:	azami 1 MPa
Tavsiye edilen işletme basıncı:	0,1 - 0,5 MPa
Kontrol basıncı:	1,6 MPa
	(1 MPa = 10 bar = 147 PSI)
Sıcak su sıcaklığı:	azami 70°C
Tavsiye edilen su ısısı:	65°C
Termik dezenfeksiyon:	azami 70°C / 4 dak

/ Geri emme önleyici

/ Ürün sadece şebeke suyu için tasarlanmıştır!

SİMGE AÇIKLAMASI

Asetik asit içeren silikon kullanmayın!

Dış kaplamalı boşta duran küvet.

AYARLAMA (bakınız sayfa 19)

Sıcak su sınırlamasının ayarlanması. Sıcak su kilidinin sürekli ısıtıcıyla kullanılması tavsiye edilmez.

ÖLÇÜLERİ (bakınız sayfa 20)

AKIŞ DİYAGRAMI (bakınız sayfa 20
① El duşu
② Küvet su girişi

TEMİZLEME (bakınız sayfa 21)

BAKIM (bakınız sayfa 22)

EN 806-5 ve ulusal standartlar doğrultusunda Çek valfler düzenli olarak kontrol edilmelidir. (en az yılda bir kez)

YEDEK PARÇALAR (bakınız sayfa 23)

ÖZEL AKSESUARLAR (Teslimat kapsamına dahil değildir)

UZATMA (60 mm #97686000 bakınız sayfa 23)

UZATMA (60 mm #10981000 bakınız sayfa 23)

KULLANIMI (bakınız sayfa 19)

KONTROL İŞARETİ (bakınız sayfa 23)

MONTAJI (bakınız sayfa 18)

⚠ INSTRUCȚIUNI DE SIGURANȚĂ

⚠ La montare utilizați mănuși pentru evitarea contuziunilor și tăierii mâinilor.

⚠ Copiii și adulții cu dizabilități corporale, mintale și senzoriale nu pot utiliza sistemul de duș nesupravegheați. De asemenea este interzisă utilizarea sistemului de duș de către persoane, care se află sub influența alcoolului sau a drogurilor.

⚠ Produsul poate fi utilizat doar pentru spălarea, menținerea igienei și curățarea corpului.

⚠ Evitați contactul jetului de apă cu părțile de corp sensibile (de ex. ochii). Țineți dușul la o distanță corespunzătoare de corp.

⚠ Nu este permisă utilizarea produsului pe post de mâner. este nevoie de montarea unui mâner corespunzător.

⚠ Diferențele de presiune mari între alimentarea cu apă rece și apă caldă trebuie echilibrate.

INSTRUCȚIUNI DE MONTARE

/ Înainte de instalare verificați, dacă produsul prezintă deteriorări de transport. După instalare garanția nu acoperă deteriorările de transport și cele de suprafață.

/ Conductele și bateriile trebuie montate, spălate și verificate conform normelor în vigoare.

/ Respectați reglementările referitoare la instalare valabile în țara respectivă.

/ Montați garnitura de filtru livrată împreună cu capătul de duș de mână pentru evitarea pătrunderii impurităților din rețeaua de alimentare. Impuritățile pătrunse pot influența funcționarea aparatului și/sau provoca deteriorarea capătului de duș. Garanția nu acoperă aceste daune.

DATE TEHNICE

Presiune de funcționare:	max. 1 MPa
Presiune de funcționare recomandată:	0,1 - 0,5 MPa
Presiune de verificare:	1,6 MPa
	(1 MPa = 10 bar = 147 PSI)
Temperatura apei calde:	max. 70°C
Temperatura recomandată a apei calde:	65°C
Dezinfecție termică:	max. 70°C/4 min

/ Asigurat contra scurgere înapoi

/ Produsul este destinat exclusiv pentru apă potabilă.

DESCRIEREA SIMBOLURILOR

Nu utilizați silicon cu conținut de acid acetic!

Cadă de baie cu suport și panou.

REGLARE (vezi pag. 19)

Reglarea limitatorului de apă caldă. Nu se recomandă folosirea unui limitator de apă caldă în combinație cu un boiler instant.

DIMENSIUNI (vezi pag. 20)

DIAGRAMA DE DEBIT (vezi pag. 20
① Duș de mână
② Gură de admisiune

CURĂȚARE (vezi pag. 21)

ÎNTREȚINERE (vezi pag. 22)

Supapele antiretur trebuie verificate regulat conform EN 806-5 și standardele naționale sau regionale (cel puțin o dată pe an).

PIESE DE SCHIMB (vezi pag. 23)

ACCESORII OPȚIONALE (nu este inclus în setul livrat)

PRELUNGITOR (60 mm #97686000 vezi pag. 23)

PRELUNGITOR (60 mm #10981000 vezi pag. 23)

UTILIZARE (vezi pag. 19)

CERTIFICAT DE TESTARE (vezi pag. 23)

MONTARE (βλ. Σελίδα 18)

⚠ ΥΠΟΔΕΙΞΕΙΣ ΑΣΦΑΛΕΙΑΣ

⚠ Για να αποφύγετε τραυματισμούς κατά τη συναρμολόγηση πρέπει να φοράτε γάντια.

⚠ Παιδιά ή ενήλικες με μειωμένες σωματικές, διανοητικές και/ή αισθητήριες ανεπάρκειες δεν επιτρέπεται να χρησιμοποιούν το προϊόν χωρίς επιτήρηση. Άτομα υπό την επήρεια οινοπνεύματος ή ναρκωτικών δεν επιτρέπεται να χρησιμοποιούν σε καμία περίπτωση το προϊόν.

⚠ Το προϊόν επιτρέπεται να χρησιμοποιείται μόνο σαν μέσο λουτρού, υγιεινής και καθαρισμού του σώματος.

⚠ Η επαφή δέσμης νερού του ντους με ευαίσθητες περιοχές του σώματος (π.χ. μάτια) πρέπει να αποφεύγεται. Διατηρείτε επαρκή απόσταση ανάμεσα στο ντους και το σώμα.

⚠ Το προϊόν δεν επιτρέπεται να χρησιμοποιείται σαν λαβή στήριξης. Για τον σκοπό αυτό πρέπει να τοποθετηθεί ξεχωριστή λαβή στήριξης.

⚠ Οι διαφορές της πίεσης μεταξύ της σύνδεσης κρύου και ζεστού νερού θα πρέπει να αντισταθμίζονται.

ΟΔΗΓΙΕΣ ΣΥΝΑΡΜΟΛΟΓΗΣΗΣ

/ Πριν τη συναρμολόγηση πρέπει να εξεταστεί το προϊόν για ζημιές μεταφοράς. Μετά την εγκατάσταση δεν αναγνωρίζονται ζημιές από τη μεταφορά ή επιφανειακές ζημιές.

/ Οι σωλήνες και η μπαταρία πρέπει να τοποθετηθούν σύμφωνα με τα ισχύοντα πρότυπα, να τεθούν υπό πίεση και να δοκιμαστούν.

/ Θα πρέπει να τηρούνται οι οδηγίες εγκατάστασης που ισχύουν σε κάθε κράτος.

/ Πρέπει να εγκατασταθεί το παρέμβυσμα φίλτρου που συνοδεύει τον καταιονιστήρα κατά τέτοιο τρόπο, ώστε να αποφεύγονται ρύποι που προέρχονται από το δίκτυο ύδρευσης. Οι ρύποι από το δίκτυο ύδρευσης μπορούν να επηρεάσουν αρνητικά και/ή να προξενήσουν ζημία στα λειτουργικά τμήματα του καταιονιστήρα (ντους). Τέτοιου είδους ζημίες δεν καλύπτονται από την εγγύηση Hansgrohe.

ΤΕΧΝΙΚΑ ΧΑΡΑΚΤΗΡΙΣΤΙΚΑ

Λειτουργία πίεσης:	έως 1 MPa
Συνιστώμενη λειτουργία πίεσης:	0,1 - 0,5 MPa
Πίεση ελέγχου:	1,6 MPa
	(1 MPa = 10 bar = 147 PSI)
Θερμοκρασία ζεστού νερού:	έως 70°C
Συνιστώμενη θερμοκρασία ζεστού νερού:	65°C
Θερμική απολύμανση:	έως 70°C/4 min

/ Περιλαμβάνει βαλβίδα αντεπιστροφής.

/ Το προϊόν έχει σχεδιαστεί αποκλειστικά για πόσιμο νερό!.

ΠΕΡΙΓΡΑΦΗ ΣΥΜΒΟΛΩΝ

Μην χρησιμοποιείτε σιλικόνη που περιέχει οξικό οξύ!

Μπανιέρα ελεύθερης τοποθέτησης με εξωτερική επένδυση.

ΡΥΘΜΙΣΗ (βλ. Σελίδα 19)

Ρύθμιση του δοσομετρητή ζεστού νερού. Δεν συνιστάται η διάταξη φραγής ζεστού νερού σε συνδυασμό με ταχυθερμοσίφωνα.

ΔΙΑΣΤΑΣΕΙΣ (βλ. Σελίδα 20)

ΔΙΑΓΡΑΜΜΑ ΡΟΗΣ (βλ. Σελίδα 20
① Καταιονιστήρας χειρός
② Είσοδος νερού στη μπανιέρα

ΚΑΘΑΡΙΣΜΟΣ (βλ. Σελίδα 21)

ΣΥΝΤΗΡΗΣΗ (βλ. Σελίδα 22)

Οι βαλβίδες αντεπιστροφής πρέπει να ελέγχονται τακτικά ως προς τη λειτουργία τους, σύμφωνα με το πρότυπο EN 806-5, σε σχέση με τους ισχύοντες εθνικούς ή τοπικούς κανόνες (το ελάχιστο μια φορά το χρόνο) .

ΑΝΤΑΛΛΑΚΤΙΚΑ (βλ. Σελίδα 23)

ΕΙΔΙΚΑ ΑΞΕΣΟΥΑΡ (δεν περιλαμβάνεται στον παραδοτέο εξοπλισμό)

ΣΩΛΗΝΑΣ ΕΠΙΜΗΚΥΝΣΗΣ (60 mm #97686000 βλ. Σελίδα 23)

ΣΩΛΗΝΑΣ ΕΠΙΜΗΚΥΝΣΗΣ (60 mm #10981000 βλ. Σελίδα 23)

ΧΕΙΡΙΣΜΟΣ (βλ. Σελίδα 19)

ΣΗΜΑ ΕΛΕΓΧΟΥ (βλ. Σελίδα 23)

ΣΥΝΑΡΜΟΛΟΓΗΣΗ (βλ. Σελίδα 18)

⚠ VARNOSTNA OPOZORILA

⚠ Pri montaži je treba nositi rokavice, da se preprečijo poškodbe zaradi zmečkanja ali urezov.

⚠ Otroci kot tudi odrasle osebe z omejenimi telesnimi, duševnimi in/ali senzoričnimi sposobnostmi ne smejo nenadzorovano uporabljati tega izdelka. Osebe, ki so pod vplivom alkohola ali drog, tega izdelka ne smejo uporabljati.

⚠ Ta izdelek se sme uporabljati le z namenom umivanja, vzdrževanja higiene in telesne nege.

⚠ Izogibati se je treba stiku prhalnega curka z občutljivimi deli telesa (npr. očmi). Med telesom in prho mora biti vedno zadosten razmik.

⚠ Proizvoda ne smete uporabljati kot držalnega ročaja. V ta namen je treba montirati poseben ročaj.

⚠ Velike razlike v tlaku med priključkom za mrzlo in priključkom za toplo vodo je potrebno izravnati.

NAVODILA ZA MONTAŽO

/ Pred montažo je treba izdelek preveriti glede morebitnih transportnih poškodb. Po vgradnji transportne ali površinske poškodbe ne bodo več priznane.

/ Cevi in armaturo je treba montirati, izprati in preveriti po veljavnih standardih.

/ Upoštevati je treba pravilnike o inštalacijah, ki veljajo v posamezni državi.

/ Filter, ki je priložen ročni prhi, je potrebno vgraditi, da prho zaščitimo pred umazanijo iz vodovodne napeljave. Umazanija lahko okvari ali poškoduje dele ročne prhe. Za tako nastalo škodo Hansgrohe ne odgovarja.

TEHNIČNI PODATKI

Delovni tlak:	maks. 1 MPa
Priporočeni delovni tlak:	0,1 - 0,5 MPa
Preskusni tlak:	1,6 MPa
	(1 MPa = 10 bar = 147 PSI)
Temperatura tople vode:	maks. 70°C
Priporočena temperatura tople vode:	65°C
Termična dezinfekcija:	maks. 70°C / 4 min

/ Zaščita proti povratnemu toku

/ Proizvod je zasnovan izključno za sanitarno vodo!

OPIS SIMBOLA

Ne smete uporabiti silikona, ki vsebuje ocetno kislino!

Kopalna kad prostostoječa z zunanjo oblogo.

JUSTIRANJE (glejte stran 19)

Nastavitev omejevalnika tople vode. V povezavi s pretočnimi grelniki uporaba zapore tople vode ni priporočljiva.

MERE (glejte stran 20)

DIAGRAM PRETOKA (glejte stran 20
① Ročna prha
② Vtok v kad

ČIŠČENJE (glejte stran 21)

VZDRŽEVANJE (glejte stran 22)

Delovanje protipovratnega ventila je potrebno v skladu z EN 806-5 in skladno z državnimi in regionalnimi določili redno testirati (najmanj enkrat letno).

REZERVNI DELI (glejte stran 23)

POSEBEN PRIBOR (Ni vključeno)

PODALJŠEK (60 mm #97686000 glejte stran 23)

PODALJŠEK (60 mm #10981000 glejte stran 23)

UPRAVLJANJE (glejte stran 19)

PRESKUSNI ZNAK (glejte stran 23)

⚠ OHUTUSJUHISED

⚠ Kandke paigaldamisel muljumis- ja lõikevigastuste vältimiseks kindaid.

⚠ Lapsed, samuti kehaliste, vaimsete või tajupiirangutega täiskasvanud ei tohi dušisüsteemi järelvalveta kasutada. Alkoholi või narkootikumide mõju all olevad isikud ei tohi dušisüsteemi kasutada.

⚠ Toodet tohib kasutada ainult pesemis-, hügieeni- ja kehapuhastamiseesmärkidel.

⚠ Duši veejoad ei tohi kokku puutuda tundlike kehaosadega (nt silmad). Jätke duši ja keha vahele piisav vahe.

⚠ Toodet ei tohi kasutada käepidemena. Paigaldage eraldi käepide.

⚠ Kui külma ja kuuma vee ühenduste surve on väga erinev, tuleb need tasakaalustada.

PAIGALDAMISJUHISED

/ Enne paigaldamist tuleb toodet kontrollida transpordikahjustuste osas Pärast paigaldamist ei tunnustata enam transpordi- või pinnakahjustuste kaebuseid.

/ Voolikute ja segisti paigaldamisel, loputamisel ja kontrollimisel tuleb lähtuda kehtivatest normatiividest

/ Vastavas riigis kehtivaid paigalduseeskirju tuleb järgida.

/ Kaitsmaks dušši torust tuleva mustuse eest, on vaja paigaldada dušiga kaasasolev mustusesõel. Sissetulev mustus võib funktsioneerimist kahjustada ja/või rikkuda duši detaile. Sellest tulenevate kahjude eest Hansgrohe ei vastuta.

TEHNILISED ANDMED

Töörõhk	maks. 1 MPa
Soovitatav töörõhk:	0,1 - 0,5 MPa
Kontrollsurve:	1,6 MPa
	(1 MPa = 10 baari = 147 PSI)
Kuuma vee temperatuur:	maks. 70°C
Soovitatav kuuma vee temperatuur:	65°C
Termiline desinfektsioon:	maks. 70°C / 4 min

/ Tagasivooluklapp

/ Toode on ette nähtud eranditult joogivee jaoks!

SÜMBOLITE KIRJELDUS

Ärge kasutage äädikhapet sisaldavat silikooni!

eraldi asetsev välivoodriga vann.

REGULEERIMINE (vt lk 19)

Sooja vee piirangu seadistamine. Ühenduses boileritega ei ole sooja vee blokeeringu soovitatav.

MÕÕTUDE (vt lk 20)

LÄBIVOOLUDIAGRAMM (vt lk 20
① Käsidušš
② Vanni kraan

PUHASTAMINE (vt lk 21)

HOOLDUS (vt lk 22)

Tagasilöögiklappide toimimist tuleb kooskõlas riiklike ja regionaalsete määrustega regulaarselt kontrollida vastavalt standardile EN 806-5 (vähemalt kord aastas).

VARUOSAD (vt lk 23)

SPETSIAALNE LISAVARUSTUS (ei sisaldu komplektis)

PIKENDUS (60 mm #97686000 vt lk 23)

PIKENDUS (60 mm #10981000 vt lk 23)

KASUTAMINE (vt lk 19)

KONTROLLSERTIFIKAAT (vt lk 23)

⚠ DROŠĪBAS NORĀDES

⚠ Montāžas laikā, lai izvairītos no saspiedumiem un iegriezumiem, nepieciešams nēsāt cimdus.

⚠ Bērni, kā arī pieaugušie ar fiziskiem, garīgiem un/vai sensoriskiem ierobežojumiem nedrīkst lietot šo produktu bez uzraudzības. Personas, kas atrodas alkohola vai narkotisko vielu iespaidā, nedrīkst lietot šo dušas sistēmu.

⚠ Šo produktu drīkst izmantot tikai, lai mazgātos, higiēnai un ķermeņa tīrīšanai.

⚠ Nepieciešams izvairīties no dušas strūklas tieša kontakta ar jutīgām ķermeņa daļām (piem., acīm). Nepieciešams ievērot pietiekošu attālumu starp dušu un ķermeni.

⚠ Šo produktu nedrīkst izmantot kā roku balstu. Nepieciešams uzmontēt atsevišķu roku balstu.

⚠ Jāizlīdzina spiediena atšķirības starp aukstā un karstā ūdens pievadiem.

NORĀDĪJUMI MONTĀŽAI

/ Pirms montāžas nepieciešams pārbaudīt, vai produktam transportēšanas laikā nav radušies bojājumi. Pēc iebūvēšanas bojājumi, kas radušies transportēšanas laikā, vai virsmas bojājumi netiek atzīti.

/ Cauruļvadi un armatūra ir jāuzstāda, jāizskalo un jāpārbauda saskaņā ar spēkā esošajiem standartiem.

/ Jāievēro attiecīgās valstīs spēkā esošās montāžas prasības.

/ Jāiemontē dušas komplektā esošais filtrs, lai novērstu netīrumu ieplūšanu no ūdens vada. Ieskalotie netīrumi var traucēt dušas funkciju un/vai arī izraisīt rokas dušas daļu bojājumus, par kuriem Hansgrohe nenes atbildību.

TEHNISKIE DATI

Darba spiediens:	maks. 1 MPa
Ieteicamais darba spiediens:	0,1 - 0,5 MPa
Pārbaudes spiediens:	1,6 MPa
	(1 MPa = 10 bar = 147 PSI)
Karstā ūdens temperatūra:	maks. 70°C
Ieteicamā karstā ūdens temperatūra:	65°C
Termiskā dezinfekcija :	maks. 70°C/4 min

/ Drošības vārsts

/ Izstrādājums ir paredzēts tikai dzeramajam ūdenim!

SIMBOLU NOZĪME

Neizmantot silikonu, kas satur etiķskābi!

Brīvi stāvoša vanna ar paneli.

IEREGULĒŠANA (skat. lpp. 19)

Karsta ūdens ierobežotāja regulēšana. Kopā ar caurteces sildītājiem nav ieteicams izmantot ūdens bloķētāju.

IZMĒRUS (skat. lpp. 20)

CAURPLŪDES DIAGRAMMA (skat. lpp. 20
① Rokas duša
② Vannas tekne

TĪRĪŠANA (skat. lpp. 21)

APKOPE (skat. lpp. 22)

Regulāri jāpārbauda pretvārsta funkcija saskaņā ar EN 806-5 saistībā ar nacionālajiem vai vietējiem noteikumiem (vismaz vienreiz gadā).

REZERVES DAĻAS (skat. lpp. 23)

SPECIĀLI AKSESUĀRI (komplektā netiek piegādāts)

PAGARINĀJUMS (60 mm #97686000 skat. lpp. 23)

PAGARINĀJUMS (60 mm #10981000 skat. lpp. 23)

LIETOŠANA (skat. lpp. 19)

PĀRBAUDES ZĪME (skat. lpp. 23)

MONTĀŽA (vidi stranu 18)

⚠ SIGURNOSNE NAPOMENE

⚠ Prilikom montaže se radi sprečavanja prignječenja i posekotina moraju nositi rukavice.

⚠ Deca, kao i telesno, mentalno i/ili senzorno hendikepirane odrasle osobe ne smeju da koriste proizvod bez nadzora. Osobe koje su pod uticajem alkohola ili droga ne smeju da koriste proizvod.

⚠ Proizvod sme da se koristi samo za kupanje, tuširanje i ličnu higijenu.

⚠ Mora se izbegavati kontakt mlaza iz tuša sa osetljivim delovima tela (npr. očima). Telo korisnika mora biti na dovoljnom odstojanju od tuša.

⚠ Proizvod se ne sme koristiti za kao ručka za pridržavanje. U tu svrhu se mora postaviti zaseban rukohvat.

⚠ Velika razlika u pritisku između vruće i hladne vode mora biti izbalansirana.

INSTRUKCIJE ZA MONTAŽU

/ Pre montaže se mora proveriti da li je proizvod oštećen pri transportu. Nakon ugradnje se ne priznaju nikakve reklamacije koje se odnose na površinska i transportna oštećenja.

/ Vodovi i armatura moraju biti postavljeni, isprani i testirani prema važećim normama.

/ Treba se pridržavati propisa koji u određenim zemljama važe za instalacije.

/ Obavezno ugradite mrežicu upakovanu s tušem, čime sprečavate ulazak prljavštine iz vodovoda. Prljavština može dovesti do delimičnog ili potpunog oštećenja delova tuša. Za eventualna oštećenja uzrokovana prljavštinom proizvođač Hansgrohe nije odgovoran.

TEHNIČKI PODACI

Radni pritisak:	maks. 1 MPa
Preporučeni radni pritisak:	0,1 - 0,5 MPa
Probni pritisak:	1,6 MPa
	(1 MPa = 10 bar = 147 PSI)
Temperatura vruće vode:	maks. 70°C
Preporučena temperatura vruće vode:	65°C
Termička dezinfekcija:	maks. 70°C/4 min

/ Zaštita od povratnog toka

/ Proizvod je koncipiran isključivo za pijaću vodu!

OPIS SIMBOLA

Nemojte koristiti silikon koji sadrži sirćetnu kiselinu!

Samostojeća kada sa spoljašnom oblogom.

PODEŠAVANJE (vidi stranu 19)

Podešavanje ograničivača tople vode. U kombinaciji sa protočnim bojlerima ne preporučuje se primena sistema za blokiranje dotoka tople vode.

MERE (vidi stranu 20)

DIJAGRAM PROTOKA (vidi stranu 20
① Ručni tuš
② Dotok kade

ČIŠĆENJE (vidi stranu 21)

ODRŽAVANJE (vidi stranu 22)

Ispravno funkcionisanje nepovratnog ventila se mora redovno proveravati prema standardu EN 806-5 i u skladu s važećim nacionalnim ili regionalnim propisima (najmanje jednom godišnje).

REZERVNI DELOVI (vidi stranu 23)

POSEBAN PRIBOR (Nije sadržano u isporuci)

PRODUŽETAK (60 mm #97686000 vidi stranu 23)

PRODUŽETAK (60 mm #10981000 vidi stranu 23)

RUKOVANJE (vidi stranu 19)

ISPITNI ZNAK (vidi stranu 23)

MONTAŽA (vidi stranu 18)

⚠ SIKKERHETSHENVISNINGER

⚠ Bruk hansker under montasjen for å unngå klem- og kuttskader.

⚠ Barn og voksne med fysiske og psykiske og/eller sensoriske handicap skal ikke bruke dusjsystemet uten oppsyn. Personer som er påvirket av alkohol eller narkotika skal ikke bruke dusjsystemet.

⚠ Produktet skal kun brukes for bade-, hygiene- og kroppshygiene.

⚠ Dusjstrålen skal ikke komme i kontakt med ømfintlige kroppsdeler (f.eks. øynene). Overhold en tilstrekkelig avstand mellom dusjen og kroppen.

⚠ Produktet skal ikke brukes som holdegrep. Det skal monteres en separat holdegrep.

⚠ Store trykkdifferanser mellom kaldt- og varmtvannstilkoblinger skal utlignes.

MONTAGEHENVISNINGER

/ Før montasjen skal produktet sjekkes for transportskader. Etter monteringen aksepteres ikke noen transport- eller overflateskader.

/ Ledningene og armaturen skal monteres, spyles og sjekkes iht. de gyldige normer.

/ Gjeldende retningslinjer for rørleggerarbeid i de enkelte land skal følges.

/ Silpakningen som er levert med dusjen skal bygges inn for å forhindre at smuss spyles inn fra ledningsnettet. Innspylt smuss kan påvirke funksjonen negativt og/eller kan medføre skader på håndusjens funksjonsdeler. Hansgrohe påtar seg inget ansvar for skader som resulteres av dette.

TEKNISKE DATA

Driftstrykk	maks. 1 MPa
Anbefalt driftstrykk:	0,1 - 0,5 MPa
Prøvetrykk	1,6 MPa
	(1 MPa = 10 bar = 147 PSI)
Varmtvannstemperatur	maks. 70°C
Anbefalt temperatur for varmt vann	65°C
Termisk desinfisering:	maks. 70°C / 4 min

/ Egensikker mot tilbakeflyt

/ Produktet er utelukkende designet for drikkevann!

SYMBOLBESKRIVELSE

Ikke bruk silikon som inneholder eddiksyre!

Badekar med frittstående ytrepanel.

JUSTERING (se side 19)

Innstilling av varmtvannsbegrensning. I forbindelse med gjennomstrømnings-varmere er det ikke anbefalt å bruke en varmtvannsperre.

MÅL (se side 20)

GJENNOMSTRØMNINGSDIAGRAM (se side 20
① Håndusj
② Innløp badekar

RENGJØRING (se side 21)

VEDLIKEHOLD (se side 22)

Funksjonen til returløpssperren skal iht. EN 806-5 og i samsvar med de nasjonale og lokale forskrifter sjekkes regelmessig (minst en gang i året).

SERVICEDELER (se side 23)

EKSTRATILBEHØR (ikke med i leveransen)

FORLENGELSE (60 mm #97686000 se side 23)

FORLENGELSE (60 mm #10981000 se side 23)

BETJENING (se side 19)

PRØVEMERKE (se side 23)

MONTASJE (вижте стр. 18)

⚠ УКАЗАНИЯ ЗА БЕЗОПАСНОСТ

⚠ При монтажа трябва да се носят ръкавици, за да се избегнат наранявания поради притискане или порязване.

⚠ Не е позволено деца, както и възрастни с физически, умствени и/или сензорни ограничения да използват продукта без надзор. Не е позволено използването на системата на продукта от лица, употребили алкохол или дрога.

⚠ Позволено е използването на продукта само за къпане, хигиена и цели на почистване на тялото.

⚠ Трябва да се избягва контакта на струите на разпръсвателя с чувствителни части на тялото (напр. очите). Между разпръсвателя и тялото трябва да се спазва достатъчно разстояние.

⚠ Продуктът не бива да се използва като дръжка. Трябва да се монтира отделна дръжка.

⚠ Големите разлики в налягането между изводите за студената и топлата вода трябва да се изравняват.

УКАЗАНИЯ ЗА МОНТАЖ

/ Преди монтажа продуктът трябва да се провери за транспортни щети. След монтажа не се признават транспортни или повърхностни щети.

/ Тръбопроводите и арматурата трябва да се монтират, промият и проверят в съответствие с валидните норми.

/ Трябва да бъдат спазвани валидните в съответните страни предписания за инсталиране.

/ Опакованото заедно с разпръсвателя уплътнение с цедка трябва да се монтира, за да се избегне натрупване на замърсявания от водопроводната мрежа. Натрупването на замърсявания може да наруши функцията и/или да доведе до увреждания на функционалните части на разпръсвателя, Hansgrohe не носи отговорност за получилите се по този начин щети.

ТЕХНИЧЕСКИ ДАННИ

Работно налягане:	макс. 1 МПа
Препоръчително работно налягане:	0,1 - 0,5 МПа
Контролно налягане:	1,6 МПа
	(1 МПа = 10 bar = 147 PSI)
Температура на горещата вода:	макс. 70°C
Препоръчителна температура на горещата вода:	65°C
Термична дезинфекция:	макс. 70°C / 4 мин

/ Самозащитен против обратно изтичане

/ Продуктът е разработен само за питейна вода!

ОПИСАНИЕ НА СИМВОЛИТЕ

Не използвайте силикон, съдържащ оцетна киселина!

Свободно стояща вана с външна обшивка.

ЮСТИРАНЕ (вижте стр. 19)

Настройка на ограничителя за топлата вода. Във връзка с проточни нагреватели не се препоръчва блокировка за топлата вода

РАЗМЕРИ (вижте стр. 20)

ДИАГРАМА НА ПОТОКА (вижте стр. 20
① Ръчен разпръсвател
② Вход за вана

ПОЧИСТВАНЕ (вижте стр. 21)

ПОДДРЪЖКА (вижте стр. 22)

Съгласно EN 806-5 функционирането на приспособленията за предотвратяване на обратния поток трябва редовно да се проверява в съответствие с националните или регионални изисквания (поне веднъж годишно).

СЕРВИЗНИ ЧАСТИ (вижте стр. 23)

СПЕЦИАЛНИ ПРИНАДЛЕЖНОСТИ
(не се съдържа в обема на доставка)

УДЪЛЖИТЕЛ (60 мм #97686000 вижте стр. 23)

УДЪЛЖИТЕЛ (60 мм #10981000 вижте стр. 23)

ОБСЛУЖВАНЕ (вижте стр. 19)

КОНТРОЛЕН ЗНАК (вижте стр. 23)

МОНТАЖ (вижте стр. 18)

⚠ UDHËZIME SIGURIE

⚠ Për të evituar lëndimet e pickimeve ose të prerjeve gjatë procesit të montimit duhet që të vishni doreza.

⚠ Fëmijët dhe të rriturit me aftësi të kufizuara fizike, mendore dhe/ose ndijuese nuk duhet ta përdorin produktin pa qenë nën mbikëqyrje. Personat që janë nën ndikimin e drogave ose të alkoolit nuk duhet ta përdorin produktin.

⚠ Produkti duhet të përdoret vetëm qëllimet e banjave, të higjienës dhe të larjes së trupit.

⚠ Kontakti i valëve të dushit me pjesët e ndjeshme të trupit (p.sh. me sytë) duhet që të shmanget. Midis dushit dhe trupit duhet që të mbahet një distancë e mjaftueshme.

⚠ Produkti nuk duhet të përdoret si dorëze mbajtëse. Duhet të montohet një dorezë mbajtëse e veçantë

⚠ Ndryshimet e mëdha të presionit mes lidhjeve të ujit të ftohtë dhe atij të ngrohtë duhen ekuilibruar.

UDHËZIME PËR MONTIMIN

/ Përpara montimit duhet që produkti të kontrollohet për dëmtime nga transporti. Pas instalimit nuk do të njihet asnjë dëmtim nga transporti ose dëmtim i sipërfaqes.

/ Tubacionet dhe rubinetet duhet që të montohen, të shpëlahen dhe të kontrollohen sipas standardeve në fuqi

/ Duhet të respektohen linjat udhëzuese të instalimit, të vlefshme për vendet respektive.

/ Sita që i kemi bashkëngjitur spërkatëses duhet përdorur për të evituar thithjen e papastërtive nga rrjeti i ujësjellësit. Ndotjet mund të dëmtojnë pjesë funksionale të spërkatëses. Hansgrohe nuk merr përgjegjësinë për dëmet e shkaktuara në këtë mënyrë.

TË DHËNA TEKNIKE

Presioni gjatë punës	maks. 1 MPa
Presioni i rekomanduar:	0,1 - 0,5 MPa
Presioni për provë:	1,6 MPa
	(1 MPa = 10 bar = 147 PSI)
Temperatura e ujit të ngrohtë	maks. 70°C
Temperatura e rekomanduar e ujit të ngrohtë:	65°C
Dezinfektim Termik:	maks. 70°C / 4 min

/ Siguresa kundër rrjedhjes në drejtim të kundërt

/ Produkti është projektuar ekskluzivisht për ujë të pijshëm!

PËRSHKRIMI I SIMBOLIT

Mos përdorni silikon që në përbërje ka acid acetik.

Vaskë që qëndron e pavarur, e veshur nga jashtë.

JUSTIMI (shih faqen 19)

Rregullimi i kufizimit me ujë të nxehtë. Nje kombinim me një bojler ujit nuk është i rekomanduar.

PËRMASAT (shih faqen 20)

DIAGRAMI I QARKULLIMIT (shih faqen 20
① Spërkatësja e dorës
② Vrima për mbushjen e vaskës

PASTRIMI (shih faqen 21)

MIRËMBAJTJA (shih faqen 22)

Penguesit e rrjedhjes në drejtim të kundërt duhen kontrolluar rregullisht në bazë të normave EN 806-5 konform normave nacionale dhe regjionale (së paku një herë në vit).

PJESËT E SERVISIT (shih faqen 23)

PAJISJE TË POSAÇME (nuk përfshihet në vëllimin e furnizimit)

ZGJATËS (60 mm #97686000 shih faqen 23)

ZGJATËS (60 mm #10981000 shih faqen 23)

PËRDORIMI (shih faqen 19)

SHENJA E KONTROLLIT (shih faqen 23)

MONTIMI (shih faqen 18)

⚠ تنبيهات الأمان

⚠ يجب إرتداء قفازات لليد أثناء التركيب لتجنب حدوث أخطار الإنحشار أو الجروح.

⚠ لا يسمح لأي أطفال أو أفراد بالغين يعانون من إعاقات بدنية أو ذهنية أو حسية أو يعانون من جميع هذه الإعاقات باستخدام المنتج إلا تحت إشراف آخرين. كما أنه لا يسمح لأي شخص تحت تأثير تناول الكحول أو المخدرات باستخدام نظام الدش.

⚠ لا يجب استخدام المنتج إلا في أغراض الاستحمام والأغراض الصحية وأغراض تنظيف الجسم.

⚠ يجب تجنب حدوث إتصال مباشر بين الماء الخارج من رأس الدش وبين أجزاء الجسم الحساسة (مثل العينين). يجب وجود مسافة كافية بين رأس الدش والجسم.

⚠ ممنوع إستخدام المنتج كمقبض. يجب تركيب مقبض منفصل.

⚠ يجب أن يكون تيار الماء الساخن والماء البارد متعادلين في الضغط.

تعليمات التركيب

/ قبل القيام بعملية التركيب، يجب فحص المنتج للتأكد من خلوه من أية تلفيات ناتجة عن النقل. بعد القيام بعملية التركيب، لن يتم الاعتراف بوجود أية تلفيات سطحية أو تلفيات ناتجة عن عملية النقل.

/ يجب تركيب وغسيل واختبار التوصيلات وخلاطات المياه طبقاً للمعايير السارية.

/ يجب مراعاة القواعد الخاصة بالتركيب وأعمال السباكة وفقًا للوائح الخاصة بكل بلد.

/ يجب إدخال الحلقة الشبكية لحماية الدش اليدوي من الأوساخ التي تحملها شبكة المواسير. حيث تؤدي الأوساخ الواردة إلى حدوث أعطال أو / و قد تتسبب في تلف أجزاء من من الدش، ومثل هذه الأعطال تلغي كافة المطالبات الخاصة بالمسؤولية أو الضمان.

المواصفات الفنية

ضغط التشغيل:	الحد الأقصى 1 ميجابسكال
ضغط التشغيل الموصى به:	0,1 - 0,5 ميجابسكال
ضغط الاختبار:	1,6 ميجابسكال
	(1 ميجابسكال = 10 بار = 147 PSI)
درجة حرارة الماء الساخن:	الحد الأقصى 70°C
درجة الحرارة الموصى بها للماء الساخن:	65°C
تعقيم حراري:	الحد الأقصى 70°C / 4 الدقيقة

/ خاصية عدم التدفق العكسي

/ المنتج مخصص فقط لماء الشرب!

وصف الرمز

هام! لا تستخدم السليكون الذي يحتوي على أحماض!

حوض استحمام (بانيو) منفصل بغطاء خارجي.

الضبط (راجع صفحة 19)

ضبط تحديد المياه الدافئة. لا ينصح باستخدام محدّد المياه الدافئة مع سخان المياه الوقتي.

أبعاد (راجع صفحة 20)

رسم للصرف (راجع صفحة 20
① الدش اليدوي
② مدخل مياه للبانيو

التنظيف (راجع صفحة 21)

الصيانة (راجع صفحة 22)

يجب فحص صمام عدم الرجوع بصفة منتظمة حسب المواصفة EN 806-5 وذلك طبقاً للوائح الوطنية أو الإقليمية (مرة واحد سنوياً على الأقل).

قطع الغيار (راجع صفحة 23)
ملحقات خاصة (غير مدرج مع المحتويات المسلمة)

وصلة إطالة (60 مم #97686000 راجع صفحة 23)

وصلة إطالة (60 مم #10981000 راجع صفحة 23)

التشغيل (راجع صفحة 19)

شهادة اختبار (راجع صفحة 23)

التركيب (راجع صفحة 18)

⚠ BIZTONSÁGI UTASÍTÁSOK

⚠ A szerelésnél a zúzódások és vágási sérülések elkerülése érdekében kesztyűt kell viselni.

⚠ Gyermekek, valamint testileg, szellemileg fogyatékos és/vagy érzékelésben korlátozott személyek nem használhatják felügyelet nélkül a terméket. Alkohol és kábítószer befolyása alatt álló személyek nem használhatják a terméket.

⚠ A terméket csak fürdéshez, mosakodáshoz, és egészségügyi tisztálkodáshoz szabad használni.

⚠ Kerülni kell a zuhanysugár érintkezését érzékeny testrészekkel (pl. szemek). Be kell tartani a megfelelő távolságot a zuhanyfej és a test között.

⚠ A terméket nem szabad kapaszkodónak használni. Ehhez külön kapaszkodót kell felszerelni.

⚠ A hidegvíz- és a melegvíz-csatlakozások közötti nagy nyomáskülönbséget kikell egyenlíteni!

SZERELÉSI UTASÍTÁSOK

/ A szerelés előtt ellenőrizni kell, hogy a terméknek nincs-e szállítási sérülése. Beépítés után a szállítási- vagy felületi sérüléseket nem ismerik el.

/ A vezetékeket és a csaptelepet az érvényes szabványoknak megfelelően kell felszerelni, öblíteni és ellenőrizni

/ Az egyes országokban érvényes installációs irányelveket be kell tartani.

/ A kézi zuhanyhoz csomagolt szűrőtömítést be kell szerelni a vízhálózatból származó szennyeződések kiküszöbölésére. A beáramló szennyeződések akadályozhatják és/vagy teljesen tönkre is tehetik a zuhany funkcióit. Az ezekből adódó károkért a Hansgrohe nem felel.

MŰSZAKI ADATOK

Üzemi nyomás:	max. 1 MPa
Ajánlott üzemi nyomás:	0,1 - 0,5 MPa
Nyomáspróba:	1,6 MPa
	(1 MPa = 10 bar = 147 PSI)
Forróvíz hőmérséklet:	max. 70°C
Forróvíz javasolt hőmérséklete:	65°C
Termikus fertőtlenítés:	max. 70°C/4 perc

/ Visszafolyás gátlóval

/ A terméket kizárólag ivóvízhez tervezték!

SZIMBÓLUMOK LEÍRÁSA

Ne használjon ecetsavtartalmú szilikont!

Szabadon álló kád külső burkolattal.

BEÁLLÍTÁS (lásd a oldalon 19)

A meleg víz korlátozás beállítása. Átfolyós vízmelegítőknél meleg víz korlátozó használata nem ajánlott.

MÉRETET (lásd a oldalon 20)

ÁTFOLYÁSI DIAGRAMM (lásd a oldalon 20

① Kézi zuhany

② Kádbevezetés

TISZTÍTÁS (lásd a oldalon 21)

KARBANTARTÁS (lásd a oldalon 22)

A visszafolyásgátlók működése a EN 806-5 szabványnak megfelelően, a nemzeti vagy területi rendelkezésekkel összhangban, évente egyszer ellenőrizendő!

TARTOZÉKOK (lásd a oldalon 23)

EGYÉB TARTOZÉK (a szállítási egység nem tartalmazza)

HOSSZABBÍTÁS (60 mm #97686000 lásd a oldalon 23)

HOSSZABBÍTÁS (60 mm #10981000 lásd a oldalon 23)

HASZNÁLAT (lásd a oldalon 19)

/ A csaptelepeken átfolyt víz hőmérséklete fogyasztásra szánt víz esetében a 65°C-ot nem haladhatja meg. A csaptelep nem eredményezheti az emberi fogyasztásra (pl. ivás és főzés céljából) szánt víz minőségromlását.

/ Beüzemelés és üzemszünetek után szigorúan be kell tartani a használati útmutatóban leírtakat. Beüzemeléskor a csaptelepet át kell öblíteni, legalább 2 percig történő hideg- és melegvizes folyatást javaslunk. Minimum 1 napos üzemszünet után fogyasztás előtt a csaptelepben stagnáló hideg- illetve melegvíz fogyasztása nem javasolt, a csaptelepben stagnáló vizet ki kell engedni, legalább 2 perces folyatás javasolt. A kifolyatás során nyert vizet ivóvízként, illetve ételkészítési céllal felhasználni nem szabad.

/ Tekintettel arra, hogy a forró víz fémoldó képessége a hideg vízénél nagyobb, emiatt főzés ivás céljából az OKI a hideg víz használatát javasolja.

/ A csaptelepek perlátorát javasolt havonta vízkőteleníteni, illetve fertőtleníteni. A csaptelepek tisztítása, fertőtlenítése során kizárólag olyan vegyszer alkalmazható, amely megfelel a 201/2001. (X.25) Kormányrendelet, illetve a 38/2003. (VII.7) ÉSzCsM-FVM-KvVM együttes rendeletben leírtaknak.

/ A perlátor működési elvéből adódóan jelentős aeroszolt képez, így Legionella expozíció szempontjából fokozott kockázatot jelent. Ezért alkalmazása nem javasolt az egészségügyi intézmények fekvőbeteg ellátó szobáiban, illetve minden olyan helyen, ahol a hideg és/vagy használati melegvíz Legionella csíraszáma eléri a 49/2015 (XI.6.) EMMI rendelet alapján meghatározott beavatkozási szintet.

☑ VIZSGAJEL (lásd a oldalon 23)

⚠ 安全上の注意

⚠ 施工の際は手を挟んだり怪我をしないように、手袋をはめてください。

⚠ 製品に関する危険性をご理解いただけない方や、身体や精神にハンディキャップがあり安全なご利用が困難なお子様や大人の方のご利用は控えてください。生命に重大な危険が及ぶことや、物的損害の危険があります。アルコールまたは薬物の影響下にある方の使用はできません。

⚠ この製品は、体や手を洗う等の製品本来の目的以外には使用しないでください。

⚠ シャワー吐水を身体の敏感な部分 (例えば、目など) に使用しないでください。シャワーと身体の間に十分な距離をとってください。

⚠ 製品は取っ手として使用できません。必要に応じて別途取っ手を設置してください。

⚠ 給水・湯の圧力差は0.1(MPa)以内としてください。

施工上の注意

/ 製品の施工前に輸送でのダメージがないか確認してください。施工後のキズ等のお申し出はお断りさせて頂いています。

/ 配管と水栓は、関連法規に従って施工、洗浄、および試験を行ってください。

/ 施工行う地域に適用される関連法規をお守りください。

/ 配管からのゴミ等を防ぐため、同梱のシーブパッキンをご利用ください。ゴミなどが入ると、シャワーの機能を損なったり、機能部品に損傷を与えたりする可能性があります。これらの不具合に関してハンスグローエは責任を一切負いません。

技術資料

使用圧力:	最大 1 MPa
推奨使用水圧:	0,1 - 0,5 MPa
耐圧試験圧力:	1,6 MPa (1 MPa = 10 bar = 147 PSI)
給湯温度:	最大 70°C
推奨給湯温度:	65°C
お湯による高温消毒:	最大 70°C/4 分

/ 逆流防止処置がされています

/ この製品は飲料水での使用が前提となっています (日本においては水道法に適合する飲料水) !

アイコンの説明

酢酸系シリコンをご使用にならないでください!

外カバーの付いた独立浴槽。

調整 (次のページを参照 19)

お湯の流量制限の設定方法。瞬間湯沸かし器をご利用の際はお湯の流量制限はしないでください。

寸法 (次のページを参照 20)

流量曲線図 (次のページを参照 20
① ハンドシャワー
② バス吐水

お手入れ方法 (次のページを参照 21)

メンテナンス (次のページを参照 22)

逆止弁は、EN 806-5に従って定期的 (少なくとも年に1回) に確認をしてください (日本においては関連法規に従ってください) 。

スペアパーツ (次のページを参照 23)

スペシャルパーツ (別手配部品)

延長部材 (60 mm #97686000 次のページを参照 23)

延長部材 (60 mm #10981000 次のページを参照 23)

使用方法 (次のページを参照 19)

認証について (次のページを参照 23)

施工方法 (次のページを参照 18)

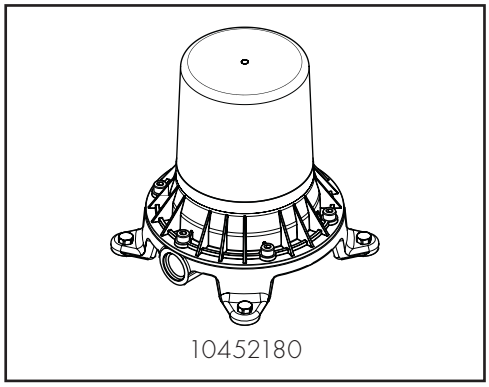
10452180

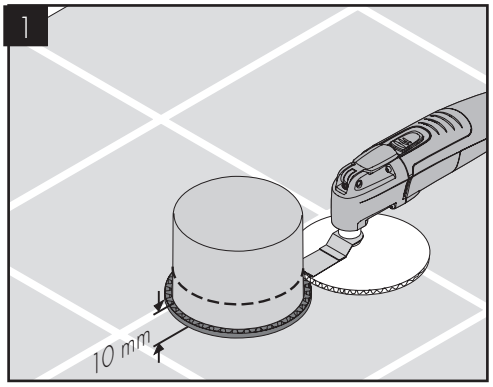
1
10 mm

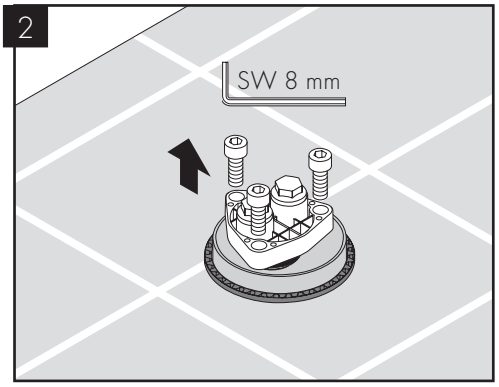
2
SW 8 mm

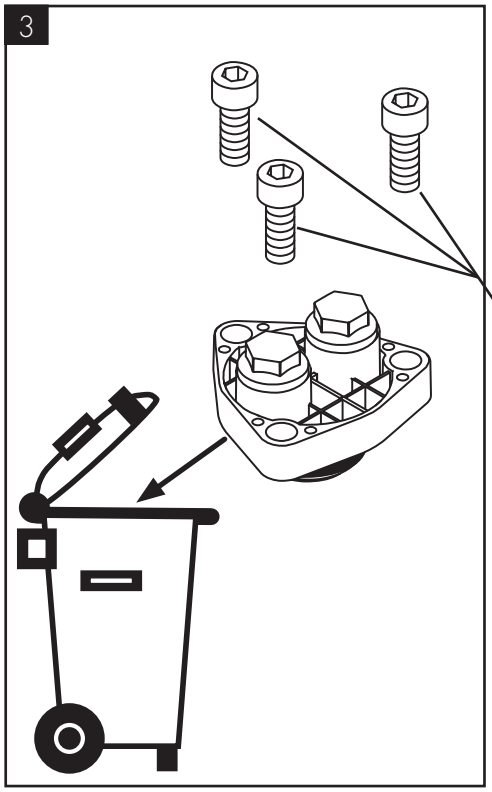
3

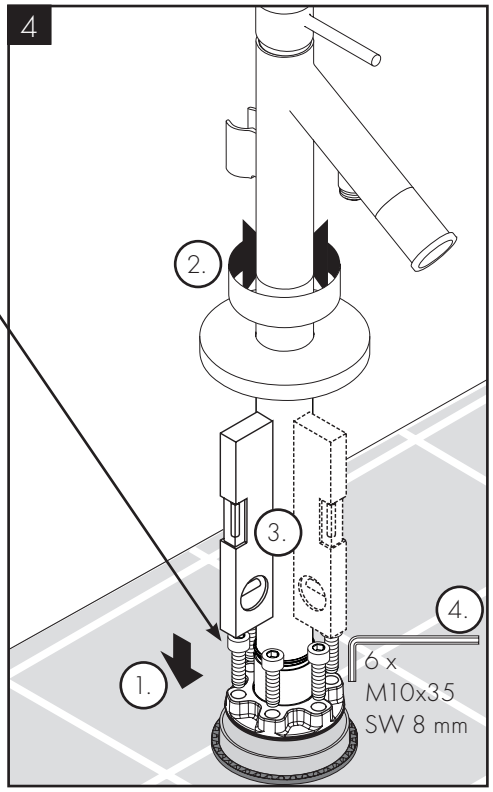
4
2.
3.
4.
1.
6 x
M10x35
SW 8 mm

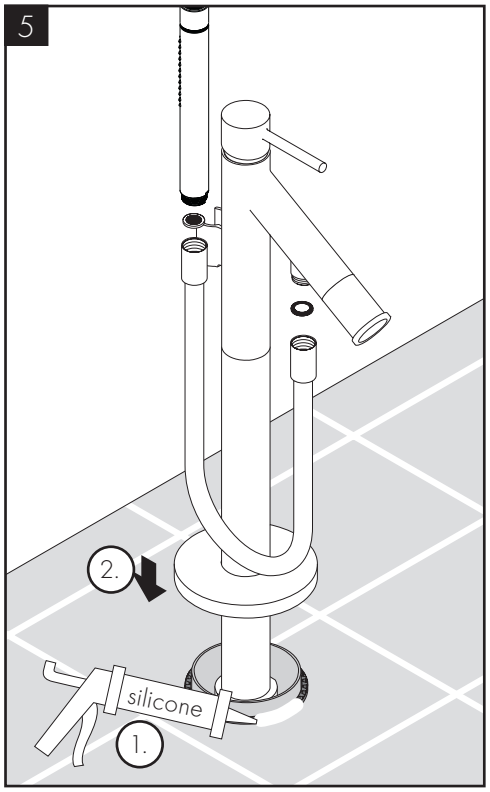
5
2.
silicone
1.

60 °C

10 °C

0,3 MPa
0,3 МПа
0,3 باكسباجيم

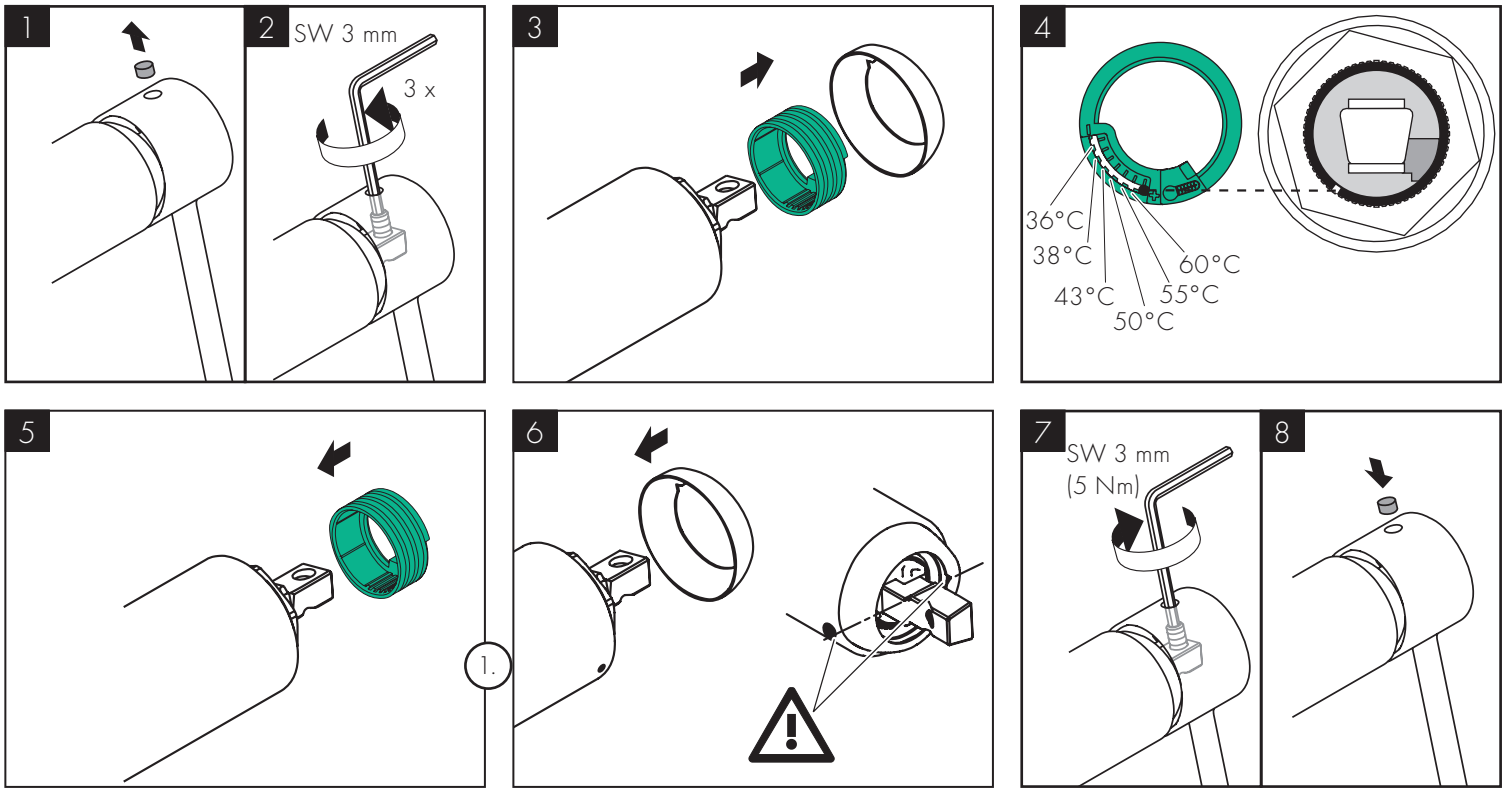

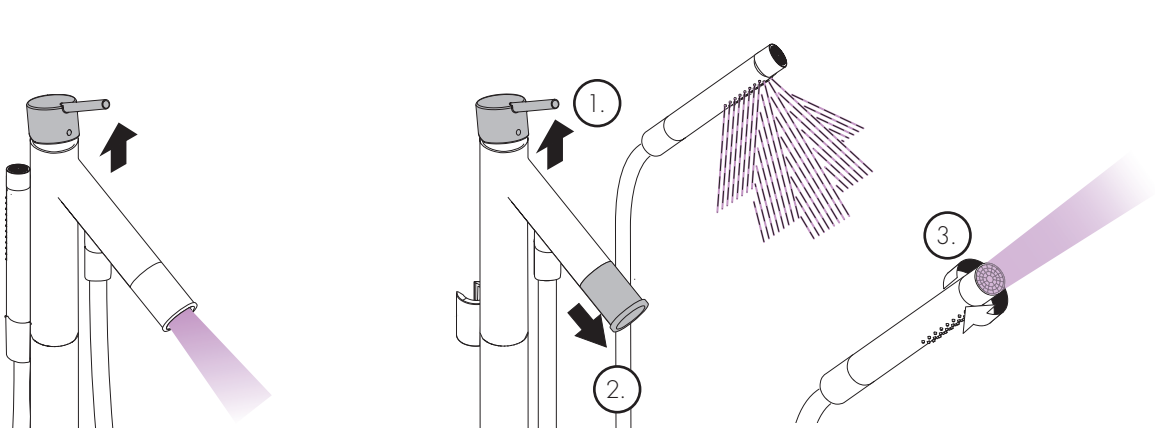

öffnen / ouvert / open / aperto / abierto / open / åbne / abrir / otworzyć / otevřít / otvoriť / 开 / открыть / nyitás / avaaminen / öppna / atidaryti / Otvaranje / açmak / deschide / avoiktò / odpreti / avage / atvērt / otvoriti / åpne / отваряне / hape / فتح / 開く

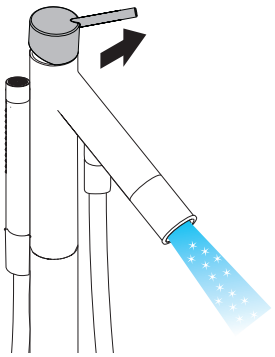

kalt / froid / cold / freddo / frío / koud / koldt / fria / zimna / studená / studená / 冷 / холодная / hideg / kylmä / kallt / šaltas / Hladno / soğuk / rece / κρύο / mrzlo / külm / auksts / hladno / kaldt / студено / i ftohtë / بارد / 冷たい

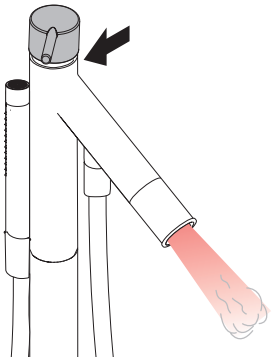

warm / chaud / hot / caldo / caliente / warm / varmt / quente / ciepła / teplá / teplá / 热 / горячая / meleg / lämmin / varmt / karštas / Vruća voda / sıcak / cald / ζεστό / toplo / kuum / karsts / topla / varm / топло / i ngrohtë / ساخن / 温かい

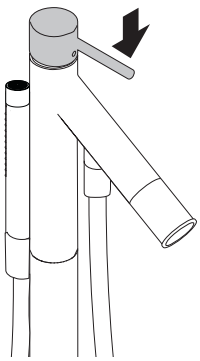

schließen / fermé / close / chiudere / cerrar / sluiten / lukke / fechar / zamknąć / zavřít / uzavrieť / 关 / закрыть / bezárás / sulkeminen / stänga / uždaryti / Zatvaranje / kapatmak / închide / κλειστό / zapreti / sulgege / aizvērt / zatvori / lukke / затваряне / mbylle / إغلاق / 閉じる

AXOR Starck
10455XXX

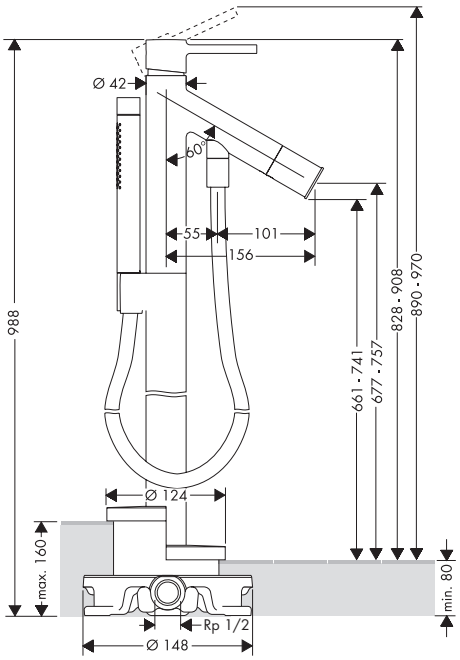

AXOR STARCK
10456XXX

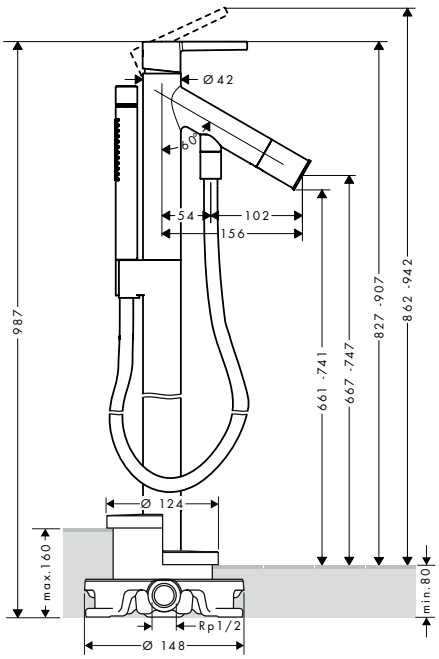

AXOR Starck 2jet
28532XXX

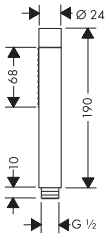

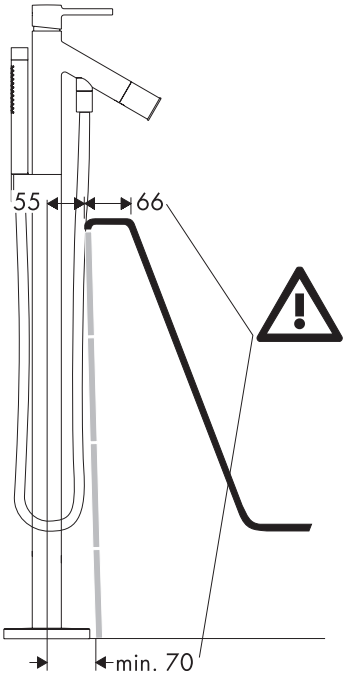

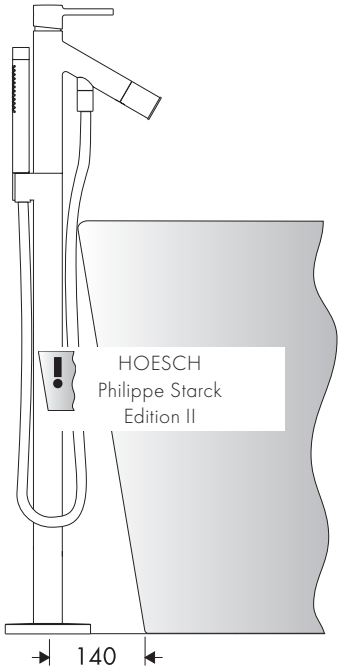

AXOR Starck
10455XXX / 10456XXX

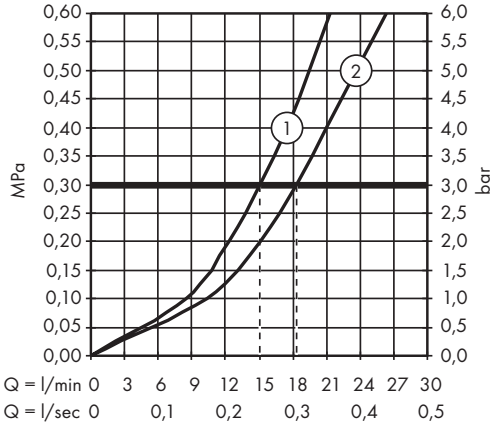

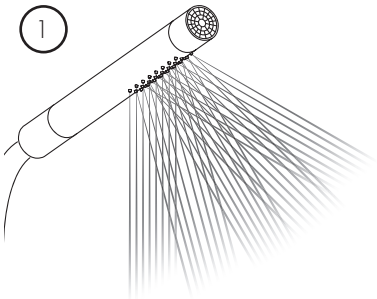

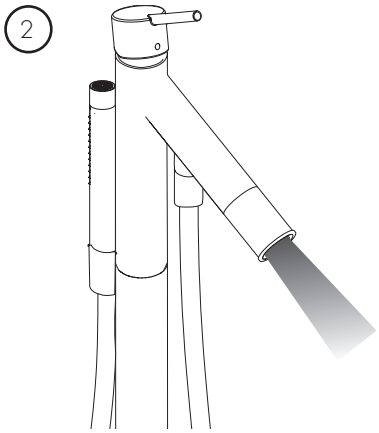

DE / Reinigungsempfehlung / Garantie / Kontakt
FR / Recommandation pour le nettoyage / Garanties / Contact
EN / Cleaning recommendation / Warranty / Contact
IT / Raccomandazione di pulizia / Garanzia / Contatto
ES / Recomendaciones para la limpieza / Garantía / Contacto
NL / Aanbevelingen inzake reiniging / Garantie / Contact
DK / Rensning, anbefaling / Garanti / Kontakt
PT / Recomendações de limpeza / Garantia / Contacto
PL / Zalecenie dotyczące pielęgnacji / Gwarancja / Kontakt
CS / Doporučení k čistění / Záruka / Kontakt
SK / Odporúčania pre čistenie / Záruka / Kontakt
ZH / 清洁指南 / 担保 / 接触
RU / Рекомендации по очистке / Гарантия / Контакты
FI / Puhdistussuositus / Takuu / Kosketus
SV / Rengöringsrekommendationer / Garanti / Contacto
LT / Valymo rekomendacijos / Garantija / Kontaktai
HR / Preporuke za čišćenje / Garancija / Kontakt
TR / Temizleme önerisi / Garanti / Temas
RO / Recomandări pentru curățare / Garanție / Contact
EL / Σύσταση καθαρισμού / Εγγύηση / επαφή
SL / Priporočilo za čiščenje / Garancija / Kontakt
ET / Puhastussoovitused / Garantii / Kontakt
LV / Tīrīšanas ieteikumi / Garantija / Kontakti
SR / Preporuke za čišćenje / Garancija / Kontakt
NO / Anbefaling for rengjøring / Garanti / Kontakt
BG / Препоръка за почистване / Гаранция / Контакт
SQ / Këshilla rreth pastrimit / Garancia / Kontakt
KO / 세정시 권장사항 / 품질보증 / 접촉
AR / توصيات التنظيف / الضمان (الولايات المتحدة الأمريكية) / اتصال
HU / Tisztítási tanácsok / Garancia / érintkezés
JP / お手入れの方法 / 保証について / ご連絡先

www.axor-design.com/
cleaning-recommendation

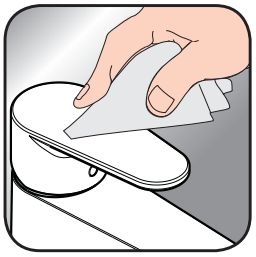

www.axor-design.com/
cleaning-recommendation

www.axor-design.com/
cleaning-recommendation

www.axor-design.com/
cleaning-recommendation

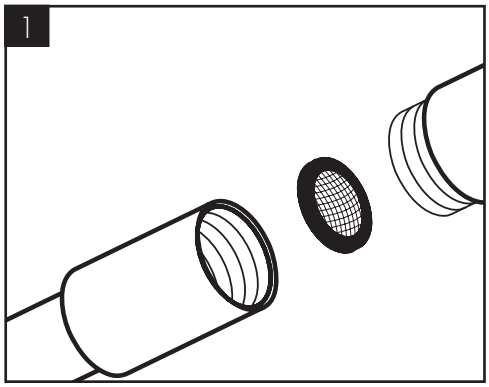

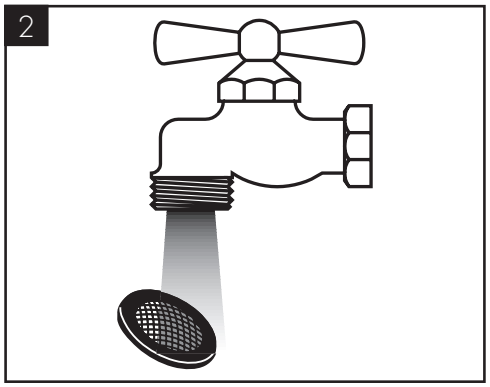

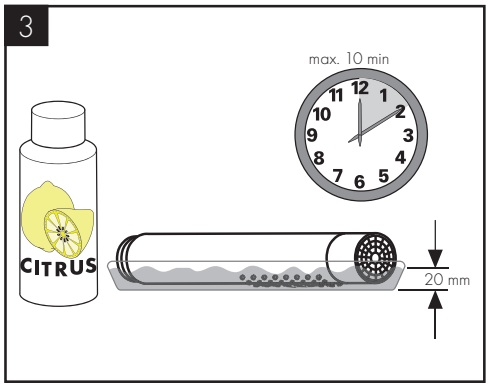

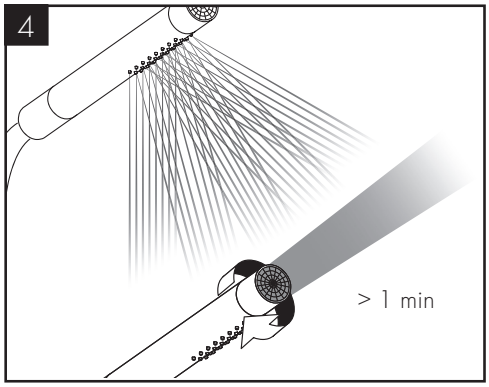

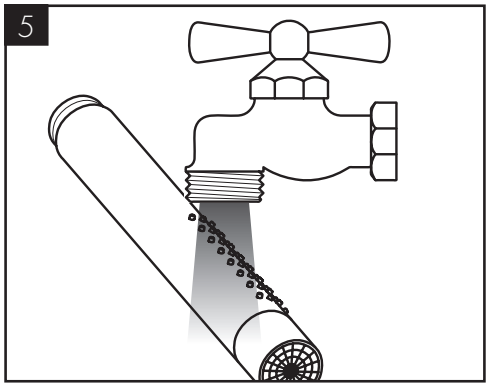

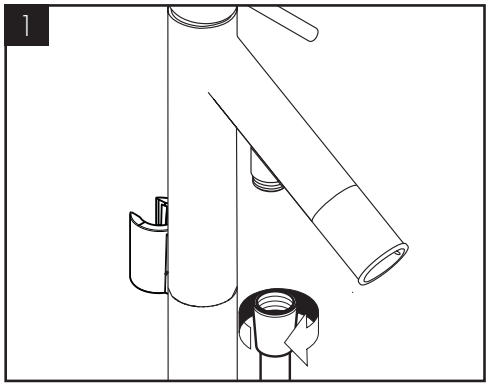
1

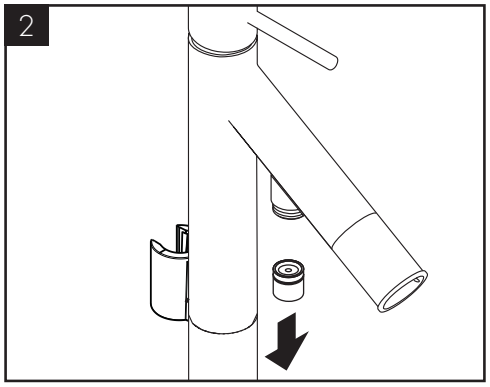
2

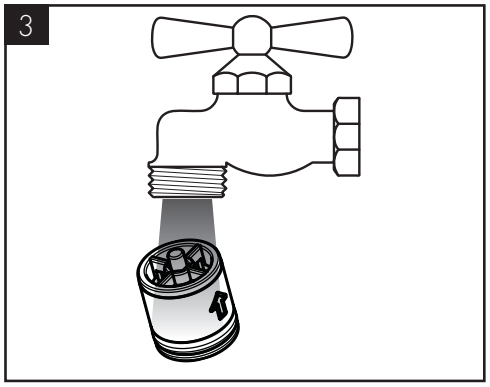
3

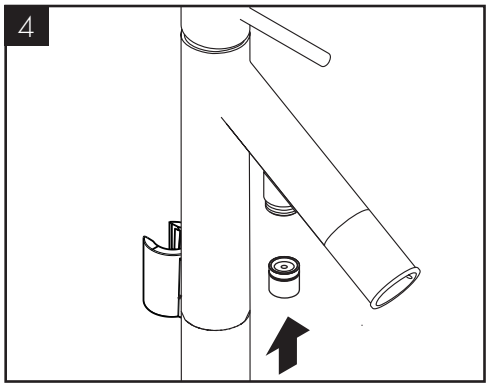
4

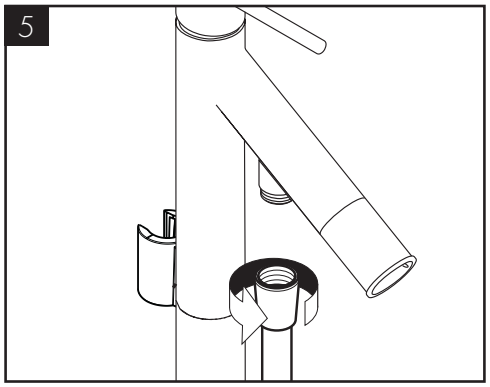
5

AXOR Starck

10455XXX / 10456XXX

XXX = Colors
000 = Chrome Plated
020 = Polished Chrome
130 = Polished Bronze
140 = Brushed Bronze
250 = Brushed Gold-Optic
260 = Brushed Chrome
300 = Polished Redgold
310 = Brushed Redgold
330 = Polished Black Chrome
340 = Brushed Black Chrome
800 = Stainless Steel Optic
820 = Brushed Nickel
830 = Polished Nickel
930 = Polished Brass
950 =Brushed Brass
990 = Polished Gold-Optic

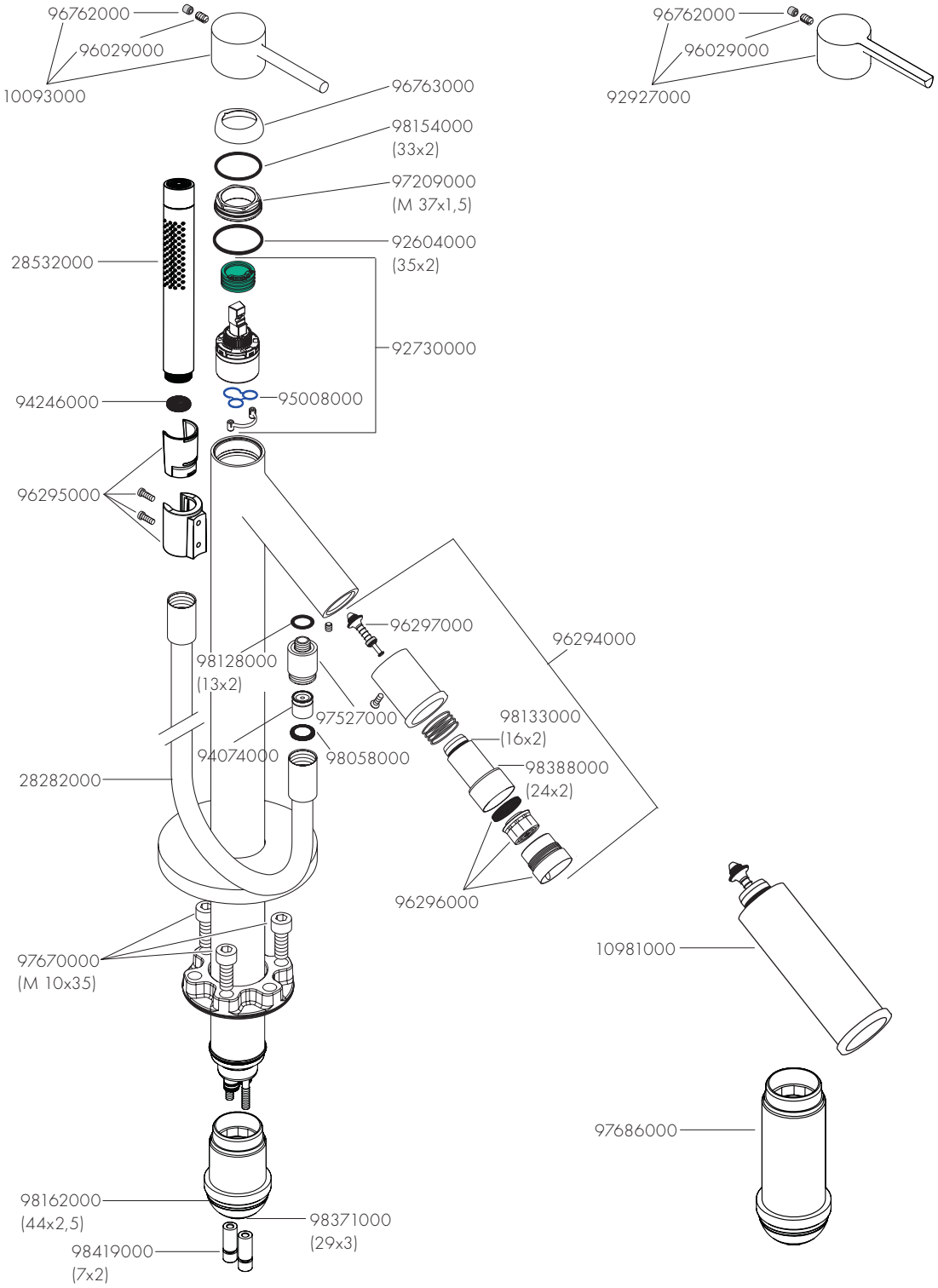

	P-IX	DVGW	SINTEF	NF	STF	SE	ETA	GODKENDT TIL DRIKKEVAND
10455XXX						X		
10456XXX	P-IX 9708/IBB					X		

Hansgrohe SE
DIN 4109
P-IX 9708/IBB
TÜVRheinland LGAM
Products

AXOR

AXOR / Hansgrohe SE
Auestraße 5–9
77761 Schiltach
Deutschland

info@axor-design.com
axor-design.com

052020
9.05026.03