AXOR®

hansgrohe

DE	Montageanleitung	2
FR	Instructions de montage	2
EN	assembly instructions	3
IT	Istruzioni per Installazione	3
ES	Instrucciones de montaje	4
NL	Handleiding	4
DK	Monteringsvejledning	5
PT	Manual de Instalación	5
PL	Instrukcja montażu	6
CS	Montážní návod	6
SK	Montážny návod	7
ZH	组装说明	7
RU	Инструкция по монтажу	8
HU	Szerelési útmutató	9
FI	Asennusohje	9
SV	Monteringsanvisning	10
LT	Montavimo instrukcijos	10
HR	Uputstva za instalaciju	11
TR	Montaj kılavuzu	11
RO	Instrucțiuni de montare	12
EL	Οδηγία συναρμολόγησης	12
SL	Navodila za montažo	13
ET	Paigaldusjuhend	13
LV	Montāžas instrukcija	14
SR	Uputstvo za montažu	14
NO	Montasjeveiledning	15
BG	Ръководство за монтаж	15
SQ	Udhëzime rreth montimit	16
AR	تعليمات التجميع	16

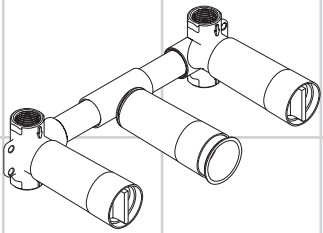

10303180

UNIDOMO®

Ihr Online-Fachhändler für: hansgrohe

- Kostenlose und individuelle Beratung
- Hochwertige Produkte
- Kostenloser und schneller Versand
- TOP Bewertungen
- Exzelenter Kundenservice
- Über 20 Jahre Erfahrung

E-Mail: info@unidomo.de | Tel.: 04621 - 30 60 89 0 | www.unidomo.de

uniDomo GmbH & Co. KG • Thorshammer 12 • 24866 Busdorf • UstIdNr. DE257133895 • Geschäftsführer: Rainer Nau, Sven Klinker

Deutsch

Sicherheitshinweise

⚠ Bei der Montage müssen zur Vermeidung von Quetsch- und Schnittverletzungen Handschuhe getragen werden.

⚠ Große Druckunterschiede zwischen den Kalt- und Warmwasseranschlüssen müssen ausgeglichen werden.

Montagehinweise

- Vor der Montage muss das Produkt auf Transportschäden untersucht werden. Nach dem Einbau werden keine Transport- oder Oberflächenschäden anerkannt.
- Die Armatur muss nach den gültigen Normen montiert, gespült und geprüft werden!
- Die Armatur muss isoliert und schallentkoppelt montiert werden.

Symbolerklärung

Kein essigsäurehaltiges Silikon verwenden!

Wandverstärkung notwendig

Teflonfaden

Montagebeispiele (siehe Seite 19)

Die Montagehöhe muss im Einzelfall dem Waschtisch individuell angepasst werden.

Maße (siehe Seite 18)

Serviceteile (siehe Seite 18)

Sonderzubehör (siehe Seite 18)

nicht im Lieferumfang enthalten

Dichtmanschette #96383000

Verlängerung 25 mm #96529000

Verlängerung 25 mm #95413000

Prüfzeichen (siehe Seite 36)

Montage siehe Seite 17

Français

Consignes de sécurité

⚠ Lors du montage, porter des gants de protection pour éviter toute blessure par écrasement ou coupure.

⚠ Il est conseillé d'équilibrer les pressions de l'eau chaude et froide.

Instructions pour le montage

- Avant son montage, s'assurer que le produit n'a subi aucun dommage pendant le transport Après le montage, tout dommage de transport ou de surface ne pourra pas être reconnu
- La robinetterie doit être installée, rincée et contrôlée conformément aux normes valables!
- La robinetterie doit être montée de façon isolée et insonorisée

Description du symbole

Ne pas utiliser de silicone contenant de l'acide acétique!

Renforcement de la paroi nécessaire

Fil téflon

Exemples de montage (voir page 19)

La hauteur du montage peut être individuellement adaptée selon le besoin.

Dimensions (voir page 18)

Pièces détachées (voir pages 18)

Accessoires en option (voir page 18)

ne fait pas partie de la fourniture

lamelle #96383000

jeu de rallonge 25 mm #96529000

jeu de rallonge 25 mm #95413000

Classification acoustique et débit (voir page 36)

Montage voir page 17

English

Safety Notes

⚠ Gloves should be worn during installation to prevent crushing and cutting injuries.

⚠ The hot and cold supplies must be of equal pressures.

Installation Instructions

- Prior to installation, inspect the product for transport damages. After it has been installed, no transport or surface damage will be honoured.
- The fitting must be installed, flushed and tested after the valid norms!
- The fittings must be mounted in an insulated manner and with sound insulation.

Symbol description

Do not use silicone containing acetic acid!

Area for required wall reinforcement

Teflon thread

Installation example (see page 19)

The installation height must be individually adjusted to the basin.

Dimensions (see page 18)

Spare parts (see page 18)

Special accessories (see page 18)

order as an extra

sealing foil #96383000
extension 25 mm #96529000
extension 25 mm #95413000

Test certificate (see page 36)

Assembly
see page 17

Italiano

Indicazioni sulla sicurezza

⚠ Durante il montaggio, per pevitare ferite da schiacciamento e da taglio bisogna indossare guanti protettivi.

⚠ Attenzione! Compensare le differenze di pressione tra i collegamenti dell'acqua fredda e dell'acqua calda.

Istruzioni per il montaggio

- Prima del montaggio è necessario controllare che non ci siano stati danni durante il trasporto. Una volta eseguito il montaggio, non verranno riconosciuti eventuali danni di trasporto o delle superfici.
- La rubinetteria deve essere installata, pulita e testata secondo le istruzioni riportate!
- Il rubinetto deve essere installato isolato e disaccoppiato dai rumori.

Descrizione simbolo

Non utilizzare silicone contenente acido acetico!

Campo rinforzo necessario della parete

Filo di teflon

Esempio di installazione (vedi pagg. 19)

L'altezza di montaggio deve essere adattata individualmente al lavabo.

Ingombri (vedi pagg. 18)

Parti di ricambio (vedi pagg. 18)

Accessori speciali (vedi pagg. 18)

non contenuto nel volume di fornitura

guarnizione a flangia #96383000
Prolunga 25 mm #96529000
Prolunga 25 mm #95413000

Segno di verifica (vedi pagg. 36)

Montaggio
vedi pagg. 17

Español

Indicaciones de seguridad

⚠ Durante el montaje deben utilizarse guantes para evitar heridas por aplastamiento o corte.

⚠ Grandes diferencias de presión en servicio entre agua fría y agua caliente deben equilibrarse.

Indicaciones para el montaje

- Antes del montaje se debe examinarse el producto contra daños de transporte. Después de la instalación so se reconoce ningún daño de transporte o de superficie.
- El grifo tiene que ser instalado, probado y testado, según las normas en vigor.
- El grifo debe ser instalado con aislamiento y desacoplamiento acústico.

Descripción de símbolos

No utilizar silicona que contiene ácido acético!

Área refuerzo necesario de la pared

Hilo de teflón

Ejemplos de montaje (ver página 19)

La altura de montaje debe adaptarse individualmente al lavabo.

Dimensiones (ver página 18)

Repuestos (ver página 18)

Opcional (ver página 18)

no incluido en el suministro

Tira impermeabilizante #96383000
Prolongación 25 mm #96529000
Prolongación 25 mm #95413000

Marca de verificación (ver página 36)

Montaje
ver página 17

Nederlands

Veiligheidsinstructies

⚠ Bij de montage moeten ter voorkoming van knel- en snijwonden handschoenen worden gedragen.

⚠ Grote drukverschillen tussen de koud- en warmwatertoevoer dienen vermeden te worden.

Montage-instructies

- Vóór de montage moet het product gecontroleerd worden op transportschade. Na de inbouw wordt geen transport- of oppervlakteschade meer aanvaard.
- Leidingen doorspoelen volgens Norm. De mengkraan vervolgens monteren en controleren!
- De armatuur moet geïsoleerd en geluidsontkoppeld gemonteerd worden.

Symboolbeschrijving

Gebruik geen zuurhoudende silicone!

Wandversterking noodzakelijk voor montage

Teflondraad

Montagevoorbeelden (zie blz. 19)

De montagehoogte moet individueel aan de wastafel worden aangepast.

Maten (zie blz. 18)

Service onderdelen (zie blz. 18)

Toebehoren (zie blz. 18)

behoort niet tot het leveringspakket

dichtmanchet #96383000
Verlengstuk 25 mm #96529000
Verlengstuk 25 mm #95413000

Keurmerk (zie blz. 36)

Montage
zie blz. 17

Dansk

Sikkerhedsanvisninger

⚠ Ved monteringen skal der bruges handsker for at undgå kvæstelser og snitsår.

⚠ Større trykforskelle mellem koldt og varmt vand bør udjævnes.

Monteringsanvisninger

- Før monteringen skal produktet kontrolleres for transportskader. Efter monteringen godkendes transportskader eller skader på overfladen ikke længere.
- Ifølge gældende regler, skal armaturet monteres, skylles igennem og afprøves.
- Armaturet skal monteres isoleret og lydisoleret.

Symbolbeskrivelse

Der må ikke benyttes eddikesyreholdig silikone!

Område nødvendigvægforstærkning

Teflontråd

Monteringseksempler (se s. 19)

Installationshøjden skal tilpasses individuelt til håndvasken.

Målene (se s. 18)

Reservedele (se s. 18)

Specialtilbehør (se s. 18)

ikke med i leveringsomfang

tætningsmanchet #96383000

Forlængersæt 25 mm #96529000

Forlængersæt 25 mm #95413000

Godkendelse (se s. 36)

Montering
se s. 17

Português

Avisos de segurança

⚠ Durante a montagem devem ser utilizadas luvas de protecção, de modo a evitar ferimentos resultantes de entalamentos e de cortes.

⚠ Grandes diferenças entre as pressões das águas quente e fria devem ser compensadas.

Avisos de montagem

- Antes da montagem deve-se controlar o produto relativamente a danos de transporte. Após a montagem não são aceites quaisquer danos de transporte ou de superfície.
- A misturadora deve ser instalada, purgada e testada de acordo com as normas em vigor!
- A torneira deve ser montada de forma isolada e desacoplada sonoramente.

Descrição do símbolo

Não utilizar silicone que contenha ácido acético!

Área reforçada necessária da parede

Fio de Teflon

Exemplos de montagem (ver página 19)

A altura de instalação deve ser individualmente ajustada ao lavatório.

Medidas (ver página 18)

Peças de substituição (ver página 18)

Acessórios especiais (ver página 18)

não incluído no volume de fornecimento

Disco de borracha #96383000

Crescente 25 mm #96529000

Crescente 25 mm #95413000

Marca de controlo (ver página 36)

Montagem
ver página 17

Polski

Wskazówki bezpieczeństwa

⚠ Aby uniknąć zranień, takich jak zgniecenia czy przecięcia, podczas montażu należy nosić rękawice.

⚠ Znaczne różnice ciśnień na dopływach ciepłej i zimnej wody muszą zostać wyrównane.

Wskazówki montażowe

- Przed montażem należy skontrolować produkt pod kątem szkód transportowych. Po montażu nie widać żadnych szkód transportowych ani szkód na powierzchni.
- Armatura musi być zamontowana, przepłukana i wypróbowana według obowiązujących norm!
- Armaturę należy zaizolować i zamontować z izolacją dźwiękową.

Opis symbolu

Nie stosować silikonów zawierających kwas octowy!

Niezbędne wzmocnienie ścian

Nitka teflonowa

Przykłady montażowe (patrz strona 19)

Wysokość montażu musi zostać ustalona indywidualnie do każdej umywalki.

Wymiary (patrz strona 18)

Części serwisowe (patrz strona 18)

Wyposażenie specjalne (patrz strona 18)

Nie jest częścią dostawy
Uszczelka mocująca #96383000

Przedłużka 25 mm #96529000

Przedłużka 25 mm #95413000

Znak jakości (patrz strona 36)

Montaż
patrz strona 17

Česky

Bezpečnostní pokyny

⚠ Pro zabránění řezným zraněním a pohmožděninám je nutné při montáži nosit rukavice.

⚠ Je nutné vyrovnat velké rozdíly tlaku mezi přípoji studené a teplé vody.

Pokyny k montáži

- Před montáží je třeba produkt zkontrolovat, zda nebyl při transportu poškozen. Po zabudování nebudou uznány žádné škody způsobené transportem nebo poškození povrchu.
- Armatura se musí montovat, proplachovat a testovat podle platných norem!
- Při instalaci musí být provedena tak, aby byla baterie zaizolovaná a zvukotěsná.

Popis symbolů

Nepoužívat silikon s obsahem kyseliny octové!

nutné vyztužení stěny

Teflonové vlákno

Příklady montáže (viz strana 19)

V jednotlivých případech musí být montážní výška individuálně upravena podle umývadla.

Rozmìry (viz strana 18)

Servisní díly (viz strana 18)

Zvláštní příslušenství (viz strana 18)

není součástí dodávky
těsnicí manžeta #96383000

prodloužení 25 mm #96529000

prodloužení 25 mm #95413000

Zkušební značka (viz strana 36)

Montáž
viz strana 17

Bezpečnostné pokyny

⚠ Pri montáži musíte nosiť rukavice, aby ste predišli pomliaždeninám a rezným poraneniam.

⚠ Veľké rozdiely v tlaku medzi prípojkami studenej a teplej vody musia byť vyrovnané.

Pokyny pre montáž

- Pred montážou musíte produkt skontrolovať, či nebol počas transportu poškodený. Po zabudovaní nebudú uznané žiadne škody spôsobené transportom alebo poškodenia povrchu.
- Batéria sa musí montovať, preplachovať a testovať podľa platných noriem!
- Armatúra sa musí namontovať zaizolovaná a s oddelením od hluku v pevných telesách.

Popis symbolov

Nepoužívať silikón s obsahom kyseliny octovej!

Potrebné zosilnenie steny

Teflónové vlákno

Príklady montáže (viď strana 19)

Montážna výška s amusí nastaviť samostatne podľa príslušného umývadla.

Rozmery (viď strana 18)

Servisné diely (viď strana 18)

Zvláštne príslušenstvo (viď strana 18)

nie je súčasťou dodávky
tesniaca manžeta #96383000

Predlženie 25 mm #96529000

Predlženie 25 mm #95413000

Osvedčenie o skúške (viď strana 36)

Montáž
viď strana 17

安全技巧

⚠ 装配时为避免挤压和切割受伤，必须戴上手套。

⚠ 冷热水管间过大的压力差必须予以平衡。

安装提示

- 安装前必须检查产品是否受到运输损害。 安装后将不认可运输损害或表面损伤。
- 必须按照现行的规定安装，冲洗和测试产品！
- 龙头必须以静噪的方式独立安装。

符号说明

请勿使用含有乙酸的硅！

墙壁必要加强的区域

特氟龙线

安装示意 (参见第 19 页)

安装高度必须根据具体的浴盆进行调整。

大小 (参见第 18 页)

备用零件 (参见第 18 页)

选装附件 (参见第 18 页)

不在供货范围内

密封箍 #96383000
加长 25 mm #96529000
加长 25 mm #95413000

检验标记 (参见第 36 页)

安装
参见第 17 页

Указания по технике безопасности

⚠ Во время монтажа следует надеть перчатки во избежание прищемления и порезов.

⚠ донного клапа. Перед установкой смесителя необходимо регулировочными кранами выровнять авление холодной и горячей воды при помощи вентмлей регулирующих подачу воды в квартиру.

Указания по монтажу

- Перед монтажом следует проверить изделие на предмет повреждений при перевозке. После монтажа претензии о возмещении ущерба за повреждения при перевозке или повреждения поверхностей не принимаются.
- Смеситель должен быть смонтирован по действующим нормам и в соответствии с настоящей инструкцией, проверен на геметичность и безупречность работы
- Арматура должна монтироваться изолированно и со звуковой защитой.

Описание символов

Не применяйте силикон, содержащий уксусную кислоту.

Необходимо усиление стены

Тефлоновая нить

варианты установки (см. стр. 19)

Высота установки в каждом отдельном случае должна выбираться в зависимости от высоты раковины.

Размеры (см. стр. 18)

Комплект (см. стр. 18)

Специальные принадлежности (см. стр. 18)

не включено в объем поставки!
Уплотнительная манжета #96383000

Удлинение 25 мм #96529000

Удлинение 25 мм #95413000

Знак технического контроля (см. стр. 36)

Монтаж см. стр. 17

Magyar

Biztonsági utasítások

⚠ A szerelésnél a zúzódások és vágási sérülések elkerülése érdekében kesztyűt kell viselni.

⚠ A hidegvíz- és a melegvíz-csatlakozások közötti nagy nyomáskülönbséget kikell egyenlíteni!

Szerelési utasítások

- A szerelés előtt ellenőrizni kell, hogy a terméknek nincs-e szállítási sérülése. Beépítés után a szállítási- vagy felületi sérüléseket nem ismerik el.
- A csaptelepet az érvényben lévő előírásoknak megfelelően kell felszerelni, átöblíteni és ellenőrizni!
- A csaptelepet szigetelve és zajszigetelve kell felszerelni.

Szimbólumok leírása

Ne használjon ecetsavtartalmú szilikont!

Szükséges a fal megerősítése

Teflonszál

Szerelési példák (lásd a 19. oldalon)

A szerelési magasságot az egyes esetekben egyedileg kell beállítani a mosdóhoz képest.

Méretet (lásd a 18. oldalon)

Tartozékok (lásd a 18. oldalon)

Egyéb tartozék (lásd a 18. oldalon)

a szállítási egység nem tartalmazza
Tömítőkarima #96383000
Hosszabbítás 25 mm #96529000
Hosszabbítás 25 mm #95413000

Vizsgajel (lásd a 36. oldalon)

Szerelés
lásd a 17. oldalon

Suomi

Turvallisuusohjeet

⚠ Asennuksessa on käytettävä käsineitä puristumien ja viiltojen aiheuttamien tapaturmien estämiseksi.

⚠ Suuret paine-erot kylmä- ja kuumavesiliitäntöjen välillä on tasattava.

Asennusohjeet

- Ennen asennusta on tarkastettava tuotteen mahdolliset kuljetusvahingot. Asennuksen jälkeen kuljetus- ja pintavaurioita ei hyväksytä.
- Kaluste on asennettava, huuhdeltava ja tarkastettava voimassa olevien määräysten mukaisesti!
- Hana on asennettava eristettynä ja äänenvaimennettuna.

Merkin kuvaus

Älä käytä etikkahappopitoista silikonia!

Seinän vahvistus on tarpeen

Teflonnauha

Asennusesimerkkejä (katso sivu 19)

Asennuskorkeus on yksittäistapauksessa sovitettava yksilöllisesti pesupöytään sopivaksi.

Mitat (katso sivu 18)

Varaosat (katso sivu 18)

Erityisvaruste (katso sivu 18)

ei kuulu toimitukseen

Tiivisterengas #96383000
Pidennys 25 mm #96529000
Pidennys 25 mm #95413000

Koestusmerkki (katso sivu 36)

Asennus
katso sivu 17

Svenska

Säkerhetsanvisningar

⚠ Handskar ska bäras under monteringsarbetet så att man kan undvika kläm- och skärskadorgen werden.

⚠ Stora tryckskillnader mellan anslutningarna för varmt och kallt vatten måste utjämnas.

Monteringsanvisningar

- Det måste undersökas om produkten har transportskador innan den monteras. Efter monteringen accepteras inga transport- eller ytskiktskador.
- Blandaren måste installeras, genomspolas och testas enligt gällande föreskrifter.
- Blandaren måste monteras isolerat och ljudabsorberande.

Symbolförklaring

Använd inte silikon som innehåller ättiksyra!

Väggförstärkning nödvändig

Teflontråd

Monteringsexempel (se sidan 19)

Monteringshöjden måste anpassas till tvättstället i varje enskilt fall.

Måtten (se sidan 18)

Reservdelar (se sidan 18)

Specialtillbehör (se sidan 18)

medföljer ej leveransen

Tätningsmanschett #96383000
Förlängning 25 mm #96529000
Förlängning 25 mm #95413000

Testsigill (se sidan 36)

Montering se sidan 17

Lietuviškai

Saugumo technikos nurodymai

⚠ Apsaugai nuo užspaudimo ir įsipjovimo montavimo metu mūvėkite pirštines.

⚠ Turi būti išlyginti šalto ir karšto slėgio nelygumai.

Montavimo instrukcija

- Prieš montuojant būtina patikrinti, ar gaminys nebuvo pažeistas transportavimo metu. Sumontavus pretenzijos dėl transportavimo ir paviršiaus pažeidimų nepriimamos.
- Maišytuvas privalo būti montuojamas, išleidžiamas ir patikrinamas pagal galiojančias normas!
- Maišytuvas turi būti sumontuotas izoliuotai ir naudojant garso izoliaciją.

Simbolio aprašymas

Nenaudokite silikono, kurio sudėtyje yra acto rūgšties!

Būtinas sienos sutvirtinimas

Teflono gija

Montavimo pavyzdžiai (žr. psl. 19)

Montavimo aukštis turi būti nustatomas individualiai pagal praustuvą.

Išmatavimai (žr. psl. 18)

Atsarginės dalys (žr. psl. 18)

Specialūs priedai (žr. psl. 18)

nėra pridedama

Sandarikliai #96383000
Ilgiklis 25 mm #96529000
Ilgiklis 25 mm #95413000

Bandymo pažyma (žr. psl. 36)

Montavimas žr. psl. 17

Sigurnosne upute

⚠ Prilikom montaže se radi sprječavanja prignječenja i posjekotina moraju nositi rukavice.

⚠ Velika razlika u pritisku između vruće i hladne vode mora biti izbalansirana.

Upute za montažu

- Prije montaže mora se provjeriti je li proizvod oštećen prilikom transporta. Nakon ugradnje se ne priznaju nikakve reklamacije koje se odnose na površinska i transportna oštećenja.
- Cijevi moraju biti postavljene, isprane i testirane prema važećim normama!
- Montirana armatura mora biti izolirana i zvučno odvojena.

Güvenlik uyarıları

⚠ Montaj esnasında ezilme ve kesilme gibi yaralanmaları önlemek için eldiven kullanılmalıdır.

⚠ Sıcak ve soğuk su bağlantıları arasında büyük basınç farklılıkları varsa, bu basınç farklılıklarının dengelenmesi gerekir.

Montaj açıklamaları

- Montaj işleminden önce ürün nakliye hasarları yönünden kontrol edilmelidir. Montaj işleminden sonra nakliye veya yüzey hasarları için sorumluluk üstlenilmemektedir.
- Batarya geçerli normlara göre monte edilmeli, yıkanmalı ve kontrol edilmelidir!
- Armatür izoleli ve ses ayırmalı olarak monte edilmelidir.

Opis simbola

Nemojte koristiti silikon koji sadrži octenu kiselinu!

neophodno ojačanje zida

Teflonska nit

Primjeri instalacija (pogledaj stranicu 19)

Visina instalacije mora biti prilagođena visini umivaonika

Mjere (pogledaj stranicu 18)

Rezervni djelovi (pogledaj stranicu 18)

Posebni pribor (pogledaj stranicu 18)

Nije sadržano u isporuci!
Manžeta za brtvljenje #96383000

Produljenje 25 mm #96529000

Produljenje 25 mm #95413000

Oznaka testiranja (pogledaj stranicu 36)

Simge açıklaması

Asetik asit içeren silikon kullanmayın!

Duvar takviyesi gereklidir

Teflon ip

Montaj Örneği (Bakınız sayfa 19)

Montaj yüksekliği, münferit durumlarda evyeye özel olarak adapte edilmelidir.

Ölçüleri (Bakınız sayfa 18)

Yedek Parçalar (Bakınız sayfa 18)

Özel aksesuarlar (Bakınız sayfa 18)

Teslimat kapsamına dahil değildir
Sızdırmazlık manşeti #96383000

Uzatma 25 mm #96529000

Uzatma 25 mm #95413000

Kontrol işareti (Bakınız sayfa 36)

Sastavljanje pogledaj stranicu 17

Montajı Bakınız sayfa 17

Română

Instrucțiuni de siguranță

⚠ La montare utilizați mănuși pentru evitarea contuziunilor și tăierii mâinilor.

⚠ Diferențele de presiune mari între alimentarea cu apă rece și apă caldă trebuie echilibrate.

Instrucțiuni de montare

- Înainte de instalare verificați, dacă produsul prezintă deteriorări de transport. După instalare garanția nu acoperă deteriorările de transport și cele de suprafață.
- Bateria trebuie montată, clătită și verificată conform normelor în vigoare.
- Armătura trebuie montată cu izolație termică și fonică.

Descrierea simbolurilor

Nu utilizați silicon cu conținut de acid acetic!

Este nevoie de consolidarea pereții.

Șnur teflon

Exemple de montare (vezi pag. 19)

Înălțimea de montare trebuie adaptată la cada de baie utilizată.

Dimensiuni (vezi pag. 18)

Piese de schimb (vezi pag. 18)

Accesorii opționale (vezi pag. 18)

nu este inclus în setul livrat

Manșetă de etanșare #96383000

Prelungitor 25 mm #96529000

Prelungitor 25 mm #95413000

Certificat de testare (vezi pag. 36)

Montare
vezi pag. 17

Ελληνικά

Υποδείξεις ασφαλείας

⚠ Για να αποφύγετε τραυματισμούς κατά τη συναρμολόγηση πρέπει να φοράτε γάντια.

⚠ Οι διαφορές της πίεσης μεταξύ της σύνδεσης κρύου και ζεστού νερού θα πρέπει να αντισταθμίζονται.

Οδηγίες συναρμολόγησης

- Πριν τη συναρμολόγηση πρέπει να εξεταστεί το προϊόν για ζημιές μεταφοράς. Μετά την εγκατάσταση δεν αναγνωρίζονται ζημιές από τη μεταφορά ή επιφανειακές ζημιές.
- Η κεντρική βάνα πρέπει να τοποθετηθεί, να πλυθεί και να ελεγχθεί με βάση τους ισχύοντες κανόνες υδραυλικής τέχνης!
- Η μπαταρία πρέπει να τοποθετείται με κατάλληλη διάταξη ηχομόνωσης.

Περιγραφή συμβόλων

Μην χρησιμοποιείτε σιλικόνη που περιέχει οξικό οξύ!

Απαραίτητη ενίσχυση τοίχου

Νήμα Teflon

Παραδείγματα συναρμολόγησης (βλ. σελίδα 19)

Το ύψος της συναρμολόγησης θα πρέπει, σε κάθε μεμονωμένη περίπτωση, να προσαρμοστεί στο νιπτήρα.

Διαστάσεις (βλ. σελίδα 18)

Ανταλλακτικά (βλ. σελίδα 18)

Ειδικά αξεσουάρ (βλ. σελίδα 18)

δεν περιλαμβάνεται στον παραδοτέο εξοπλισμό

Στεγανοποιητικό παρέμβυσμα #96383000

Επιμήκυνση 25 mm #96529000

Επιμήκυνση 25 mm #95413000

Σήμα ελέγχου (βλ. σελίδα 36)

Συναρμολόγηση
βλ. σελίδα 17

Varnostna opozorila

⚠ Pri montaži je treba nositi rokavice, da se preprečijo poškodbe zaradi zmečkanja ali urezov.

⚠ Il est conseillé d'équilibrer les pressions de l'eau chaude et froide.

Navodila za montažo

- Pred montažo je treba izdelek preveriti glede morebitnih transportnih poškodb. Po vgradnji transportne ali površinske poškodbe ne bodo več priznane.
- Armaturo je potrebno montirati, sprati in testirati v skladu z veljavnimi normami!
- Armaturo morate montirati izolirano in zvočno neprepustno.

Opis simbola

Ne smete uporabiti silikona, ki vsebuje ocetno kislino!

Potrebno je ojačanje stene

Teflonsko vlakno

Primeri montaže (glejte stran 19)

Višino montaže je potrebno individualno prilagoditi umivalniku.

Mere (glejte stran 18)

Rezervni deli (glejte stran 18)

Poseben pribor (glejte stran 18)

Ni vključeno

Tesnilna manšeta #96383000

Podaljšek 25 mm #96529000

Podaljšek 25 mm #95413000

Preskusni znak (glejte stran 36)

Montaža
Glejte stran 17.

Ohutusjuhised

⚠ Kandke paigaldamisel muljumis- ja lõikevigastuste vältimiseks kindaid.

⚠ Kui külma ja kuuma vee ühenduste surve on väga erinev, tuleb need tasakaalustada.

Paigaldamisjuhised

- Enne paigaldamist tuleb toodet kontrollida transpordikahjustuste osas Pärast paigaldamist ei tunnustata enam transpordi- või pinnakahjustuste kaebuseid.
- Segisti paigaldamine, loputamine ja kontroll peab toimuma vastavalt kehtivatele normidele!
- Armatuur tuleb paigaldada isoleeritult ja helikindlalt.

Sümbolite kirjeldus

Ärge kasutage äädikhapet sisaldavat silikooni!

Vajalik seinatugevdus

teflonkiud

Paigalduse näited (vt lk 19)

Paigaldamiskõrgus tuleb individuaalselt kohandada valamu järgi.

Mõõtude (vt lk 18)

Varuosad (vt lk 18)

Spetsiaalne lisavarustus (vt lk 18)

ei sisaldu komplektis

tihendi #96383000

pikendus 25 mm #96529000

pikendus 25 mm #95413000

Kontrollsertifikaat (vt lk 36)

Paigaldamine
vt lk 17

Latvian

Drošības norādes

⚠ Montāžas laikā, lai izvairītos no saspiedumiem un iegriezumiem, nepieciešams nēsāt cimdus.

⚠ Jāizlīdzina spiediena atšķirības starp aukstā un karstā ūdens pievadiem.

Norādījumi montāžai

- Pirms montāžas nepieciešams pārbaudīt, vai produktam transportēšanas laikā nav radušies bojājumi. Pēc iebūvēšanas bojājumi, kas radušies transportēšanas laikā, vai virsmas bojājumi netiek atzīti.
- Armatūra jāuzstāda, jāizskalo un jāpārbauda atbilstoši spēkā esošajām normām!
- Armatūra montējama izolēti un ar skaņas izolāciju.

Simbolu nozīme

Neizmantot silikonu, kas satur etiķskābi!

Nepieciešama sienas stiprināšana

Teflona diegi

Montāžas piemēri (skat. 19. lpp.)

Montāžas augstums atsevišķos gadījumos individuāli jāpiemēro izlietnei.

Izmērus (skat. 18. lpp.)

Rezerves daļas (skat. 18. lpp.)

Speciāli aksesuāri (skat. 18. lpp.)

komplektā netiek piegādāts

Blīvējuma uzmava #96383000
Pagarinājums 25 mm #96529000
Pagarinājums 25 mm #95413000

Pārbaudes zīme (skat. 36. lpp.)

Montāža skat. 17. lpp.

Srpski

Sigurnosne napomene

⚠ Prilikom montaže se radi sprečavanja prignječenja i posekotina moraju nositi rukavice.

⚠ Velika razlika u pritisku između vruće i hladne vode mora biti izbalansirana.

Instrukcije za montažu

- Pre montaže se mora proveriti da li je proizvod oštećen pri transportu. Nakon ugradnje se ne priznaju nikakve reklamacije koje se odnose na površinska i transportna oštećenja.
- Armatura mora biti postavljena, isprana i testirana prema važećim normama!
- Armatura se mora montirati tako da bude izolovana i zvučno odvojena.

Opis simbola

Nemojte koristiti silikon koji sadrži sirćetnu kiselinu!

neophodno ojačanje zida

Teflonska nit

Primeri montaže (vidi stranu 19)

Visina instalacije mora biti prilagođena visini umivaonika.

Mere (vidi stranu 18)

Rezervni delovi (vidi stranu 18)

Poseban pribor (vidi stranu 18)

Nije sadržano u isporuci

Zaptivna manžetna #96383000
Produžetak 25 mm #96529000
Produžetak 25 mm #95413000

Ispitni znak (vidi stranu 36)

Montaža vidi stranu 17

Sikkerhetshenvisninger

⚠ Bruk hansker under montasjen for å unngå klem- og kuttskader.

⚠ Store trykkdifferanser mellom kaldt- og varmtvannstilkoblinger skal utlignes.

Montagehenvisninger

- Før montasjen skal produktet sjekkes for transportskader. Etter monteringen aksepteres ikke noen transport- eller overflateskader.
- Armaturen skal monteres iht. gyldige standarder. De skal spyles og sjekkes!
- Armaturen skal monteres isolert og støyfrikoblet.

Указания за безопасност

⚠ При монтажа трябва да се носят ръкавици, за да се избегнат наранявания поради притискане или порязване.

⚠ Големите разлики в налягането между изводите за студената и топлата вода трябва да се изравняват.

Указания за монтаж

- Преди монтажа продуктът трябва да се провери за транспортни щети. След монтажа не се признават транспортни или повърхностни щети.
- Арматурата трябва да се монтира, промие и провери в съответствие с валидните норми!
- Арматурата трябва да се монтира изолирана и не свързана с шум.

Symbolbeskrivelse

Ikke bruk silikon som inneholder eddiksyre!

Veggforsterkning er nødvendig

Teflonfibre

Montasje-eksempel (se side 19)

I enkelte tilfeller skal montasjehøyden tilpasses vaskeservanten.

Mål (se side 18)

Servicedeler (se side 18)

Ekstratilbehør (se side 18)

ikke med i leveransen

Tetningsmansjett #96383000

Forlengelse 25 mm #96529000

Forlengelse 25 mm #95413000

Prøvemerke (se side 36)

Montasje se side 17

Описание на символите

Не използвайте силикон, съдържащ оцетна киселина!

Необходимо е усилване на стената

Тефлонов конец

Примери за монтаж (вижте стр. 19)

Монтажната височина при отделните случаи трябва индивидуално да се пригоди към умивалника.

Размери (вижте стр. 18)

Сервизни части (вижте стр. 18)

Специални принадлежности (вижте стр. 18)

не се съдържа в обема на доставка

Уплътнителен маншет #96383000

Удължител 25 мм #96529000

Удължител 25 мм #95413000

Контролен знак (вижте стр. 36)

Монтаж вижте стр. 17

Udhëzime sigurie

⚠ Për të evituar lëndimet e pickimeve ose të prerjeve gjatë procesit të montimit duhet që të vishni doreza.

⚠ Ndryshimet e mëdha të presionit mes lidhjeve të ujit të ftohtë dhe atij të ngrohtë duhen ekuilibruar.

Udhëzime për montimin

- Përpara montimit duhet që produkti të kontrollohet për dëmtime nga transporti. Pas instalimit nuk do të njihet asnjë dëmtim nga transporti ose dëmtim i sipërfaqes.
- Armatura duhet montuar, shpërlarë dhe kontrolluar në bazë të normave të vlefshme!
- Valvula duhet të izolohet dhe të izoluar akustikisht montuar.

Përshkrimi i simbolit

Mos përdorni silikon që në përbërje ka acid acetik.

Nevojitet përforcimi i murit

Fije Tefloni

Shembuj të montimit (shih faqen 19)

Lartësia e montimit në raste të veçanta i duhet përshtatur në mënyrë individuale lavamanit.

Përmasat (shih faqen 18)

Pjesë ndërrimi (shih faqen 18)

Pajisje të posaçme (shih faqen 18)

nuk përfshihet në vëllimin e furnizimit
Mansheta izoluese #96383000

Zgjatësi 25 mm #96529000

Zgjatësi 25 mm #95413000

Shenja e kontrollit (shih faqen 36)

تنبيهات الأمان

⚠ يجب إرتداء قفازات لليد أثناء التركيب لتجنب حدوث أخطار الإنحشار أو الجروح.

⚠ يجب أن يكون تيار الماء الساخن والماء البارد متعادلين في الضغط.

تعليمات التركيب

- قبل القيام بعملية التركيب، يجب فحص المنتج للتأكد من خلوه من أية تلفيات ناتجة عن النقل. بعد القيام بعملية التركيب، لن يتم الاعتراف بوجود أية تلفيات سطحية أو تلفيات ناتجة عن عملية النقل.
- يجب تركيب الوصلة، وغمرها بالماء واختبارها وفقاً للمعايير السارية!
- يجب تركيب خلاط المياه بعد عزله وفصله عن الاحتكاكات بمواد البناء داخل المكان الذي يركب به.

وصف الرمز

هام! لا تستخدم السليكون الذي يحتوي على أحماض!

المنطقة الخاصة بالتدعيم المطلوب للجدار

خيط تفلون

مثال على التركيب (راجع صفحة 19)

يجب ضبط ارتفاع التركيب بالنسبة للحوض بشكل مناسب للمستخدم.

أبعاد (راجع صفحة 18)

قطع الغيار (راجع صفحة 18)

ملحقات خاصة (راجع صفحة 18)
غير مدرج مع المحتويات المسلمة

رقاقة إغلاق #96383000
وصلة إطالة 25 مم #96529000
وصلة إطالة 25 مم #95413000

شهادة اختبار (راجع صفحة 36)

Montimi
shih faqen 17

التركيب راجع صفحة 17

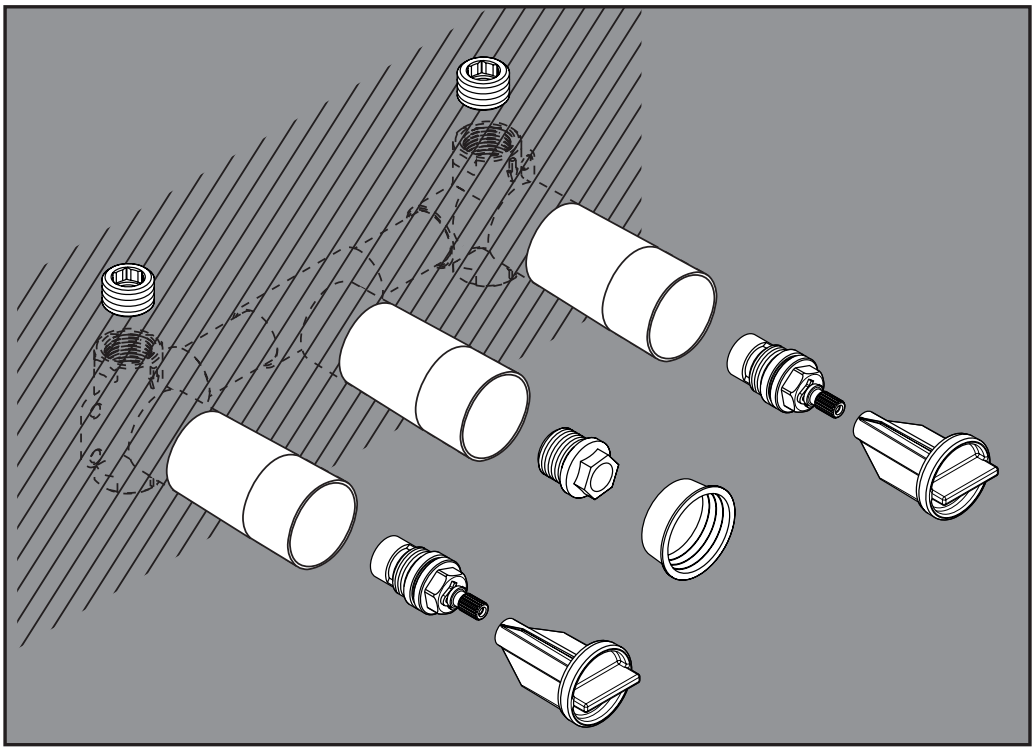

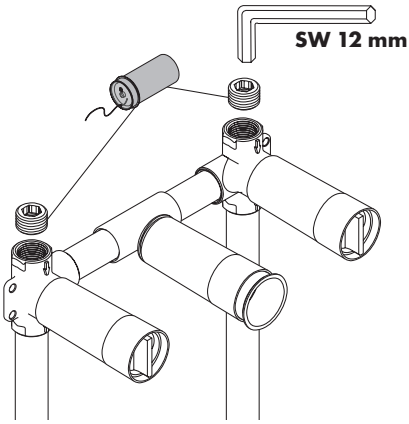
SW 12 mm

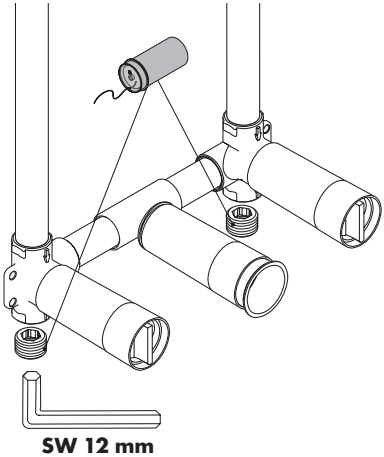
SW 12 mm

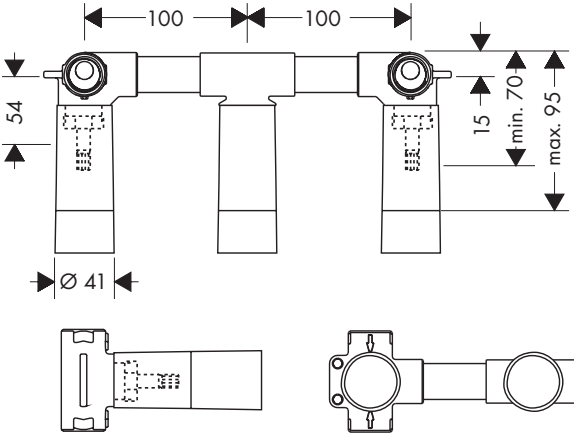

97998000

98181000
(18x2)

94009000

96383000

96259000

95413000

Starck 10313000

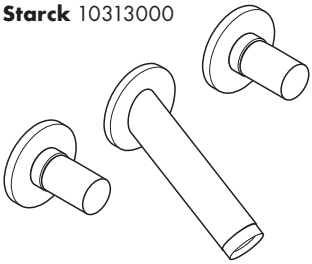

Montreux 16532XXX

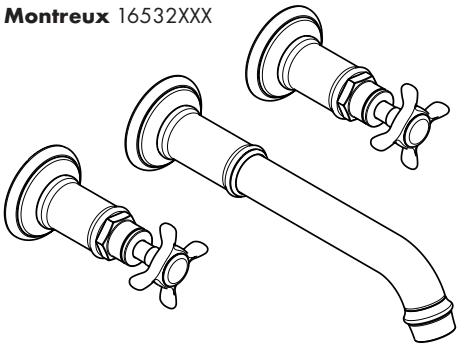

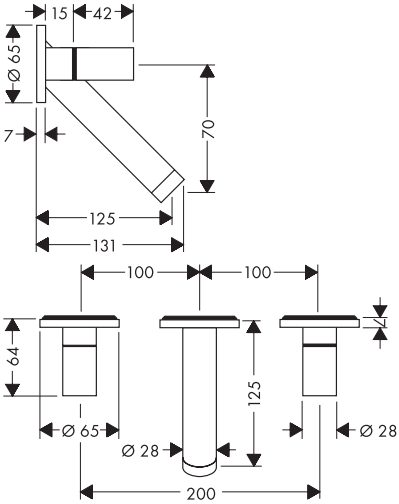

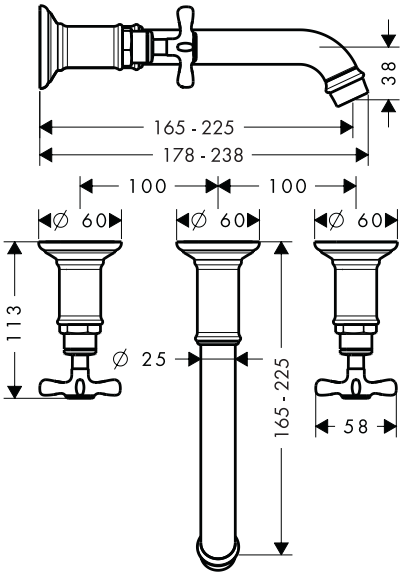

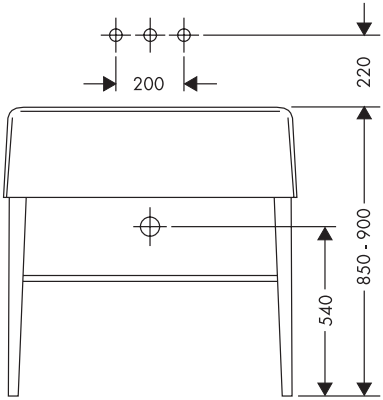

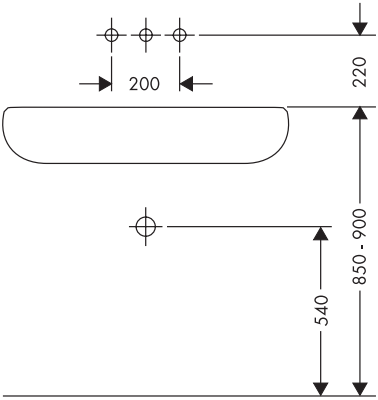

Urquiola 11042000

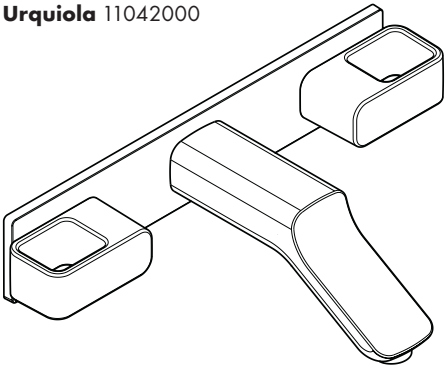

Urquiola 11043000

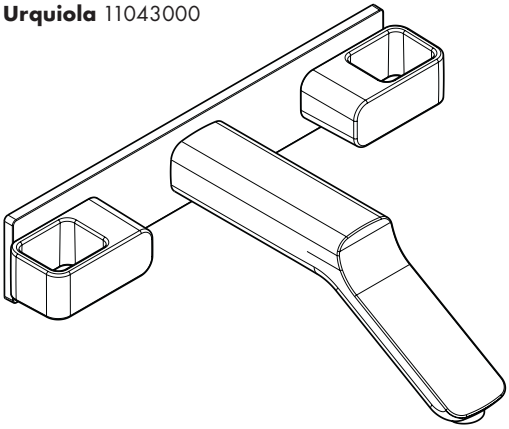

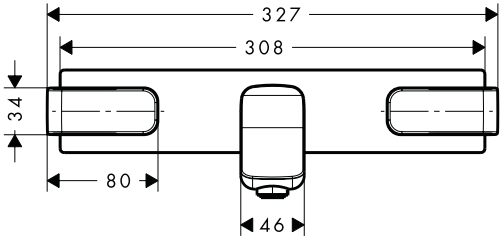

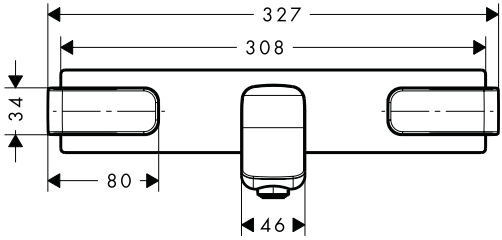

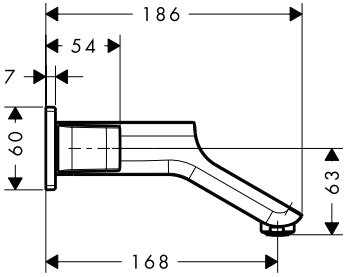

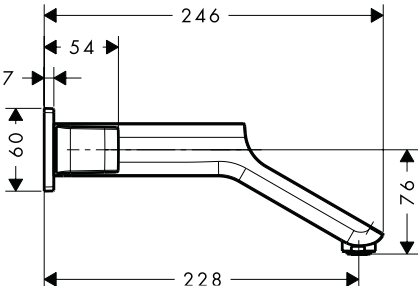

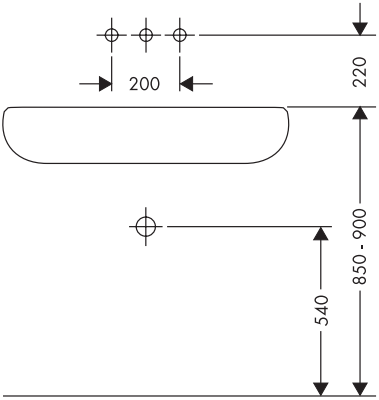

Citterio M 34215000

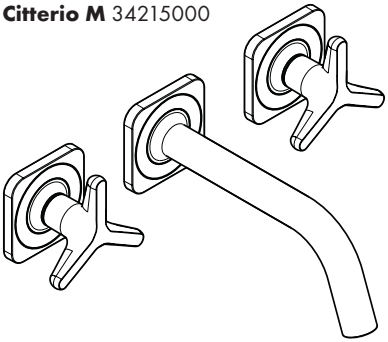

Citterio M 34217000

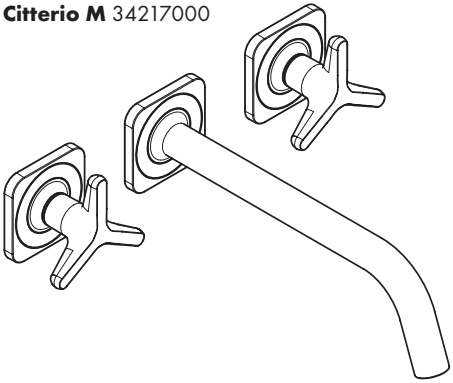

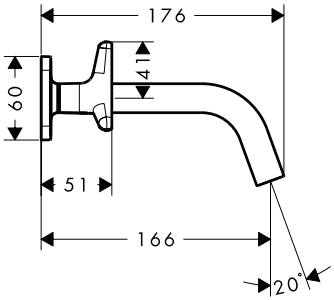

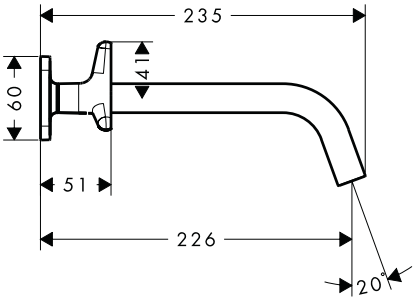

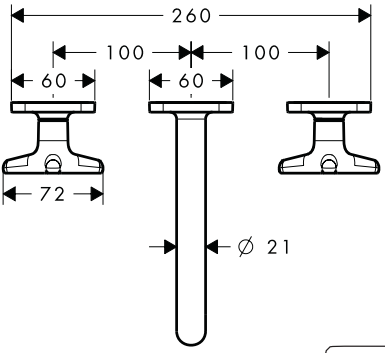

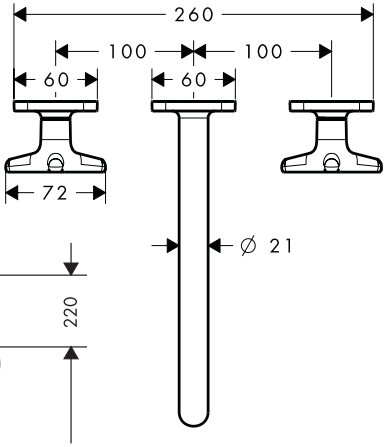

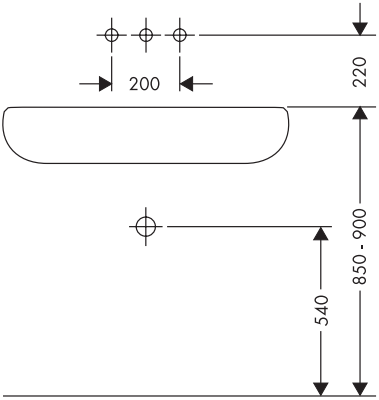

Citterio M 34313000

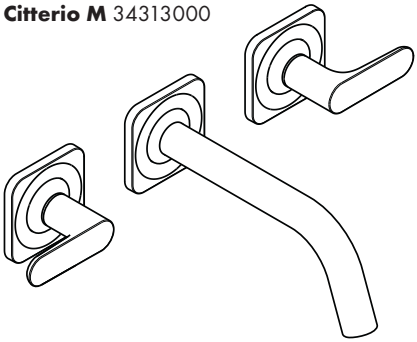

Citterio M 34315000

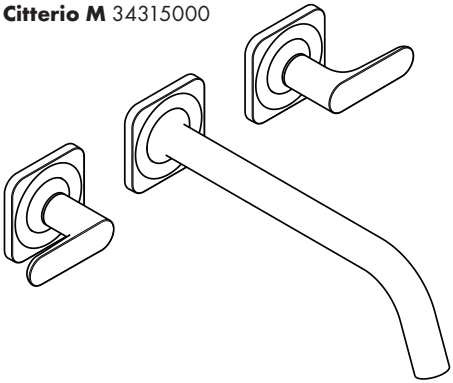

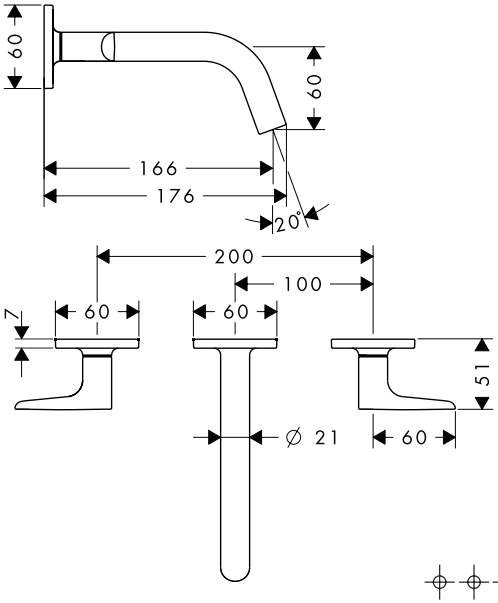

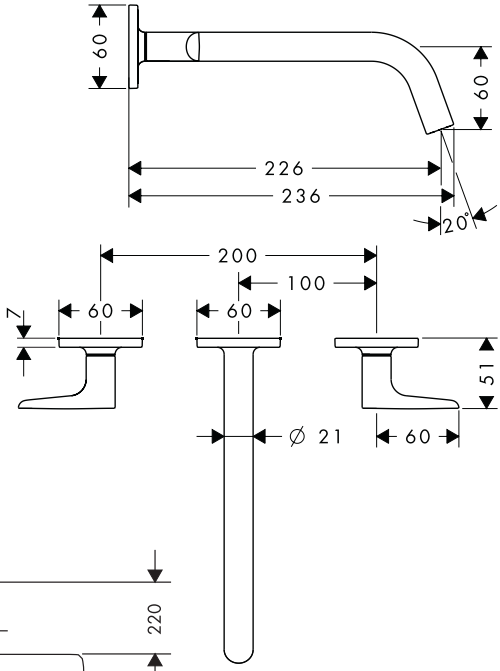

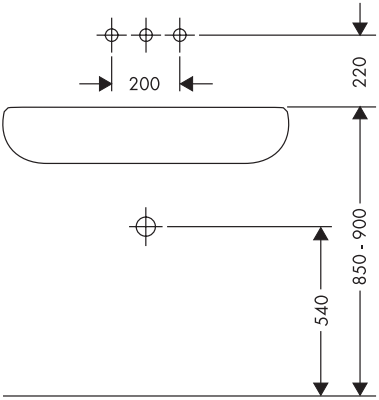

Citterio M 34314000

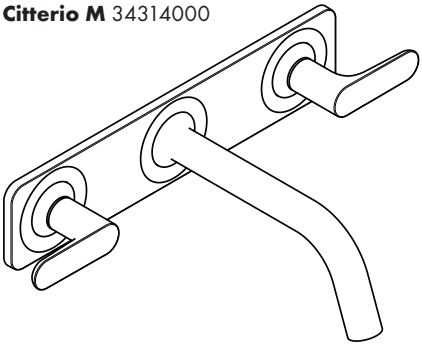

Citterio M 34316000

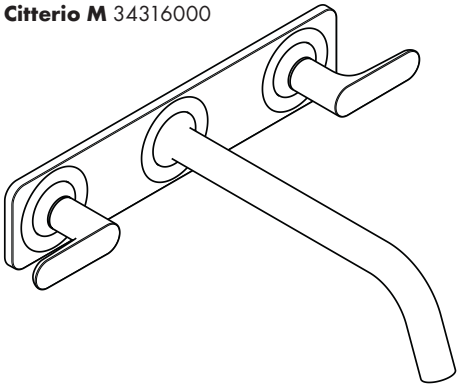

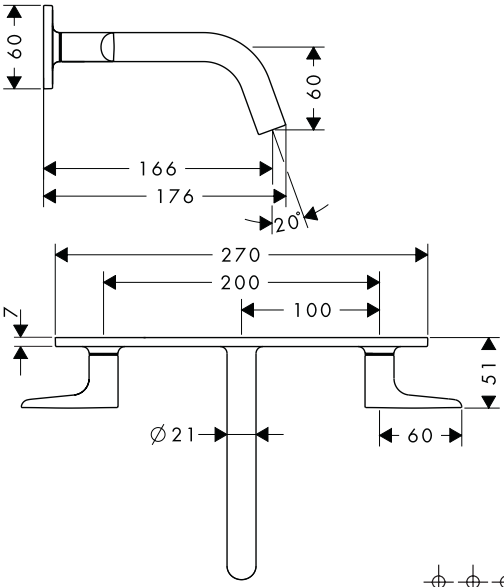

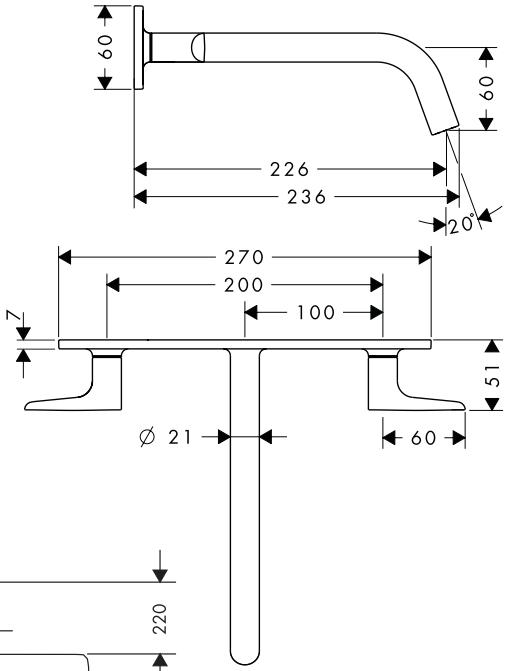

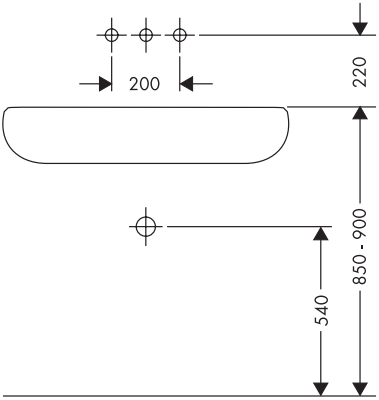

Citterio 39314000

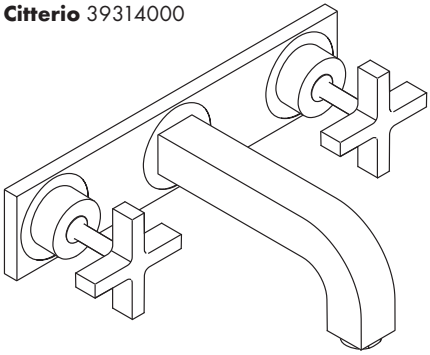

Citterio 39144000

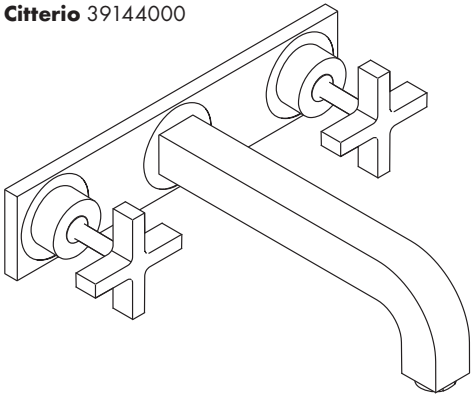

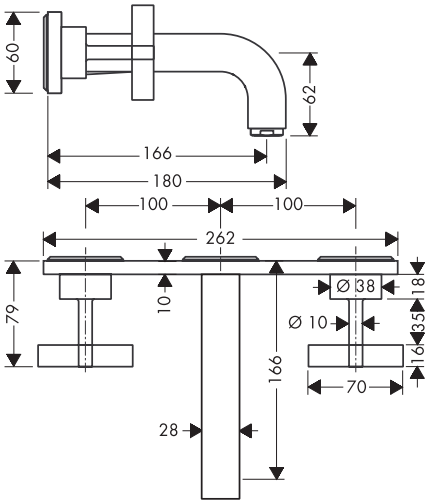

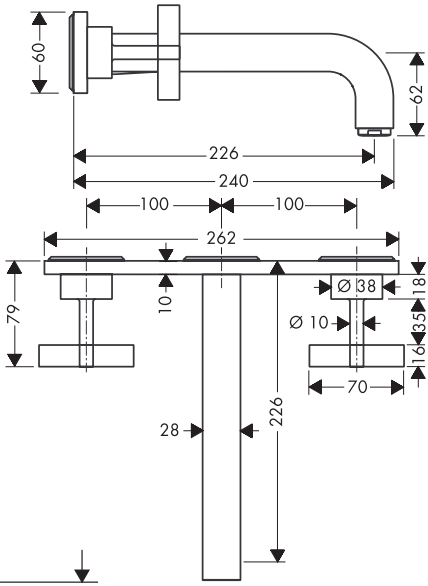

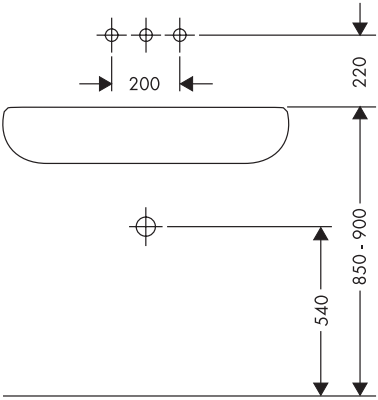

Citterio 39313000

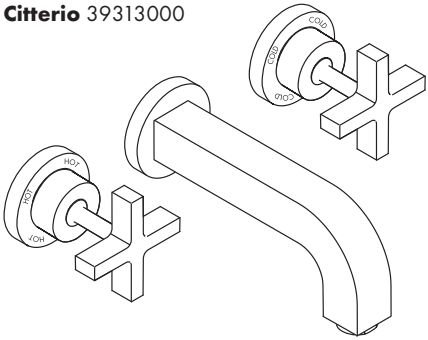

Citterio 39143000

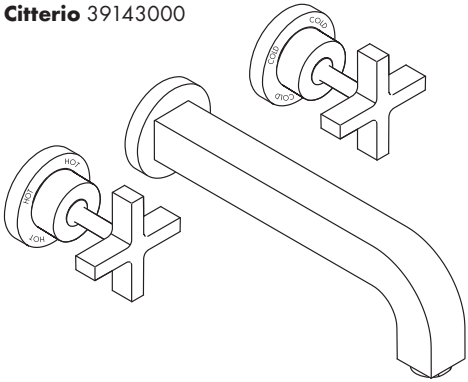

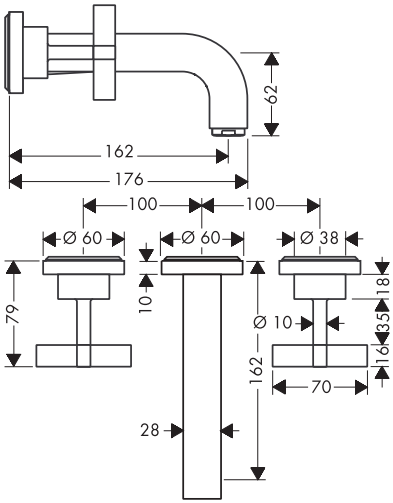

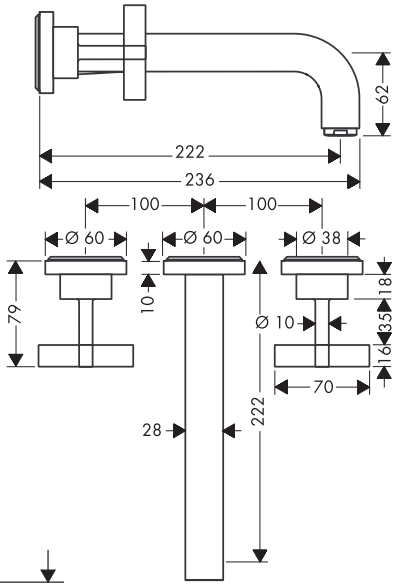

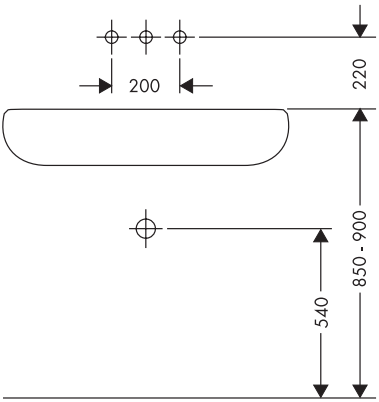

Citterio 39316000

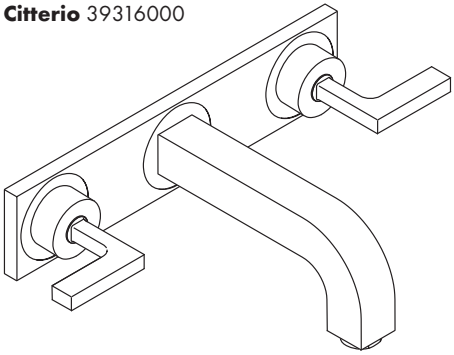

Citterio 39148000

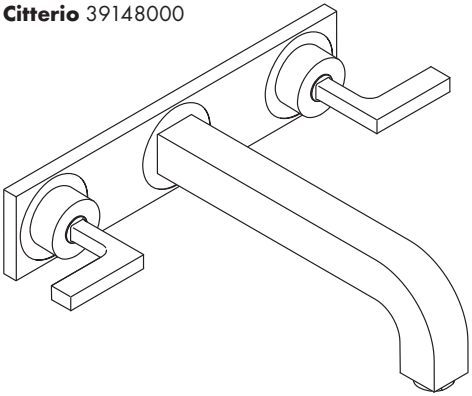

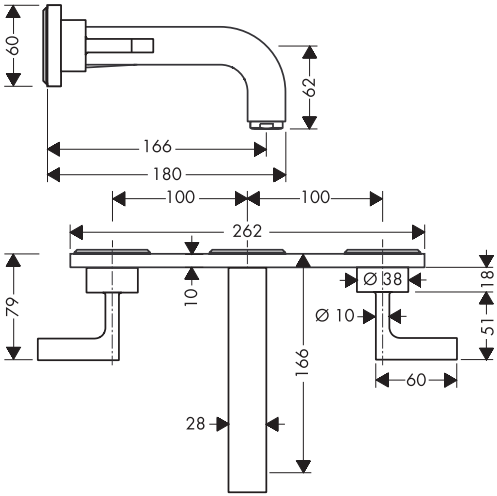

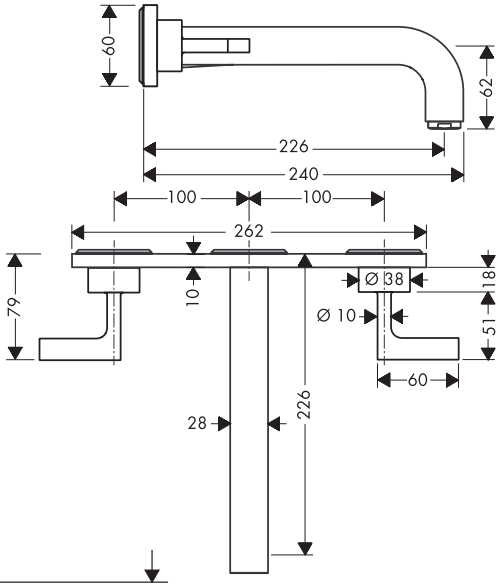

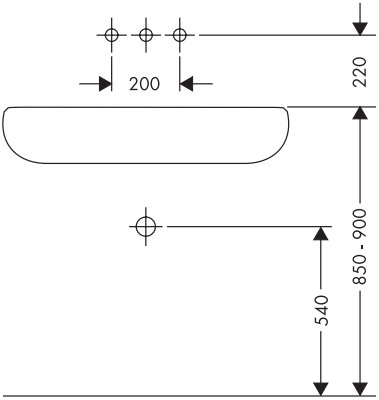

Citterio 39315000

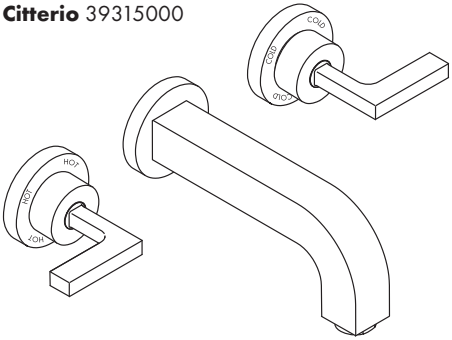

Citterio 39147000

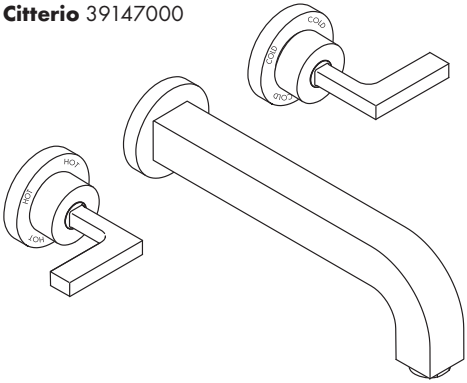

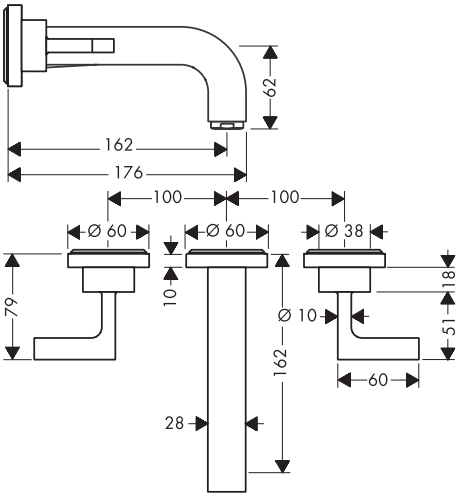

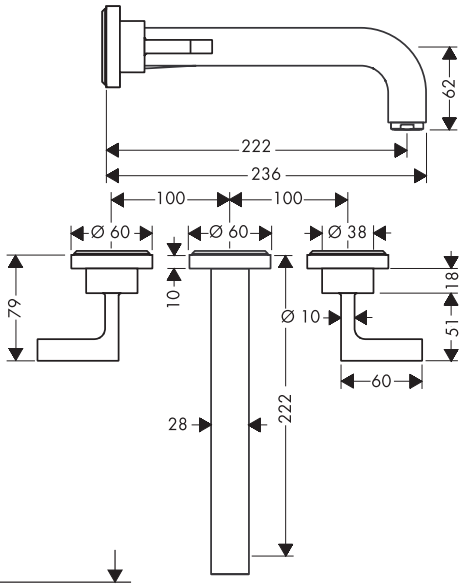

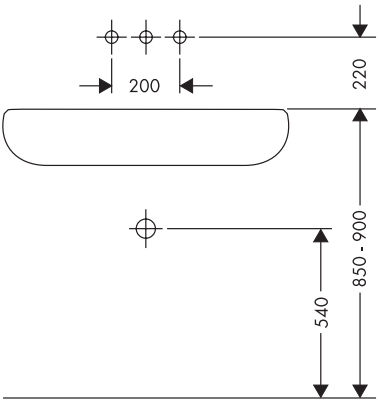

Citterio 39441000

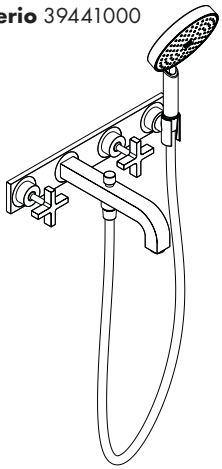

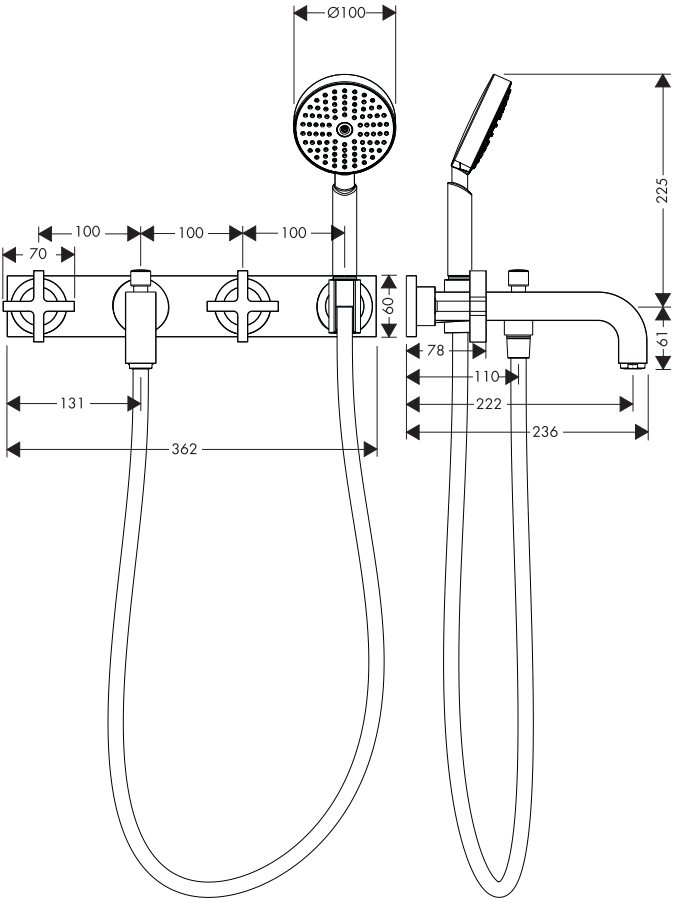

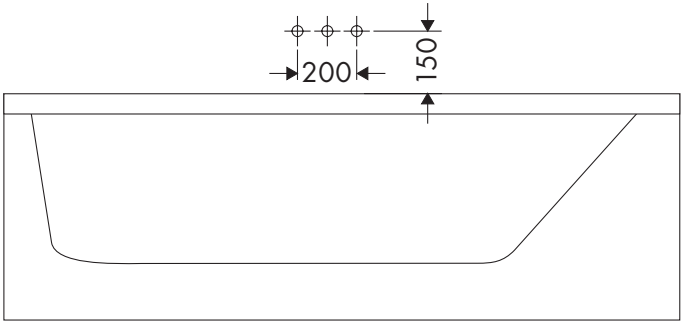

Citterio 39442000

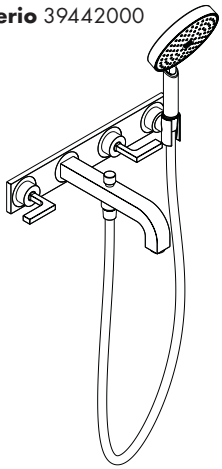

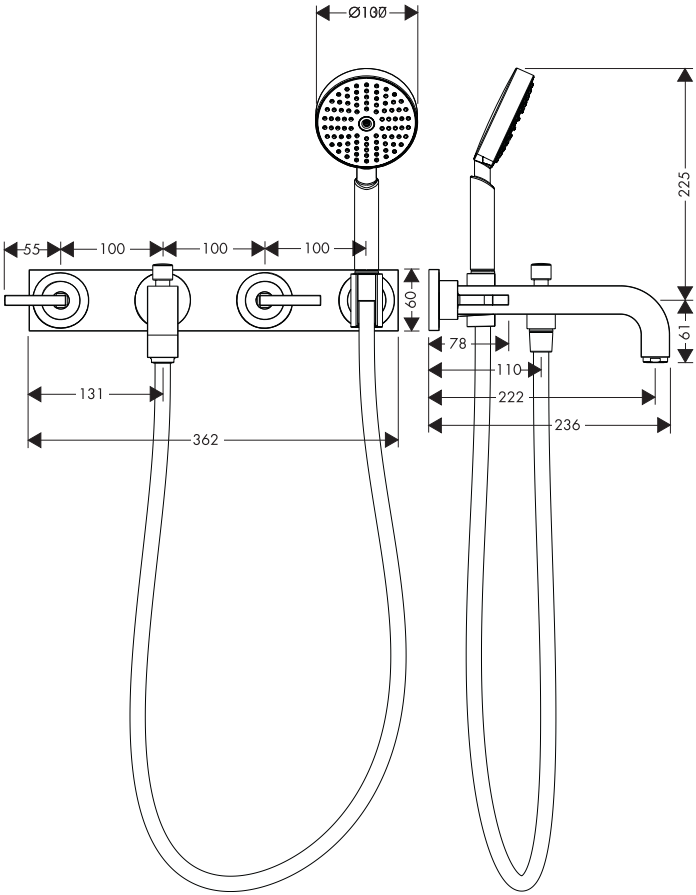

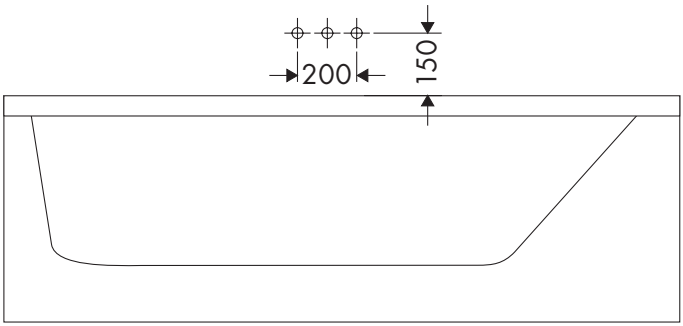

Citterio 39447000

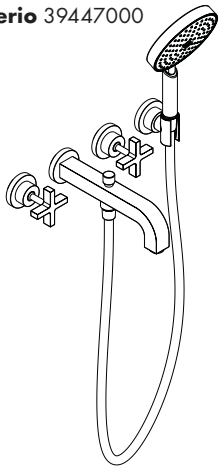

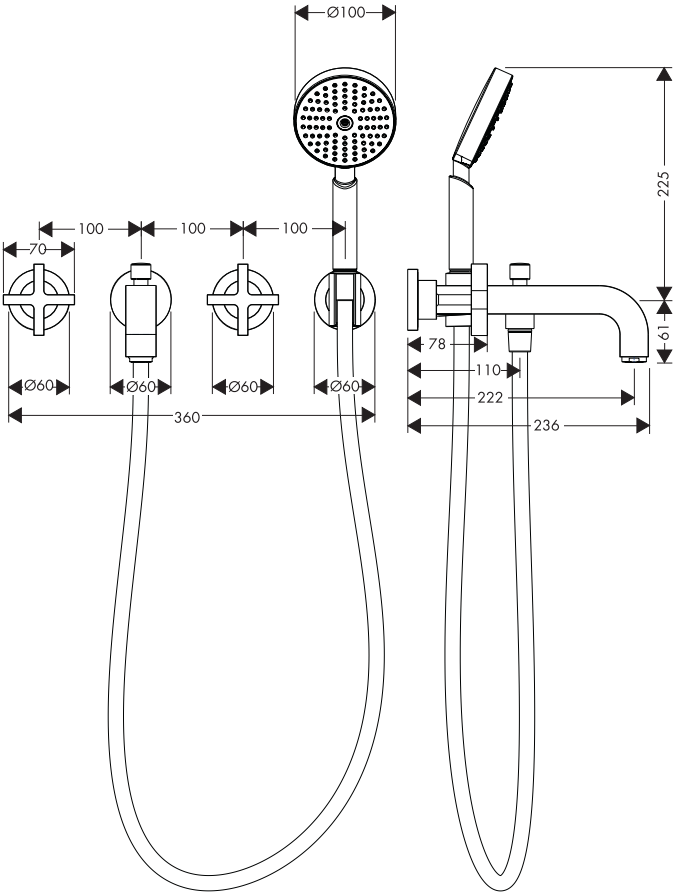

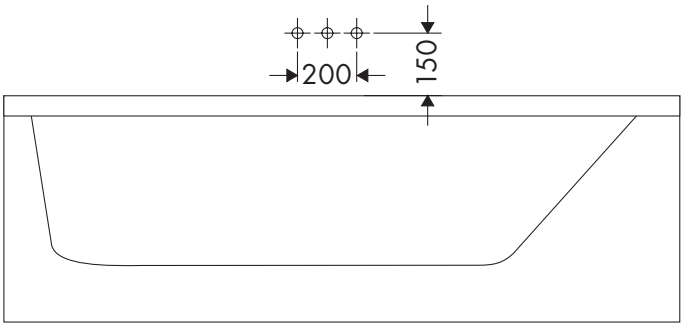

Citterio 39448000

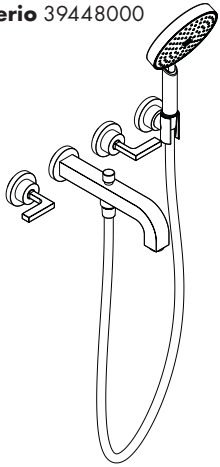

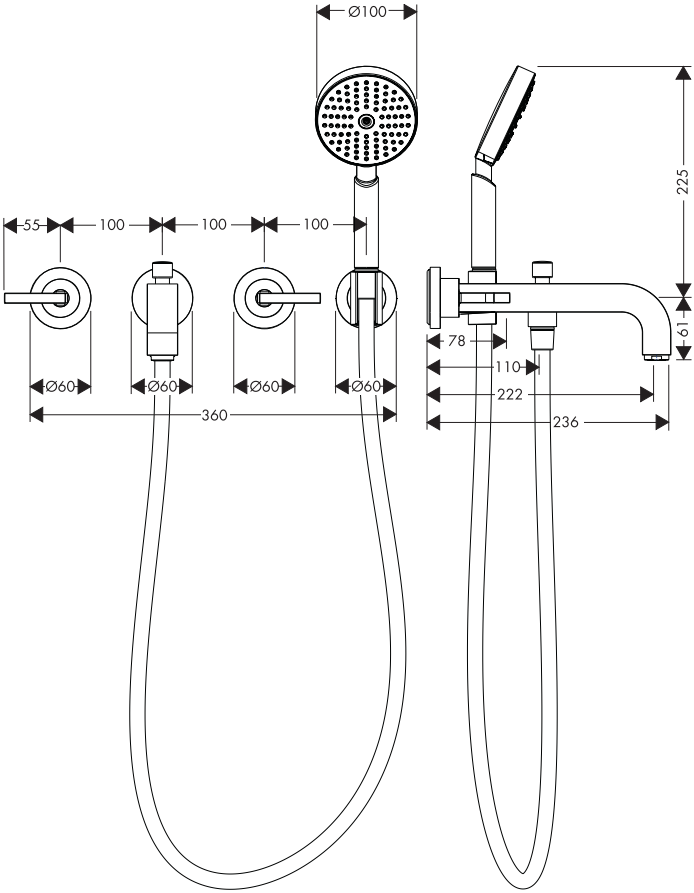

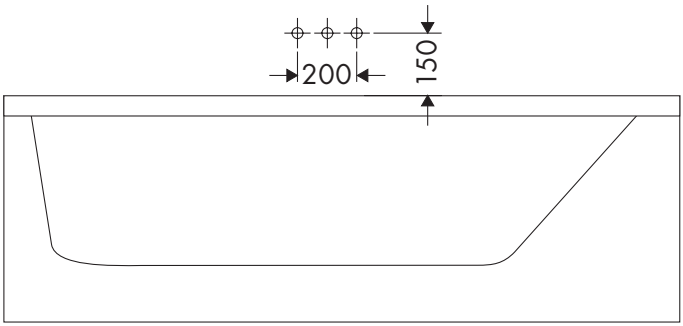

Bouroullec 19135000

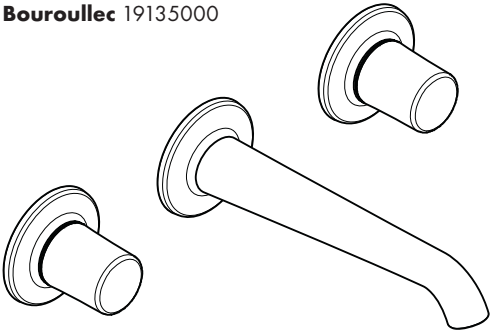

Bouroullec 19136000

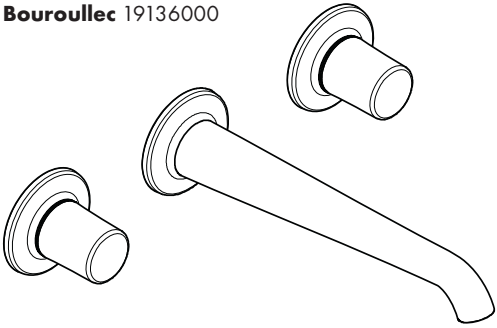

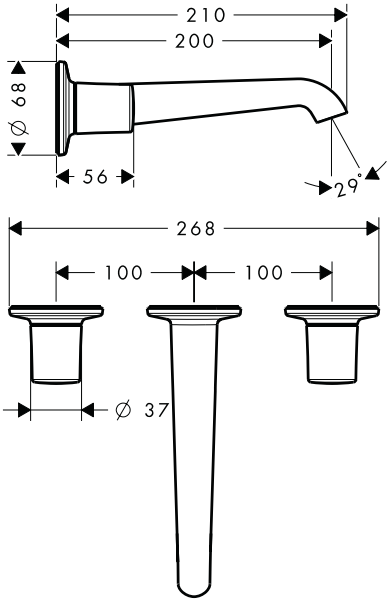

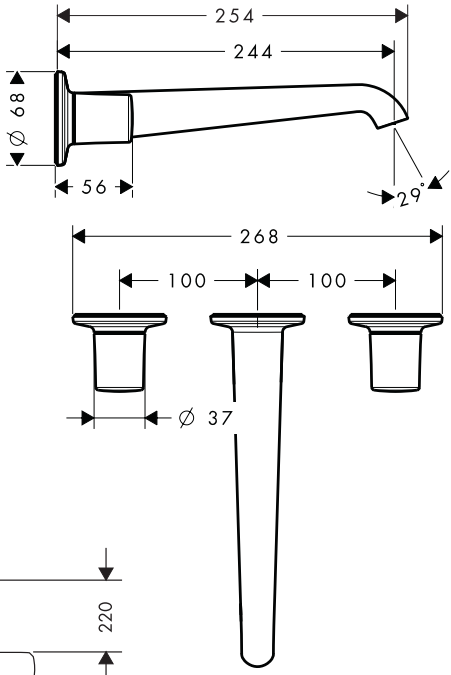

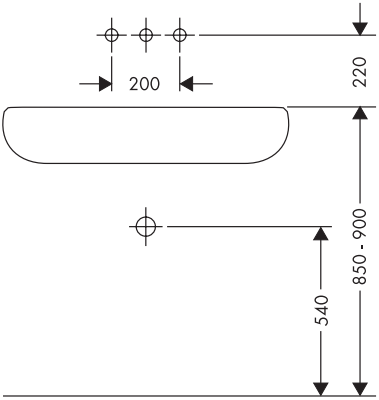

Bouroullec 19158000

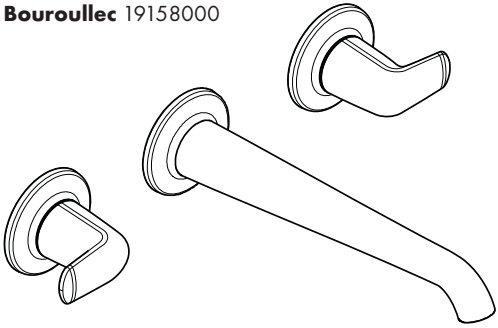

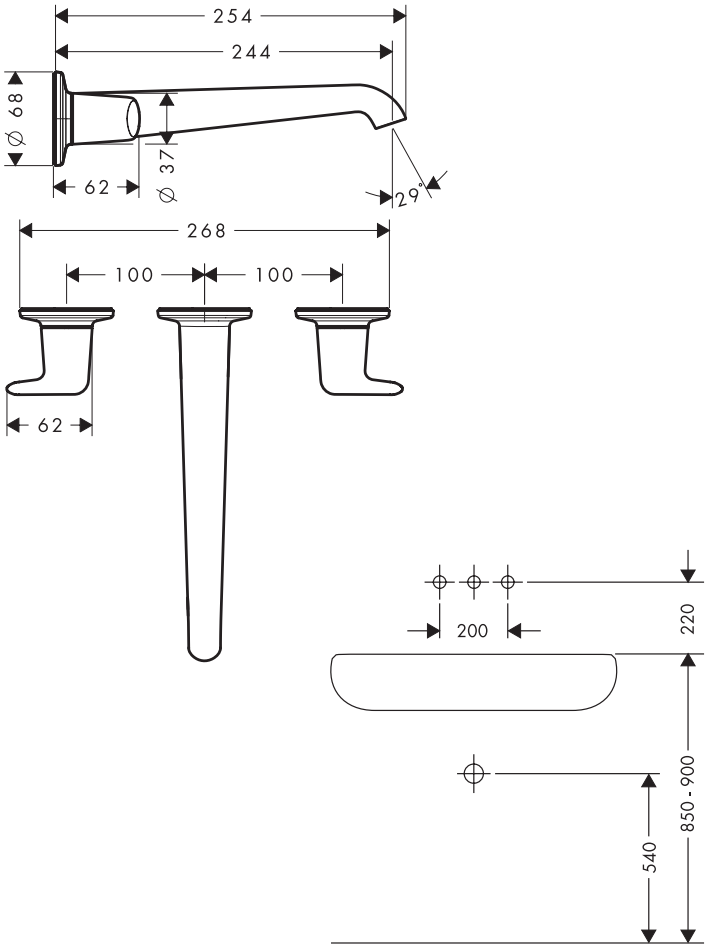

Citterio E
36107000

Citterio E
36115000

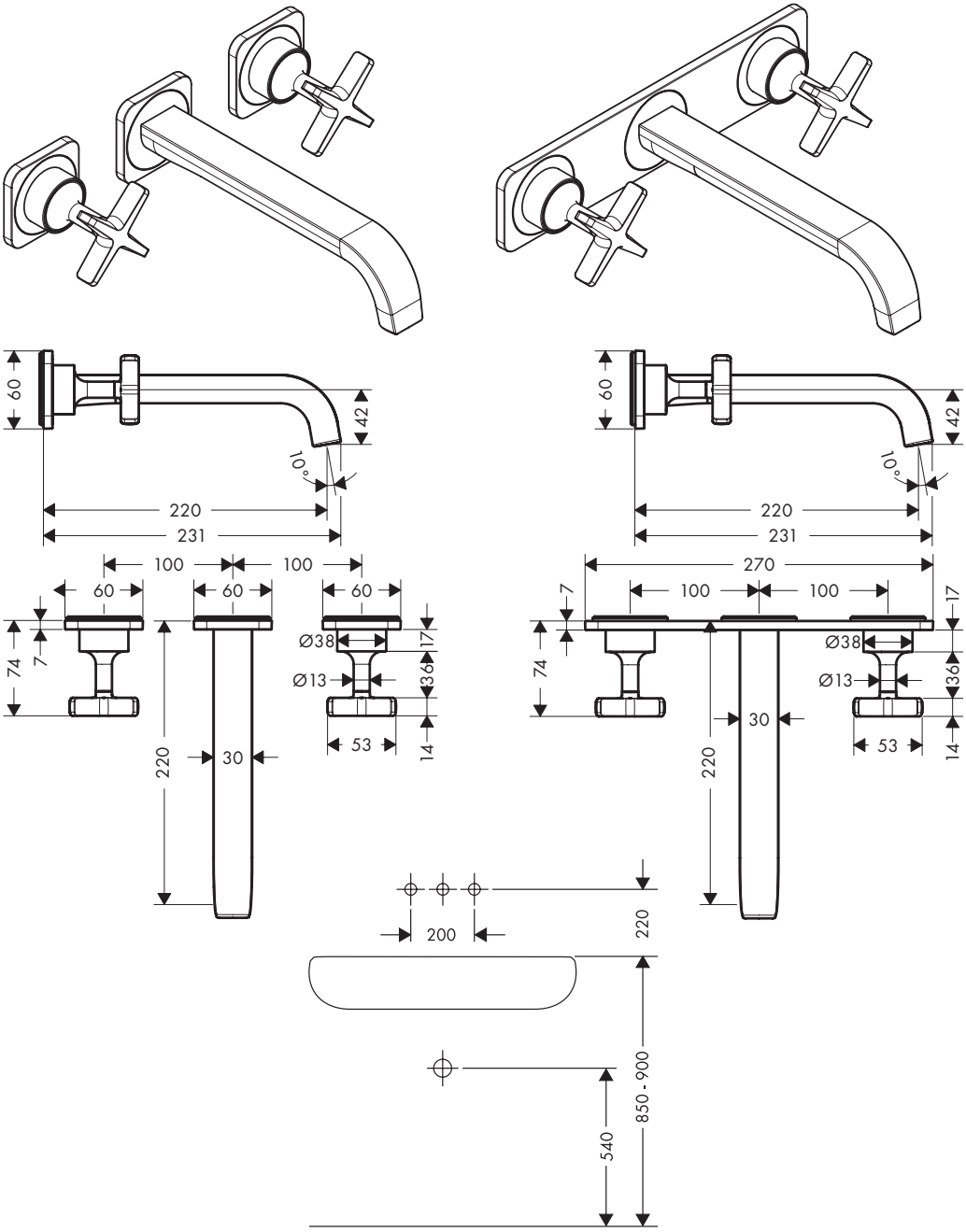

	P-IX	DVGW	SVGW	ACS	WRAS	ETA	GODKENDT TIL DRIKKEVAND
10303180	P-IX 28536/IO	BT0602	X	X	X	vd 1.42/19070	X

hansgrohe
Hansgrohe · Auestraße 5 - 9 · D-77761 Schiltach · Telefon +49 (0) 78 36/51-1282 · Telefax +49 (0) 7836/511440
E-Mail: info@hansgrohe.com · Internet: www.hansgrohe.com

3/2016
9.09092.01