VIESMANN

VITOPLANAR EC4

Elektrischer Wandkonvektor

Datenblatt

Best.-Nr. und Preise: Siehe Preisliste

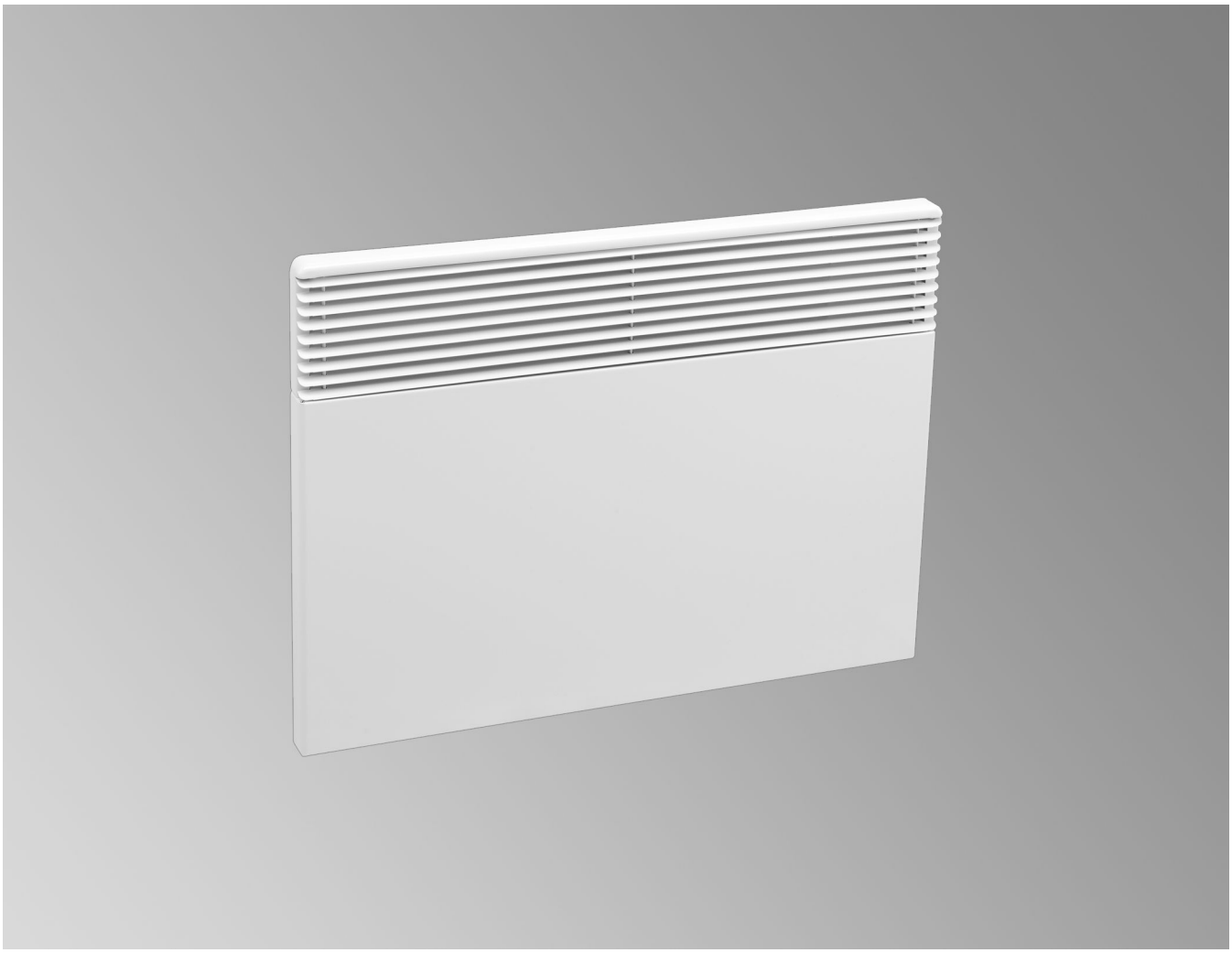

VITOPLANAR EC4

Elektrische Wandkonvektoren
Leistung von 0,5 bis 2 kW

5831367 DE 4/2022

Produktinformation

Vitoplanar, Typ EC4.A500S, EC4.A1000S, EC4.A1500S, EC4.A2000S

- Elektrische Direktheizung zur schnellen Erwärmung von Wohnräumen, z. B. Keller, Toiletten, Schlafzimmer, Bäder und auch Hobbyräume.
- Die Ausführung ist auch für Bäder geeignet, da die Geräte spritzwassergeschützt sind.
- Durch das speziell geformte Luftaustrittsgitter wird die erwärmte Luft gleichmäßig abgegeben und erzeugt so eine natürliche Raumkonvektion.
- Das Heizelement hat eine vergleichsweise geringe Oberflächentemperatur. Dadurch wird der Staubtransport verringert.
- Der elektronische Regler sorgt dafür, dass die Wunschtemperatur gehalten wird.
- Farbe Weiß (RAL 9016)

Vorteile

- Leistung 0,5 bis 2 kW
- Als Übergangs- und Vollheizung geeignet
- Monobloc-Heizelement zur schnellen Erwärmung, z. B. von Badezimmern.
- Wärmeabgabe nach vorn über speziell geformte Luftaustrittsgitter
- 7-Segmentanzeige zur genauen Temperaturregelung
- Thermostat zur genauen Temperaturregelung
- Temperaturabsenkung um 3 K möglich
- Natürliche Konvektion, geräuschlos und zugfrei

Auslieferungszustand

Vitoplanar EC4

Typ
- EC4.A500S
- EC4.A1000S
- EC4.A1500S
- EC4.A2000S

Elektrischer Wandkonvektor, Farbe Weiß (RAL 9016)
- Temperaturregelung mit Thermostat
- Anschlussleitung für Festanschluss, 900 mm lang, 2-polig mit Steuerleitung

Technische Angaben

Typ		EC4.A500S	EC4.A1000S	EC4.A1500S	EC4.A2000S
Elektrische Werte					
Leistung	W	500	1000	1500	2000
Nennspannung	V~	230	230	230	230
Schutzart		IP 24	IP 24	IP 24	IP 24
Schutzklasse		II	II	II	II
Temperaturbereich	°C	7 bis 27	7 bis 27	7 bis 27	7 bis 27
Abmessungen					
Breite	mm	340	420	580	740
Höhe	mm	440	440	440	440
Tiefe					
– Gerät	mm	80	80	80	80
– Gerät mit Wandhalterung	mm	102	102	102	102
Gewicht	kg	3,7	4,3	5,6	6,7

5831367

Planungshinweise

Abstandsmaße

Die Abstandsmaße müssen eingehalten werden, damit beim Betrieb des Geräts keine brennbaren Gegenstände entzündet werden.

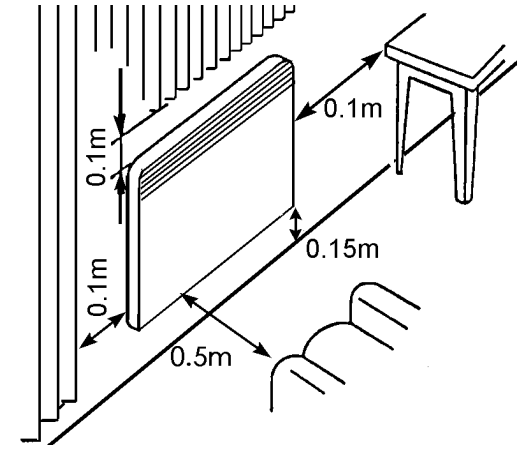

Bestimmungsgemäße Verwendung

Das Gerät ist als Direktheizgerät vielseitig einsetzbar.
Das Gerät ist mit Betriebsschalter und Temperaturregler ausgestattet und somit auch als Frostschutzgerät geeignet.
Es ist ausschließlich für die Erwärmung von Räumen vorgesehen.

Die Verwendung zu einem anderen Zweck als zur Erwärmung von Räumen gilt als nicht bestimmungsgemäß.

Die bestimmungsgemäße Verwendung setzt voraus, dass eine ortsfeste Installation in Verbindung mit für die bestimmungsgemäße Verwendung zugelassenen Komponenten vorgenommen wird.

Jede andere Verwendung ist nicht bestimmungsgemäß. Daraus resultierende Schäden sind von der Haftung ausgeschlossen.

Darüber hinausgehende Verwendung ist vom Hersteller fallweise freizugeben.

Zur bestimmungsgemäßen Verwendung gehört auch die Einhaltung der Wartungs- und Prüfintervalle.

Technische Änderungen vorbehalten!

Viessmann Ges.m.b.H.
A-4641 Steinhaus bei Wels
Telefon: 07242 62381-110
Telefax: 07242 62381-440
www.viessmann.at

Viessmann Climate Solutions SE
35108 Allendorf
Telefon: 06452 70-0
Telefax: 06452 70-2780
www.viessmann.de

5831367