electronicVED pure VED E 21/8 BB





Warmwasser-bereitung

modulierend

Lieferumfang

1 electronicVED pure
1 Kaltwasser-Anschluss-Stück R1/2 mit Absperrhahn
1 Warmwasser-Anschluss-Stück R 1/2
1 Montageplatte
1 Montageschablone
1 Kaltwasser-Einlauffilter
1 Befestigungsmaterial
1 Betriebs- und Installationsanleitung
1 Produktdatenblatt, Energieeffizienzlabel

Besonderes Merkmal

- Warmwasserkomfort: Fixe Auslauftemperatur bei 55 °C bis zur Leistungsgrenze
- Einfache und schnelle Wartung durch gute Zugänglichkeit leicht austauschbarer Komponenten
- Automatische Luftblasenerkennung bei allen elektronischen Geräten
- Intern einstellbarer Verbrühschutz (40 °C)

© UNIDOMO

Produktausstattung

- Fixtemperatur 55 °C
- Elektronische Leistungsregelung
- Installationssystem PRO I, Klapprahmen und drehbare Haube
- Geeignet für Kunststoffrohrsysteme nach DIN 1988 und DIN 16892/16893
- Strahlwasserschutz IP 25 ermöglicht uneingeschränkte Installation im Schutzbereich 1
- UV-lichtbeständige Gerätehaube (kein Vergilben durch UV-Einstrahlung)

IP25

	VED E 21/8 BB
	0010027046
Warmwasserbereitungs-Energieeffizienzklasse	A

UNIDOMO®



Ihr Online-Fachhändler für:

Vaillant

- Kostenlose und individuelle Beratung
- Hochwertige Produkte
- Kostenloser und schneller Versand
- TOP Bewertungen
- Exzelenter Kundenservice
- Über 20 Jahre Erfahrung

E-Mail: info@unidomo.de | Tel.: 04621 - 30 60 89 0 | www.unidomo.de

electronicVED pure VED E 21/8 BB

Technische Daten	VED E 21/8 BB
ErP	
ErP-Wassererhitzer-Energieeffizienzklasse des Wassererhitzers	A (A+ ➞ F)
Jahreszeitbedingte Warmwasserbereitungs-Energieeffizienz ηwh	39 %
Leistung und Wirkungsgrad	
Heizleistung	21 kW
Leistungsregelung	Elektronisch
Warmwasser	
Warmwasser-Dauerleistung (Δt = 30 K)	8 l/min
Elektrischer Anschluss	
Elektrischer Anschluss	Kabel
Elektrische Spannungsversorgung	400 V (50 Hz)
Schutzart [1]	IP25
Abmessung	
Höhe / Breite / Tiefe	481 mm / 240 mm / 99 mm
Gewicht	4,4 kg
Einsatzgrenzen	
Temperatur Warmwasser (min - max)	30 - 55 °C
Temperatur (Eingang) (max)	55 °C

[1] EN 60529

UNIDOMO®

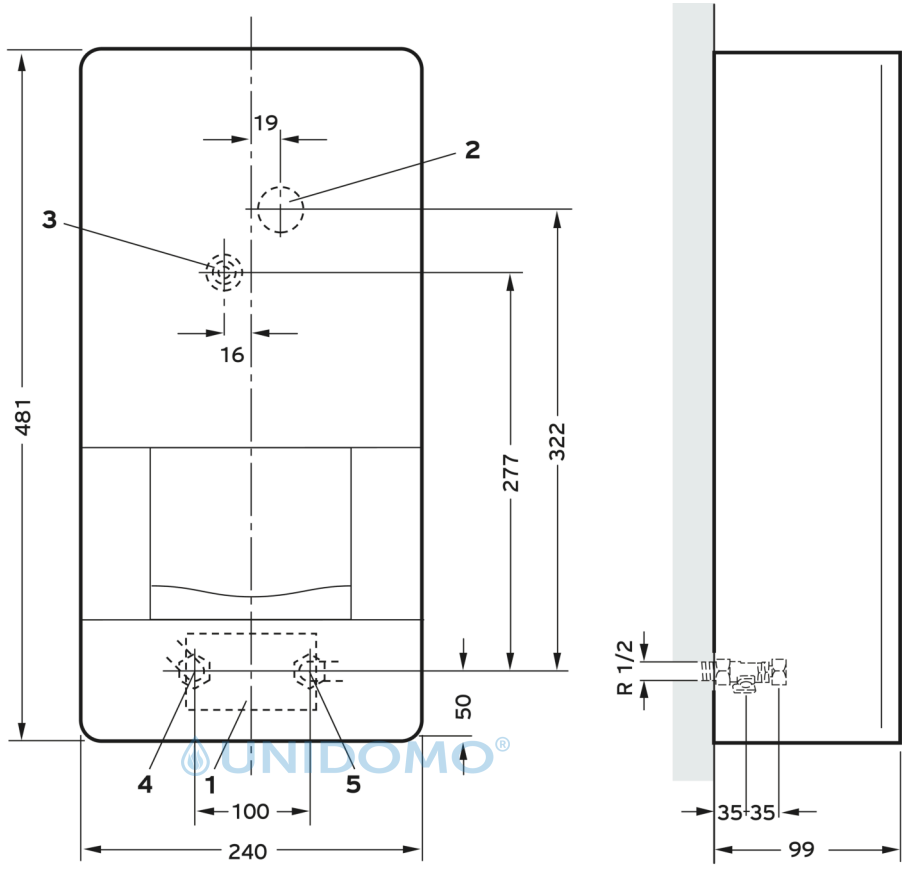

UNIDOMO®

1 Kabeleinführung unten
2 Kabeleinführung oben
3 Zentralbefestigung
4 Warmwasseranschluss R 1/2
5 Kaltwasseranschluss R 1/2
R = Außengewinde

Vorhandene Befestigungslöcher aller Alt-Installationen können bei Neu-Installation übernommen werden