SANIFOS® 280

UNTERFLUR
HEBEANLAGE
1 PUMPE

NEUHEIT 2020

Abgebildetes Modell: SANIFOS 280 SCHNEIDWERK

ABWASSER
Alle Haushaltsabwässer

14 m

VORTEILE

- Einstellbare Wasserzulaufleitung: 3 Zonen für Maßbohrungen
- Hochleistungsfähiger Betrieb: bis zu 14 m Förderhöhe
- Erhältlich als Schneidwerk
- Voll ausgestattete Anlage: Ventile und Absperrklappen vorhanden
- Erhältlicher Aufsatz: 30 cm (siehe S. 90)
- Optional kabelgebundenes Alarmsystem

ANWENDUNGEN

- Entsorgung von Abwässern aus einem kompletten Einfamilienhaus
- Zur Installation außerhalb des Gebäudes (nicht frostsicher)

MERKMALE

- **Material:** Polyethylen
- **Maximaltemperatur des zulaufenden Abwassers:** bis 70 °C für max. 5 min im Kurzzeitbetrieb
- **Füllstand ON/OFF:** 400/100 mm
- **Aktivierungssystem:** Schwimmer
- **1 Pumpe Wasserzulaufleitung:** 250 – 600 mm) (mit Aufsatz 550 - 900 mm)
- **Alarm-Füllstand:** 550 mm
- Rückschlag- und Absperrventil
- **Druckleitung:** DN 40/50 für Schneidwerk

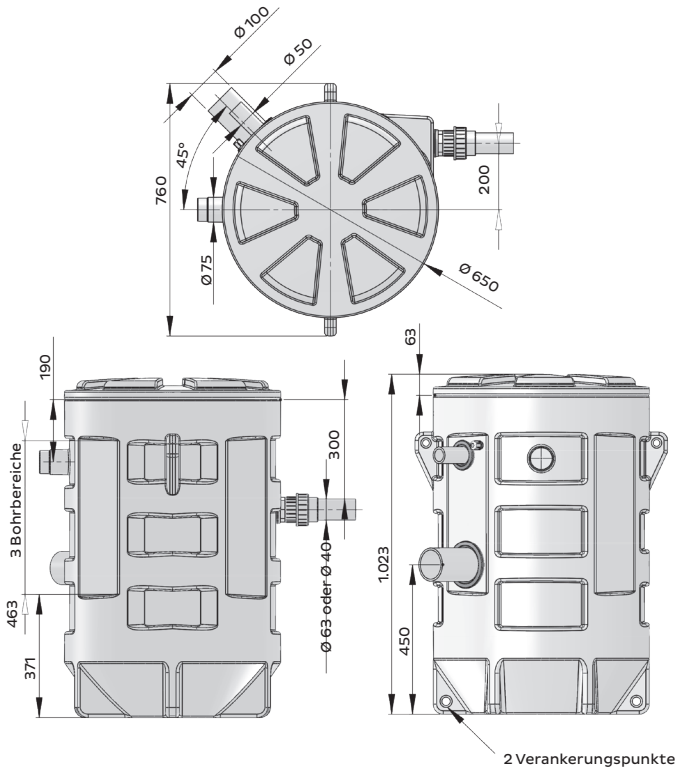

PUMPENKENNLINIE

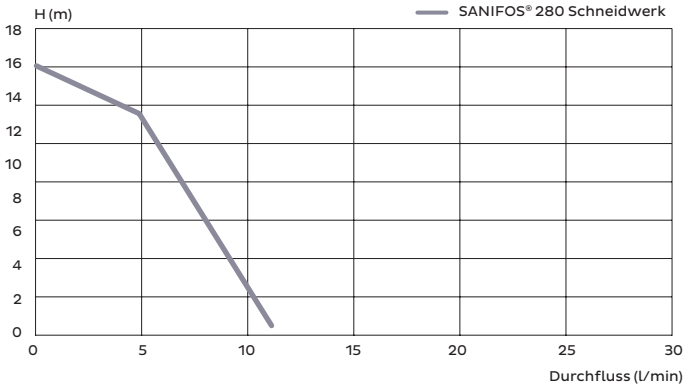

PRODUKT-BEZEICHNUNG	GTIN	ARTIKEL-NUMMER	HYDRAULIK	TANK (L)	SCHALT-VOLUMEN (L)	U (V)	P (W)	FREQUENZ (HZ)	I MAX (A)	U/MIN	SCHUTZ-KLASSE	Q MAX (M³/H)	H MAX (M)	GEWICHT (KG)	ALARM
SANIFOS 280	3.308.815.082.660	SF280	Schneidwerk	280	84	230	1.500	50-60	6	2.800	IP 68	11	14	48	Optional

UNIDOMO®

Web: www.unidomo.de

Telefon: 04621- 30 60 89 0

Mail: info@unidomo.com

Öffnungszeiten: Mo.-Fr. 8:00-17:00 Uhr

VIESSMANN

Buderus

Vaillant

WOLF

JUNKERS

BOSCH

remeha

DAIKIN

ROTEX
a member of DAIKIN group

- Individuelle Beratung
- Kostenloser Versand
- Hochwertige Produkte
- Komplettpakete
- Über 15 Jahre Erfahrung
- Markenhersteller