SANI ACCESS® 4

VORTEILE

- Leichter Zugang zu Mechanik und Steuerelementen
- Förderleistung: > 80 l/min
- Solewasserbeständig (15%)

15%

Einschalthöhe: 90 mm

Min. Aufbauhöhe Duschtasse: 15 cm

Einleitungsöffnung: 3 x Ø 40 mm

Druckleitung Anschluss: DN 25 / 32 mm

Stromversorgung: 220–240 V/50 Hz

Motorleistung: 400 W

Max. Stromaufnahme: 1,7 A • **Schutzklasse:** I

Max. Temperatur des zufließenden Abwassers:
Kurzzeitig 75 °C (max. 5 min)

Schutzart: IP44

Nettogewicht: 6,4 kg

Rückschlagventil im Lieferumfang

Solewasserbeständig bis 15% Solegehalt

Artikelnummer: 0008A
GTIN 3308815013190

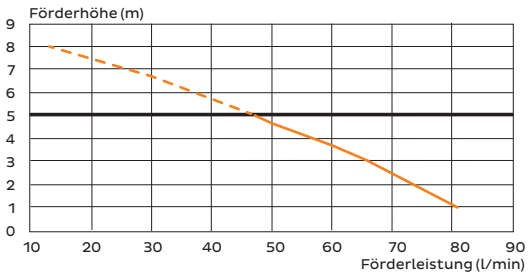

Leichter Zugang für Reparatur- und Wartungsarbeiten:

- Direkter Zugang zur Mechanik bei Blockierungen (Fremdkörper)
- Direkter Zugang zur Elektrik, um Verschleißteile auszutauschen

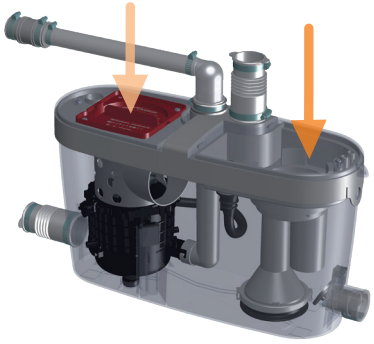

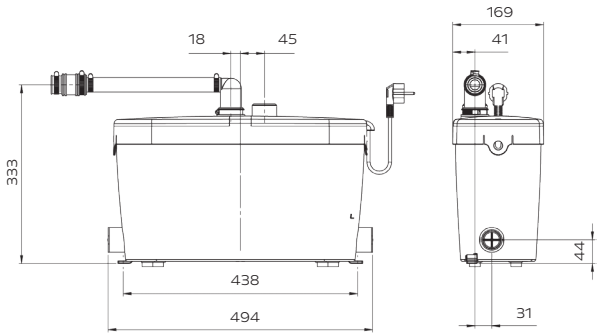

UNIDOMO®

Web: www.unidomo.de

Telefon: 04621- 30 60 89 0

Mail: info@unidomo.com

Öffnungszeiten: Mo.-Fr. 8:00-17:00 Uhr

VIESSMANN

Buderus

Vaillant

WOLF

JUNKERS

BOSCH

remeha

DAIKIN

ROTEX
a member of DAIKIN group

- Individuelle Beratung
- Kostenloser Versand
- Hochwertige Produkte
- Komplettpakete
- Über 15 Jahre Erfahrung
- Markenhersteller