**M52**
**M5216-H170 Einhebel-Küchenmischer 170 mit Ausziehbrause**
Oberflächen: **chrom** Artikelnummer: **73860000**

## Beschreibung

**Merkmale**

- ComfortZone 170
- Schwenkbereich 150°
- Normal- und Brausestrahl
- Brausestrahl arretierbar, Strahlrückstellung automatisch durch Schließen der Armatur
- Anschlussgröße: DN15
- Durchflussmenge 10 l/min
- Keramikmischsystem
- Anschlussart: G ⅜ Anschlussschläuche
- Rückflussverhinderer integriert
- für Durchlauferhitzer geeignet
- sBox für eine leise, leichtgängige und geschützte Schlauchführung im Unterschrank, Auszugslänge bis zu 76 cm
- Hahnlochbohrung mit 35 mm erforderlich

## Technologie

## Produktabbildung

## Maßzeichnung

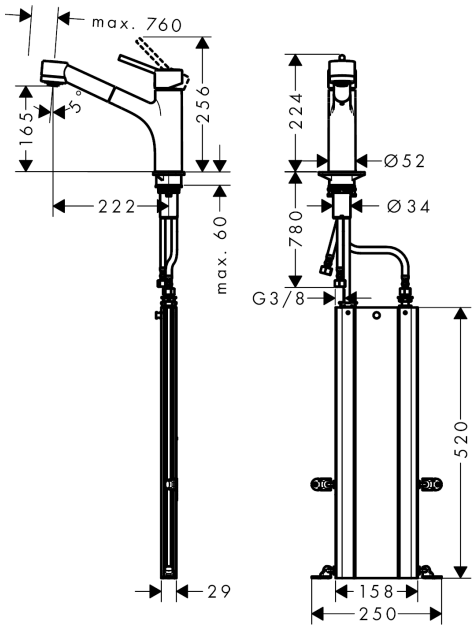

**M52**
**M5216-H170 Einhebel-Küchenmischer 170 mit Ausziehbrause**
Oberflächen: **chrom** Artikelnummer: **73860000**
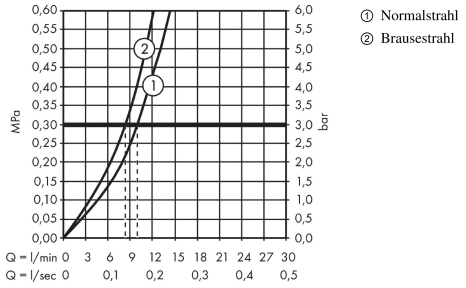
## Durchflussdiagramm