M51
M5116-H200 Einhebel-Küchenmischer 200 mit Ausziehbrause
Oberflächen: **edelstahl finish** Artikelnummer: **73851800**

Beschreibung

Merkmale

- ComfortZone 200
- Schwenkbereich 110° / 150°
- Laminar- und Brausestrahl
- Brausestrahl arretierbar, Strahlrückstellung durch Tastendruck
- MagFit magnetische Brausehalterung
- Anschlussgröße: DN15
- Durchflussmenge 11 l/min
- Keramikmischsystem
- Anschlussart: G ⅜ Anschlussschläuche
- Rückflussverhinderer integriert
- für Durchlauferhitzer geeignet
- sBox für eine leise, leichtgängige und geschützte Schlauchführung im Unterschrank, Auszugslänge bis zu 76 cm
- Hahnlochbohrung mit 35 mm erforderlich

Technologie

Produktabbildung

Maßzeichnung

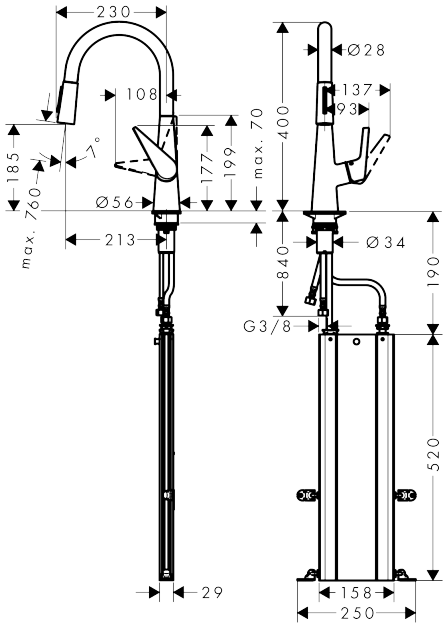

UNIDOMO®

Ihr Online-Fachhändler für: hansgrohe

- Kostenlose und individuelle Beratung
- Hochwertige Produkte
- Kostenloser und schneller Versand
- TOP Bewertungen
- Exzelenter Kundenservice
- Über 20 Jahre Erfahrung

E-Mail: info@unidomo.de | Tel.: 04621 - 30 60 89 0 | www.unidomo.de

uniDomo GmbH & Co. KG • Thorshammer 12 • 24866 Busdorf • UstIdNr. DE257133895 • Geschäftsführer: Rainer Nau, Sven Klinker

M51
M5116-H200 Einhebel-Küchenmischer 200 mit Ausziehbrause
Oberflächen: **edelstahl finish** Artikelnummer: **73851800**

Durchflussdiagramm

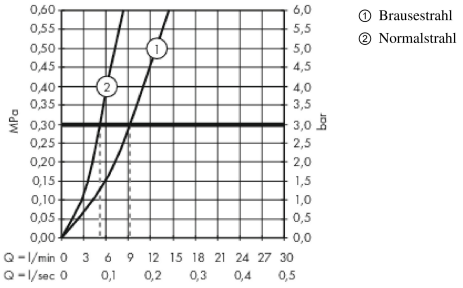

① Brausestrahl
② Normalstrahl