M71
M7116-H220 Einhebel-Küchenmischer 220 mit Ausziehbrause
Oberflächen: **chrom** Artikelnummer: **73800000**

Beschreibung

Merkmale

- ComfortZone 220
- Schwenkbereich 110° / 150°
- Laminar- und Brausestrahl
- Brausestrahl arretierbar, Strahlrückstellung automatisch durch Schließen der Armatur
- MagFit magnetische Brausehalterung
- Anschlussgröße: DN15
- Durchflussmenge 9 l/min
- Keramikmischsystem
- Anschlussart: G ⅜ Anschlussschläuche
- Rückflussverhinderer integriert
- für Durchlauferhitzer geeignet
- sBox für eine leise, leichtgängige und geschützte Schlauchführung im Unterschrank, Auszugslänge bis zu 76 cm
- Hahnlochbohrung mit 35 mm erforderlich

Technologie

Produktabbildung

Maßzeichnung

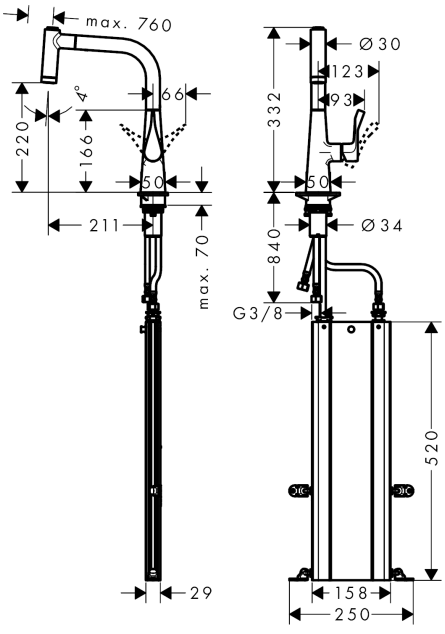

M71
M7116-H220 Einhebel-Küchenmischer 220 mit Ausziehbrause
Oberflächen: **chrom** Artikelnummer: **73800000**
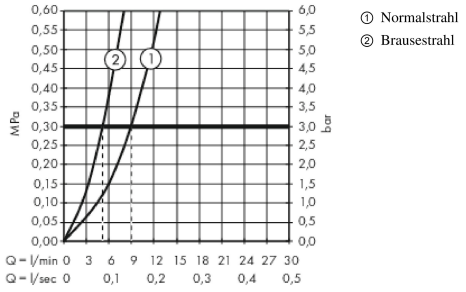
Durchflussdiagramm