Talis S
Einhebel-Waschtischmischer 250 mit Zugstangen-Ablaufgarnitur
Oberflächen: **chrom** Artikelnummer: **72115000**

Beschreibung

Merkmale

- ComfortZone 250
- Ausladung 201 mm
- Normalstrahl
- Durchflussmenge: 5 l/min
- Keramikmischsystem
- Temperaturbegrenzung einstellbar
- Zugstangen-Ablaufgarnitur G 1¼
- für Durchlauferhitzer geeignet
- Anschlussart: G ⅜ Anschlussschläuche
- Anschlussgröße: DN15
- P-IX 28946/IO

Technologie

Produktabbildung

Maßzeichnung

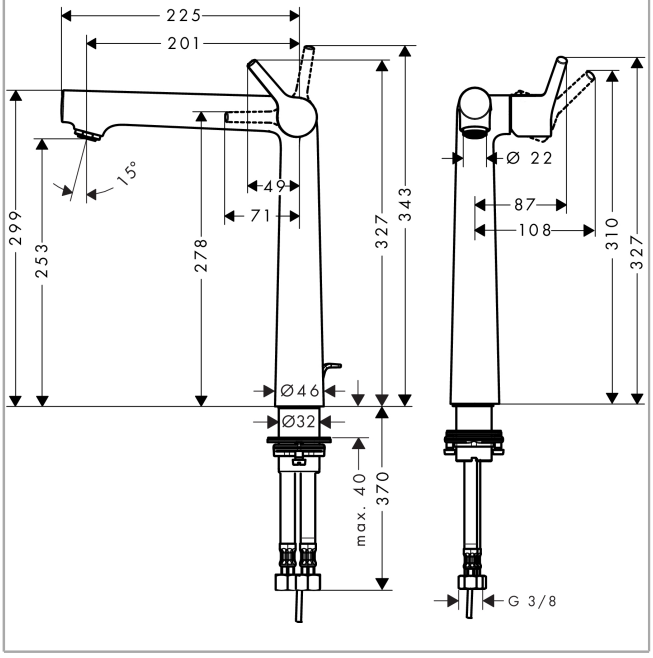

Durchflussdiagramm

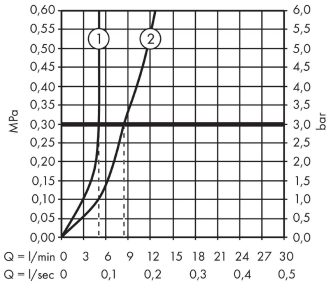

① mit Durchflussbegrenzer
② ohne Durchflussbegrenzer