Talis S
Einhebel-Waschtischmischer Unterputz für Wandmontage mit Auslauf 16,5 cm
Oberflächen: **chrom** Artikelnummer: **72110000**

Beschreibung

Merkmale

- Ausladung 165 mm
- Normalstrahl
- Durchflussmenge: 5 l/min
- Keramikmischsystem
- Temperaturbegrenzung einstellbar
- unverschließbares Siebventil
- für Durchlauferhitzer geeignet
- Anschlussart: Grundkörper
- Anschlussgröße: DN15
- P-IX 28948/IO

Technologie

Produktabbildung

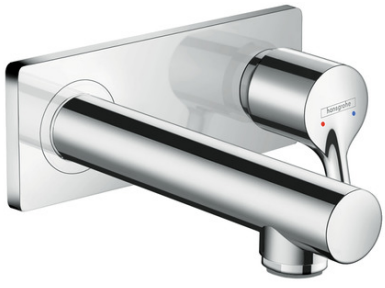

Maßzeichnung

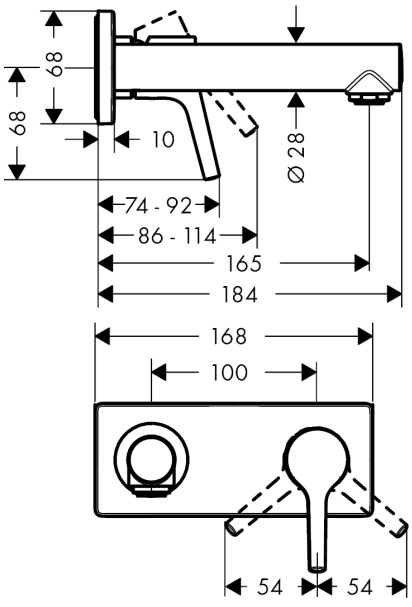

Durchflussdiagramm

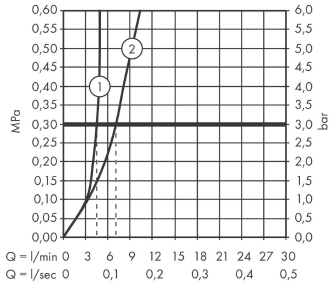

① mit Durchflussbegrenzer
② ohne Durchflussbegrenzer

UNIDOMO®

Ihr Online-Fachhändler für: hansgrohe

- Kostenlose und individuelle Beratung
- Hochwertige Produkte
- Kostenloser und schneller Versand
- TOP Bewertungen
- Exzelenter Kundenservice
- Über 20 Jahre Erfahrung

E-Mail: info@unidomo.de | Tel.: 04621 - 30 60 89 0 | www.unidomo.de

uniDomo GmbH & Co. KG • Thorshammer 12 • 24866 Busdorf • UstIdNr. DE257133895 • Geschäftsführer: Rainer Nau, Sven Klinker

Talis S
Einhebel-Waschtischmischer Unterputz für Wandmontage mit Auslauf 16,5 cm
Oberflächen: **chrom** Artikelnummer: **72110000**
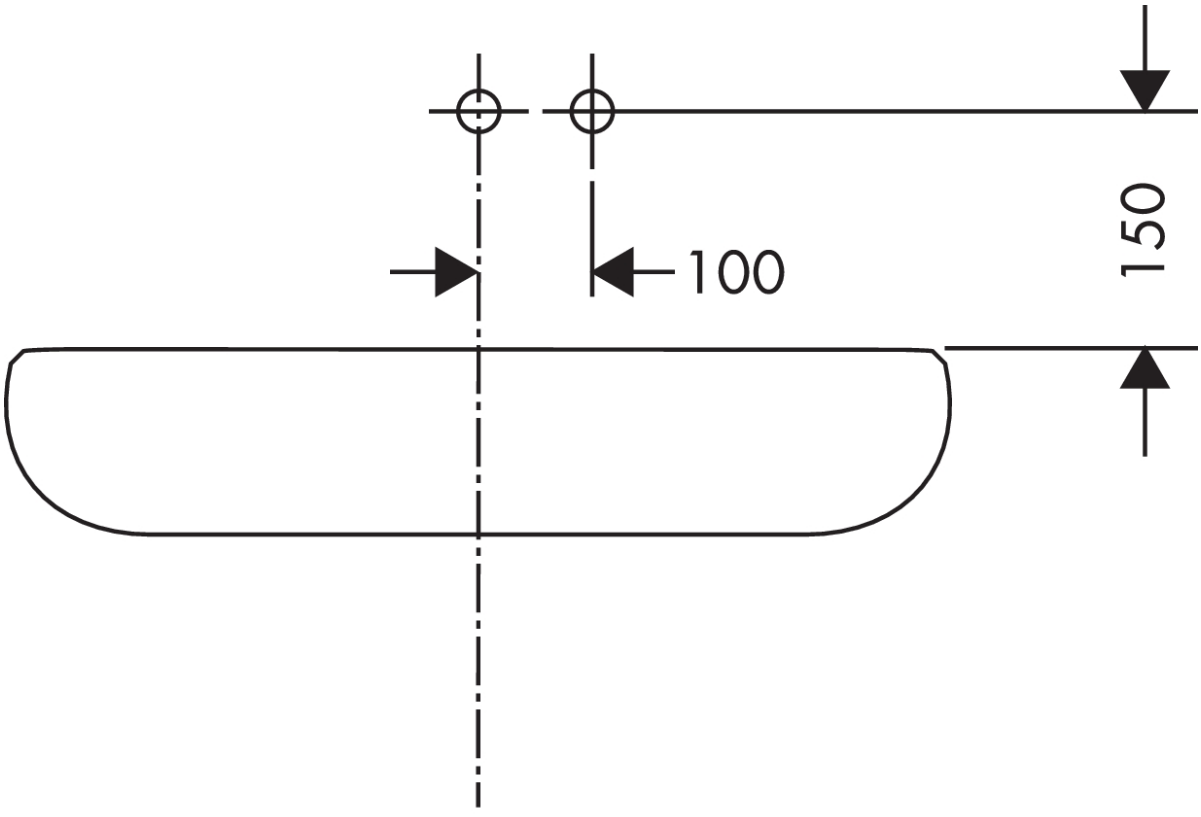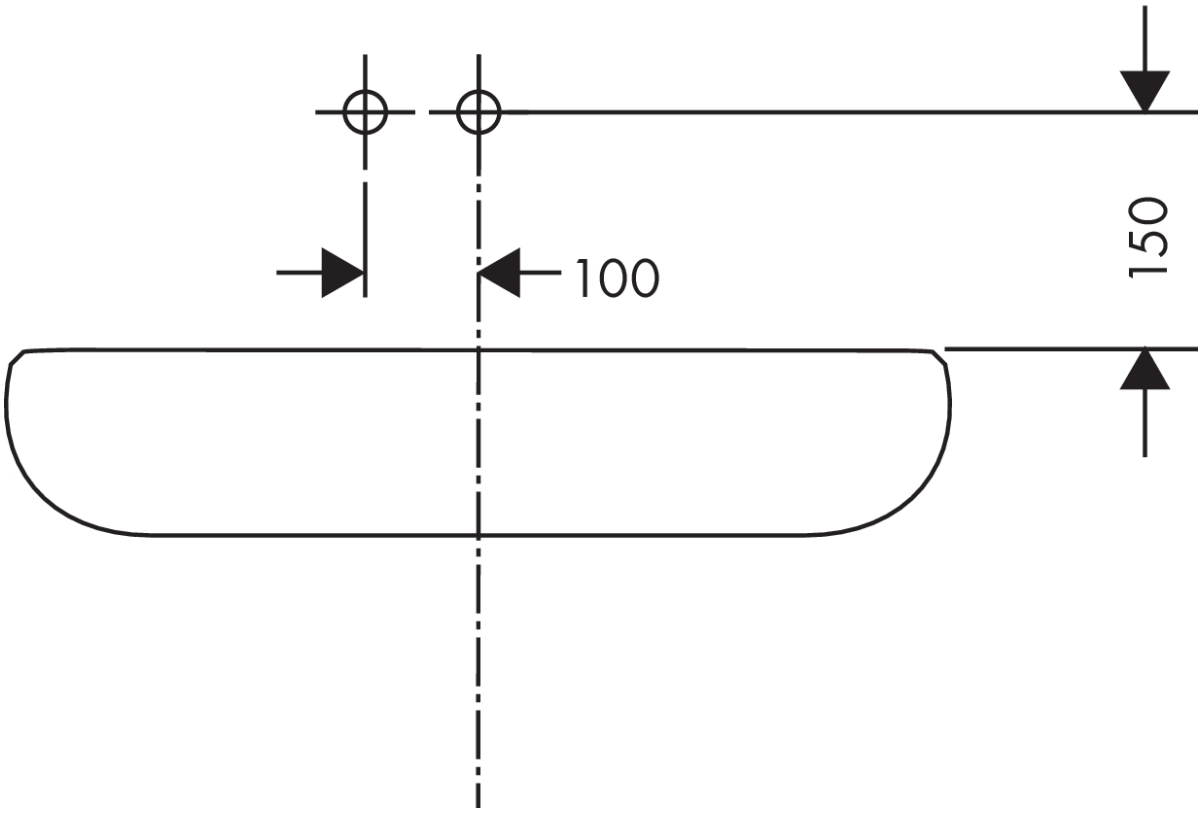
Einbaubeispiel