Talis E
Einhebel-Waschtischmischer 110 CoolStart mit Zugstangen-Ablaufgarnitur
Oberflächen: **chrom** Artikelnummer: **71713000**

Beschreibung

Merkmale

- ComfortZone 110
- Kaltwasser in Mittelstellung
- Ausladung 112 mm
- Normalstrahl
- Durchflussmenge: 5 l/min
- Keramikmischsystem
- Temperaturbegrenzung einstellbar
- Zugstangen-Ablaufgarnitur G 1¼
- für Durchlauferhitzer geeignet
- Anschlussart: G ⅜ Anschlussschläuche
- Anschlussgröße: DN15
- P-IX 28941/IO

Technologie

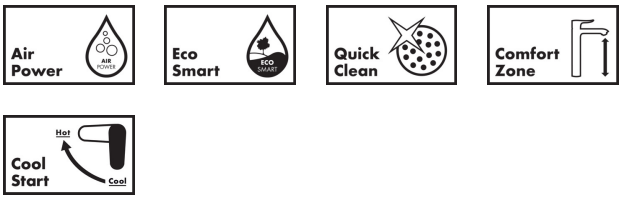

Produktabbildung

Maßzeichnung

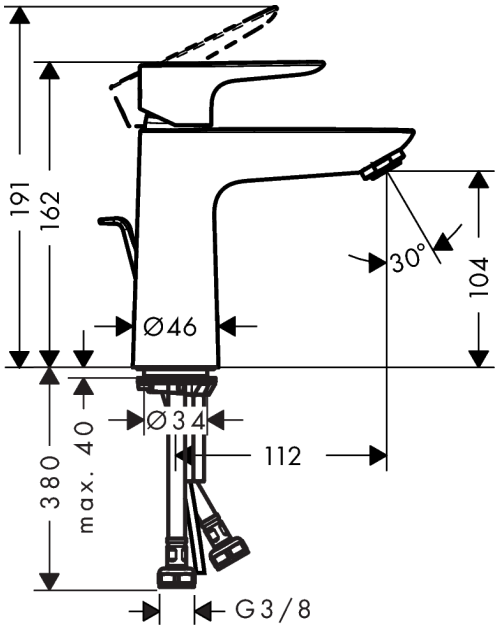

Durchflussdiagramm

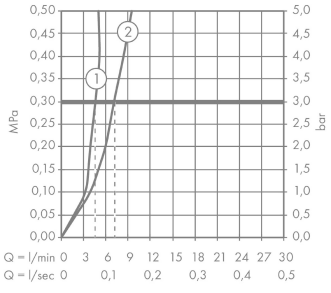

UNIDOMO®

Ihr Online-Fachhändler für: hansgrohe

- Kostenlose und individuelle Beratung
- Hochwertige Produkte
- Kostenloser und schneller Versand
- TOP Bewertungen
- Exzelenter Kundenservice
- Über 20 Jahre Erfahrung

E-Mail: info@unidomo.de | Tel.: 04621 - 30 60 89 0 | www.unidomo.de

uniDomo GmbH & Co. KG • Thorshammer 12 • 24866 Busdorf • UstIdNr. DE257133895 • Geschäftsführer: Rainer Nau, Sven Klinker