Logis
2-Griff Waschtischarmatur mit Zugstangen-Ablaufgarnitur
Oberflächen: **chrom** Artikelnummer: **71222000**

Beschreibung

Merkmale

- ComfortZone 150
- Ausladung 145 mm
- Normalstrahl
- Durchflussmenge: 5 l/min
- Keramikventile heiß/ kalt 90°
- Zugstangen-Ablaufgarnitur G 1¼
- für Durchlauferhitzer geeignet
- Schwenkbereich 120°
- Anschlussart: G ⅜ Anschlussschläuche
- Anschlussgröße: DN15
- DVGW NW-6501CP0557
- P-IX 28135/IO

Technologie

Air Power | Eco Smart | Comfort Zone

Produktabbildung

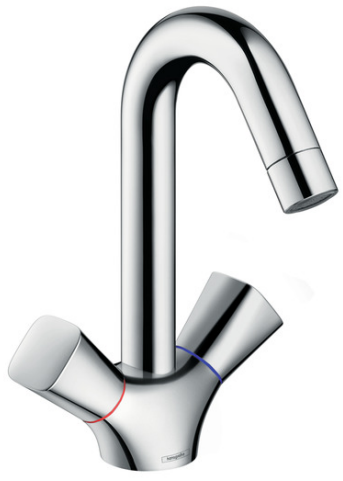

Maßzeichnung

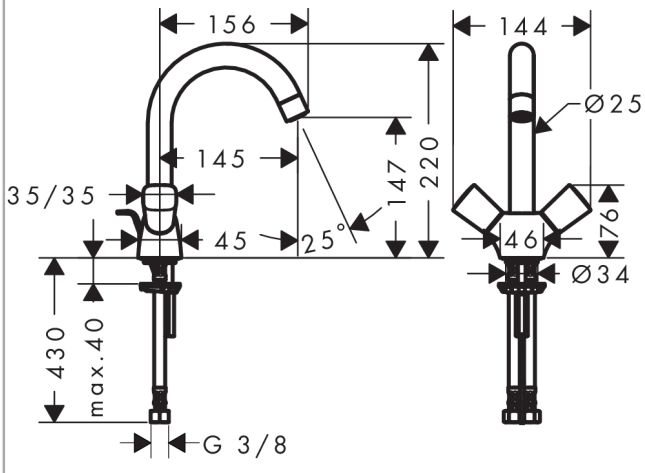

Durchflussdiagramm

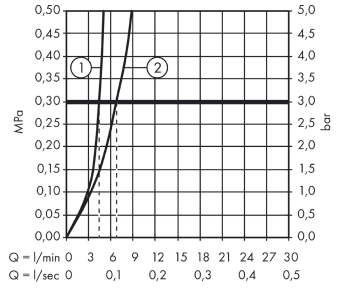

① mit Durchflussbegrenzer
② ohne Durchflussbegrenzer