Logis
Einhebel-Waschtischmischer 190 ohne Ablaufgarnitur
Oberflächen: **chrom** Artikelnummer: **71091000**

Beschreibung

Merkmale

- ComfortZone 190
- Ausladung 166 mm
- Normalstrahl
- Durchflussmenge: 5 l/min
- Keramikmischsystem
- Temperaturbegrenzung einstellbar
- ohne Ablaufgarnitur
- für Durchlauferhitzer geeignet
- Anschlussart: G ⅜ Anschlussschläuche
- Anschlussgröße: DN15
- DVGW NW-6506CP0553
- P-IX 28113/IO

Technologie

Designpreise

reddot award 2014
winner

Produktabbildung

Maßzeichnung

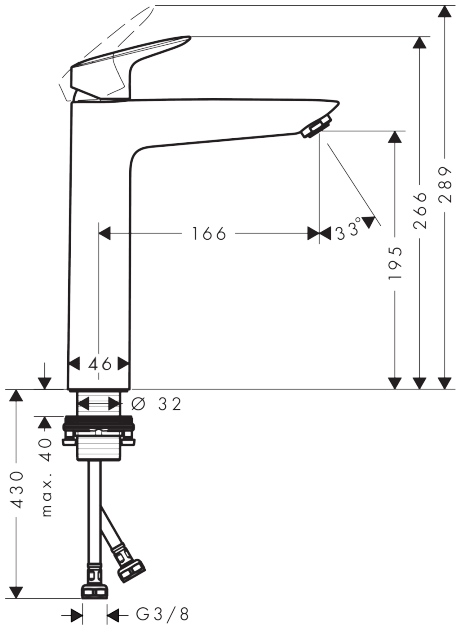

Durchflussdiagramm

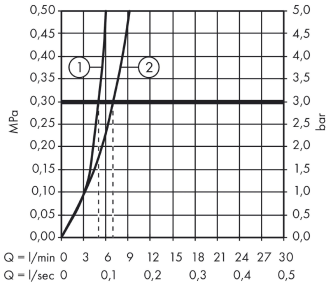

① mit Durchflussbegrenzer
② ohne Durchflussbegrenzer