Flexaplus
Grundkörper Ablauf- und Überlaufgarnitur für Sonderwannen
Oberflächen: **k.a.** Artikelnummer: **58141180**

Beschreibung

Merkmale

- passend für Sonderwannen
- PE-Verschraubung G 1½ x 40/ 50 mm
- Flexibler Überlaufschlauch
- Bowdenzuglänge 780 mm

Produktabbildung
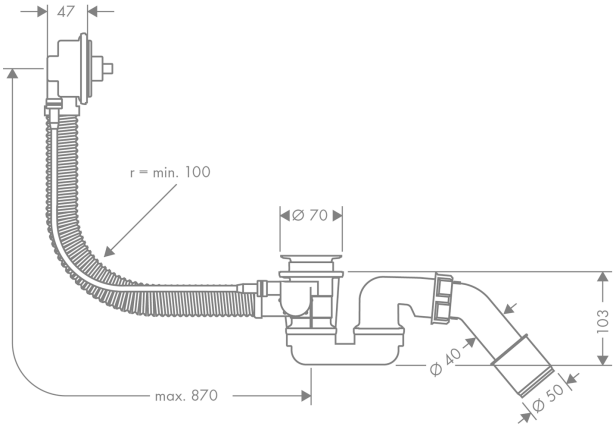
Maßzeichnung