Exafill
Grundkörper Wanneneinlauf, Ablauf- und Überlaufgarnitur für Normalwannen
Oberflächen: **k.a.** Artikelnummer: **58125180**

Beschreibung

Merkmale

- passend für Normalwannen
- Bowdenzuglänge 520 mm
- Wasseranschluss Zulaufschlauch links und rechts DN20
- DVGW NW-6506BN0685

Produktabbildung
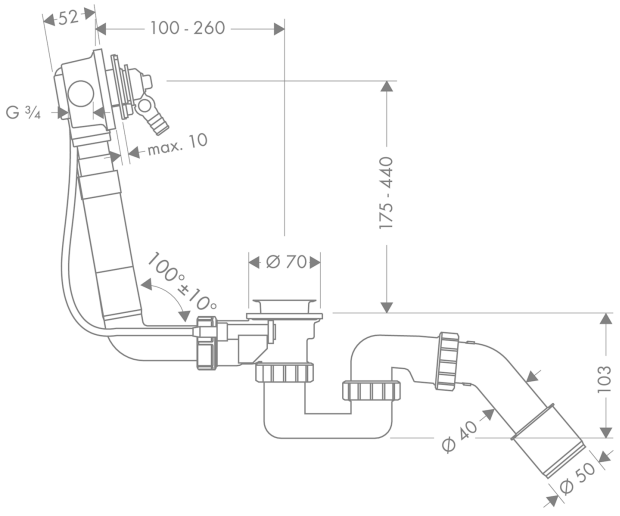
Maßzeichnung