AXOR One
One Absperrventil Unterputz
Oberflächen: **chrom** Artikelnummer: **45771000**

Beschreibung

Merkmale

- komfortables Ein-/Ausschalten der Verbraucher durch großflächige Select-Tasten
- Anschlussart: Grundkörper
- 1 Verbraucher
- Anschlussgröße: DN15
- Material: Metall

Designpreise

ICO AWARDS 2016 INTERIOR INNOVATION winner

iF DESIGN AWARD 2016

reddot award 2016 winner

Produktabbildung

Maßzeichnung

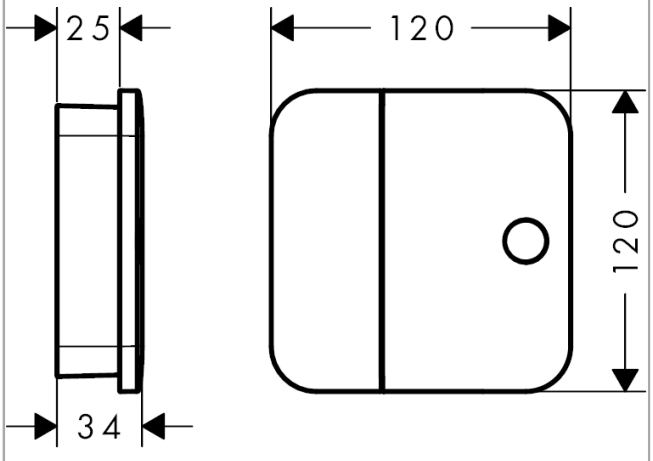

Durchflussdiagramm

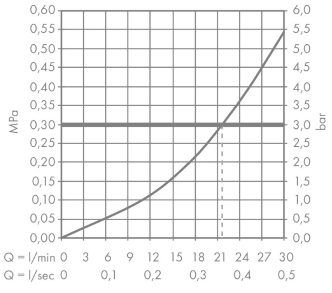

UNIDOMO®

Ihr Online-Fachhändler für: hansgrohe

- Kostenlose und individuelle Beratung
- Hochwertige Produkte
- Kostenloser und schneller Versand
- TOP Bewertungen
- Exzelenter Kundenservice
- Über 20 Jahre Erfahrung

E-Mail: info@unidomo.de | Tel.: 04621 - 30 60 89 0 | www.unidomo.de

uniDomo GmbH & Co. KG • Thorshammer 12 • 24866 Busdorf • UstIdNr. DE257133895 • Geschäftsführer: Rainer Nau, Sven Klinker