**S71**
**S715-F450 Einbauspüle 450 mit Abtropffläche**
Oberflächen: **edelstahl** Artikelnummer: **43306800**

## Beschreibung

**Merkmale**

- für Einbau in Arbeitsplatten ab 25 mm
- Material: Edelstahl
- Anzahl Becken: 1 Hauptbecken
- mit Abtropffläche
- Hahnloch vorgebohrt
- Ausrichtung: Becken rechts
- Beckentiefe: 190 mm
- Unterschrank: 60 cm
- Einbauart: Flach aufliegend oder flächenbündig
- Position Überlauf: seitlich rechts im Becken
- Armaturenbankverstärkung für einen festen und stabilen Sitz der Armatur
- Eckradius: 10 mm
- Lieferumfang: Befestigungsklammern für Spannbereich 28 - 40 mm

## Zertifikate

## Produktabbildung
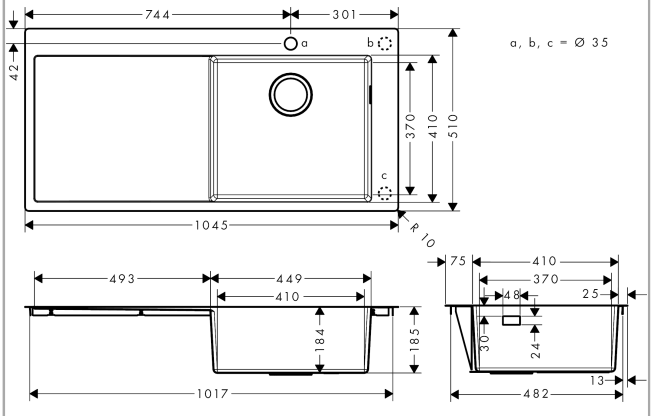
## Maßzeichnung