S71
S711-F765 Einbauspüle 370/370
Oberflächen: **edelstahl** Artikelnummer: **43303800**

Beschreibung

Merkmale

- Material: Edelstahl
- Anzahl Becken: 2 Hauptbecken
- Hahnloch vorgebohrt
- Beckentiefe: 190 mm
- Unterschrank: 90 cm
- Einbauart: Flach aufliegend oder flächenbündig
- Armaturenbankverstärkung für einen festen und stabilen Sitz der Armatur
- Eckradius: 10 mm
- Lieferumfang: Befestigungsklammern für Spannbereich 28 - 40 mm

Zertifikate

Produktabbildung

Maßzeichnung

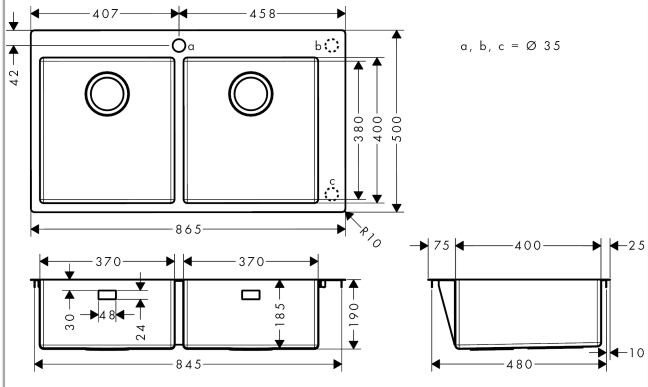

UNIDOMO®

Ihr Online-Fachhändler für: hansgrohe

- Kostenlose und individuelle Beratung
- Hochwertige Produkte
- Kostenloser und schneller Versand
- TOP Bewertungen
- Exzelenter Kundenservice
- Über 20 Jahre Erfahrung

E-Mail: info@unidomo.de | Tel.: 04621 - 30 60 89 0 | www.unidomo.de

uniDomo GmbH & Co. KG • Thorshammer 12 • 24866 Busdorf • UstIdNr. DE257133895 • Geschäftsführer: Rainer Nau, Sven Klinker