AXOR Citterio E
AXOR Citterio E Brausestange 0,90 m
Oberflächen: **chrom** Artikelnummer: **36736000**

Beschreibung

Merkmale

- brauseseitiger Drehwirbel gegen lästiges Verdrehen des Brauseschlauches
- Halter für Brauseschlauch mit konischer Mutter
- Schieber schwenkt nach links und rechts
- 30 mm
- vollverchromter Brauseschieber aus Metall
- Schieber stufenlos verstellbar
- geräuschlose Neigungswinkelverstellung
- verchromte Wandstütze aus Metall

Designpreise

GERMAN DESIGN AWARD SPECIAL 2016

Produktabbildung
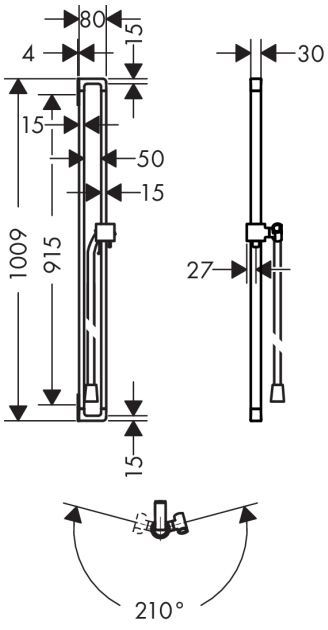
Maßzeichnung